# Ersatzteil-Liste

# Fw 190D

Focke-Wulf Flugzeugbau G.m.b.H. Bremen

# ERSATZTEIL-LISTE

# Fw 190 D

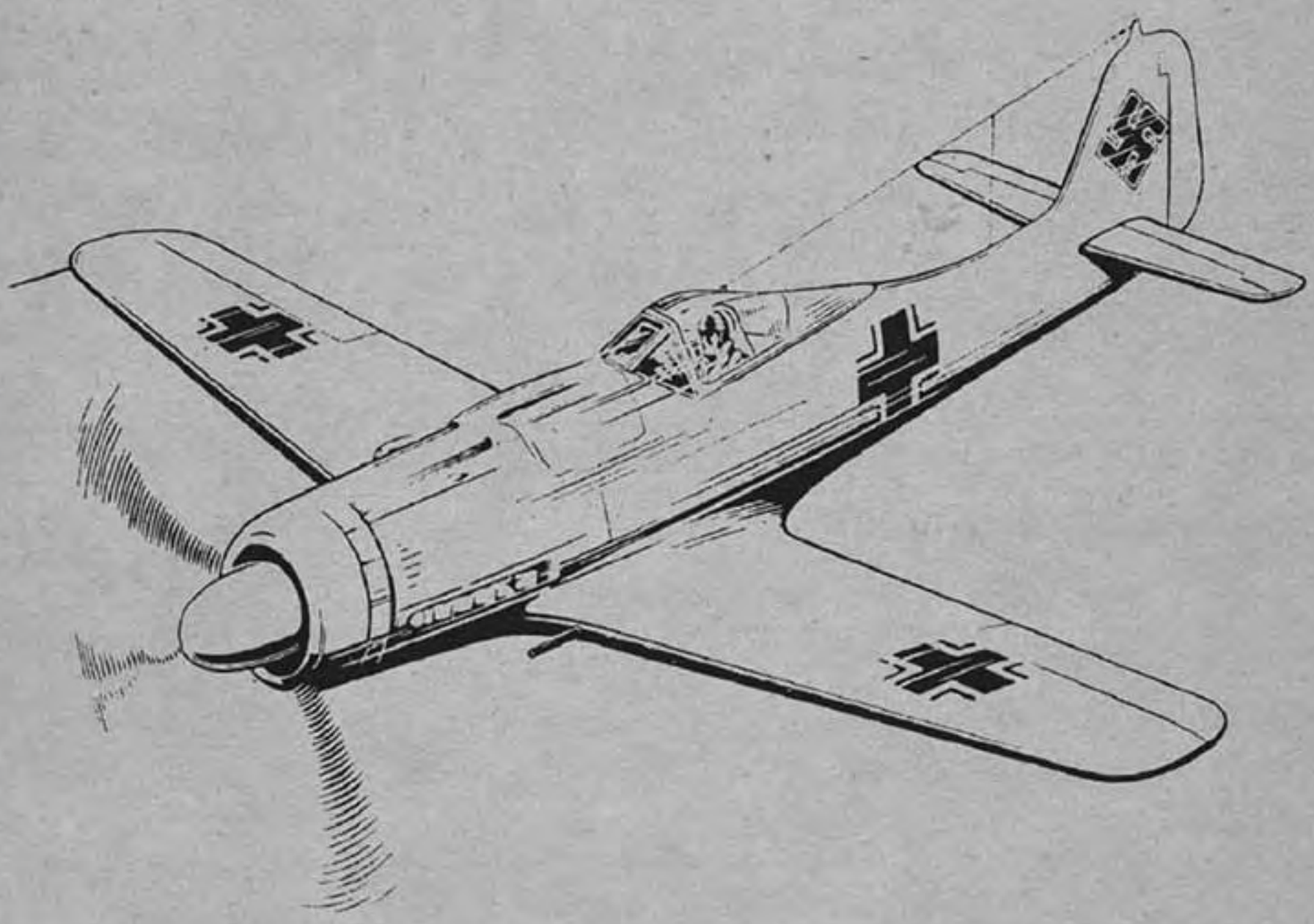

Adlerhorst-Hangar Design Group©

## FOCKE-WULF FLUGZEUGBAU G.M.B.H. BREMEN

Berichtigungsstand nach den vierteljährlichen Berichtigungsübersichten

| | 1944 | 1945 | 1946 | 1947 | 1948 |
|---|---|---|---|---|---|
| I | Stand gültig mit Ergänzungslieferung vom | | | | |
| II | | | | | |
| III | | | | | |
| IV. | | | | | |

Staatsgeheimnis!
Geheimhaltungspflicht beachten.

Bremen, den 1. Oktober 1944

Die **Ersatzteilliste Fw 190 D-9**

**Ausgabe Oktober 1944**

ist nach eigenem Vorschlag in Anlehnung an die Ersatzteilliste Fw 190 A, F, G und, soweit möglich, an die vom RLM, GL/C-B 2 III, herausgegebenen Richtlinien aufgebaut.

**FOCKE-WULF FLUGZEUGBAU**

**G. m. b. H.**

gez. Tank

Tank
1944

www. DEUTSCHE LUFTWAFFE .de
www. GERMAN LUFTWAFFE .com

Sämtliche Angaben dieser Ersatzteilliste dürfen nur für Betrieb, Wartung, Instandsetzung usw. von Focke-Wulf-Flugzeugen benutzt werden. Vervielfältigung jeder Art, auch auszugsweise, ist verboten. Unbefugte Verwendung ist strafbar und macht schadenersatzpflichtig.

**FOCKE-WULF FLUGZEUGBAU G. m. b. H. Bremen**

Unbefugte Verwendung ist strafbar und macht schadenersatzpflichtig

Unbefugte Verwendung ist strafbar und macht schadenersatzpflichtig

# Aufbau und Ordnung der Ersatzteilliste Fw 190 D

## Aufteilung der Konstruktionsgruppen

| | | | | |
|---|---|---|---|---|
| KG 1 Rumpfwerk | Baugruppen-Kennzahl | | 11–13 | Band 1 |
| KG 2 Fahrwerk | „ | „ | 21–26 | Band 1 |
| KG 3 Leitwerk | „ | „ | 31–37b | Band 1 |
| KG 4 Steuerwerk | „ | „ | 41 | Band 1 |
| KG 5 Tragwerk | Baugruppen-Kennzahl | | 51–52 | Band 2 |
| KG 6 Wechseltriebwerk | | | | Band 2 |
| KG 7 Triebwerksanlage | „ | „ | 72–75 | Band 2 |
| KG 8 Bewaffnung | Baugruppen-Kennzahl | | 81a–87b | Band 3 |
| KG 9 Ausrüstung | „ | „ | 91–94 | Band 3 |

## Gruppenübersicht

Nach Baugruppen-Kennzahlen geordnet ist die Gruppenübersicht jeder Konstruktionsgruppe der Ersatzteilliste vorgelagert. (Umfang der Baugruppen-Kennzahl 11–13 liegt also vor der Ersatzteilliste Konstruktionsgruppe 1, Umfang 21–26 vor Konstruktionsgruppe 2 usw.)

Sinn der Gruppenübersicht ist, die Baumuster- und Baureihenzugehörigkeit der zu bestellenden Ersatzteile festzulegen. Bei Anforderungen grundsätzlich erst in der Gruppenübersicht die Zugehörigkeit der benötigten Teile klären.

Ausnahme: Die in der Gruppenübersicht mit Tr gekennzeichneten Großbauteile (Querruder, Landeklappen usw.) sowie Geräte, die eine Fl- oder Gerätenummer tragen und in der Gruppenübersicht aufgeführt sind.

## Ersatzteilliste

Die Untergruppen der Ta 152 sind vor den Untergruppen der Fw 190 eingeordnet und diese in sich in aufsteigender Reihenfolge geordnet. An Stelle der sonst üblichen Seitenzahlen sind auf Bild- und Textseiten die Untergruppenzahlen aufgeführt.

Ist also in der **Gruppenübersicht** die Untergruppe, zu der die benötigten Teile gehören, gefunden (z. B. 190.121-12), so ist in der **Ersatzteilliste** die Seite mit der entsprechenden Zahl aufzusuchen.

**Hier sind sämtliche zugehörigen Einzelteile aufgeführt.**

## Erklärung der Spalte Fertigung und Einbau

Die Zahlen 11–44 geben Aufschluß über die Fertigungs- und Einbaumöglichkeit.

Die 1. Zahl (Zehnerzahl) ist die Fertigungszahl.

| | | |
|---|---|---|
| 1 | kann gefertigt werden | bei der Truppe, Schnellrep.-, Vollrep.- und Flugzeugwerk |
| 2 | | im Schnellrep.-, Vollrep.- und Flugzeugwerk |
| 3 | | im Vollrep.- und Flugzeugwerk |
| 4 | | nur im Flugzeugwerk |

Die 2. Zahl (Einerzahl) ist die Einbauzahl.

| | | |
|---|---|---|
| 1 | kann eingebaut werden | bei der Truppe, Schnellrep.-, Vollrep.- und Flugzeugwerk |
| 2 | | im Schnellrep.-, Vollrep.- und Flugzeugwerk |
| 3 | | im Vollrep.- und Flugzeugwerk |
| 4 | | nur im Flugzeugwerk |

Beispiel 1. Die Zahl 11 besagt:
Teil kann bei der Truppe gefertigt und eingebaut werden. (Wird also nicht bevorratet.)

Beispiel 2. Die Zahl 41 besagt:
Teil kann nur im Flugzeugwerk gefertigt, aber bei der Truppe eingebaut werden. (Bevorratet.)

**Sämtliche für die Truppe bevorrateten Teile sind in der Bemerkungsspalte mit Tr gekennzeichnet.**

Unbefugte Verwendung ist strafbar und macht schadenersatzpflichtig



Ersatzteile, welche durch die Fertigungs- und Einbauzahl (41) als Truppenteil charakterisiert, aber nicht mit Tr gekennzeichnet sind, werden der Truppe nur auf besondere Anforderung mit entsprechender Begründung **über den vorgeschriebenen Anforderungsweg geliefert.**

Die Ersatzteile, die eine Fw 190-Zeichnungsnummer haben (8–190.101–0112), erscheinen nur einmal, d. h. daß bei Wiederholungsteilen (Teile von vorhergehenden Gruppen, übernommen in die nachfolgenden) auf die Ursprungsgruppe zurückzugehen ist. Diese Teile sind in Bild und Text mit römischen Zahlen herausgestellt (I, II usw.).

**Bei römischen Zahlen immer die im Text angegebene Untergruppe aufsuchen.**

## Beispiel zum Aufsuchen (Einkreisen) von Ersatzteilen

Angenommen, eine Randkappe ist beschädigt und soll angefordert werden:

1. Baumuster, Baureihe und Rüstzustand genau ermitteln (Typenschild, L-Akte, z. B. Fw 190 D-9 oder D-9/R 11 usw.).
   Die Bezeichnung bei jeder Anforderung einwandfrei angeben.
2. Im Inhaltsverzeichnis Konstruktionsgruppenangabe (Blatt 1) klären, zu welcher Konstruktionsgruppe die zu suchende Randkappe gehört (Leitwerk, Tragwerk).
3. Die festgestellte Konstruktionsgruppe aufschlagen (angenommen 3) und die zuständige Baugruppenkennzahl ausmachen, in deren Bereich die Randkappe liegt. (Lage ist im zugehörigen Baugruppenbild genau angegeben und durch Orts-Nr. gekennzeichnet.)
4. Ist die gefundene Kennzahl, z. B. 31, und darin die Randkappe mit Orts-Nr. 6 angegeben, so ist innerhalb der Kennzahl 31 die Orts-Nr. 6 aufzusuchen.
5. Bei Orts-Nr. 6 der Baugruppen-Kennzahl 31, Randkappe, ist für „D-9" die Zahl 190.302-07 angegeben.
6. In der Ersatzteilliste die Seite 190.302-07 aufschlagen.
   Hier ist unter der Untergruppen-Nr. 6 die gesuchte Randkappe verzeichnet und auch auf der zugehörigen Bildseite einwandfrei dargestellt.

Ausgabe: Oktober 1944 Focke-Wulf Flugzeugbau G. m. b. H. Bremen

# Schlüsselliste der Baugruppen-Kennzahl

| Baugruppen-Kennzahl | Benennung | Zugehörige Baugruppen |
|---|---|---|
| 11 | Rumpf | 190.166 |
| 12 | Rumpfeinrichtung | 190.169 |
| 13 | Rumpfverkleidung | 190.174 |
| 21 | Fahrgestell L | 190.206 |
| 22 | Fahrgestell R | 190.216 |
| 23a | Sporn | 190.2020 |
| 24 | Einziehvorrichtung für Sporn | 190.238 |
| 25 | Verriegelungsanlage | 190.250 |
| 26 | Bremsleitung | 190.262 |
| 31 | Höhenflosse | 190.302 |
| 31a | Höhenflosse (Ausweichlösung) | 152.300 |
| 32 | Höhenruder | 190.313 |
| 32a | Höhenruder (Ausweichlösung) | 190.315 |
| 33 | Rumpfheck mit Seitenflosse | 190.327 |
| 33a | Rumpfheck mit Seitenflosse (Ausweichlösung) | 152.320 |
| 34 | Seitenruder | 190.332 |
| 35 | Querruder L | 190.344 |
| 36 | Querruder R | 190.354 |
| 37 | Landeklappe | 190.361 |
| 37a | Landeklappe (Ausweichlösung) | 190.363 |
| 37b | Landeklappe (Ausweichlösung) | 152.361 |
| 41 | Steuerung | 190.416 |
| 51a | Obere Schale | 190.584 |
| 51b | Untere Schale | 190.578 |
| 52 | Anbauteile | 190.579 |

Unbefugte Verwendung ist strafbar und macht schadenersatzpflichtig

Unbefugte Verwendung ist strafbar und macht schadenersatzpflichtig

| Baugruppen-Kennzahl | Benennung | Zugehörige Baugruppen |
|---|---|---|
| 71 | Triebwerksleitung im Rumpf | 190.748 |
| 72 | Bediengestänge | 190.746 |
| 73 | Behälter | 190.744 |
| 74 | Sonderstoffanlage | 190.781 |
| 81a | Starre Schußwaffe im Rumpf | 190.8062 |
| 81b | Starre Schußwaffe in der Flügelwurzel | 190.8078 |
| 81c | Starre Schußwaffe Gerät 21 | 190.8056 |
| 82a | Elt.-Anlage für starre Schußwaffe im Rumpf | 190.8213 |
| 82b | Elt.-Anlage für starre Schußwaffe in der Flügelwurzel | 190.8049 |
| 82e | Elt.-Abwurfanlage im Rumpf | 190.8084 |
| 85 | Kameraeinbau in der Flügelnase (BSK 16) | 190.897 |
| 86 | Abwurfanlage im Rumpf | 190.8105 |
| 87 | Rüstsatz für Abwurfwaffe unter dem Rumpf | 190.8109 |
| 87a | Rüstsatz für Abwurfwaffenzubehör (Gerätebrett) | 190.8072 |
| 87b | Bombenrüstsatzzubehör | 190.849 |
| 91 | Betriebsgeräte im Rumpf | 190.9049 |
| 92a | Elt.-Ausrüstung im Rumpf | 190.9053 |
| 92b | Elt.-Ausrüstung im Flügel | 190.9029 |
| 92c | Elt.-Ausrüstung für Sonderstoffanlage | 190.9089 |
| 92d | Generator mit Zubehör | 190.9090 |
| 94 | Kurssteuerung | 190.9087 |



Ausgabe: Oktober 1944 Focke-Wulf Flugzeugbau G. m. b. H. Bremen

Adlerhorst-Luftgau Design Group

# ERSATZTEIL-LISTE

# Fw 190 D

## Konstruktionsgruppe

# 1

# RUMPFWERK

www. DEUTSCHE LUFTWAFFE .de
www. GERMAN LUFTWAFFE .com

FOCKE-WULF FLUGZEUGBAU G. M. B. H. BREMEN

Band **1**

Konstr.-Gruppe **1-4**

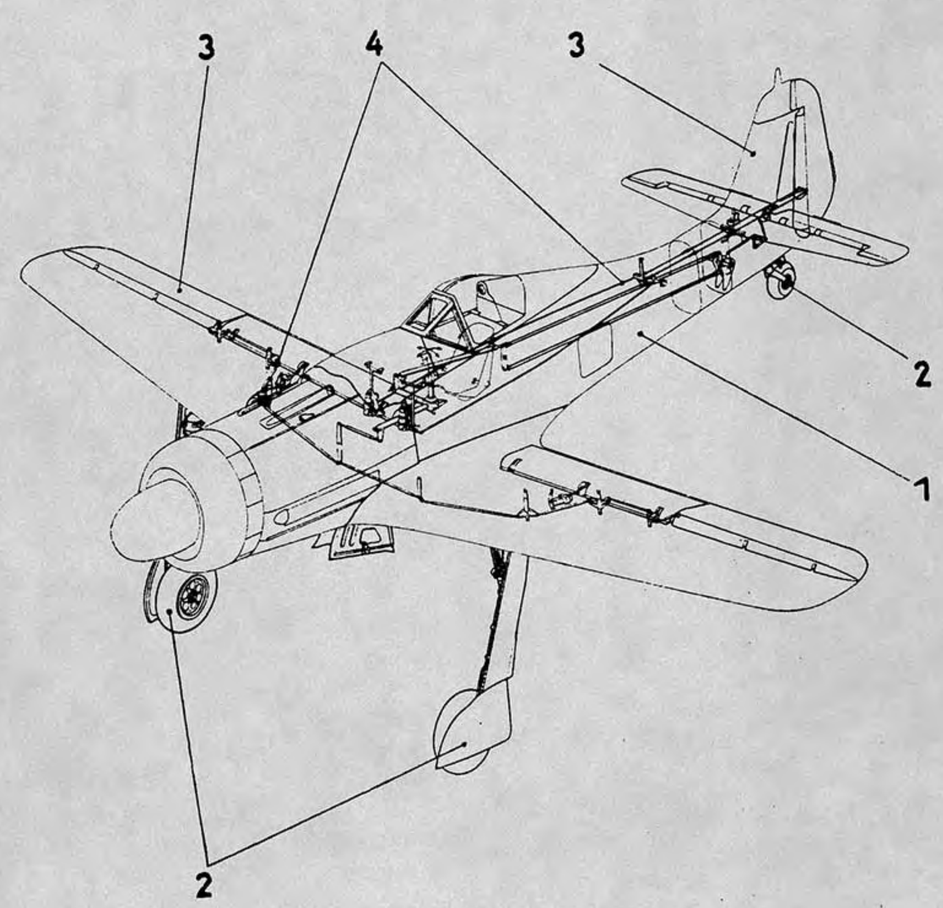


Unbefugte Verwendung ist strafbar und macht schadenersatzpflichtig

Ausgabe: Oktober 1944

Focke-Wulf Flugzeugbau G. m. b. H. Bremen

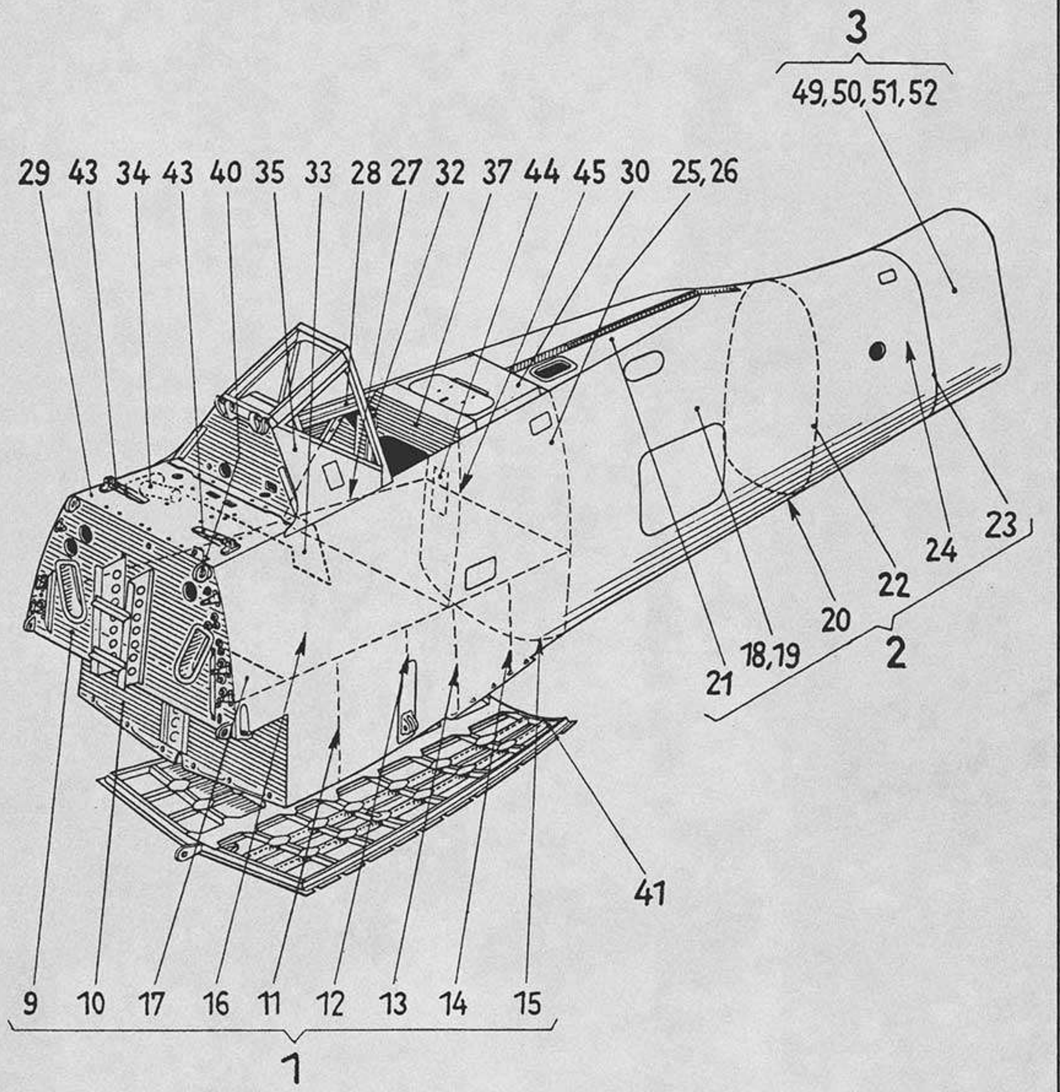


Unbefugte Verwendung ist strafbar und macht schadenersatzpflichtig

Unbefugte Verwendung ist strafbar und macht schadenersatzpflichtig

Ersatzteil-Liste
**Fw 190 D**

# Baugruppen-Übersicht

Baugr.-Kennzahl **11**
Seite 1

## mpf

| | D–9 | D–12 | D–13 | | | |
|---|---|---|---|---|---|---|
| 190.166 | | | | | | |
| R 11 | 190.166 | | | | | |
| | | | | | | |
| | | | | | | |
| | | | | | | |

Anmerkung:



Ausgabe: Oktober 1944 Focke-Wulf Flugzeugbau G. m. b. H. Bremen

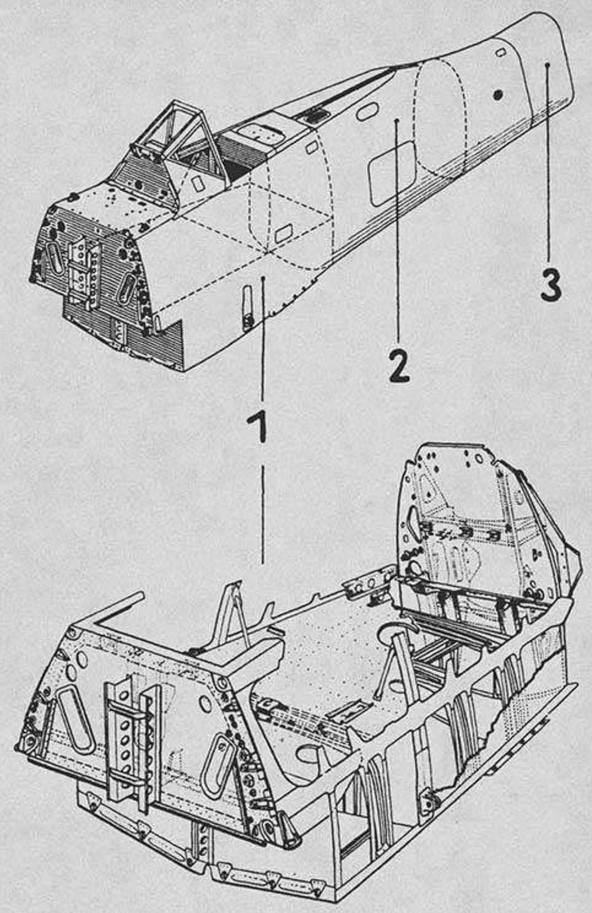


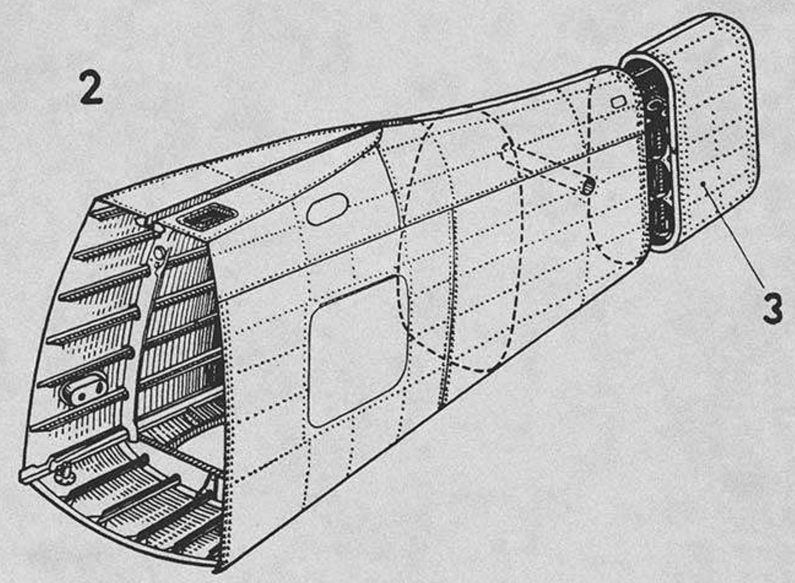


Unbefugte Verwendung ist strafbar und macht schadenersatzpflichtig

Unbefugte Verwendung ist strafbar und macht schadenersatzpflichtig

Ersatzteil-Liste
# Fw 190 D

## Zwischengruppen-Übersicht

Baugr.-Kennzahl **11**
Seite 2

| Gruppenbenennung | D-9 | D-12 | D-13 |
|---|---|---|---|
| **Behälterraum** | **190.166-01** | | |
| | R 11 **190.166 Z 01** | | |
| **1** | | | |
| **Rumpfhinterteil** | **190.166 Z 02** | | |
| | R 11 190.166 Z 02 | | |
| **2** | | | |
| **Rumpfverlängerung** | **152.105 Z 04** | | |
| | R 11 **152.105 Z 04** | | |
| **3** | | | |



Ausgabe: Oktober 1944 Focke-Wulf Flugzeugbau G. m. b. H. Bremen

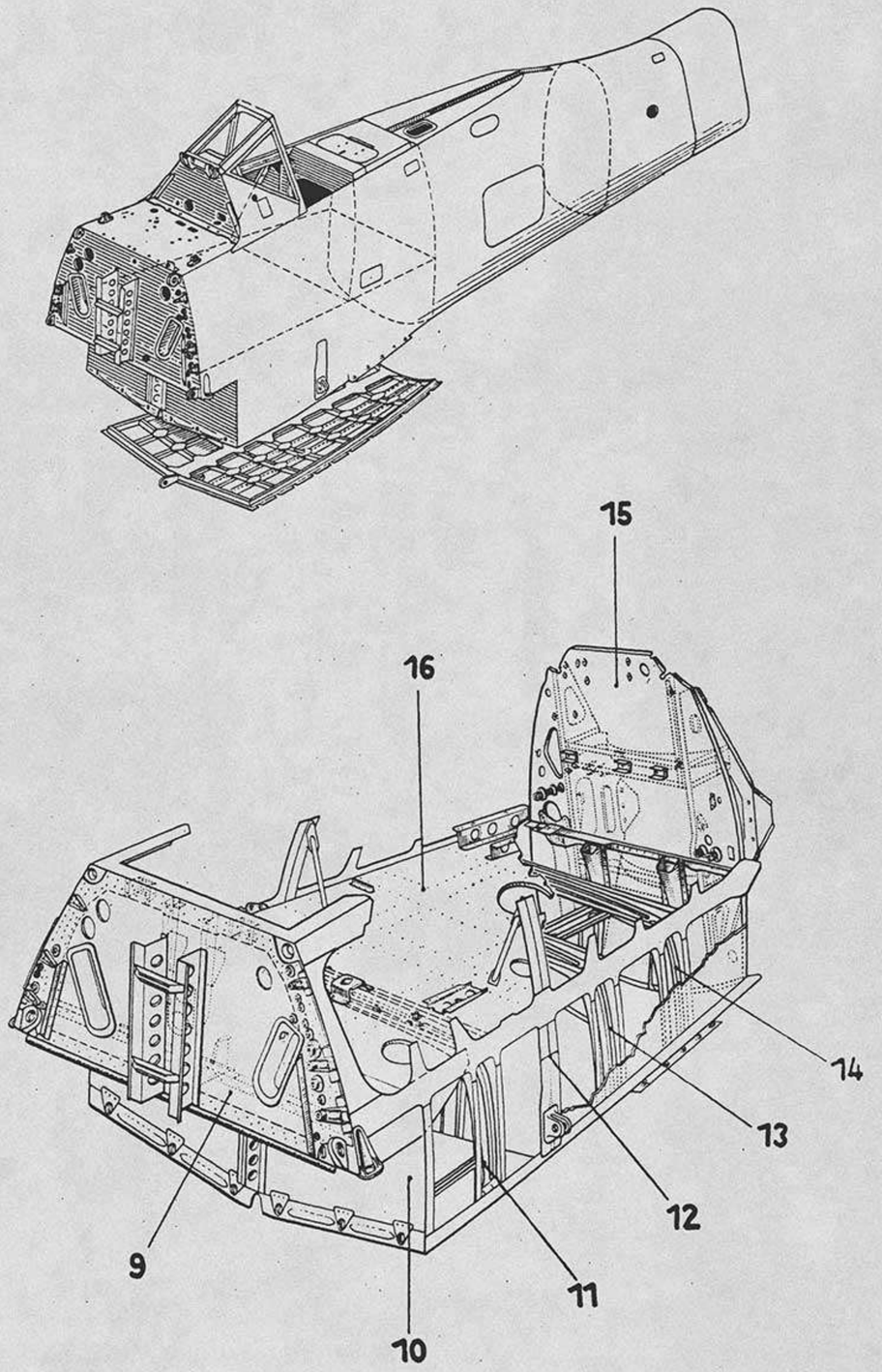


Unbefugte Verwendung ist strafbar und macht schadenersatzpflichtig

Unbefugte Verwendung ist strafbar und macht schadenersatzpflichtig

Ersatzteil-Liste
# Fw 190 D

## Untergruppen-Übersicht



| Gruppenbenennung | D-9 | D-12 | D-13 | | | |
|---|---|---|---|---|---|---|
| **Spant 1** | 190.166-01 | | | | | |
| | R 11 190.166-01 | | | | | |
| **Spant 2** | 190.166-02 | | | | | |
| | R 11 190.166-02 | | | | | |
| **Spant 3a** | 190.101-03 | | | | | |
| | R 11 190.101-03 | | | | | |
| **Spant 4** | 190.166-04 | | | | | |
| | R 11 190.166-04 | | | | | |
| **Spant 5a** | 190.101-05 | | | | | |
| | R 11 190.101-05 | | | | | |
| **Spant 6a** | 190.101-06 | | | | | |
| | R 11 190.101-06 | | | | | |
| **Spant 8** | 190.140-07 | | | | | |
| | R 11 190.140-07 | | | | | |
| **Profile** | 190.166-08 | | | | | |
| | R 11 190.166-08 | | | | | |



Ausgabe: Oktober 1944 Focke-Wulf Flugzeugbau G. m. b. H. Bremen

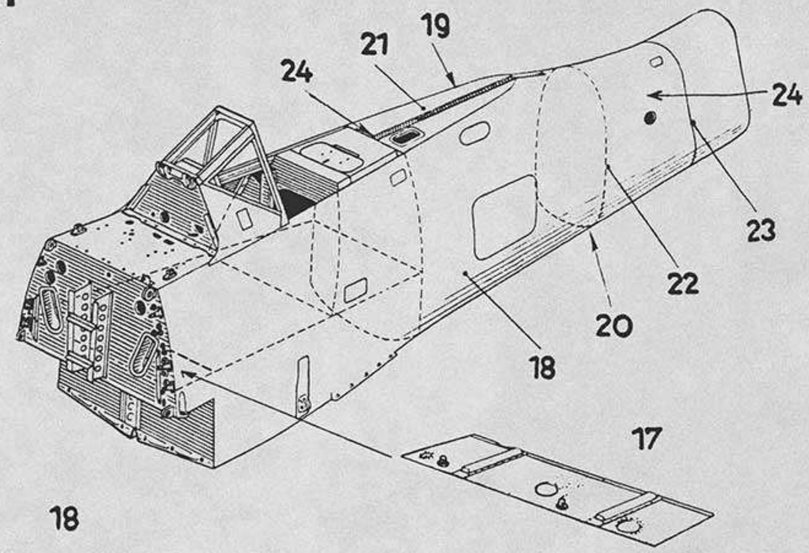


18

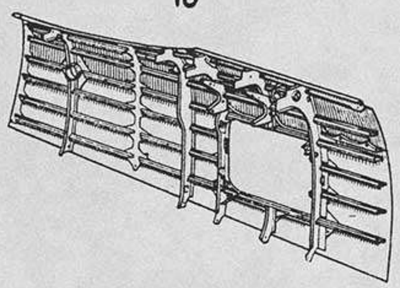

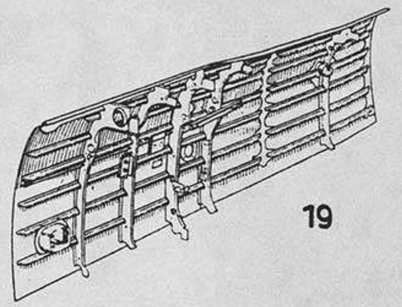

19

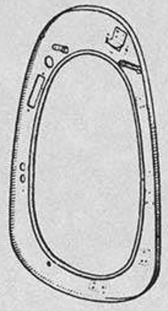

22

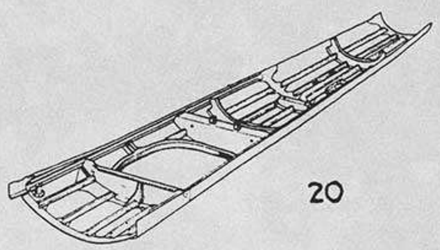

20

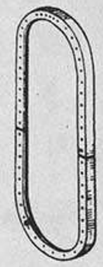

23

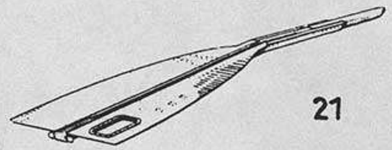

21

Unbefugte Verwendung ist strafbar und macht schadenersatzpflichtig



Unbefugte Verwendung ist strafbar und macht schadenersatzpflichtig

Ersatzteil-Liste
# Fw 190 D

## Untergruppen-Übersicht

Baugr.-Kennzahl **11**
Seite 4

| Gruppenbenennung | D-9 | D-12 | D-13 |
|---|---|---|---|
| **Decke Feld 1-2** **17** | 190.101-09 | | |
| | R 11 190.101-09 | | |
| **Seitenschale L** **18** | 190.140-12 | | |
| | R 11 190.140-12 | | |
| **Seitenschale R** **19** | 190.140-13 | | |
| | R 11 190.140-13 | | |
| **Unterschale** **20** | 190.166-14 | | |
| | R 11 190.166-14 | | |
| **Oberseite** **21** | 190.140-15 | | |
| | R 11 190.140-15 | | |
| **Spant 12** **22** | 190.108-16 | | |
| | R 11 190.108-16 | | |
| **Spant 14** **23** | 190.101-17 | | |
| | R 11 190.101-17 | | |
| **Einzelteile für Rumpfhinterteil** **24** | 152.100-18 | | |
| | R 11 152.100-18 | | |

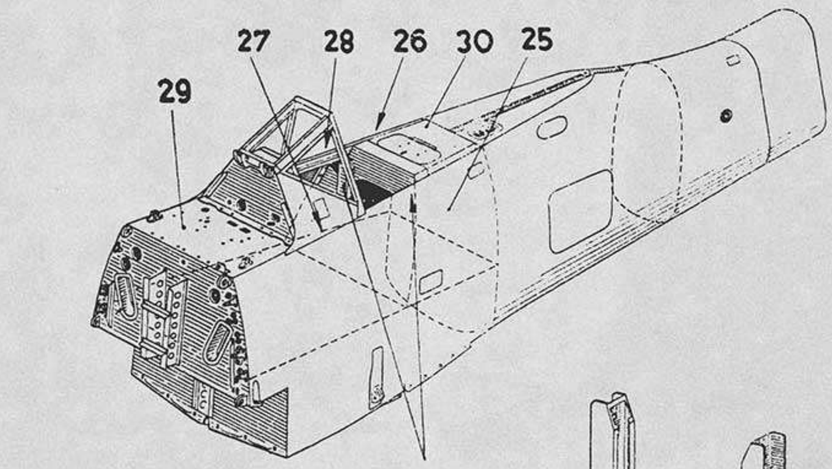


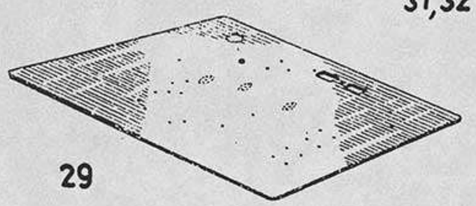

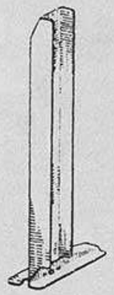


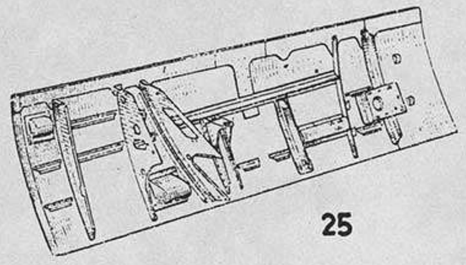


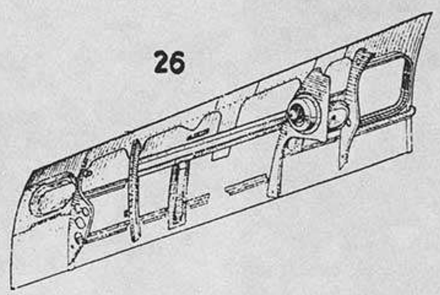


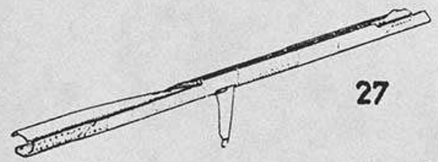


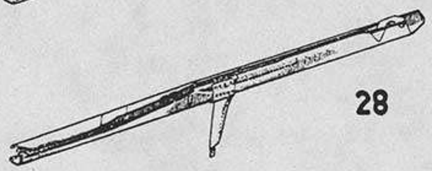


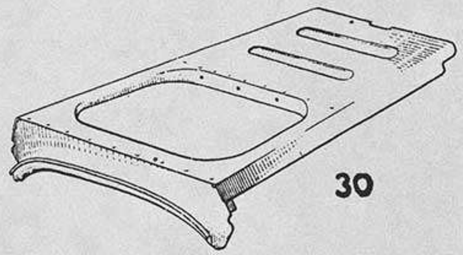


Unbefugte Verwendung ist strafbar und macht schadenersatzpflichtig



Unbefugte Verwendung ist strafbar und macht schadenersatzpflichtig

Ersatzteil-Liste
# Fw 190 D

## Untergruppen-Übersicht



| Gruppenbenennung | D-9 | D-12 | D-13 | | | |
|---|---|---|---|---|---|---|
| **Seitenschale L** **25** | 190.140-22 | | | | | |
| | R 11 190.140-22 | | | | | |
| **Seitenschale R** **26** | 190.140-23 | | | | | |
| | R 11 190.140-23 | | | | | |
| **Obergurt L** **27** | 190.140-24 | | | | | |
| | R 11 190.140-24 | | | | | |
| **Obergurt R** **28** | 190.140-25 | | | | | |
| | R 11 190.140-25 | | | | | |
| **Decke vor Windschutz** **29** | 190.166-26 | | | | | |
| | R 11 190.166-26 | | | | | |
| **Decke über Geräteraum** **30** | 190.140-27 | | | | | |
| | R 11 190.140-27 | | | | | |
| **Sitzlagerung L** **31** | 190.101-28 | | | | | |
| | R 11 190.101-28 | | | | | |
| **Sitzlagerung R** **32** | 190.101-29 | | | | | |
| | R 11 190.101-29 | | | | | |

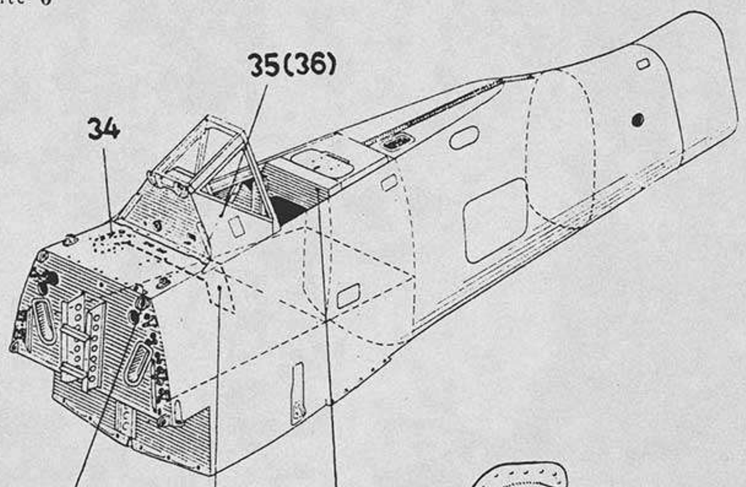


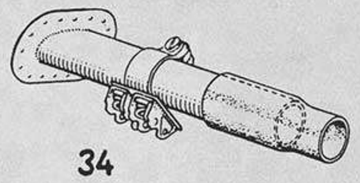


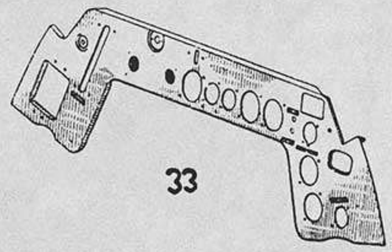


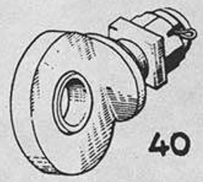


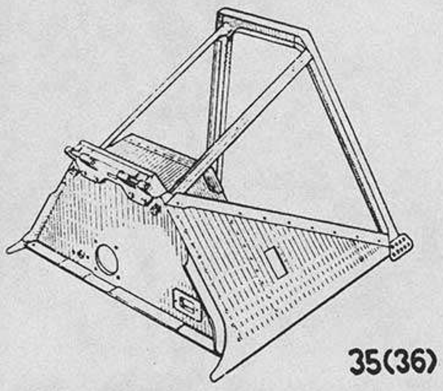


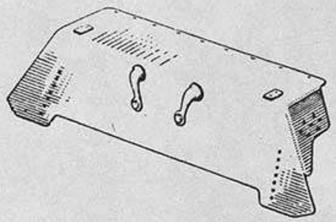


Unbefugte Verwendung ist strafbar und macht schadenersatzpflichtig

Unbefugte Verwendung ist strafbar und macht schadenersatzpflichtig

Ersatzteil-Liste
# Fw 190 D

## Untergruppen-Übersicht



| Gruppenbenennung | D-9 | D-12 | D-13 |
|---|---|---|---|
| **Spant 3** **33** | 190.166-30 | | |
| | R 11 190.166-30 | | |
| **Halterung für Leuchtpistole** **34** | 190.101-31 | | |
| | R 11 190.101-31 | | |
| **Windschutz** **35** Ersatzlösung ist Orts-Nr. (36) | 190.166-33 | | |
| | R 11 190.166-33 | | |
| **Windschutz** **(36)** Ersatz für Orts-Nr. 35 | 190.166-41 | | |
| | R 11 190.166-41 | | |
| **Schulterschutz** **37** Ersatzlösung ist Orts-Nr. (38, 39) | 190.101-34 | | |
| | R 11 190.101-34 | | |
| **Schulterschutz** **(38)** Ersatz für Orts-Nr. 37 | 190.102-42 | | |
| | R 11 190.102-42 | | |
| **Schutzplatte** **(39)** Ersatz für Orts-Nr. 37 | 190.102-43 | | |
| | R 11 190.102-43 | | |
| **Motoranschluß oben** **40** | 190.166-44 | | |
| | R 11 190.166-44 | | |



Ausgabe: Oktober 1944 Focke-Wulf Flugzeugbau G. m. b. H. Bremen

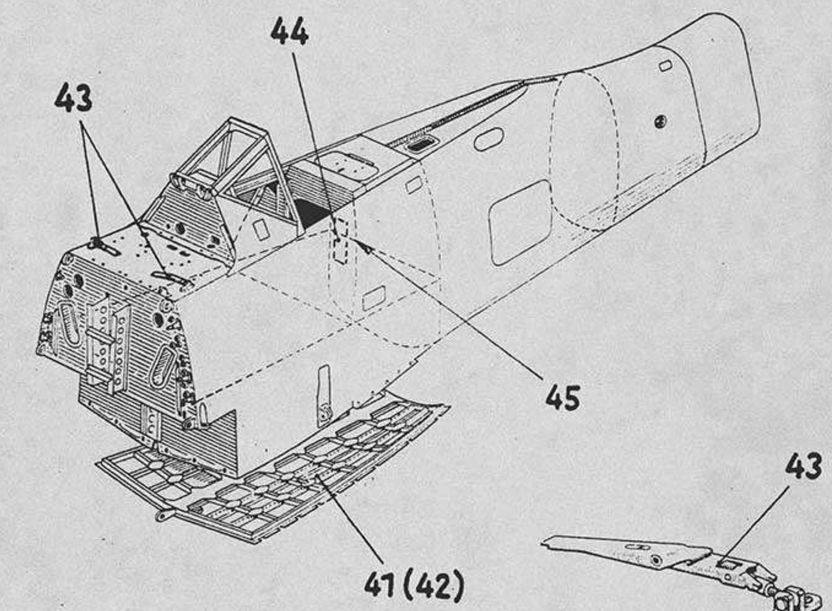


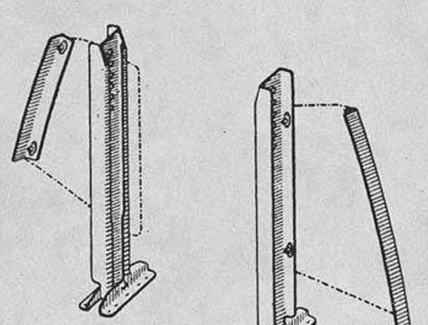


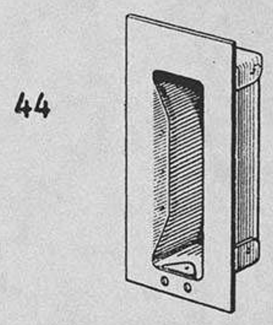


Unbefugte Verwendung ist strafbar und macht schadenersatzpflichtig

Unbefugte Verwendung ist strafbar und macht schadenersatzpflichtig

Ersatzteil-Liste
# Fw 190 D

## Untergruppen-Übersicht

Baugr.-Kennzahl **11**
Seite 7

| Gruppenbenennung | D-9 | D-12 | D-13 |
|---|---|---|---|
| **Behälterraumklappe** **41** Ersatzlösung (Holzausführung) ist Orts-Nr. (42) | 190.101-36 | | |
| | *R 11* 190.101-36 | | |
| **Behälterraumklappe** **(42)** Ersatz für Orts-Nr. 41 | 190.102-52 | | |
| | *R 11* 190.102-52 | | |
| **Riegelbeschlag am Obergurt** **43** | 190.101-38 | | |
| | *R 11* 190.101-38 | | |
| **Kasten im Spant 5** **44** | 190.101-39 | | |
| | *R 11* 190.101-39 | | |
| **Lose Teile im Rumpf** **45** | 190.166-40 | | |
| | *R 11* 190.166-40 | | |



Ausgabe: Oktober 1944 Focke-Wulf Flugzeugbau G. m. b. H. Bremen

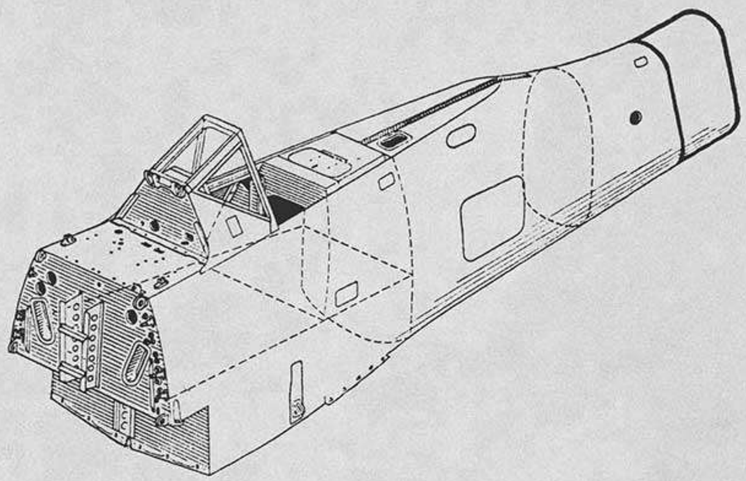

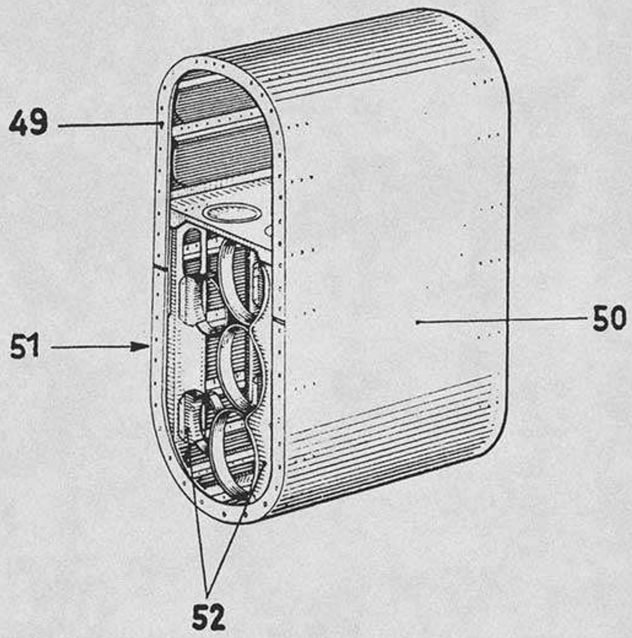


Unbefugte Verwendung ist strafbar und macht schadenersatzpflichtig



Ersatzteil-Liste
# Fw 190 D

## Untergruppen-Übersicht



| Gruppenbenennung | D-9 | D-12 | D-13 | | | |
|---|---|---|---|---|---|---|
| **Spant** **49** | 152.100-27 | | | | | |
| | *R 11* 152.100-27 | | | | | |
| **Schale L** **50** | 152.105-28 | | | | | |
| | *R 11* 152.105-28 | | | | | |
| **Schale R** **51** | 152.105-29 | | | | | |
| | *R 11* 152.105-29 | | | | | |
| **Einzelteile für Rumpfverlängerung** **52** | 152.105-30 | | | | | |
| | *R 11* 152.105-30 | | | | | |

Unbefugte Verwendung ist strafbar und macht schadenersatzpflichtig

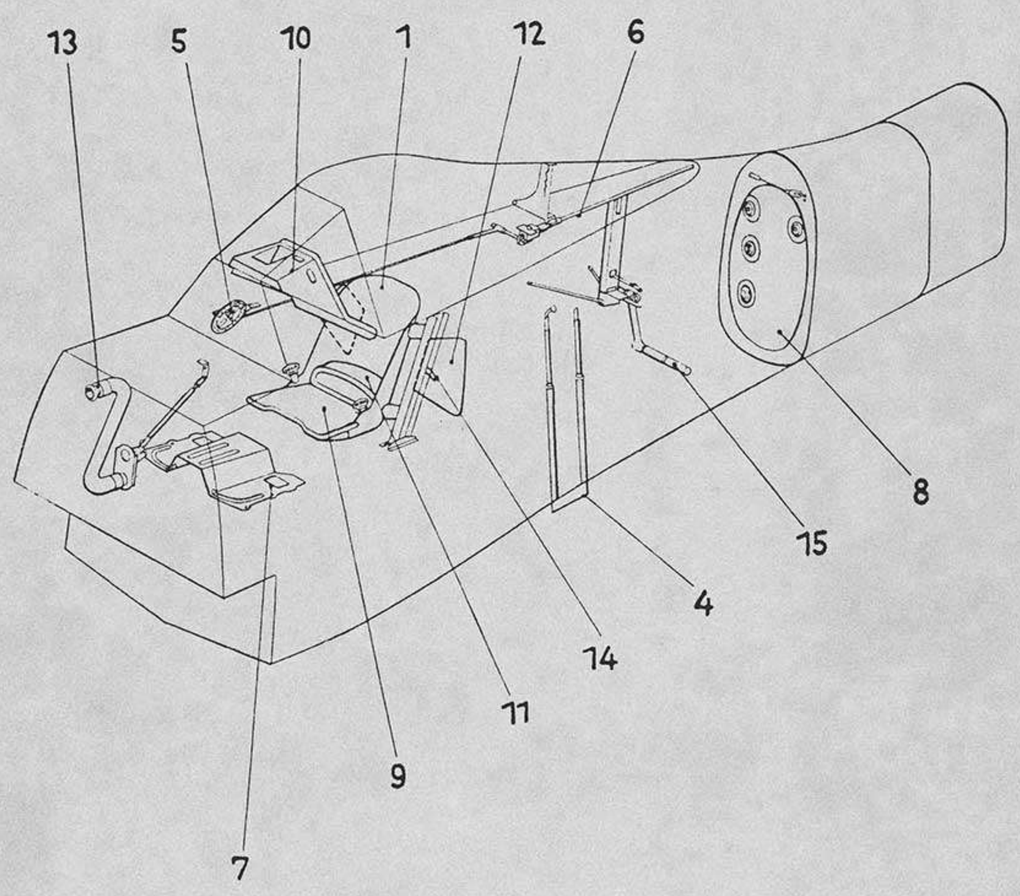


Unbefugte Verwendung ist strafbar und macht schadenersatzpflichtig



Unbefugte Verwendung ist strafbar und macht schadenersatzpflichtig

| Ersatzteil-Liste **Fw 190 D** | **Baugruppen-Übersicht** | Baugr.-Kennzahl **12** |
|---|---|---|
| | | Seite 1 |

# Rumpfeinrichtung

| | *D–9* | *D–12* | *D–13* | | | |
|---|---|---|---|---|---|---|
| 190.169 | | | | | | |
| *R 11* | 190.169 | | | | | |
| | | | | | | |
| | | | | | | |
| | | | | | | |

Anmerkung:

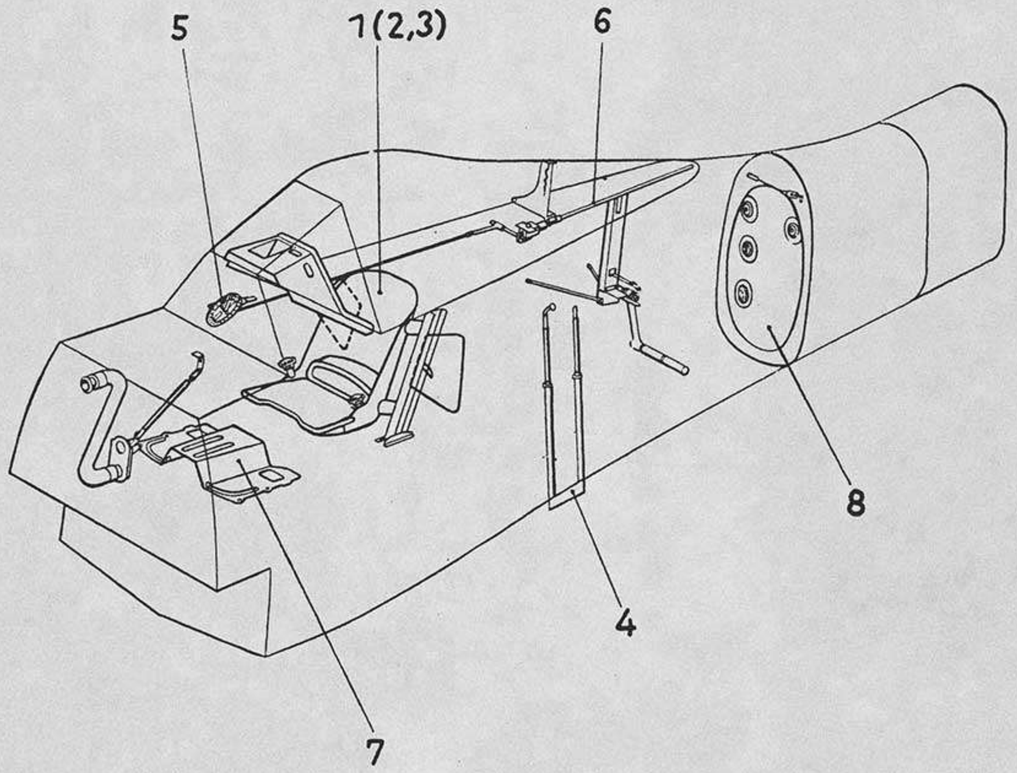


Unbefugte Verwendung ist strafbar und macht schadenersatzpflichtig

Unbefugte Verwendung ist strafbar und macht schadenersatzpflichtig

Ersatzteil-Liste
# Fw 190 D

## Untergruppen-Übersicht

Baugr.-Kennzahl **12**
Seite 2

| Gruppenbenennung | D-9 | D-12 | D-13 |
|---|---|---|---|
| **Führersitz** **1** Ersatzlösung ist Orts-Nr. (2 u. 3) | 190.111-01 | | |
| | *R 11* 190.111-01 | | |
| **Führersitz** **(2)** Ersatz für Orts-Nr. 1 | 190.112-38 | | |
| | *R 11* 190.112-38 | | |
| **Schutzplatte für Sitz** **(3)** Ersatz für Orts-Nr. 1 | 190.112-39 | | |
| | *R 11* 190.112-39 | | |
| **Leiter** **4** | 190.111-02 | | |
| | *R 11* 190.111-02 | | |
| **Antrieb für Schiebehaube** **5** | 190.111-03 | | |
| | *R 11* 190.111-03 | | |
| **Abwurfvorrichtung für Schiebehaube** **6** | 190.142-04 | | |
| | *R 11* 190.142-04 | | |
| **Behälterkopf-abdeckung** **7** | 190.185-05 | | |
| | *R 11* 190.185-05 | | |
| **Dichtwand am Spant 12** **8** | 190.111-07 | | |
| | *R 11* 190.111-07 | | |



Ausgabe: Oktober 1944 Focke-Wulf Flugzeugbau G. m. b. H. Bremen

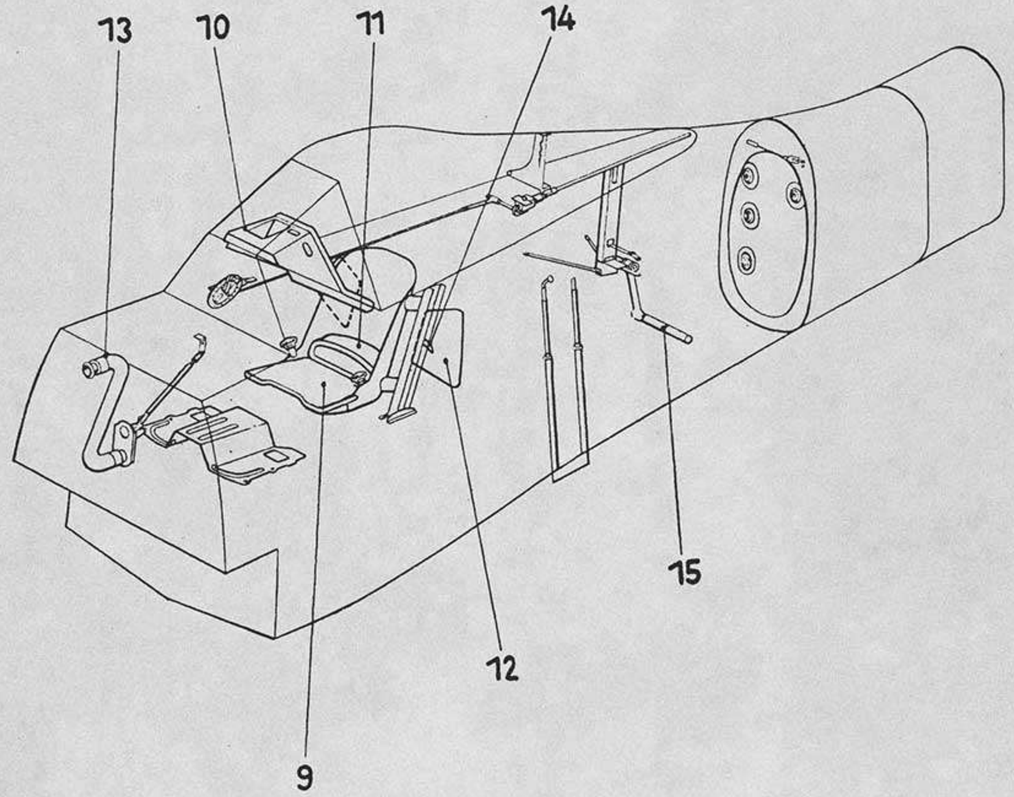


Unbefugte Verwendung ist strafbar und macht schadenersatzpflichtig

Unbefugte Verwendung ist strafbar und macht schadenersatzpflichtig

Ersatzteil-Liste
# Fw 190 D

## Untergruppen-Übersicht



| Gruppenbenennung | D-9 | D-12 | D-13 |
|---|---|---|---|
| **Sitzkissen** **9** | 190.111-09 | | |
| | *R 11* 190.111-09 | | |
| **Windschutzblende** **10** | 190.142-10 | | |
| | *R 11* 190.142-10 | | |
| **Rückenkissen** **11** | 190.111-16 | | |
| | *R 11* 190.111-16 | | |
| **Schutzplatte am Spant 5** **12** | 190.111-18 | | |
| | *R 11* 190.111-18 | | |
| **Frischluftkanal** **13** | 190.169-22 | | |
| | *R 11* 190.169-22 | | |
| **Halterung für Steuerung** **14** | 190.111-23 | | |
| | *R 11* 190.111-23 | | |
| **Handkurbel ALHE** **15** | 7005/1 Z | | |
| | *R 11* 7005/1 Z | | |



Ausgabe: Oktober 1944 Focke-Wulf Flugzeugbau G. m. b. H. Bremen

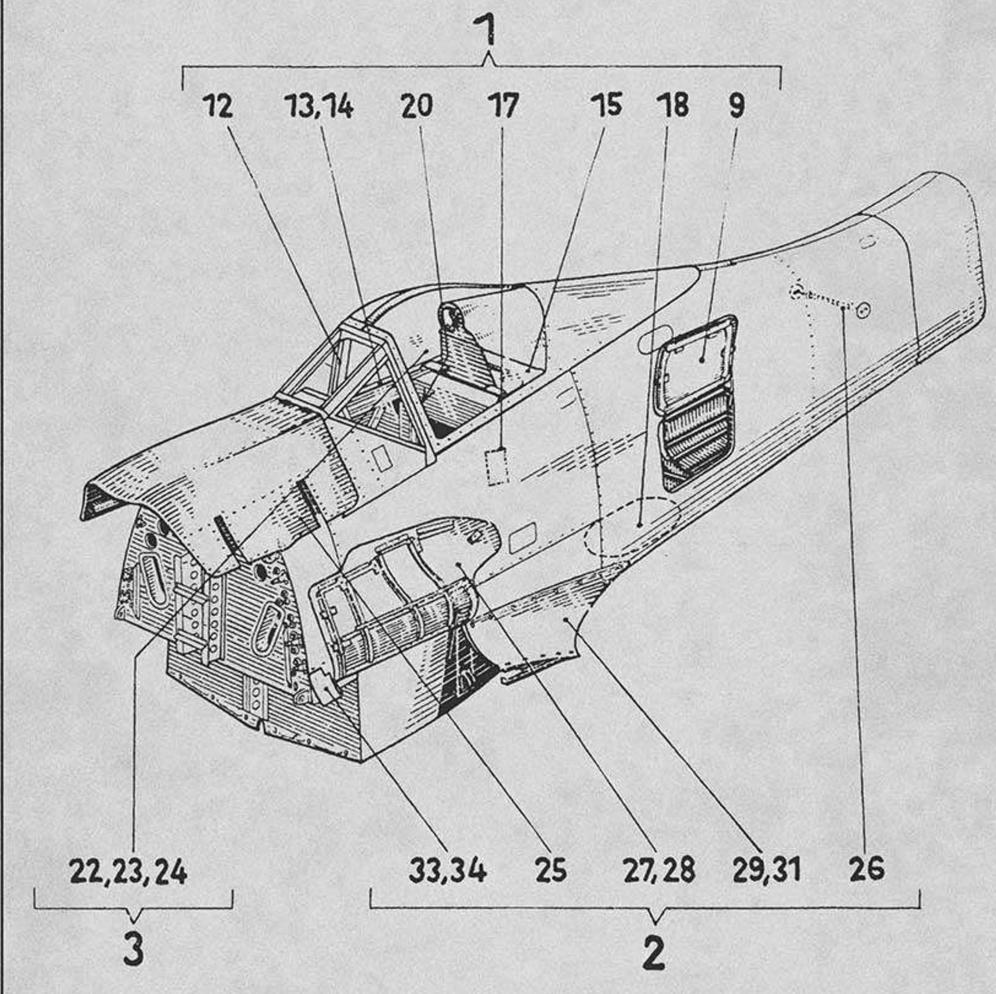


Unbefugte Verwendung ist strafbar und macht schadenersatzpflichtig

Unbefugte Verwendung ist strafbar und macht schadenersatzpflichtig



# Rumpfverkleidung

| | *D–9* | *D–12* | *D–13* | | | |
|---|---|---|---|---|---|---|
| 190.174 | | | | | | |
| *R 11* | 190.174 | | | | | |
| | | | | | | |
| | | | | | | |
| | | | | | | |

Anmerkung:



Ausgabe: Oktober 1944 Focke-Wulf Flugzeugbau G. m. b. H. Bremen

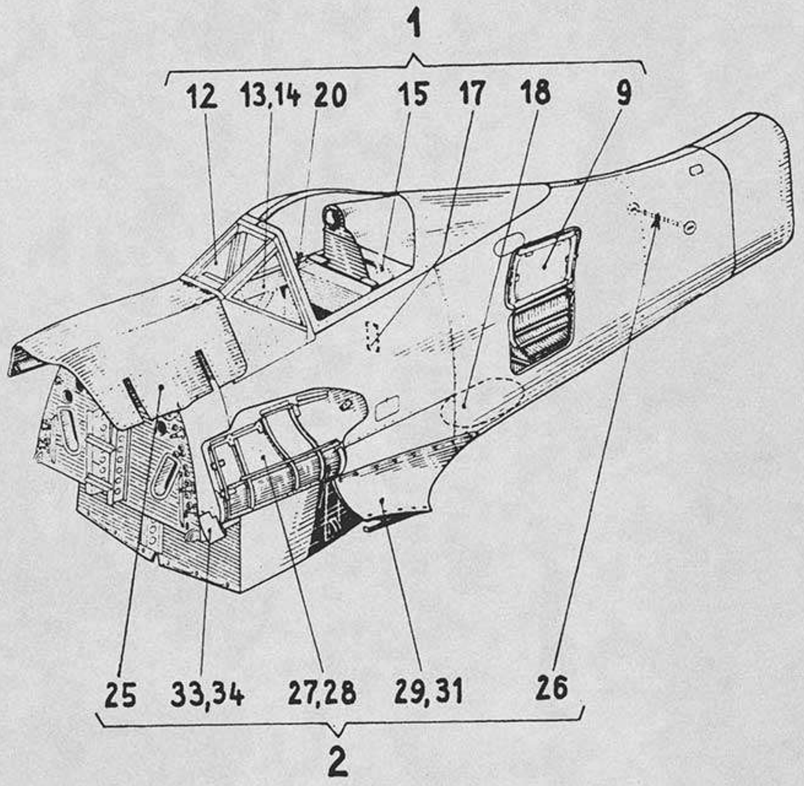


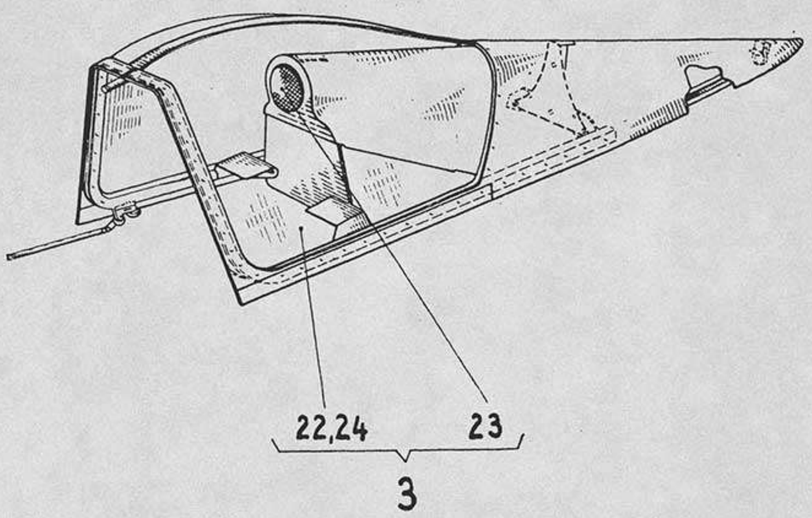


Unbefugte Verwendung ist strafbar und macht schadenersatzpflichtig



Unbefugte Verwendung ist strafbar und macht schadenersatzpflichtig

Ersatzteil-Liste
# Fw 190 D

## Zwischengruppen-Übersicht



| Gruppenbenennung | D-9 | D-12 | D-13 |
|---|---|---|---|
| **Verkleidung** **1** | 190.141 Z 01 | | |
| | R 11 190.141 Z 01 | | |
| **Lose Verkleidungsteile** **2** | 190.174 Z 02 | | |
| | R 11 190.174 Z 02 | | |
| **Schiebehaube** **3** gehört zu 190.174 Z 02 | 190.1025 Z 03 | | |
| | R 11 190.1025 Z 03 | | |

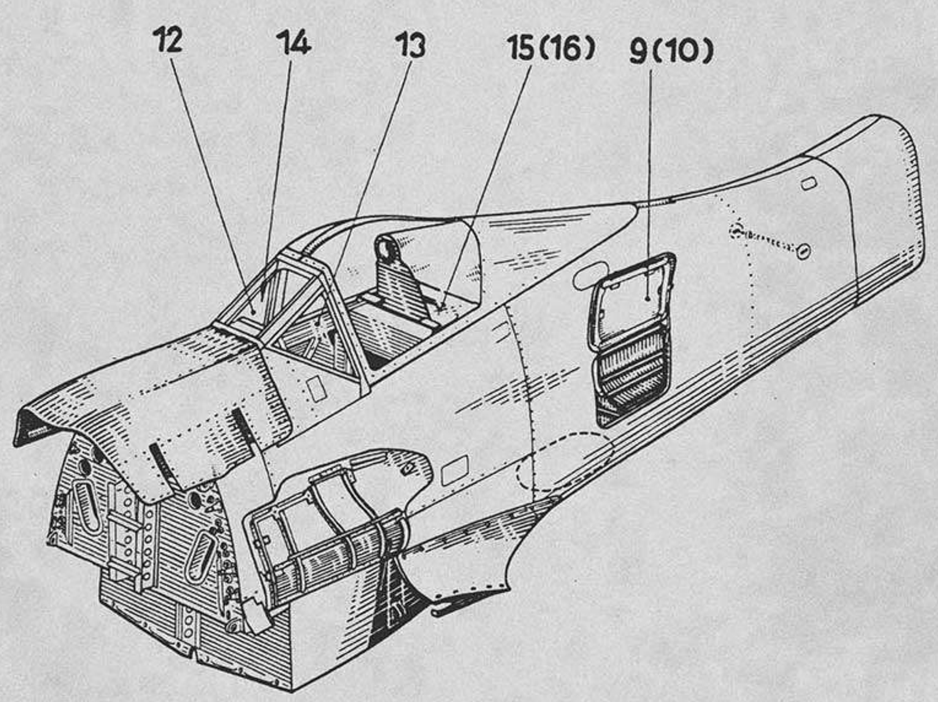


Unbefugte Verwendung ist strafbar und macht schadenersatzpflichtig

Unbefugte Verwendung ist strafbar und macht schadenersatzpflichtig

Ersatzteil-Liste
# Fw 190 D

## Untergruppen-Übersicht



| Gruppenbenennung | D-9 | D-12 | D-13 |
|---|---|---|---|
| **Geräteraumklappe** **9** Ersatzlösung (Holzausführung) ist Orts-Nr. 10 | 190.125-03 | | |
| | R 11 190.125-03 | | |
| **Geräteraumklappe** **(10)** Ersatz für Orts-Nr. 9 | 190.125-29 | | |
| | R 11 190.125-29 | | |
| **Stirnscheibe** **12** | 152.120-05 | | |
| | R 11 152.120-05 | | |
| **Seitenscheibe L elt. beheizt** **13** | 190.122-23 | | |
| | R 11 190.122-23 | | |
| **Seitenscheibe R elt. beheizt** **14** | 190.122-24 | | |
| | R 11 190.122-24 | | |
| **Gepäckraumklappe** **15** Ersatzlösung ist Orts-Nr. 16 | 190.121-19 | | |
| | R 11 190.121-19 | | |
| **Gepäckraumklappe** **(16)** Ersatz für Orts-Nr. 15 | 190.138-08 | | |
| | R 11 190.138-08 | | |



Ausgabe: Oktober 1944 Focke-Wulf Flugzeugbau G. m. b. H. Bremen

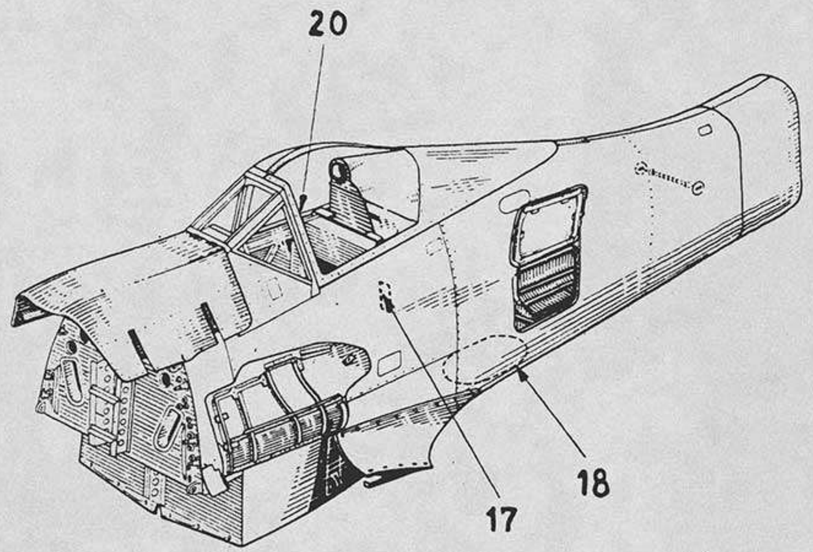


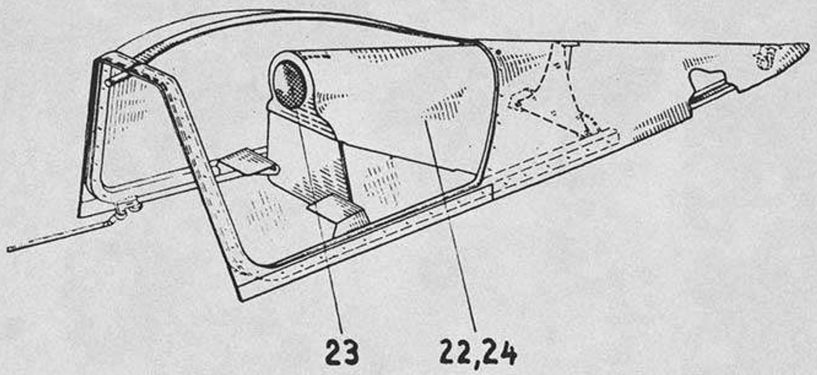




Unbefugte Verwendung ist strafbar und macht schadenersatzpflichtig

Unbefugte Verwendung ist strafbar und macht schadenersatzpflichtig



| Gruppenbenennung | D-9 | D-12 | D-13 |
|---|---|---|---|
| **Klappe im Spant 5** **17** | 190.121-20 | | |
| | R 11 190.121-20 | | |
| **Deckel für Unterschale** **18** Ersatzlösung ist Orts-Nr. 19 | 190.141-43 | | |
| | R 11 190.141-43 | | |
| **Deckel für Unterschale** **(19)** Ersatz für Orts-Nr. 18 | 190.141-26 | | |
| | R 11 190.141-26 | | |
| **Klappe für FT-Raum** **20** | 190.141-23 | | |
| | R 11 190.141-23 | | |
| **Schiebehaube** **22** | 190.1025-01 | | |
| | R 11 190.1025-01 | | |
| **Kopfschutz** **23** | 190.1025-02 | | |
| | R 11 190.1025-02 | | |
| **Verbindungsteile** **24** | 190.1025-03 | | |
| | R 11 190.1025-03 | | |

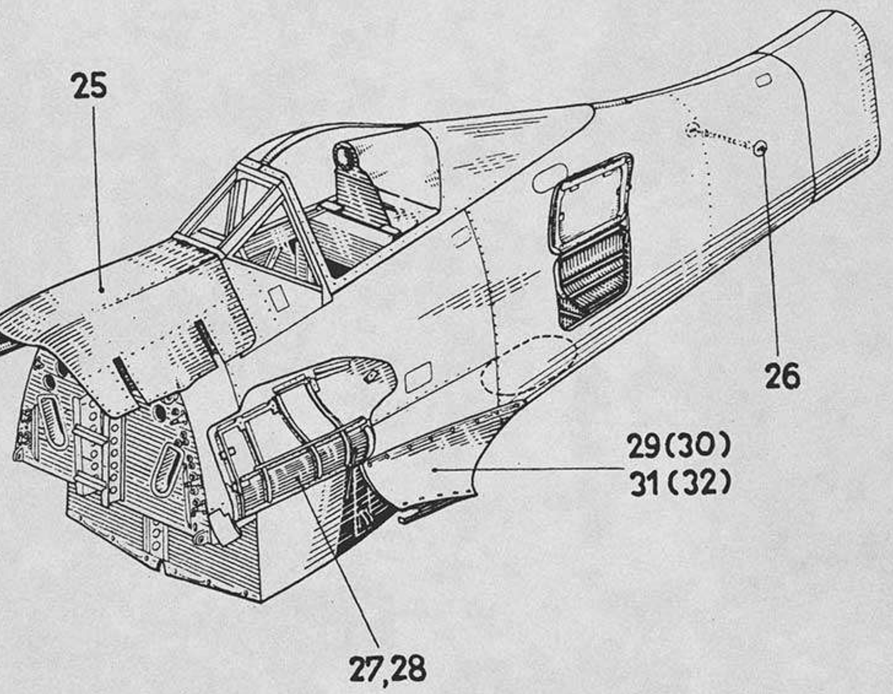


Unbefugte Verwendung ist strafbar und macht schadenersatzpflichtig

Unbefugte Verwendung ist strafbar und macht schadenersatzpflichtig

Ersatzteil-Liste
# Fw 190 D

## Untergruppen-Übersicht



| Gruppenbenennung | D-9 | D-12 | D-13 |
|---|---|---|---|
| **Klappe vor Windschutz** **25** | 190.168-12 | | |
| | R 11 190.168-12 | | |
| **Abdeckung für Aufbockdurchführung** **26** | 190.121-24 | | |
| | R 11 190.121-24 | | |
| **Flügelklappe L** **27** | 190.122-07 | | |
| | R 11 190.122-07 | | |
| **Flügelklappe R** **28** | 190.122-08 | | |
| | R 11 190.122-08 | | |
| **Flügelübergang L** **29** Ersatzlösung ist Orts-Nr. 30 | 190.130-09 | | |
| | R 11 190.130-09 | | |
| **Flügelübergang L** **(30)** Ersatz für Orts-Nr. 29 | 190.130-21 | | |
| | R 11 190.130-21 | | |
| **Flügelübergang R** **31** Ersatzlösung ist Orts-Nr. 32 | 190.130-10 | | |
| | R 11 190.130-10 | | |
| **Flügelübergang R** **(32)** Ersatz für Orts-Nr. 31 | 190.130-22 | | |
| | R 11 190.130-22 | | |



Ausgabe: Oktober 1944 Focke-Wulf Flugzeugbau G. m. b. H. Bremen

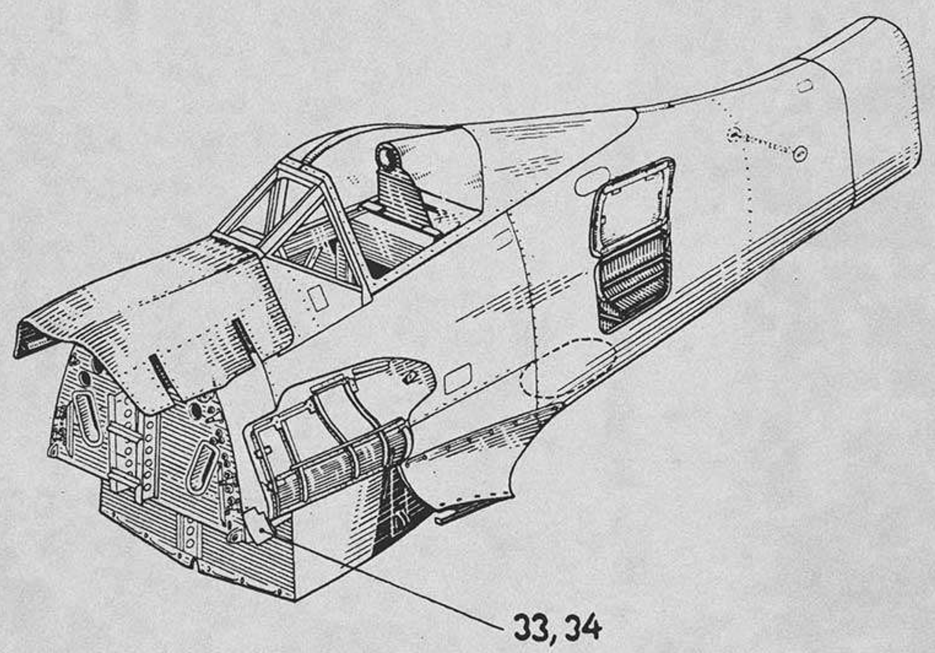


Unbefugte Verwendung ist strafbar und macht schadenersatzpflichtig

Unbefugte Verwendung ist strafbar und macht schadenersatzpflichtig

Ersatzteil-Liste
# Fw 190 D

## Untergruppen-Übersicht

Baugr.-Kennzahl **13**
Seite 6

| Gruppenbenennung | D-9 | D-12 | D-13 |
|---|---|---|---|
| **Beschlagabdeckung L** **33** | 190.121-12 | | |
| | *R 11* 190.121-12 | | |
| **Beschlagabdeckung R** **34** | 190.121-13 | | |
| | *R 11* 190.121-13 | | |



Ausgabe: Oktober 1944 Focke-Wulf Flugzeugbau G. m. b. H. Bremen

www. DeutscheLuftwaffe .de
www. GermanLuftwaffe .com

# Einzelteile
# der
# Konstruktionsgruppe
# 1

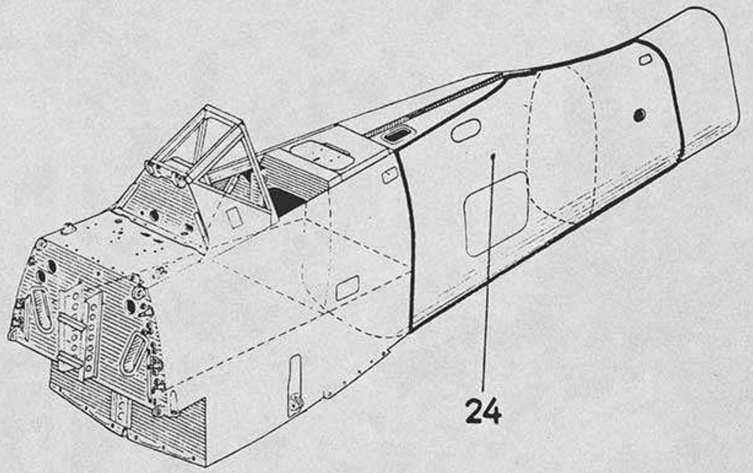


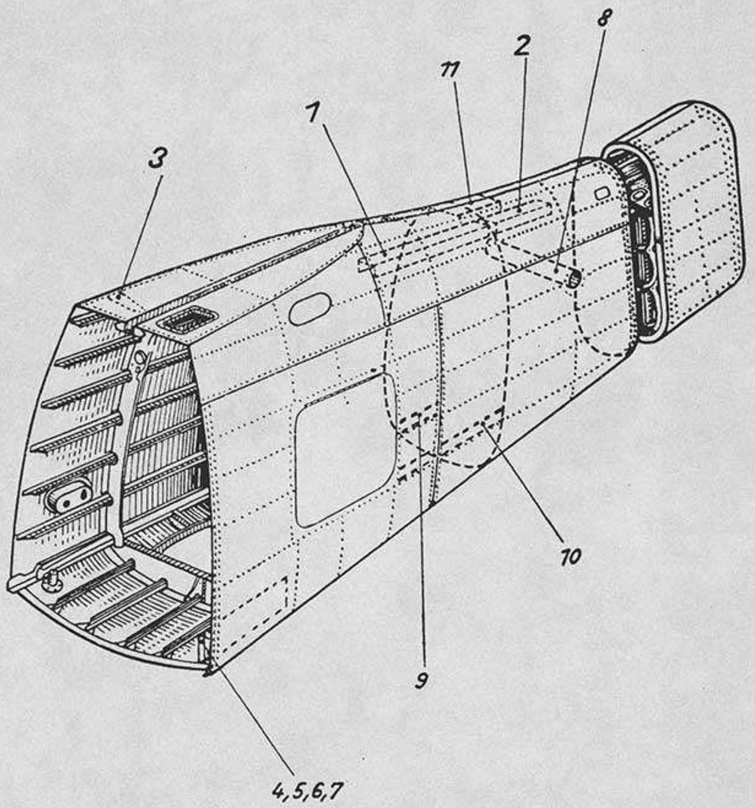


Unbefugte Verwendung ist strafbar und macht schadenersatzpflichtig

Unbefugte Verwendung ist strafbar und macht schadenersatzpflichtig

Ersatzteil-Liste **Fw 190 D** | Rumpfwerk **Rumpf** | Baugr.-Kennzahl **11** | **152.100-18**

| Werkstoff | Stück | Benennung | Ersatzteil-Nr. | Untergruppen-Nr. | Orts-Nr. | Fertigung und Einbau | Bemerkung |
|---|---|---|---|---|---|---|---|
| | | **Einzelteile für Rumpfhinterteil** ..... einschl. Orts-Nr. 1–11 | **152.100–18** | 24 | | | |
| | 1 | **Kabelbahn Spant 11–12** ..... | **190.140-18 H 01** | | 1 | 33 | |
| | 1 | **Kabelbahn Spant 12–13** ..... | **190.140-18 H 02** | | 2 | 33 | |
| | 1 | **Lagerung** ..... | **190.101-18 H 01** | | 3 | 42 | |
| 31 | 1 | Lagerblech ..... | 190.101–1801 | | 4 | 43 | |
| | 1 | Linsenschraube ..... | M 4 16 DIN 85 | | 5 | | |
| | 1 | Gummipuffer ..... | FiG 1263 Form E 24 | | 6 | | |
| | 1 | Sechskantmutter ..... | M 4 AGGN 14487.2 | | 7 | | |
| 31 | 1 | Rohr ..... | 190.101–1805 | | 8 | 33 | |
| 31 | 1 | L-Profil ..... | 152.100–1804 | | 9 | 33 | |
| 31 | 1 | L-Profil ..... | 152.100–1803 | | 10 | 33 | |
| 31 | 1 | Träger ..... | 190.101–1802 | | 11 | 33 | |



Ausgabe: Oktober 1944 Focke-Wulf Flugzeugbau G. m. b. H. Bremen

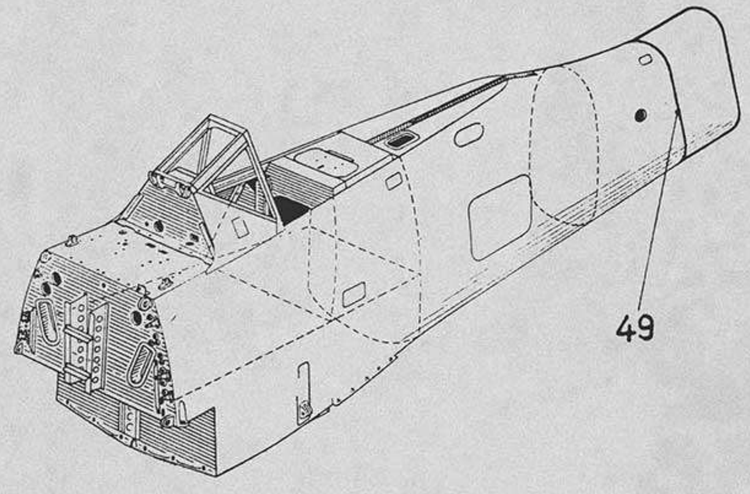


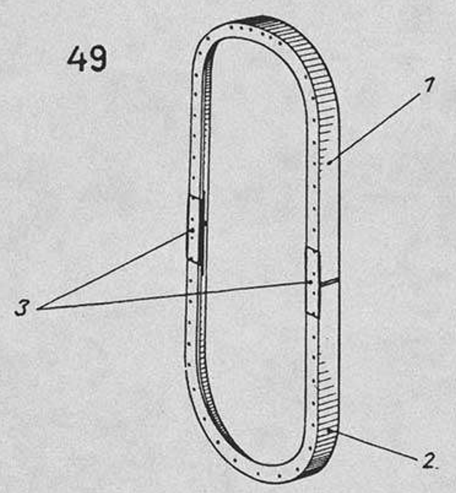


Unbefugte Verwendung ist strafbar und macht schadenersatzpflichtig

Unbefugte Verwendung ist strafbar und macht schadenersatzpflichtig

| Ersatzteil-Liste **Fw 190 D** | Rumpfwerk **Rumpf** | Baugr.-Kennzahl **11** | **152.100-27** |
|---|---|---|---|

| Werkstoff | Stück | Benennung | Ersatzteil-Nr. | Untergruppen-Nr. | Orts-Nr. | Fertigung und Einbau | Bemerkung |
|---|---|---|---|---|---|---|---|
| | **1** | **Spant** ..... | **152.100–27** | **49** | | **43** | |
| | | **einschl. Orts-Nr. 1–3** | | | | | |
| | 1 | Spantprofil..... | 152.100–2701 | | 1 | 43 | |
| | 1 | Spantprofil..... | 152.100–2702 | | 2 | 43 | |
| | 2 | Lasche ..... | 152.100–2703 | | 3 | 43 | |



Ausgabe: Oktober 1944 Focke-Wulf Flugzeugbau G. m. b. H. Bremen

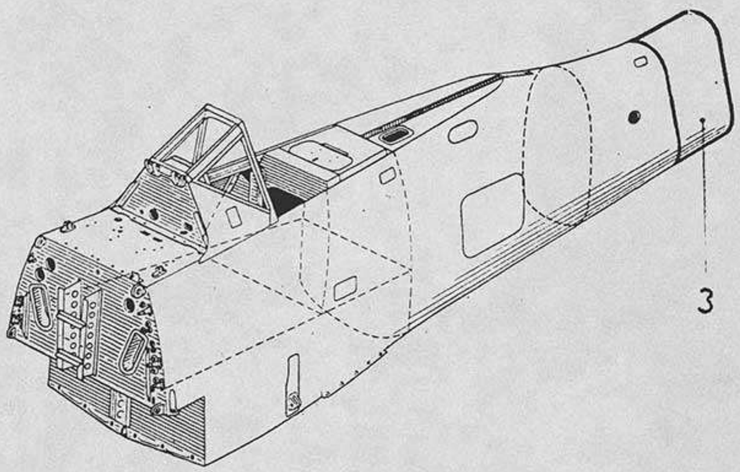


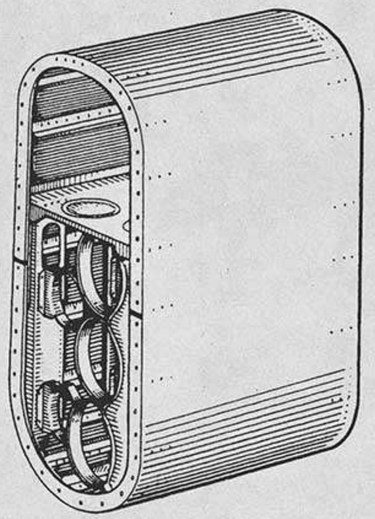

3

Unbefugte Verwendung ist strafbar und macht schadenersatzpflichtig



Unbefugte Verwendung ist strafbar und macht schadenersatzpflichtig

| Ersatzteil-Liste **Fw 190 D** | Rumpfwerk **Rumpf** | Baugr.-Kennzahl **11** | **152.105 Z 04** |
|---|---|---|---|

| Werkstoff | Stück | Benennung | Ersatzteil-Nr. | Untergruppen-Nr. | Orts-Nr. | Fertigung und Einbau | Bemerkung |
|---|---|---|---|---|---|---|---|
| | 1 | Rumpfverlängerung ..... bestehend aus den Untergr. 152.100–27, 105–28, 105–29, 105–30, 105–31 | 152.105 Z 04 | 3 | | 43 | |

Baugr.-Kennzahl **11**

**152.105–28 bis 152.105–30**

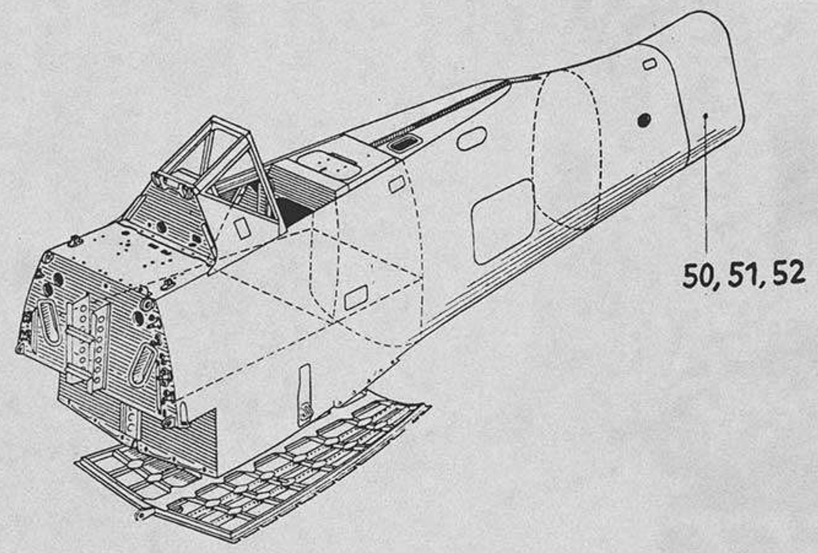


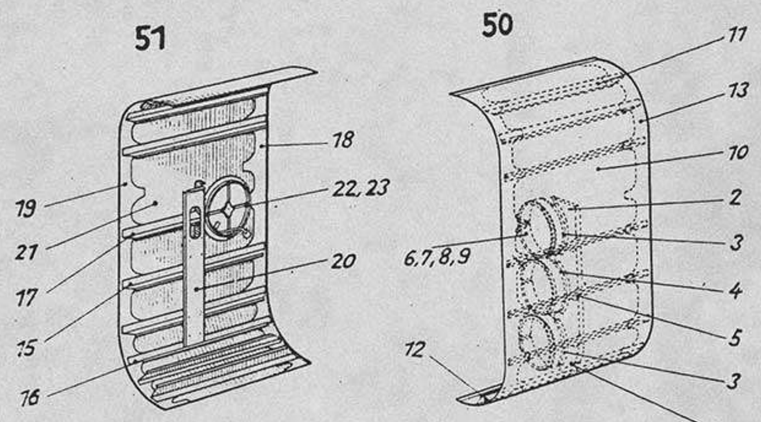


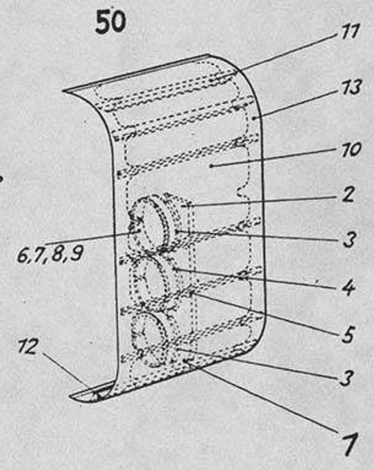


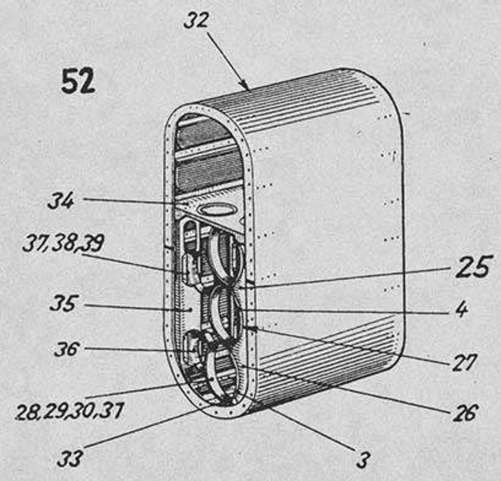


Unbefugte Verwendung ist strafbar und macht schadenersatzpflichtig

Unbefugte Verwendung ist strafbar und macht schadenersatzpflichtig

| Ersatzteil-Liste **Fw 190 D** | Rumpfwerk **Rumpf** | Baugr.-Kennzahl **11** | **152.105-28 bis 152.105-30** |
|---|---|---|---|

| Werkstoff | Stück | Benennung | Ersatzteil-Nr. | Untergruppen-Nr. | Orts-Nr. | Fertigung und Einbau | Bemerkung |
|---|---|---|---|---|---|---|---|
| | **1** | **Schale L** ..... **einschl. Orts-Nr. 1–13** | **152.105–28** | **50** | | **43** | |
| | **1** | **Spant** ..... einschl. Orts-Nr. 2–9 | **152.105-28 H 01** | | **1** | **43** | |
| 31 | 1 | Spantblech ..... | 152.105-2814 | | 2 | 43 | |
| 31 | 2 | Halteblech ..... | 152.105-2815 | | 3 | 33 | |
| 31 | 1 | Halteblech ..... | 152.105-2816 | | 4 | 33 | |
| 31 | 1 | Winkel ..... | 152.105-2817 | | 5 | 33 | |
| | 3 | Bandschloß ..... | BS DIN L 601 | | 6 | | |
| | 3 | Spannband 350 lg. ..... | DIN L 602 | | 7 | | |
| | 3 | Unterlage 450 lg. ..... | 30 DIN 9109 | | 8 | | |
| | 3 | Spannzunge 100 lg. ..... | 20 DIN L 604 | | 9 | | |
| | 1 | Beplankungsblech ..... | 152.105-2801 | | 10 | 43 | |
| | 6 | L-Profil ..... | 152.105-2802 | | 11 | 32 | |
| | 3 | L-Profil ..... | 152.105-2803 | | 12 | 32 | |
| | 2 | Fingerlasche ..... | 152.105-2806 | | 13 | 32 | |
| | **1** | **Schale R** ..... **einschl. Orts-Nr. 15–23** | **152.105–29** | **51** | | **43** | |
| | 5 | L-Profil ..... | 152.100-2802 | | 15 | 43 | |
| | 3 | L-Profil ..... | 152.100-2803 | | 16 | 32 | |
| | 1 | L-Profil ..... | 152.105-2902 | | 17 | 32 | |
| | 1 | Fingerlasche ..... | 152.105-2903 | | 18 | 32 | |
| | 1 | Fingerlasche ..... | 152.100-2906 | | 19 | 32 | |
| | 1 | Spantblech ..... | 152.105-2904 | | 20 | 32 | |
| | 1 | Beplankungsblech ..... | 152.105-2901 | | 21 | 32 | |
| | 1 | Versteifungsring ..... | 1×125 JuN 16416 | | 22 | | |
| | 1 | Handlochdeckel ..... | 125 JuN 16408 | | 23 | | |
| | | **Einzelteile für Rumpfverlängerung** .. **einschl. Orts-Nr. 25–39 u. Orts-Nr. 3, 4 der Untergr. 152.105–28** | **152.105–30** | **52** | | | |
| | **1** | **Träger** ..... einschl. Orts-Nr. 26–31 u. Orts-Nr. 3, 4 der Untergr. 152.105–28 | **152.105-30 H 01** | | **25** | **41** | |
| 31 | 1 | Trägerblech ..... | 152.105-3014 | | 26 | 41 | |
| 31 | 1 | Winkel ..... | 152.105-3017 | | 27 | 22 | |
| | 3 | Bandschloß ..... | B 5 DIN L 601 | | 28 | | |
| | 3 | Spannband 350 lg. ..... | DIN L 602 | | 29 | | |
| | 3 | Unterlage 450 lg. ..... | 30 DIN 9109 | | 30 | | |
| | 3 | Spannzunge 100 lg. ..... | 20 DIN L 604 | | 31 | | |
| 31 | 1 | U-Profil ..... | 152.100-3001 | | 32 | 22 | |
| 31 | 1 | L-Profil ..... | 152.100-2802 | | 33 | 22 | |
| 31 | 1 | Halteblech ..... | 152.100-3001 | | 34 | 21 | |
| 31 | 1 | Trägerblech ..... | 152.100-3002 | | 35 | 21 | |
| | 4 | Halterung für Sauerstoffleitung ..... | Fl 30522 | | 36 | | |
| | 16 | Linsenschraube ..... | M 4×10/10 DIN 85 | | 37 | | |
| | 16 | Scheibe ..... | 4 LgN 14533.1 | | 38 | | |
| | 16 | Sechskantmutter ..... | M 4 AGGN 14487.2 | | 39 | | |



Ausgabe: Oktober 1944 Focke-Wulf Flugzeugbau G. m. b. H. Bremen

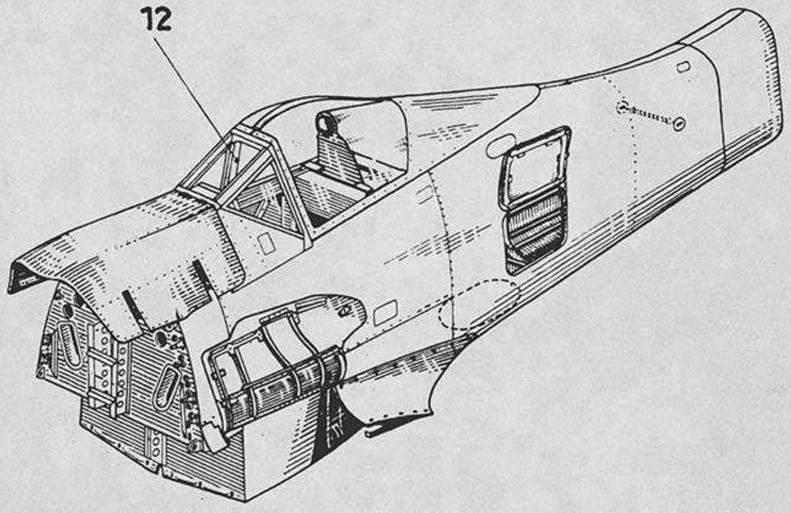


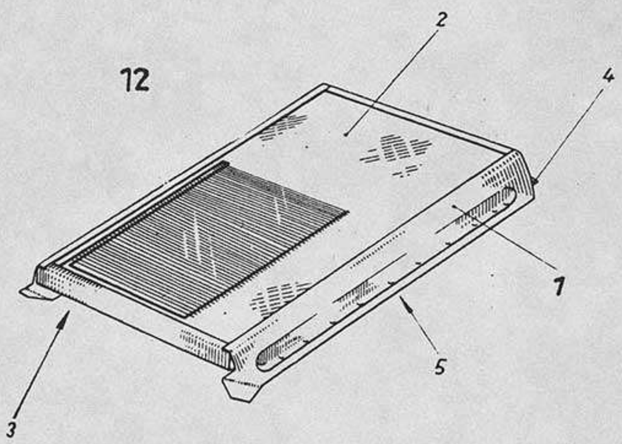


Unbefugte Verwendung ist strafbar und macht schadenersatzpflichtig

Unbefugte Verwendung ist strafbar und macht schadenersatzpflichtig

Ersatzteil-Liste **Fw 190 D** | Rumpfwerk **Rumpfverkleidung** | Baugr.-Kennzahl **13** | **152.120-05**

| Werkstoff | Stück | Benennung | Ersatzteil-Nr. | Untergruppen-Nr. | Orts-Nr. | Fertigung und Einbau | Bemerkung |
|---|---|---|---|---|---|---|---|
| | **1** | **Stirnscheibe** ..... **einschl. Orts-Nr. 1–5** | **152.120–05** | **12** | | **41** | Tr |
| | **1** | **Kassette** ..... | **152.120–04 H 01** | | **1** | **31** | |
| | 1 | Heiz- und Panzerscheibe ..... | 152.120–0509 | | 2 | 42 | |
| | 1 | S-Profil ..... | 152.120–0406 | | 3 | 32 | |
| | 1 | Band ..... | 152.120–0407 | | 4 | 32 | |
| | 1 | S-Profil ..... | 152.120–0408 | | 5 | 32 | |



Ausgabe: Oktober 1944 Focke-Wulf Flugzeugbau G. m. b. H. Bremen

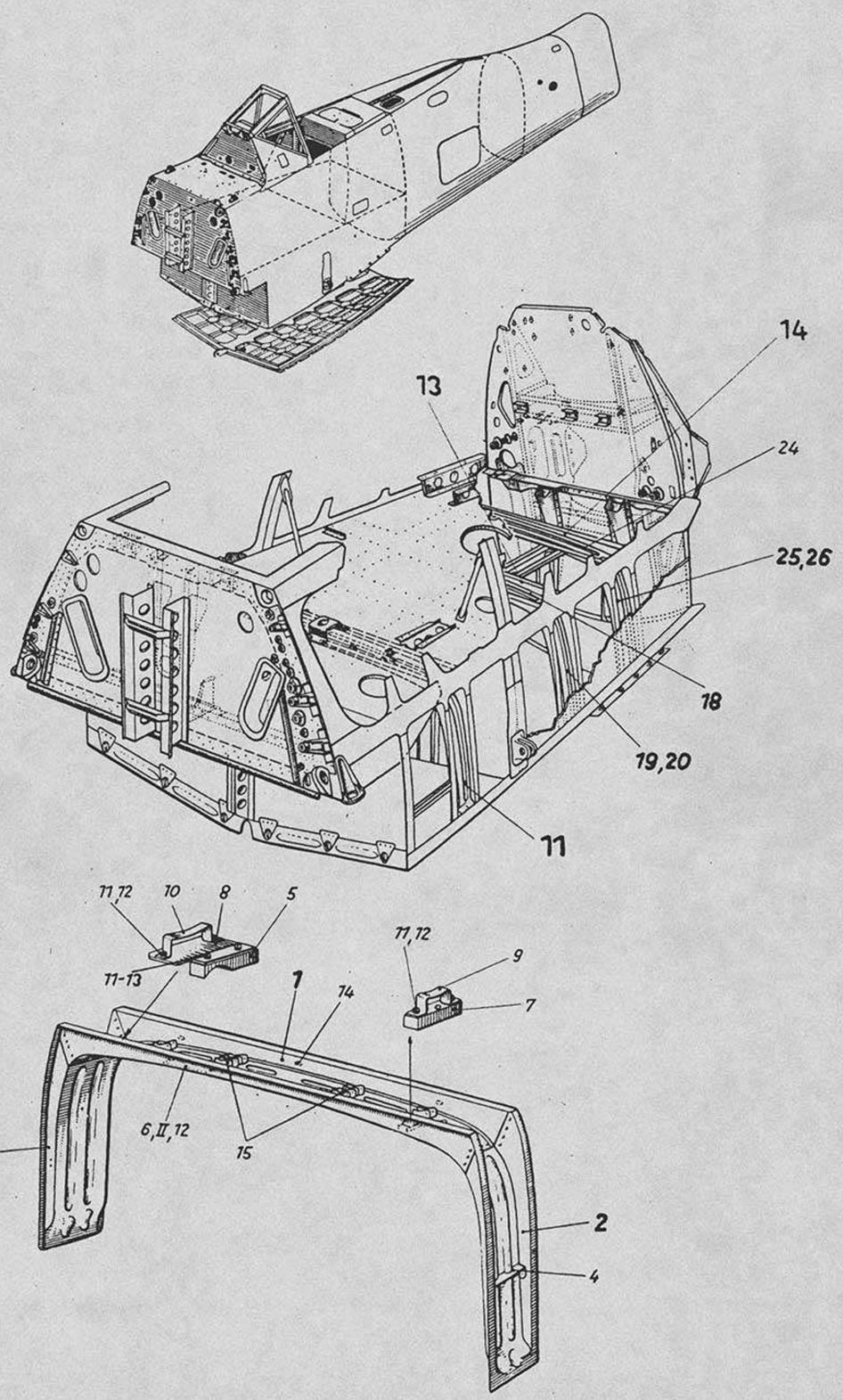


Unbefugte Verwendung ist strafbar und macht schadenersatzpflichtig

Unbefugte Verwendung ist strafbar und macht schadenersatzpflichtig

| Ersatzteil-Liste **Fw 190 D** | Rumpfwerk **Rumpf** | Baugr.-Kennzahl **11** | **190.101-03 bis 190.101-06** |
|---|---|---|---|

| Werkstoff | Stück | Benennung | Ersatzteil-Nr. | Untergruppen-Nr. | Orts-Nr. | Fertigung und Einbau | Bemerkung |
|---|---|---|---|---|---|---|---|
| | **1** | **Spant 3a** ..... **einschl. Orts-Nr. 1–15** | **190.101–03** | **11** | | **43** | |
| | **1** | **Träger** ..... | **190.101-03 H 01** | | **1** | **43** | |
| | **1** | **Seitenteil L** ..... | **190.101-03 H 02** | | **2** | **43** | |
| | **1** | **Seitenteil R** ..... | **190.101-03 H 03** | | **3** | **43** | |
| 1 | 2 | Abschlußblech ..... | 190.101–0339 | | 4 | 32 | |
| Preßholz Kl. B. | 1 | Sockel ..... | 190.101–0319 | | 5 | 22 | |
| | 1 | Sockel ..... | 190.101–0320 | | 6 | 22 | |
| | 1 | Sockel ..... | 190.101–0321 | | 7 | 22 | |
| 31 | 2 | Brücke ..... | 190.101–0322 | | 8 | 21 | |
| 31 | 1 | Schelle ..... | 190.101–0309 | | 9 | 11 | |
| 31 | 2 | Schelle ..... | 190.101–0318 | | 10 | 11 | |
| | 10 | Linsenschraube ..... | M 3×6 DIN 85 | | 11 | | |
| | 10 | Federring ..... | B 3 DIN 127 | | 12 | | |
| | 4 | Sechskantmutter ..... | M 3 DIN 934 | | 13 | | |
| | 4 | Annietmutter ..... | M 4 LgN 14477 | | 14 | | |
| | 8 | Leitungshalter ..... | Fl 32958 | | 15 | | |
| | **1** | **Spant 5a** ..... **einschl. Orts-Nr. 18–20** | **190.101–05** | **13** | | **43** | |
| | **1** | **Träger** ..... | **190.101-05 H 01** | | **18** | **43** | |
| | **1** | **Seitenteil L** ..... | **190.101-05 H 02** | | **19** | **43** | |
| | **1** | **Seitenteil R** ..... | **190.101-05 H 03** | | **20** | **43** | |
| | **1** | **Spant 6a** ..... **einschl. Orts-Nr. 24–26** | **190.101–06** | **14** | | **43** | |
| | **1** | **Träger** ..... | **190.101-06 H 01** | | **24** | **43** | |
| | **1** | **Seitenteil L** ..... | **190.101-06 H 02** | | **25** | **43** | |
| | **1** | **Seitenteil R** ..... | **190.101-06 H 03** | | **26** | **43** | |



Ausgabe: Oktober 1944 Focke-Wulf Flugzeugbau G. m. b. H. Bremen

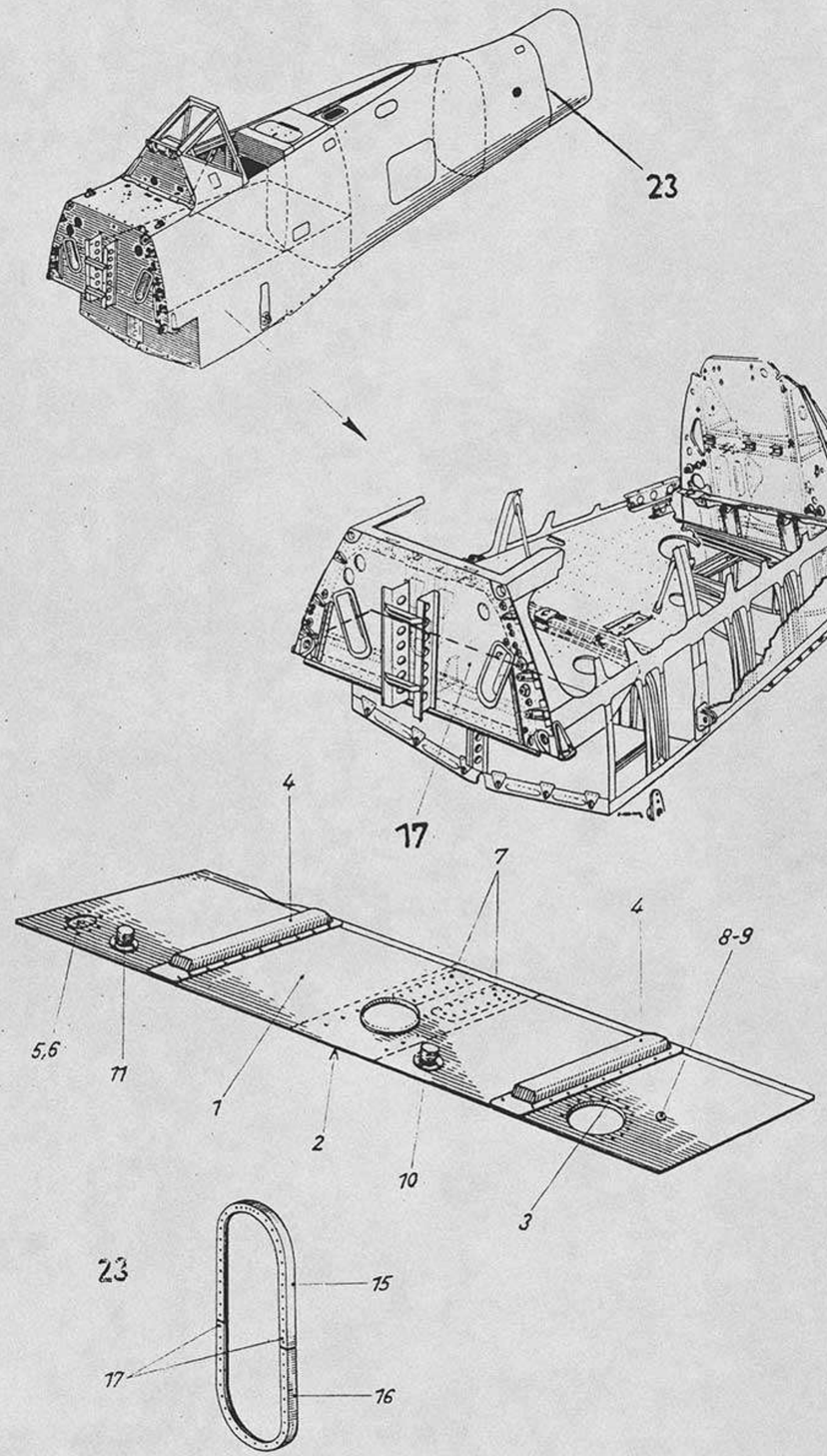


Unbefugte Verwendung ist strafbar und macht schadenersatzpflichtig

Unbefugte Verwendung ist strafbar und macht schadenersatzpflichtig

| Ersatzteil-Liste **Fw 190 D** | Rumpfwerk **Rumpf** | Baugr.-Kennzahl **11** | **190.101-09** bis **190.101-17** |
|---|---|---|---|

| Werkstoff | Stück | Benennung | Ersatzteil-Nr. | Untergruppen-Nr. | Orts-Nr. | Fertigung und Einbau | Bemerkung |
|---|---|---|---|---|---|---|---|
| | **1** | **Decke Feld 1 u. 2** ..... **einschl. Orts-Nr. 1–11** | **190.101–09** | **17** | | **43** | |
| 31 | 1 | Deckenblech ..... | 190.101–0901 | | 1 | 33 | |
| 1 | 1 | Versteifungsblech ..... | 190.101–0920 | | 2 | 43 | |
| 1 | 1 | Rosette ..... | 190.101–0921 | | 3 | 43 | |
| 1 | 2 | Aussteifung ..... | 190.101–0922 | | 4 | 43 | |
| K.-Harz Dynal N 5 | 2 | Manschette ..... | 190.101–0923 | | 5 | 43 | |
| Buna 95 | 2 | Dichtung ..... | 190.101–0906 | | 6 | 22 | |
| 1 | 2 | Kantenhalterung ..... | 190.101–0907 | | 7 | 42 | |
| 31 | 2 | Schlitzschraube ..... | 190.101–0908 | | 8 | 41 | Tr |
| | 1 | Sechskantmutter ..... | M14×1,5 AGGN 14488 | | 9 | | |
| | 1 | Flanschdoppelstutzen ..... | 13 DIN 7616 L 3 | | 10 | | |
| | 1 | Flanschdoppelstutzen ..... | 10 DIN 7616 L 1 | | 11 | | |
| | **1** | **Spant 14** ..... **einschl. Orts-Nr. 15–17** | **190.101–17** | **23** | | **43** | |
| 31 | 1 | Spantprofil ..... | 190.101–1701 | | 15 | 43 | |
| 31 | 1 | Spantprofil ..... | 190.101–1702 | | 16 | 43 | |
| 31 | 2 | Lasche ..... | 190.101–1703 | | 17 | 22 | |



Ausgabe: Oktober 1944 Focke-Wulf Flugzeugbau G. m. b. H. Bremen

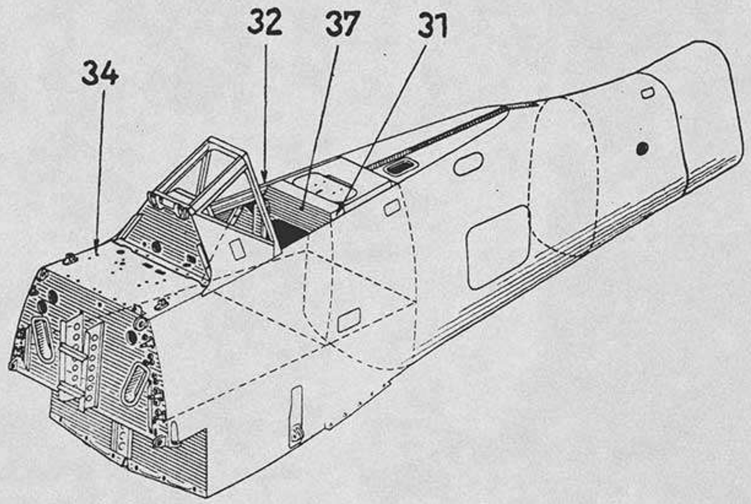


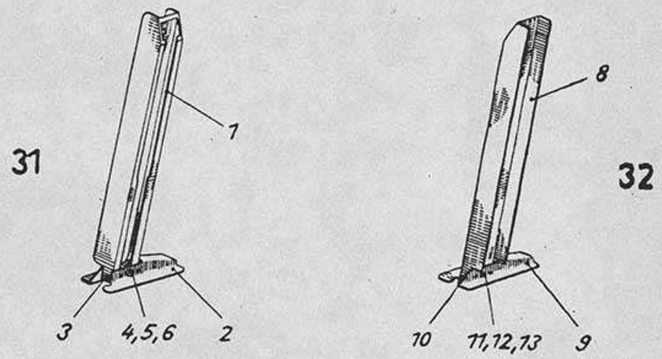





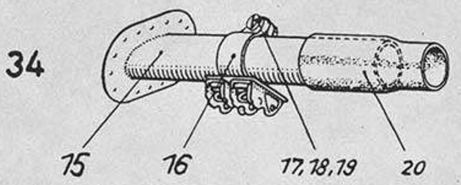


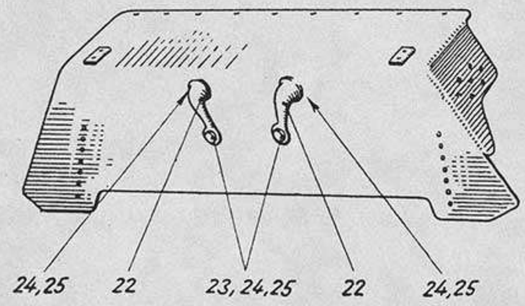




Unbefugte Verwendung ist strafbar und macht schadenersatzpflichtig

Unbefugte Verwendung ist strafbar und macht schadenersatzpflichtig

| Ersatzteil-Liste **Fw 190 D** | Rumpfwerk **Rumpf** | Baugr.-Kennzahl **11** | **190.101-28** bis **190.101-34** |
|---|---|---|---|

| Werkstoff | Stück | Benennung | Ersatzteil-Nr. | Untergruppen-Nr. | Orts-Nr. | Fertigung und Einbau | Bemerkung |
|---|---|---|---|---|---|---|---|
| | **1** | **Sitzlagerung L** ..... **einschl. Orts-Nr. 1–6** | **190.101–28** | **31** | | **43** | |
| 31 | 1 | Führungsschiene ..... | 190.101–2801 | | 1 | 43 | |
| 31 | 1 | Sockel ..... | 190.101–2802 | | 2 | 43 | |
| Bu 7 | 1 | Anschlag ..... | 190.101–2814 | | 3 | 22 | |
| | 1 | Senkschraube ..... | M 5×22 DIN 63 | | 4 | | |
| | 1 | Federring ..... | B 5 DIN 127 | | 5 | | |
| | 1 | Sechskantmutter ..... | M 5 LgN 14483.1 | | 6 | | |
| | **1** | **Sitzlagerung R** ..... **einschl. Orts-Nr. 8–13** | **190.101–29** | **32** | | **43** | |
| 31 | 1 | Führungsschiene ..... | 190.101–2901 | | 8 | 43 | |
| 31 | 1 | Sockel ..... | 190.101–2902 | | 9 | 43 | |
| Bu 7 | 1 | Anschlag ..... | 190.101–2914 | | 10 | 22 | |
| | 1 | Senkschraube ..... | M 5×22 DIN 63 | | 11 | | |
| | 1 | Federring ..... | B 5 DIN 127 | | 12 | | |
| | 1 | Sechskantmutter ..... | M 5 LgN 14483.1 | | 13 | | |
| | **1** | **Halterung für Leuchtpistole** ..... **einschl. Orts-Nr. 15–20** | **190.101–31** | **34** | | **31** | |
| | **1** | **Halterung** ..... | **190.101–31 H 01** | | **15** | **42** | |
| | **1** | **Schelle** ..... einschl. Orts-Nr. 17–20 | **190.101–31 H 02** | | **16** | **31** | Tr |
| | 1 | Linsenschraube ..... | M 5×26 DIN 85 | | 17 | | |
| | 1 | Federring ..... | B 5 DIN 127 | | 18 | | |
| | 1 | Sechskantmutter ..... | M 5 LgN 14483.1 | | 19 | | |
| | 1 | Schlauch ..... | 190.101–3109 | | 20 | | |
| | **1** | **Schulterschutz** ..... **einschl. Orts-Nr. 22–25** | **190.101–34** | **37** | | **43** | |
| | 2 | Öse ..... | 190.111–0113 | | 22 | 41 | |
| | 2 | Sechskantschraube ..... | 8×18 LgN 14180 | | 23 | | |
| | 4 | Kronenmutter ..... | M 8 LgN 14488 | | 24 | | |
| | 4 | Splint ..... | 2×18 DIN 94 | | 25 | | |

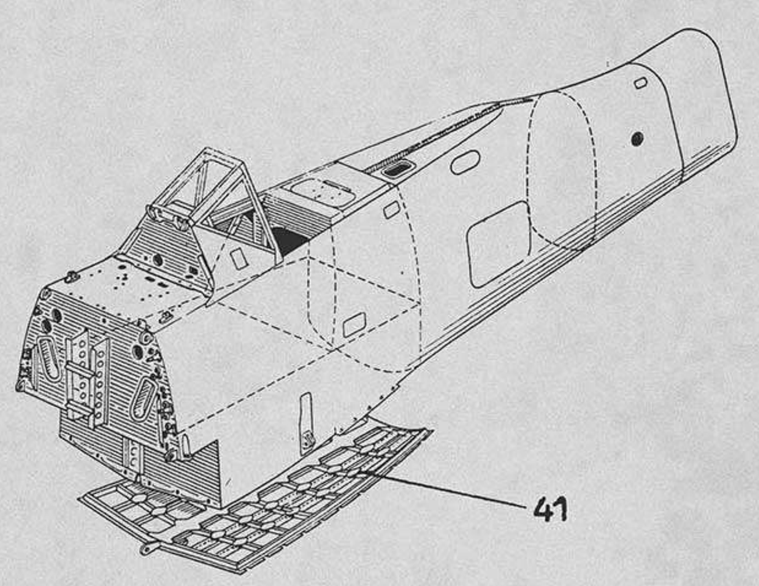


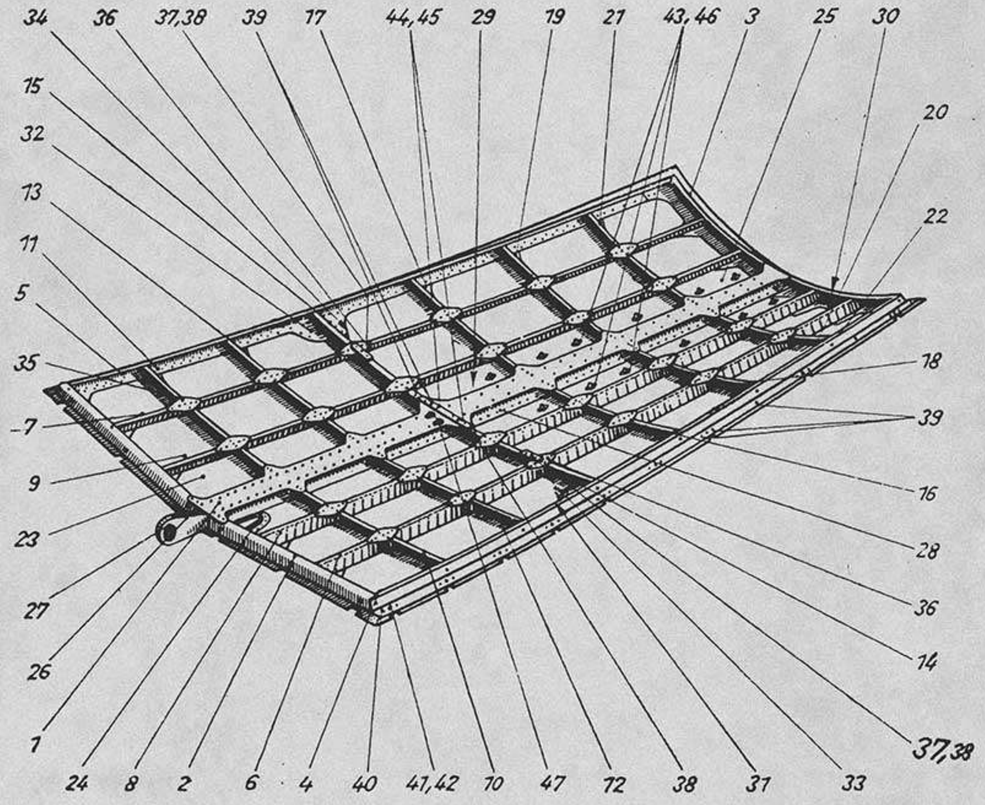


Unbefugte Verwendung ist strafbar und macht schadenersatzpflichtig

Unbefugte Verwendung ist strafbar und macht schadenersatzpflichtig

Ersatzteil-Liste **Fw 190 D** | Rumpfwerk **Rumpf** | Baugr.-Kennzahl **11** | **190.101-36**

| Werkstoff | Stück | Benennung | Ersatzteil-Nr. | | Untergruppen-Nr. | Orts-Nr. | Fertigung und Einbau | Bemerkung |
|---|---|---|---|---|---|---|---|---|
| | **1** | **Behälterraumklappe** ..... **einschl. Orts-Nr. 1–47** | **190.101–36** | | **41** | | **41** | |
| 31 | 1 | Fingerlasche | 190.101–3611 | | | 1 | 43 | |
| 31 | 1 | Spantsegment | 190.101–3612 | | | 2 | 43 | |
| 31 | 1 | Spantsegment | 190.101–3613 | | | 3 | 43 | |
| 31 | 1 | Randleiste | 190.101–3636 | | | 4 | 43 | |
| 31 | 1 | Randleiste | 190.101–3627 | | | 5 | 43 | |
| 31 | 1 | Stringer | 190.101–3628 | | | 6 | 43 | |
| 31 | 1 | Stringer | 190.101–3629 | | | 7 | 43 | |
| 31 | 1 | Stringer | 190.101–3630 | | | 8 | 43 | |
| 31 | 1 | Stringer | 190.101–3631 | | | 9 | 43 | |
| 31 | 1 | Spantsegment | 190.101–3614 | | | 10 | 43 | |
| 31 | 1 | Spantsegment | 190.101–3615 | | | 11 | 43 | |
| 31 | 1 | Spantsegment | 190.101–3616 | | | 12 | 43 | |
| 31 | 1 | Spantsegment | 190.101–3617 | | | 13 | 43 | |
| 31 | 1 | Spantsegment | 190.101–3618 | | | 14 | 43 | |
| 31 | 1 | Spantsegment | 190.101–3619 | | | 15 | 43 | |
| 31 | 1 | Spantsegment | 190.101–3620 | | | 16 | 43 | |
| 31 | 1 | Spantsegment | 190.101–3621 | | | 17 | 43 | |
| 31 | 1 | Spantsegment | 190.101–3622 | | | 18 | 43 | |
| 31 | 1 | Spantsegment | 190.101–3623 | | | 19 | 43 | |
| 31 | 1 | Spantsegment | 190.101–3624 | | | 20 | 43 | |
| 31 | 1 | Spantsegment | 190.101–3625 | | | 21 | 43 | |
| 31 | 1 | Beplankungsblech | 190.101–3632 | | | 22 | 43 | |
| 31 | 1 | Beplankungsblech | 190.101–3633 | | | 23 | 43 | |
| | 1 | Rosette | 190.101–3679 | | | 24 | | |
| 31 | 1 | Beplankungsblech | 190.101–3637 | | | 25 | 33 | |
| 1 | 1 | Lagerzunge | 190.101–3684 | | | 26 | 43 | |
| | 1 | Gelenklager | Gl 20 | DIN L 351 | | 27 | | |
| 31 | 1 | Hauptprofil | 190.101–3609 | | | 28 | | |
| 31 | 1 | Hauptprofil | 190.101–3610 | | | 29 | 43 | |
| 1 | 1 | Lasche | 190.101–3606 | | | 30 | 43 | |
| | 1 | Lasche | 190.101–3607 | | | 31 | 43 | |
| 1 | 1 | Lasche | 190.101–3608 | | | 32 | 43 | |
| Preßholz Kl.B. | 1 | Verstärkung L | 190.101–3692 | | | 33 | 43 | |
| | 1 | Verstärkung R | 190.101–3693 | | | 34 | 43 | |
| 31 | 22 | Knotenblech | 190.101–3636 | | | 35 | 22 | |
| 31 | 2 | Knotenblech | 190.101–3638 | | | 36 | 22 | |
| | **2** | **Führungsflansch** | **190.101–36 H 01** | | | **37** | **41** | |
| | 2 | Sechskantschraube | M 8×48 | LgN 14181 | | 38 | | |
| 1 | 4 | Sechskantschraube | 190.101–3686 | | | 39 | 41 | Tr |
| | 58 | Abstandsscheibe | 190.101–3689 | | | 40 | 21 | |
| | 29 | Sechskantschraube | 190.101–3639 | | | 41 | 41 | Tr |
| | 29 | Scheibe | 8 | LgN 14533.1 | | 42 | | |
| | 12 | Zackenscheibe | 190.101–3683 | | | 43 | 44 | |
| | 2 | Senkschraube | M 5×28 | DIN 63 | | 44 | | |
| | 2 | Sechskantmutter | M 5 | AGGN 14487.2 | | 45 | | |
| | 12 | Senkannietmutter | M 5 | LgN 14479 | | 46 | | |
| | 2 | Spielmutter | M 8 | FwN 14486.1 | | 47 | | |



Ausgabe: Oktober 1944 Focke-Wulf Flugzeugbau G. m. b. H. Bremen

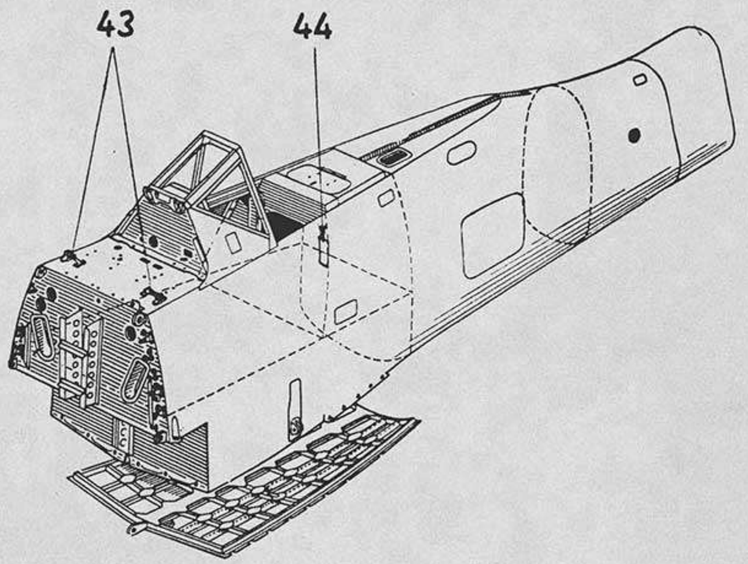


43

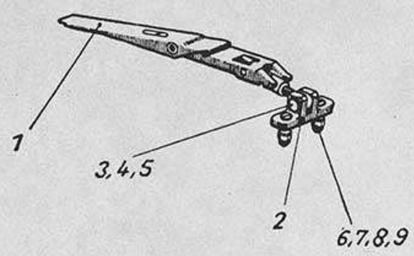


44

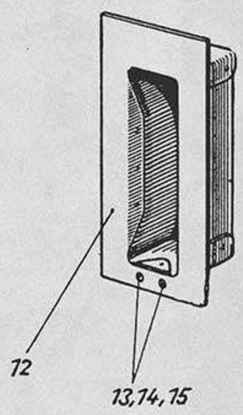


Unbefugte Verwendung ist strafbar und macht schadenersatzpflichtig



Unbefugte Verwendung ist strafbar und macht schadenersatzpflichtig

Ersatzteil-Liste **Fw 190 D** | Rumpfwerk **Rumpf** | Baugr.-Kennzahl **11** | **190.101-38 bis 190.101-39**

| Werkstoff | Stück | Benennung | Ersatzteil-Nr. | | Untergruppen-Nr. | Orts-Nr. | Fertigung und Einbau | Bemerkung |
|---|---|---|---|---|---|---|---|---|
| | **2** | **Riegelbeschlag am Obergurt** ..... **einschl. Orts-Nr. 1-9** | | **190.101–38** | **43** | | **41** | |
| | 1 | Hutschloß ..... Lieferant: Fluggerätebau, Berlin | | 108–200 | | 1 | | |
| 31 | 1 | Lagerbock ..... | | 190.101–3801 | | 2 | 41 | Tr |
| | 1 | Splintbolzen ..... | 8×28 | LgN 15229 | | 3 | | |
| | 1 | Scheibe ..... | 8 | LgN 14533.2 | | 4 | | |
| | 1 | Splint ..... | 3×15 | DIN 94 | | 5 | | |
| | 2 | Senkschraube ..... | M 6×20 | DIN 63 | | 6 | | |
| | 2 | Scheibe ..... | 6 | LgN 14533.2 | | 7 | | |
| | 2 | Kronenmutter ..... | M 6 | LgN 14488 | | 8 | | |
| | 2 | Splint ..... | 1,5×15 | DIN 94 | | 9 | | |
| | **1** | **Kasten in Spant 5** ..... **einschl. Orts-Nr. 12–15** | | **190.101–39** | **44** | | **43** | |
| | 1 | Kasten ..... | | 190.101–3905 | | 12 | 41 | |
| | 2 | Linsenschraube ..... | M 4×12 | DIN 85 | | 13 | | |
| | 2 | Federring ..... | B 4 | DIN 127 | | 14 | | |
| | 2 | Sechskantmutter ..... | M 4 | LgN 14483.1 | | 15 | | |

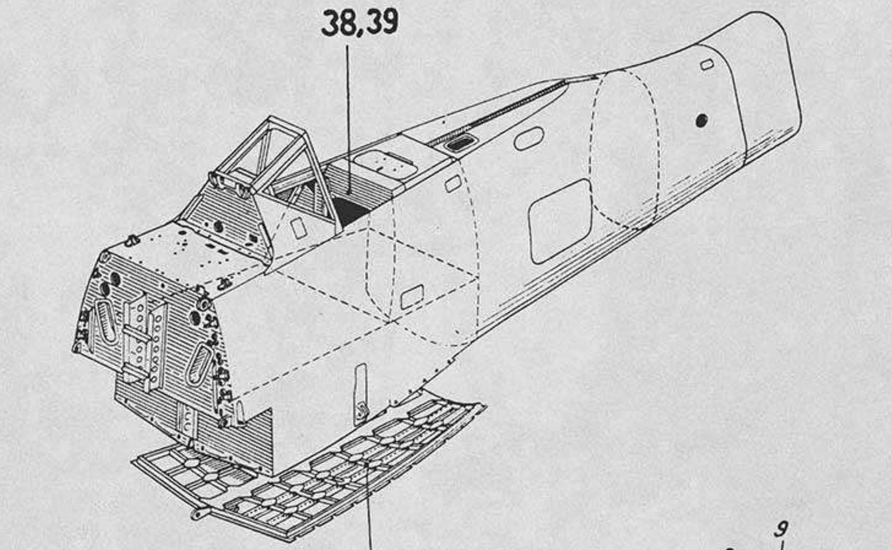


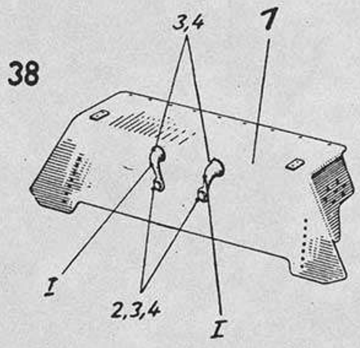


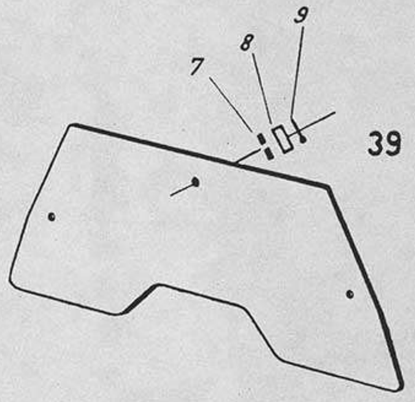


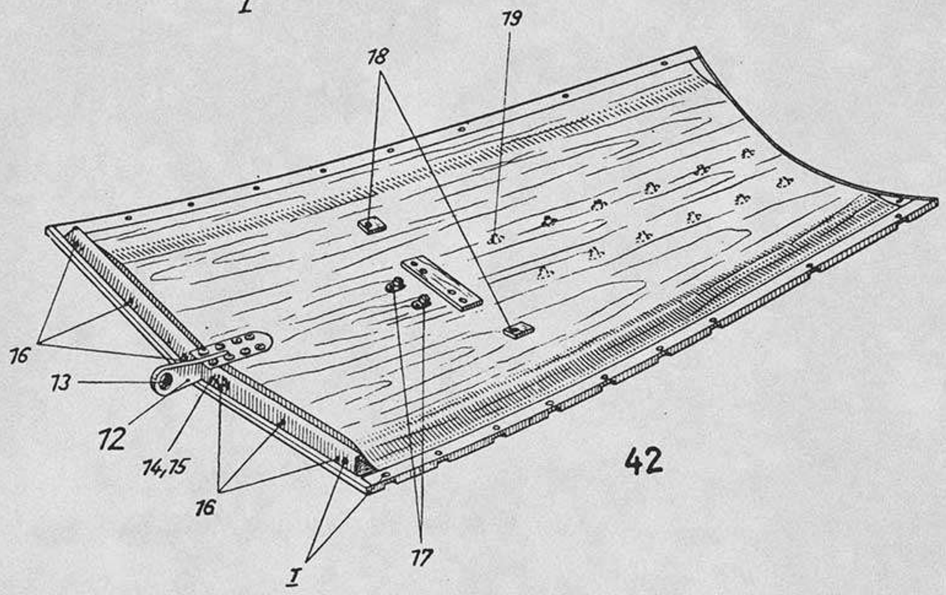


Unbefugte Verwendung ist strafbar und macht schadenersatzpflichtig

Unbefugte Verwendung ist strafbar und macht schadenersatzpflichtig

| Ersatzteil-Liste **Fw 190 D** | Rumpfwerk **Rumpf** | Baugr.-Kennzahl **11** | **190.102-42** bis **190.102-52** |
|---|---|---|---|

| Werkstoff | Stück | Benennung | Ersatzteil-Nr. | | Untergruppen-Nr. | Orts-Nr. | Fertigung und Einbau | Bemerkung |
|---|---|---|---|---|---|---|---|---|
| | **1** | **Schulterschutz** ..... **einschl. Orts-Nr. 1–4 u. Orts-Nr. 22 der Untergr. 190.101-34** | **190.102–42** | | **38** | **I** | **43** | |
| | **1** | **Träger** ..... | **190.102-42 H 01** | | | **1** | **43** | |
| | 2 | Sechskantschraube ..... | M 8×18 | LgN 14180 | | 2 | | |
| | 4 | Kronenmutter ..... | M 8 | LgN 14488 | | 3 | | |
| | 4 | Splint ..... | 2×18 | DIN 94 | | 4 | | |
| | **1** | **Schutzplatte für Schulterschutz** ..... **einschl. Orts-Nr. 7–9** | **190.102–43** | | **39** | | **41** | |
| | 3 | Scheibe ..... | 8 | LgN 14533 | | 7 | | |
| | 3 | Kronenmutter ..... | M 8 | LgN 14488 | | 8 | | |
| | 3 | Splint ..... | 2×18 | DIN 94 | | 9 | | |
| | **1** | **Behälterraumklappe** ..... **einschl. Orts-Nr. 12–18 u. Orts-Nr. 39, 41 der Untergr. 190.101-36** | **190.102–52** | | **42** | **I** | **41** | |
| | **1** | **Holmbeschlag** ..... einschl. Orts-Nr. 13 | **190.102-52 H 01** | | | **12** | **43** | |
| | 1 | Gelenklager ..... | Gl 20 | DIN L 351 | | 13 | | |
| | 10 | Rohrstück ..... | | 190.102–5254 | | 14 | 22 | |
| | 20 | Scheibe ..... | | 190.102–5255 | | 15 | 22 | |
| | 6 | Spielmutter ..... | M 8 | FwN 14486.1 | | 16 | | |
| | 2 | Spielmutter ..... | M 6 | FwN 14486.1 | | 17 | | |
| | 2 | Sechskantschraube ..... | M 8×48 | FwN 14180.1 | | 18 | | |



Ausgabe: Oktober 1944 Focke-Wulf Flugzeugbau G. m. b. H. Bremen

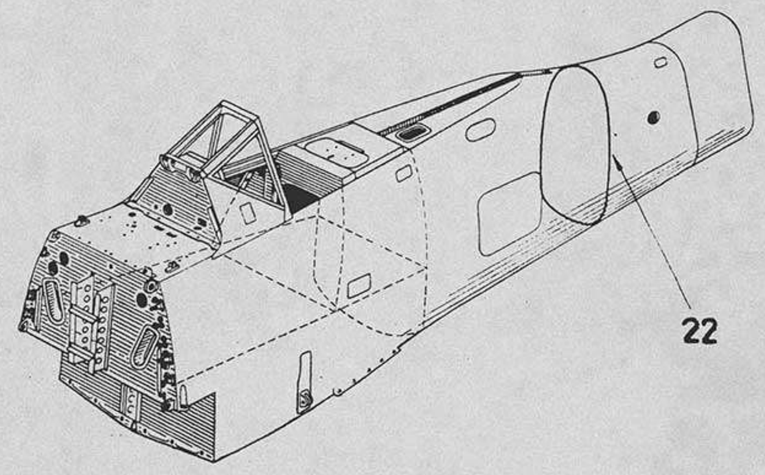


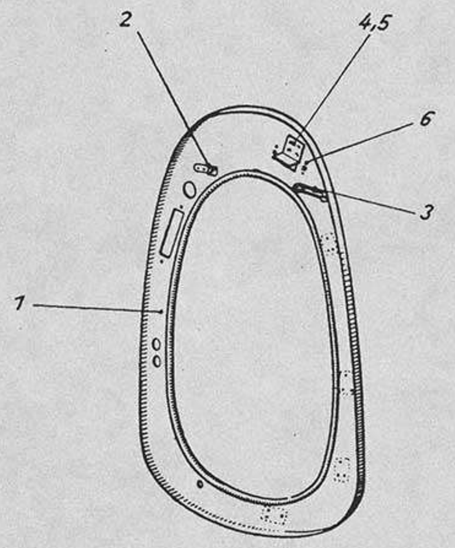


22



Unbefugte Verwendung ist strafbar und macht schadenersatzpflichtig

Unbefugte Verwendung ist strafbar und macht schadenersatzpflichtig

Ersatzteil-Liste **Fw 190 D** | Rumpfwerk **Rumpf** | Baugr.-Kennzahl **11** | **190.108-16**

| Werkstoff | Stück | Benennung | Ersatzteil-Nr. | Untergruppen Nr. | Orts-Nr. | Fertigung und Einbau | Bemerkung |
|---|---|---|---|---|---|---|---|
| | **1** | **Spant 12** ..... **einschl. Orts-Nr. 1–6** | **190.108–16** | **22** | | **43** | |
| 31 | 1 | Spantblech ..... | 190.108–1601 | | 1 | 43 | |
| 31 | 1 | Drahthalter ..... | 190.108–1602 | | 2 | 11 | |
| 1 | 1 | Spannzunge ..... | 190.108–1603 | | 3 | 22 | |
| 31 | 1 | Winkel ..... | 190.108–1233 | | 4 | 11 | |
| 31 | 1 | Winkel ..... | 190.108–1237 | | 5 | 11 | |
| | 2 | Annietmutter..... | M 5 LgN 14477 | | 6 | | |

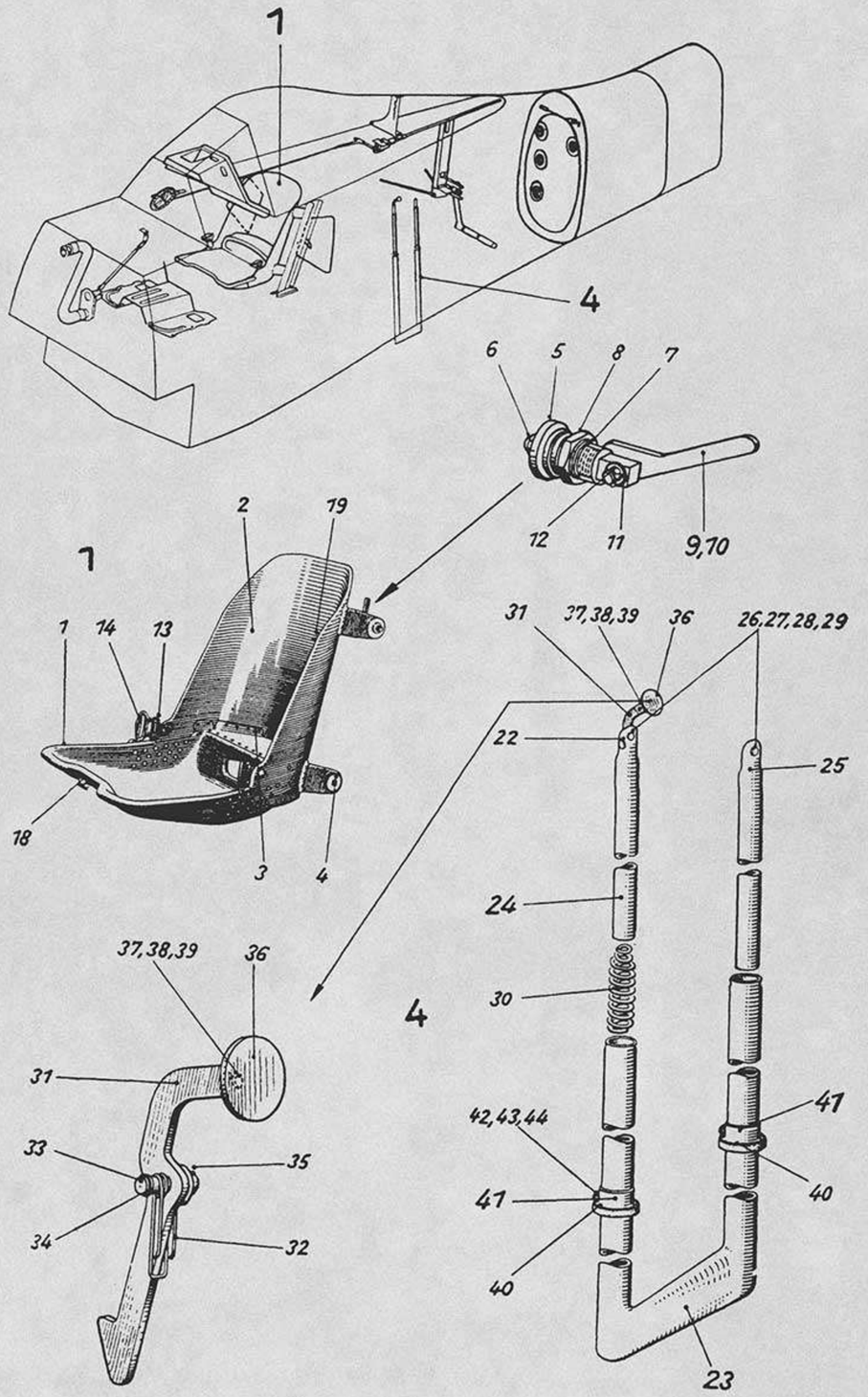


Unbefugte Verwendung ist strafbar und macht schadenersatzpflichtig

Unbefugte Verwendung ist strafbar und macht schadenersatzpflichtig

| Ersatzteil-Liste **Fw 190 D** | Rumpfwerk **Rumpfeinrichtung** | Baugr.-Kennzahl **12** | **190.111-01** bis **190.111-02** |
|---|---|---|---|

| Werkstoff | Stück | Benennung | Ersatzteil-Nr. | Untergruppen-Nr. | Orts-Nr. | Fertigung und Einbau | Bemerkung |
|---|---|---|---|---|---|---|---|
| | **1** | **Führersitz** ..... einschl. Orts-Nr. 1–19 | **190.111–01** | **1** | | **41** | |
| 31 | 1 | Sitzwanne ..... | 190.111–0101 | | 1 | 43 | |
| | **1** | **Rückenwanne** ..... | **190.111–01 H 01** | | **2** | **43** | |
| 31 | 1 | Deckblech ..... | 190.111–0102 | | 3 | 43 | |
| 1 | 2 | Führungsstück ..... | 190.111–0109 | | 4 | 41 | |
| 11 | 2 | Buchse ..... | 190.111–0114 | | 5 | 41 | |
| 1 | 2 | Riegelbolzen ..... | 190.111–0105 | | 6 | 41 | |
| 1 | 2 | Druckfeder ..... | 190.111–0106 | | 7 | 41 | Tr |
| | 2 | Sechskantmutter ..... | M 28 × 1,5 LgN 14484.1 | | 8 | | |
| | **1** | **Hebel L** ..... | **190.111–01 H 02** | | **9** | **41** | Tr |
| | **1** | **Hebel R** ..... | **190.111–01 H 03** | | **10** | **41** | Tr |
| | 2 | Scheibe ..... | 8 LgN 14533.1 | | 11 | | |
| | 2 | Splint ..... | 3 × 15 DIN 94 | | 12 | | |
| 1 | 2 | Schäkel ..... | 190.111–0135 | | 13 | 41 | Tr |
| | 2 | Gelenköse ..... | FI 30219 | | 14 | | |
| | 2 | Sechskantbolzen ..... | 8 × 24 DIN 9346 | | 15 | | |
| | 2 | Kronenmutter ..... | M 8 LgN 14488 | | 16 | | |
| | 2 | Splint ..... | 1,5 × 12 DIN 94 | | 17 | | |
| | 1 | Schelle ..... | 26 FwN 15824.2 | | 18 | | |
| | 1 | Bauteilschild ..... | 13 × 37 LgN 16614.3 | | 19 | | |
| | **1** | **Leiter** ..... einschl. Orts-Nr. 22–44 | **190.111–02** | **4** | | **41** | Tr |
| | **1** | **Führung** ..... | **190.111–02 H 01** | | **22** | | |
| | **1** | **Schiebeleiter** ..... | **190.111–02 H 02** | | **23** | **41** | Tr |
| | **1** | **Schweißholm** ..... | **190.111–02 H 03** | | **24** | **41** | |
| 1 | 1 | Leiterholm ..... | 190.111–0204 | | 25 | 41 | |
| | 2 | Sechskantbolzen ..... | 6 × 11 LgN 14144.5 | | 26 | | |
| | 2 | Scheibe ..... | 6 LgN 14533.1 | | 27 | | |
| | 2 | Federring ..... | B 6 DIN 127 | | 28 | | |
| | 2 | Sechskantmutter ..... | M 6 LgN 14483.1 | | 29 | | |
| 1 | 1 | Feder ..... | 190.111–0208 | | 30 | | |
| 31 | 1 | Hebel ..... | 190.111–0206 | | 31 | | |
| 1 | 1 | Feder ..... | 190.111–0209 | | 32 | | |
| | 1 | Bolzen ..... | 4 × 24 LgN 15229 | | 33 | | |
| | 2 | Scheibe ..... | 4 LgN 14533.1 | | 34 | | |
| | 1 | Splint ..... | 1,5 × 8 DIN 94 | | 35 | | |
| | 1 | Druckknopf ..... | 190.111–0224 | | 36 | 41 | |
| | 1 | Linsenschraube ..... | M 4 × 16 DIN 85 | | 37 | | |
| | 1 | Federring ..... | B 4 DIN 127 | | 38 | | |
| | 1 | Sechskantmutter ..... | M 4 LgN 14483.1 | | 39 | | |
| Buna | 2 | Gummiring Ø 46 × 30 Ø × 6 ..... | 190.111–0214 | | 40 | 11 | |
| | **2** | **Schelle** ..... einschl. Orts-Nr. 42–44 | **190.111–02 H 04** | | **41** | **41** | |
| | 1 | Linsenschraube ..... | M 4 × 40 DIN 85 | | 42 | | |
| | 1 | Federring ..... | B 5 DIN 187 | | 43 | | |
| | 1 | Sechskantmutter ..... | M 5 LgN 14483.1 | | 44 | | |



Ausgabe: Oktober 1944 Focke-Wulf Flugzeugbau G. m. b. H. Bremen

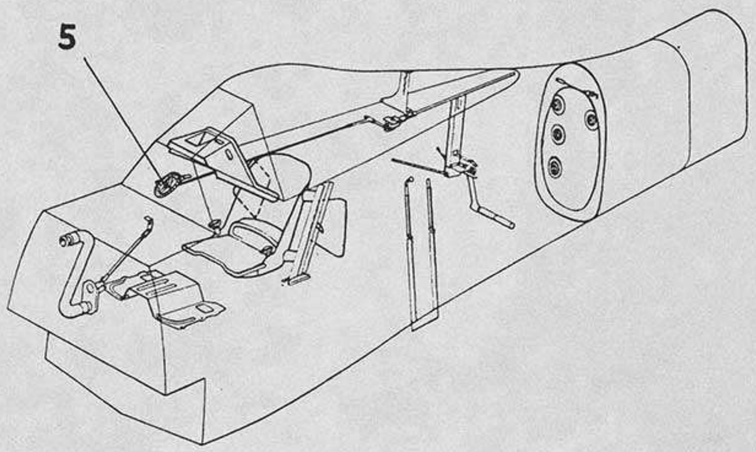


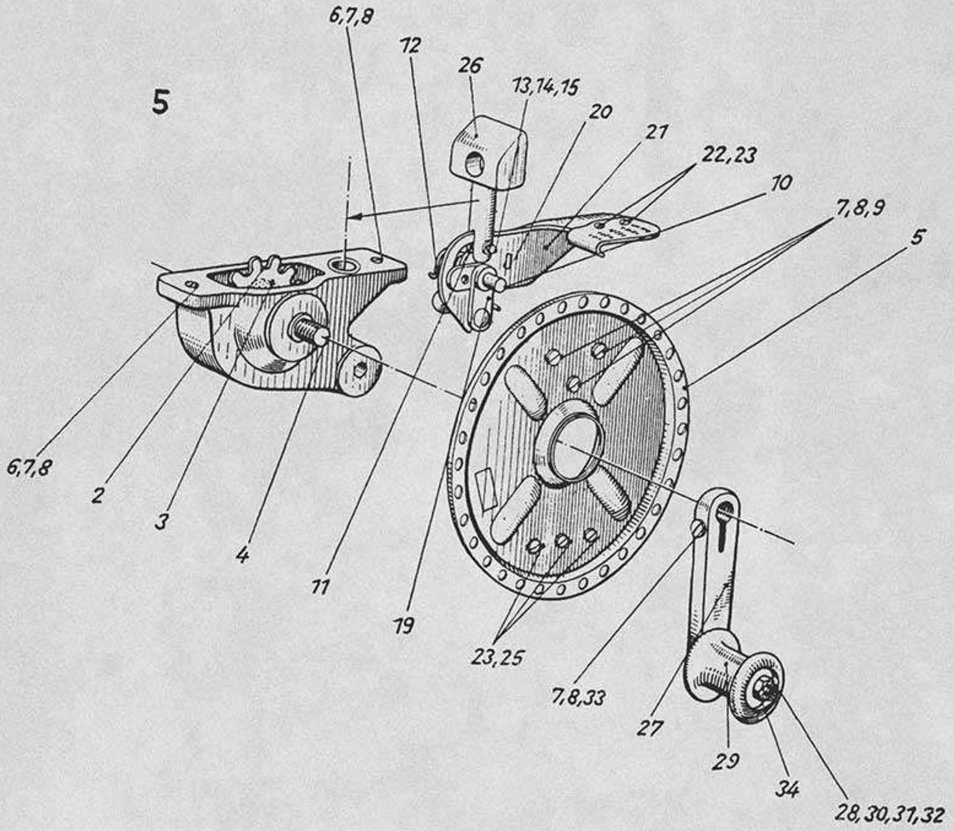


Unbefugte Verwendung ist strafbar und macht schadenersatzpflichtig

Unbefugte Verwendung ist strafbar und macht schadenersatzpflichtig

| Ersatzteil-Liste **Fw 190 D** | Rumpfwerk **Rumpfeinrichtung** | Baugr.-Kennzahl **12** | **190.111-03** |
|---|---|---|---|

| Werkstoff | Stück | Benennung | Ersatzteil-Nr. | | Untergruppen-Nr. | Orts-Nr. | Fertigung und Einbau | Bemerkung |
|---|---|---|---|---|---|---|---|---|
| | **1** | **Antrieb für Schiebehaube** ..... **einschl. Orts-Nr. 1–34** | **190.111–03** | | **5** | | **41** | Tr |
| (35) | 1 | **Gehäuse mit Buchse** ..... | **190.111–03 U 17** | | | 1 | 41 | |
| 1 | 1 | Zahnrad ..... | 190.111–0301 | | | 2 | 41 | |
| 1 | 1 | Feder ..... | 190.111–0312 | | | 3 | 41 | Tr |
| 1 | 1 | Achse ..... | 190.111–0302 | | | 4 | 41 | |
| 1 | 1 | Lochscheibe ..... | 190.111–0310 | | | 5 | 41 | |
| | 2 | Senkschraube ..... | 5×16 | DIN 63 | | 6 | | |
| | 6 | Federring ..... | B 5 | DIN 127 | | 7 | | |
| | 6 | Sechskantmutter ..... | M 5 | LgN 14483.1 | | 8 | | |
| | 3 | Senkschraube ..... | M 5×10 | DIN 63 | | 9 | | |
| | 1 | Zylinderstift ..... | 6m 6×45 | LgN 15204 | | 10 | | |
| 31 | 1 | Buchse ..... | 190.111–0362 | | | 11 | 31 | |
| 1 | 1 | Feder ..... | 190.111–0363 | | | 12 | 41 | Tr |
| | 1 | Bolzen ..... | 5×16 | LgN 15229 | | 13 | | |
| | 1 | Scheibe ..... | 5 | LgN 14533.1 | | 14 | | |
| | 1 | Splint ..... | 1,5×10 | DIN 94 | | 15 | | |
| | **1** | **Sicherungshebel** ..... | **190.111–03 H 04** | | | 19 | 41 | |
| | 1 | Sicherung ..... | 190.111–0364 | | | 20 | | |
| 31 | 1 | Notzughebel ..... | 190.111–0308 | | | 21 | 41 | |
| | 2 | Senkschraube ..... | M 4×10 | DIN 63 | | 22 | | |
| | 4 | Sechskantmutter ..... | M 4 | AGGN 14487.2 | | 23 | | |
| | 2 | Linsenschraube ..... | M 4×8 | DIN 85 | | 25 | | |
| 1 | 1 | Gleitstück ..... | 190.111–0303 | | | 26 | 41 | Tr |
| 31 | 1 | Kurbel ..... | 190.111–0304 | | | 27 | 41 | |
| 1 | 1 | Zapfen ..... | 190.111–0307 | | | 28 | 41 | |
| 31 | 1 | Griff ..... | 190.111–0306 | | | 29 | 41 | |
| 1 | 1 | Feder ..... | 190.111–0313 | | | 30 | 41 | Tr |
| | 1 | Kronenmutter ..... | M 4 | LgN 14488 | | 31 | | |
| | 1 | Splint ..... | 1×10 | DIN 94 | | 32 | | |
| | 1 | Linsenschraube ..... | M 5×26 | DIN 85 | | 33 | | |
| 1 | 1 | Scheibe ..... | 190.111–0314 | | | 34 | 31 | |



Ausgabe: Oktober 1944 Focke-Wulf Flugzeugbau G. m. b. H. Bremen

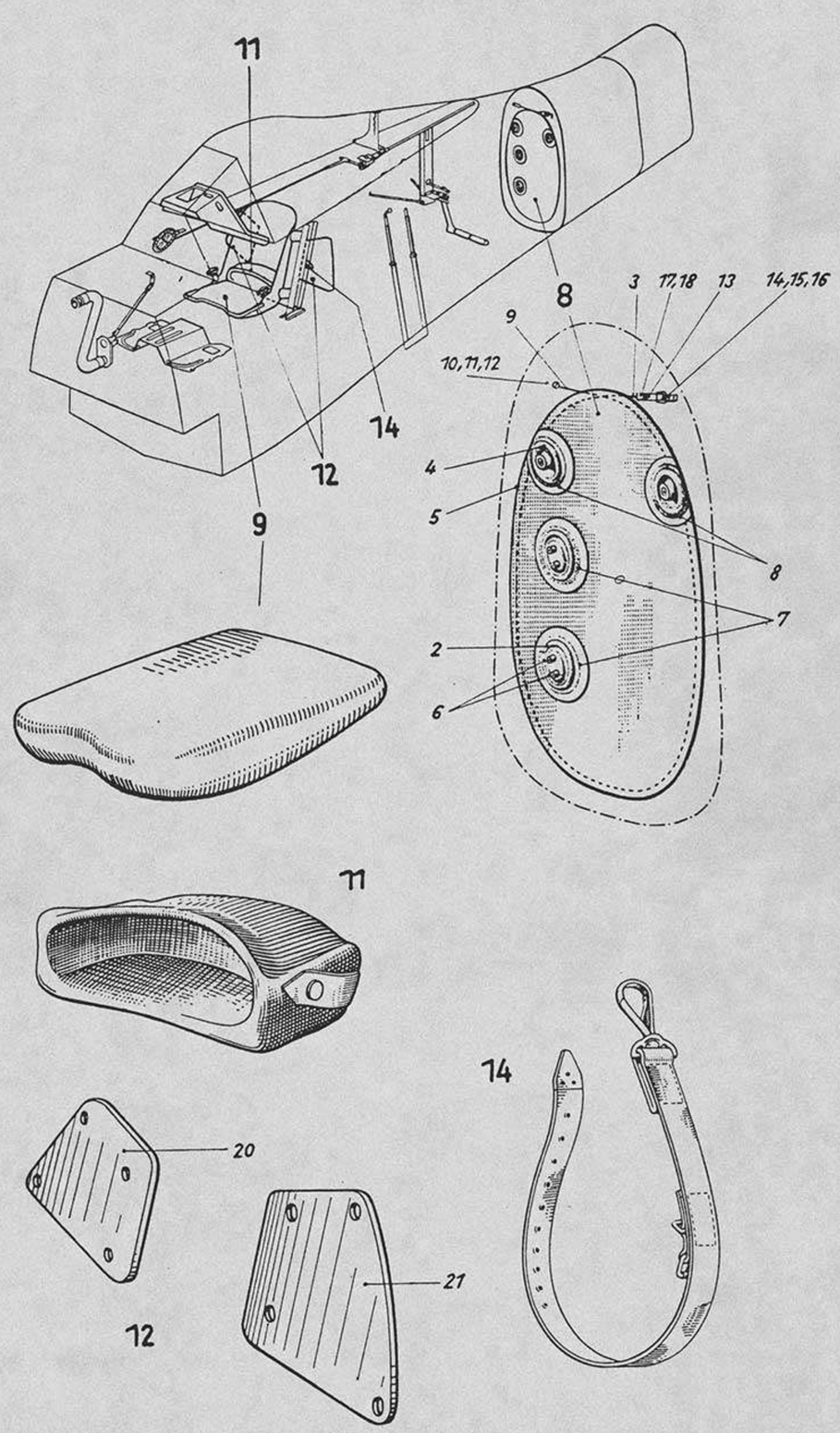


Unbefugte Verwendung ist strafbar und macht schadenersatzpflichtig

Unbefugte Verwendung ist strafbar und macht schadenersatzpflichtig

Ersatzteil-Liste **Fw 190 D** | Rumpfwerk **Rumpfeinrichtung** | Baugr.-Kennzahl **12** | **190.111-07 bis 190.111-23**

| Werkstoff | Stück | Benennung | Ersatzteil-Nr. | | Untergruppen Nr. | Orts-Nr. | Fertigung und Einbau | Bemerkung |
|---|---|---|---|---|---|---|---|---|
| | **1** | **Dichtwand** ..... | | **190.111–07** | **8** | | **41** | Tr |
| | | **einschl. Orts-Nr. 1–18** | | | | | | |
| Leinen B 60 L / Buna 65 K | 1 / 2 | Stoffwand ..... / Gummimanschette ..... | | 190.111–0701 / 190.111–0702 | | 1 / 2 | 22 / 22 | |
| | 1 | Spannlasche ..... | | 190.111–0705 | | 3 | | |
| Buna 65 K | 2 | Gummimanschette ..... | | 190.111–0703 | | 4 | 42 | |
| Leder | 1 | Einfassung ..... | | 190.111–0704 | | 5 | 22 | |
| | 8 | Buchsenhälfte ..... | | 190.111–0708 | | 6 | 41 | Tr |
| Leinen B 60 L | 2 | Scheibe ..... | | 190.111–0710 | | 7 | 22 | |
| Leinen B 60 L | 2 | Scheibe ..... | | 190.111–0711 | | 8 | 22 | |
| | 1 | Drahtseil 2300 lg. ..... | 2,5 | DIN 19 | | 9 | | |
| | 1 | Linsenschraube ..... | M 5×10 | DIN 85 | | 10 | | |
| | 1 | Federring ..... | B 5,3 | DIN 127 | | 11 | | |
| | 1 | Sechskantmutter ..... | M 5 | LgN 14483.1 | | 12 | | |
| | 1 | **Spannschloß** ..... | | **190.111–07 H 01** | | 13 | | |
| | | einschl. Orts-Nr. 14–18 | | | | | | |
| 1 | 1 | Lager ..... | | 190.111–0720 | | 14 | 41 | |
| | 2 | Senkschraube ..... | M 4×8 | DIN 63 | | 15 | | |
| | 2 | Sechskantmutter ..... | M 4 | AGGN 14487.2 | | 16 | | |
| | 1 | Senkschraube ..... | M 5×10 | DIN 63 | | 17 | | |
| | 1 | Sechskantmutter ..... | M 5 | AGGN 14487.2 | | 18 | | |
| | **1** | **Sitzkissen** ..... | | **190.111–09** | **9** | | | |
| | **1** | **Rückenkissen** ..... | | **190.111–16** | **11** | | **41** | Tr |
| | **1** | **Schutzplatte am Spant 5** ..... | | **190.111–18** | **12** | | **41** | |
| | | **einschl. Orts-Nr. 20–21** | | | | | | |
| | 1 | Platte R ..... | | 190.111–1811 | | 20 | 41 | |
| | 1 | Platte L ..... | | 190.111–1812 | | 21 | 41 | |
| | **1** | **Halterung für Steuerung** ..... | | **190.111–23** | **14** | | **41** | |



Ausgabe: Oktober 1944 Focke-Wulf Flugzeugbau G. m. b. H. Bremen

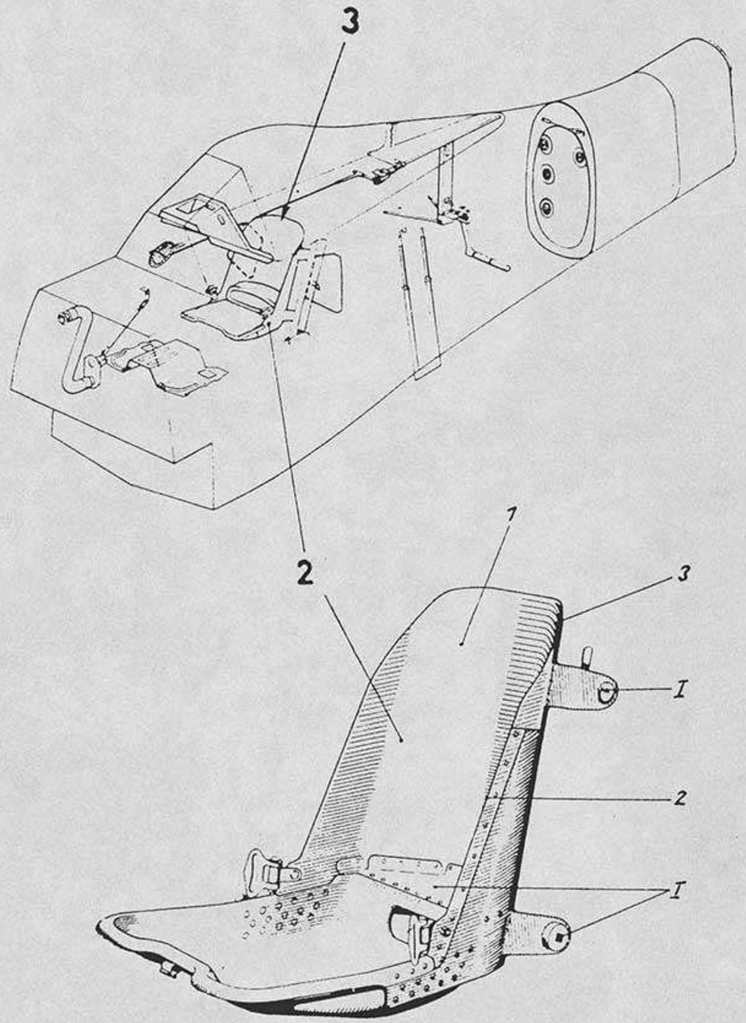


3

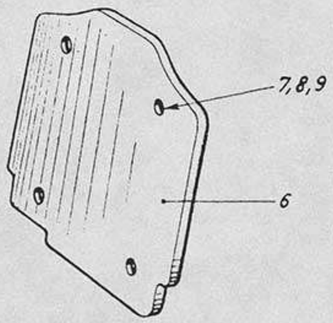


Unbefugte Verwendung ist strafbar und macht schadenersatzpflichtig

Unbefugte Verwendung ist strafbar und macht schadenersatzpflichtig

| Ersatzteil-Liste **Fw 190 D** | Rumpfwerk **Rumpfeinrichtung** | Baugr.-Kennzahl **12** | **190.112-38 bis 190.112-39** |
|---|---|---|---|

| Werkstoff | Stück | Benennung | Ersatzteil-Nr. | Untergruppen-Nr. | Orts-Nr. | Fertigung und Einbau | Bemerkung |
|---|---|---|---|---|---|---|---|
| | **1** | **Führersitz** ..... | **190.112–38** | **2** | | **41** | |
| | | **einschl. Orts-Nr. 1–3 u. Orts-Nr. 1, 3–18 d. Untergr.190.111–01** | | | **I** | | |
| | **1** | **Rückenwanne** ..... | **190.112–38 H 01** | | **1** | **43** | |
| | 2 | Leiste ..... | 190.112–3811 | | 2 | 43 | |
| | 1 | Leiste ..... | 190.112–3812 | | 3 | 43 | |
| | **1** | **Schutzplatte für Sitz** ..... | **190.112–39** | **3** | | **41** | |
| | | **einschl. Orts-Nr. 6–9** | | | | | |
| | 1 | Platte ..... | 190.112–3901 | | 6 | 41 | |
| | 4 | Scheibe ..... | 8 LgN 14533.1 | | 7 | | |
| | 4 | Kronenmutter ..... | M 8 LgN 14488 | | 8 | | |
| | 4 | Splint ..... | 2×18 DIN 94 | | 9 | | |



Ausgabe: Oktober 1944 Focke-Wulf Flugzeugbau G. m. b. H. Bremen

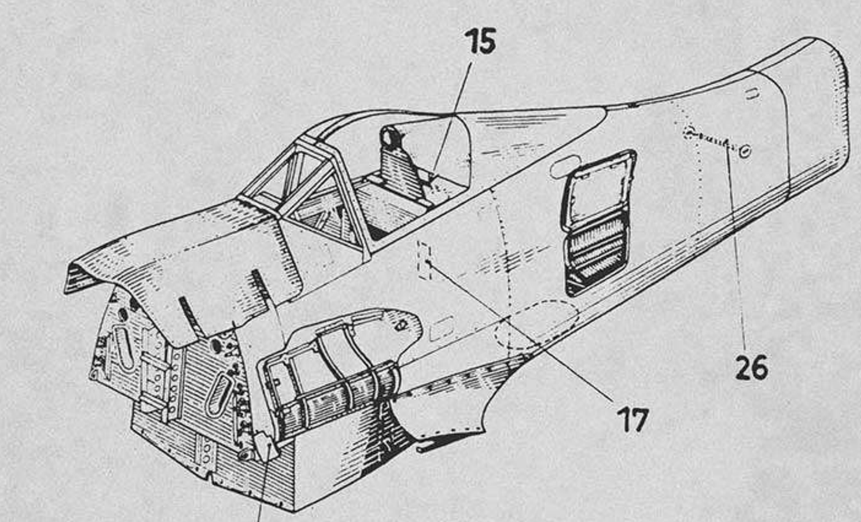


Unbefugte Verwendung ist strafbar und macht schadenersatzpflichtig

Unbefugte Verwendung ist strafbar und macht schadenersatzpflichtig

Ersatzteil-Liste **Fw 190 D** | Rumpfwerk **Rumpfverkleidung** | Baugr.-Kennzahl **13** | **190.121-12** bis **190.121-29**

| Werkstoff | Stück | Benennung | Ersatzteil-Nr. | Untergruppen-Nr. | Orts-Nr. | Fertigung und Einbau | Bemerkung |
|---|---|---|---|---|---|---|---|
| | **1** | **Beschlagabdeckung L** ..... **einschl. Orts-Nr. 1** | **190.121–12** | **33** | | **31** | Tr |
| | 1 | Senkschraube ..... | M 5×18 DIN 63 | | 1 | | |
| | **1** | **Beschlagabdeckung R** ..... **einschl. Orts-Nr. 1 d. Untergr. 190.121–12** | **190.121–13** | **34** | | **31** | Tr |
| | **1** | **Gepäckraumklappe** ..... **einschl. Orts-Nr. 2–6** | **190.121–19** | **15** | | **41** | Tr |
| 31 | 1 | Klappenblech ..... | 190.121–1901 | | 2 | 42 | |
| | 1 | Gelenkband ..... | 30×210 DIN L 72 | | 3 | | |
| | 1 | Riegelverschluß ..... | 6 FwN 16429.2 | | 4 | | |
| | 3 | Linsenschraube ..... | M 4×8 DIN 85 | | 5 | | |
| | 3 | Sechskantmutter ..... | M 4 AGGN 14487.2 | | 6 | | |
| | **1** | **Klappe in Spant 5** ..... **einschl. Orts-Nr. 8–10** | **190.121–20** | **17** | | **41** | Tr |
| 31 | 1 | Klappenblech ..... | 190.121–2001 | | 8 | 22 | |
| | 1 | Gelenkband ..... | 190.121–2002 | | 9 | 22 | |
| | 1 | Riegelverschluß ..... | 3 FwN 16428.2 | | 10 | | |
| | **1** | **Abdeckung für Aufbockdurchführung** **einschl. Orts-Nr. 12–18** | **190.121–24** | **26** | | **41** | Tr |
| Dynal | 1 | Deckel ..... | 190.121–2408 | | 12 | 22 | |
| Dynal | 2 | Deckelhälfte ..... | 190.121–2409 | | 13 | 22 | |
| | 2 | Gelenkband ..... | 190.121–2403 | | 14 | 22 | |
| 31 | 2 | Winkel ..... | 190.121–2406 | | 15 | 11 | |
| 31 | 2 | Zugstange ..... | 190.121–2404 | | 16 | 11 | |
| 1 | 2 | Feder ..... | 190.121–2405 | | 17 | 41 | Tr |
| 31 | 2 | Führung ..... | 190.121–2407 | | 18 | 11 | |



Ausgabe: Oktober 1944 Focke-Wulf Flugzeugbau G. m. b. H. Bremen

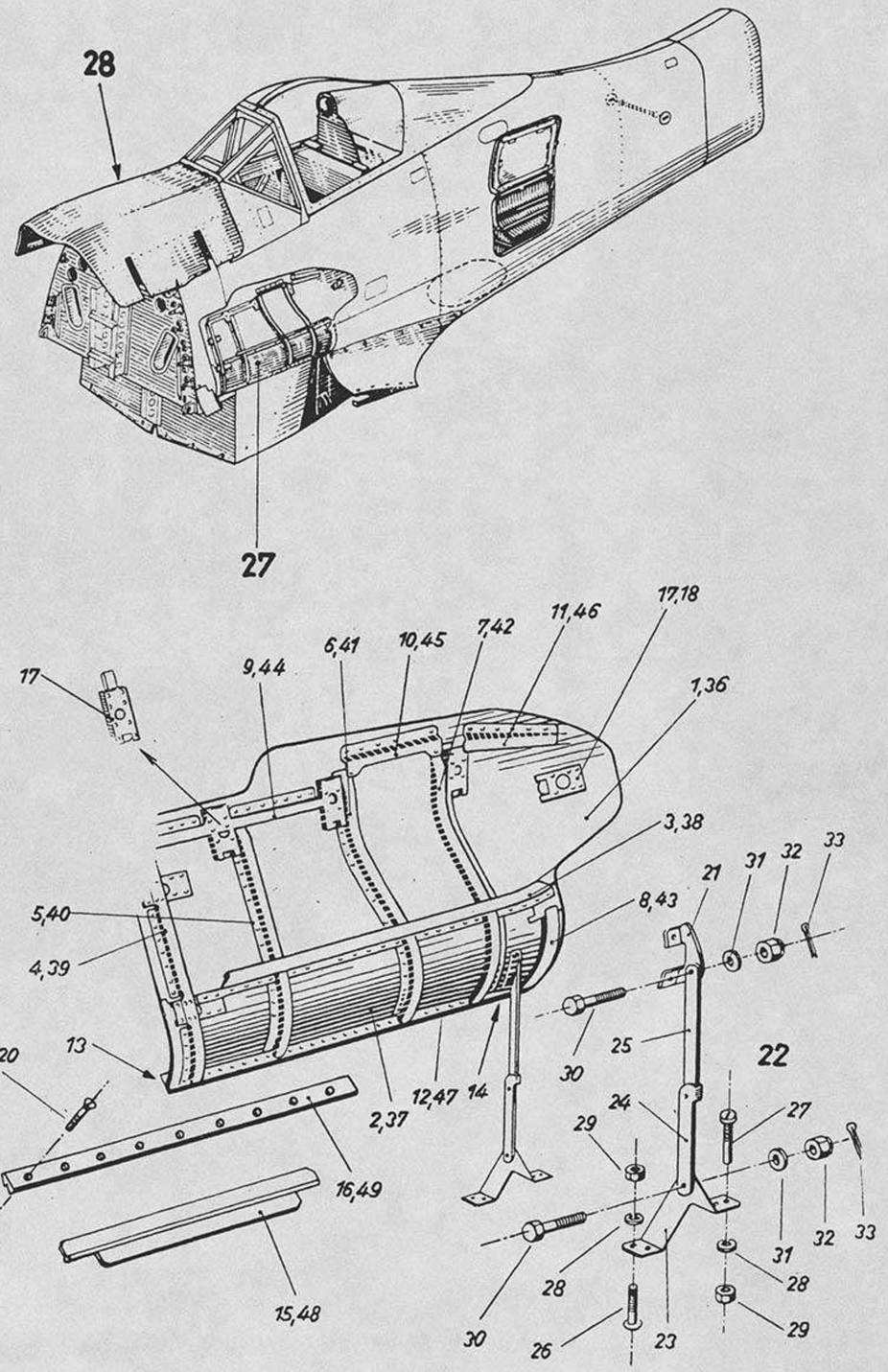


Unbefugte Verwendung ist strafbar und macht schadenersatzpflichtig

Unbefugte Verwendung ist strafbar und macht schadenersatzpflichtig

Ersatzteil-Liste **Fw 190 D**

Rumpfwerk

# Rumpfverkleidung

Baugr.-Kennzahl **13**

**190.122-07 bis 190.122-08**

| Werkstoff | Stück | Benennung | Ersatzteil-Nr. | | Untergruppen-Nr. | Orts-Nr. | Fertigung und Einbau | Bemerkung |
|---|---|---|---|---|---|---|---|---|
| | **1** | **Flügelklappe L** ..... **einschl. Orts-Nr. 1–33** | **190.122–07** | | **27** | | **41** | Tr |
| 31 | 1 | Tropfen | 190.122-0701 | | | 1 | 43 | |
| 31 | 1 | Klappenblech | 190.122-0702 | | | 2 | 43 | |
| 31 | 1 | Z-Profil | 190.122-0703 | | | 3 | 42 | |
| 31 | 1 | Z-Profil | 190.122-0704 | | | 4 | 42 | |
| 31 | 1 | Z-Profil | 190.122-0705 | | | 5 | 42 | |
| 31 | 1 | Z-Profil | 190.122-0706 | | | 6 | 42 | |
| 31 | 1 | Z-Profil | 190.122-0707 | | | 7 | 42 | |
| 31 | 1 | Z-Profil | 190.122-0708 | | | 8 | 42 | |
| 31 | 1 | Z-Profil | 190.122-0709 | | | 9 | 42 | |
| 31 | 1 | Z-Profil | 190.122-0710 | | | 10 | 22 | |
| 31 | 1 | Z-Profil | 190.122-0711 | | | 11 | 42 | |
| 31 | 1 | Lasche | 190.122-0712 | | | 12 | 42 | |
| 31 | 1 | Abdeckleiste | 190.122-0713 | | | 13 | 22 | |
| 31 | 1 | Abdeckleiste | 190.122-0714 | | | 14 | 22 | |
| 31 | 1 | Gelenkband | 190.121-0703 | | | 15 | 22 | |
| 31 | 1 | Abdeckprofil | 190.121-0704 | | | 16 | 41 | Tr |
| | 7 | Riegelverschluß | 6 | FwN 16429.3 | | 17 | | |
| | 2 | Unterlage | 1,5 | FwN 16429.5 | | 18 | | |
| | 8 | Senkschraube | M 6×20 | JuN 14154 | | 19 | | |
| | 1 | Senkschraube | M 6×22 | JuN 14154 | | 20 | | |
| 1 | 1 | Konsol | 190.122-0735 | | | 21 | 41 | |
| | **1** | **Flügelklappenfeststellung** ..... einschl. Orts-Nr. 23–33 | **190.122-07 H 01** | | | 22 | 41 | Tr |
| 1 | 1 | Konsol | 190.122-0737 | | | 23 | 41 | |
| 1 | 1 | Hebel | 190.122-0738 | | | 24 | 21 | |
| 1 | 1 | Hebel | 190.122-0739 | | | 25 | 21 | |
| 1 | 2 | Senkschraube | M 5×12 | DIN 63 | | 26 | | |
| 1 | 2 | Linsenschraube | M 5×12 | DIN 85 | | 27 | | |
| | 4 | Federring | B 5 | DIN 127 | | 28 | | |
| | 4 | Sechskantmutter | M 5 | LgN 14483.1 | | 29 | | |
| | 2 | Sechskantschraube | M 5×12 | LgN 14180 | | 30 | | |
| | 2 | Scheibe | 5 | LgN 14533.1 | | 31 | | |
| | 2 | Kronenmutter | M 5 | LgN 14488 | | 32 | | |
| | 2 | Splint | 1×12 | DIN 94 | | 33 | | |
| | **1** | **Flügelklappe R** ..... **einschl. Orts-Nr. 36–49 u. Orts-Nr. 13, 14, 17–21, 22–33 der Untergruppe 190.122-07** | **190.122–08** | | **28** | | **41** | Tr |
| 31 | 1 | Tropfen | 190.122-0801 | | | 36 | 43 | |
| 31 | 1 | Klappenblech | 190.122-0802 | | | 37 | 43 | |
| 31 | 1 | Z-Profil | 190.122-0803 | | | 38 | 42 | |
| 31 | 1 | Z-Profil | 190.122-0804 | | | 39 | 42 | |
| 31 | 1 | Z-Profil | 190.122-0805 | | | 40 | 42 | |
| 31 | 1 | Z-Profil | 190.122-0806 | | | 41 | 42 | |
| 31 | 1 | Z-Profil | 190.122-0807 | | | 42 | 42 | |
| 31 | 1 | Z-Profil | 190.122-0808 | | | 43 | 42 | |
| 31 | 1 | Z-Profil | 190.122-0809 | | | 44 | 42 | |
| 31 | 1 | Z-Profil | 190.122-0810 | | | 45 | 22 | |
| 31 | 1 | Z-Profil | 190.122-0811 | | | 46 | 42 | |
| 31 | 1 | Lasche | 190.122-0812 | | | 47 | 42 | |
| | 1 | Gelenkband | 190.121-0803 | | | 48 | 22 | |
| 31 | 1 | Abdeckprofil | 190.121-0804 | | | 49 | 41 | Tr |



Ausgabe: Oktober 1944 Focke-Wulf Flugzeugbau G. m. b. H. Bremen

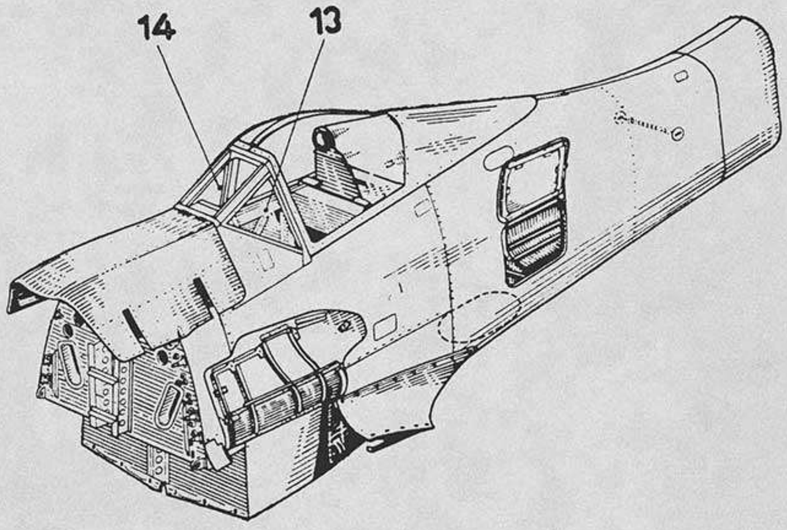


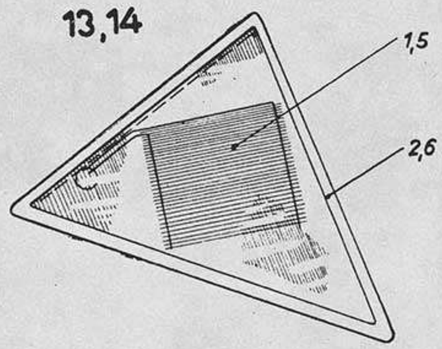


Unbefugte Verwendung ist strafbar und macht schadenersatzpflichtig

Unbefugte Verwendung ist strafbar und macht schadenersatzpflichtig

Ersatzteil-Liste **Fw 190 D**

Rumpfwerk
# Rumpfverkleidung

Baugr.-Kennzahl **13**

**190.122-23** bis **190.122-24**

| Werkstoff | Stück | Benennung | Ersatzteil-Nr. | Untergruppen-Nr. | Orts-Nr. | Fertigung und Einbau | Bemerkung |
|---|---|---|---|---|---|---|---|
| | **1** | **Seitenscheibe L, elektrisch beheizt ...** einschl. Orts-Nr. 1–2 | **190.122–23** | **13** | | **41** | Tr |
| | 1 | Heizscheibe L ..... | 190.122–2301 | | 1 | 41 | |
| Perbunan | 1 | Einfassung L..... | 190.122–2302 | | 2 | 41 | |
| | **1** | **Seitenscheibe R, elektrisch beheizt ..** einschl. Orts-Nr. 5–6 | **190.122–24** | **14** | | **41** | Tr |
| | 1 | Heizscheibe R ..... | 190.122–2401 | | 5 | 41 | |
| Perbunan | 1 | Einfassung R ..... | 190.122–2402 | | 6 | 41 | |



Ausgabe: Oktober 1944 Focke-Wulf Flugzeugbau G. m. b. H. Bremen

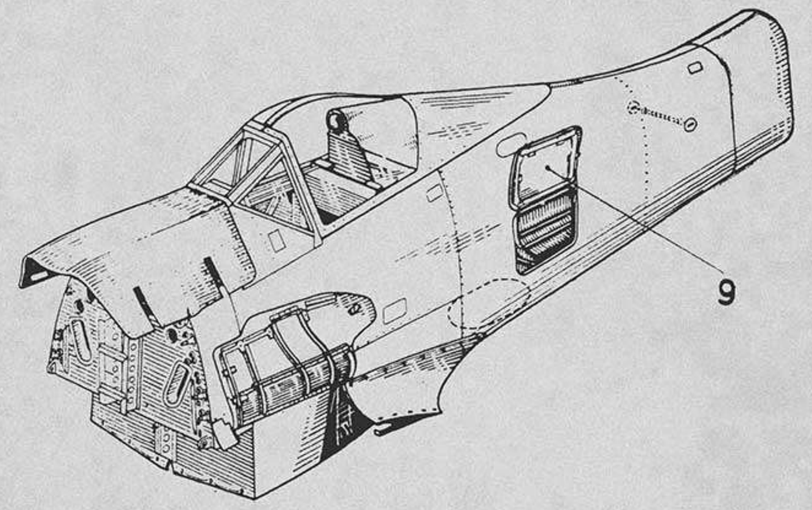


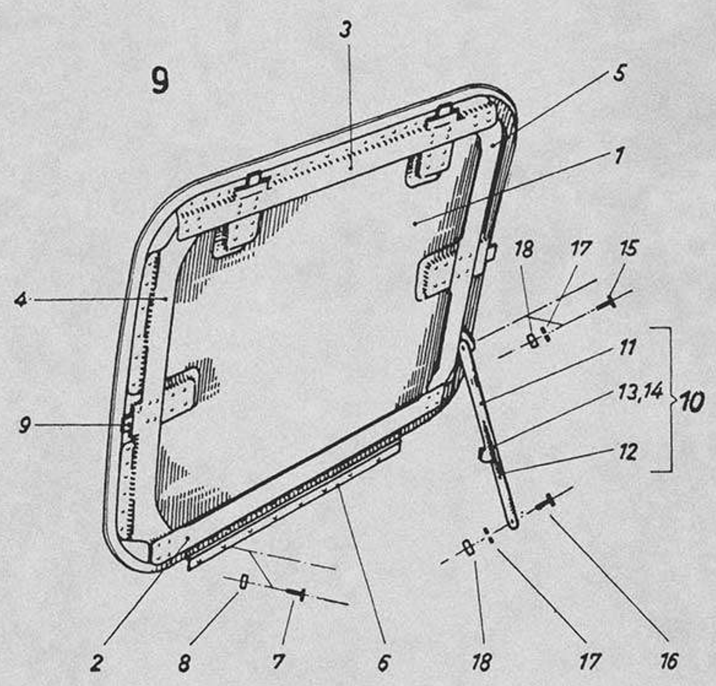


Unbefugte Verwendung ist strafbar und macht schadenersatzpflichtig

Unbefugte Verwendung ist strafbar und macht schadenersatzpflichtig

Ersatzteil-Liste **Fw 190 D** | Rumpfwerk **Rumpfverkleidung** | Baugr.-Kennzahl **13** | **190.125-03**

| Werkstoff | Stück | Benennung | Ersatzteil-Nr. | | Untergruppen-Nr. | Orts-Nr. | Fertigung und Einbau | Bemerkung |
|---|---|---|---|---|---|---|---|---|
| | **1** | **Geräteraumklappe** ..... einschl. Orts-Nr. 1–18 | | **190.125–03** | **9** | | **41** | Tr |
| 31 | 1 | Klappenblech ..... | | 190.125–0301 | | 1 | 23 | |
| 31 | 1 | Verstärkungsleiste ..... | | 190.125–0302 | | 2 | 22 | |
| 31 | 1 | Verstärkungsleiste ..... | | 190.125–0303 | | 3 | 22 | |
| 31 | 1 | Verstärkungsleiste ..... | | 190.125–0304 | | 4 | 42 | |
| 31 | 1 | Verstärkungsleiste ..... | | 190.125–0305 | | 5 | 42 | |
| | 1 | Gelenkband ..... | 4×450 | DIN L 72 | | 6 | | |
| | 8 | Linsenschraube ..... | M 5×12 | DIN 85 | | 7 | | |
| | 8 | Sechskantmutter ..... | M 5 | AGGN 14487.2 | | 8 | | |
| | 4 | Riegelverschluß ..... | 6 | FwN 16429.3 | | 9 | | |
| | **1** | **Klappenstrebe** ..... einschl. Orts-Nr. 11–14 | | **190.125–03 H 03** | | **10** | **31** | Tr |
| 1 | 1 | Hebel ..... | | 190.125–0341 | | 11 | 22 | |
| 1 | 1 | Hebel ..... | | 190.125–0342 | | 12 | 22 | |
| 1 | 1 | Nietstift ..... | | 190.125–0343 | | 13 | 12 | |
| 1 | 1 | Zugfeder ..... | | 8–5851–2804 | | 14 | 41 | |
| | 1 | Sechskantbolzen ..... | 6×13 | LgN 14144.5 | | 15 | | |
| | 1 | Sechskantbolzen ..... | 6×25 | LgN 14144.5 | | 16 | | |
| | 2 | Scheibe ..... | 6 | LgN 14533.1 | | 17 | | |
| | 2 | Sechskantmutter ..... | M 6 | AGGN 14487.2 | | 18 | | |



Ausgabe: Oktober 1944 Focke-Wulf Flugzeugbau G. m. b. H. Bremen

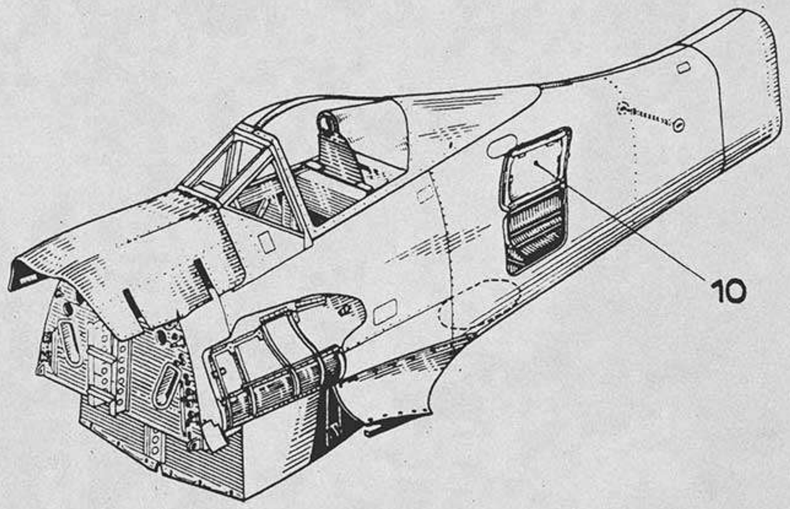





Unbefugte Verwendung ist strafbar und macht schadenersatzpflichtig

Unbefugte Verwendung ist strafbar und macht schadenersatzpflichtig

Ersatzteil-Liste **Fw 190 D** | Rumpfwerk **Rumpfverkleidung** | Baugr.-Kennzahl **13** | **190.125-29**

| Werkstoff | Stück | Benennung | Ersatzteil-Nr. | | Untergruppen-Nr. | Orts-Nr. | Fertigung und Einbau | Bemerkung |
|---|---|---|---|---|---|---|---|---|
| | | **Geräteraumklappe** ..... | **190.125–29** | | **10** | | **41** | Tr |
| | | **einschl. Orts-Nr. 1–13 u. Orts-Nr. 10–14 d. Untergr. 190.125–03** | | | | **I** | | |
| 31 | 1 | Winkel ..... | | 190.125–2916 | | 1 | 32 | |
| | 2 | Halbrundholzschraube ..... | 3×20 | DIN 96 | | 2 | | |
| | 1 | Sechskantbolzen ..... | 6×13 | LgN 14144.5 | | 3 | | |
| | 1 | Sechskantbolzen ..... | 6×25 | LgN 14144.5 | | 4 | | |
| | 2 | Scheibe ..... | 6 | LgN 14533.1 | | 5 | | |
| | 2 | Sechskantmutter ..... | M 6 | AGGN 14487.2 | | 6 | | |
| | 1 | Gelenkband ..... | 40×450 | DIN L 72 | | 7 | | |
| | 8 | Linsenschraube ..... | M 5×12/12 | DIN 85 | | 8 | | |
| | 8 | Scheibe ..... | 5 | LgN 14533.1 | | 9 | | |
| | 8 | Sechskantmutter ..... | M 5 | AGGN 14487.2 | | 10 | | |
| | 16 | Scheibe ..... | 3 | LgN 14533.2 | | 11 | | |
| | 4 | Riegelverschluß ..... | 6 | FwN 16429.3 | | 12 | | |
| | 4 | Unterlage ..... | 1,5 | FwN 16429.5 | | 13 | | |



Ausgabe: Oktober 1944 Focke-Wulf Flugzeugbau G. m. b. H. Bremen

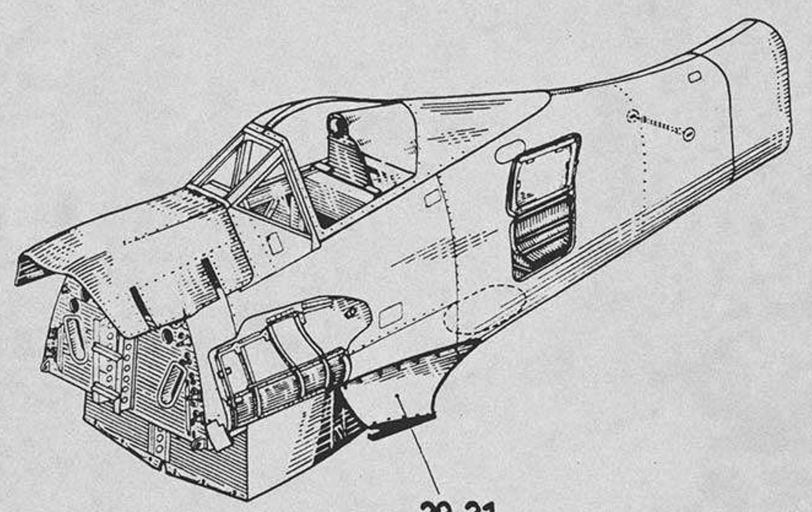


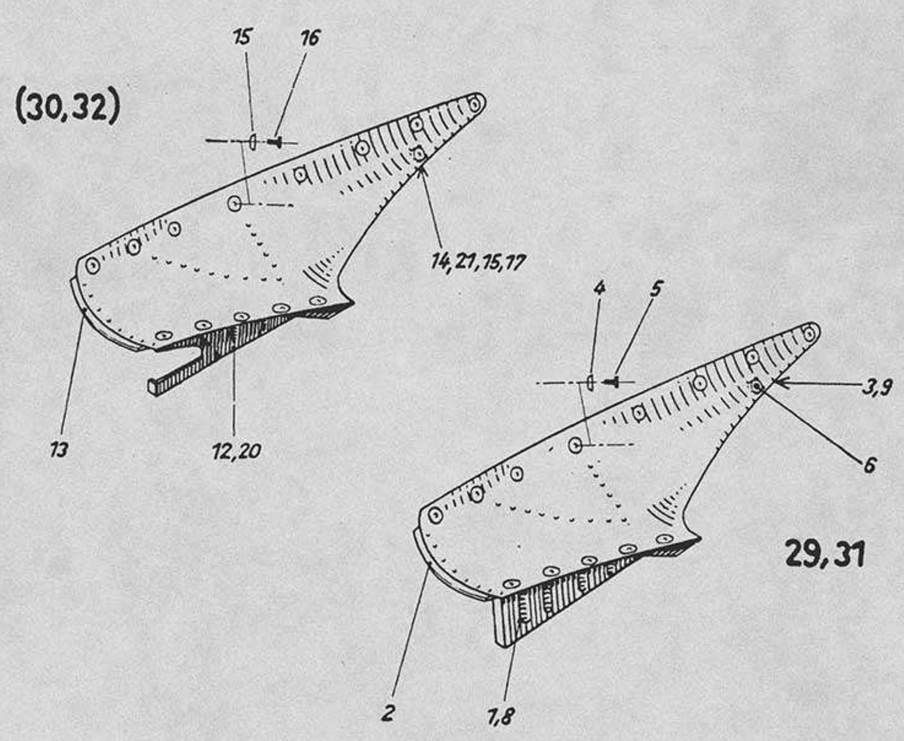


Unbefugte Verwendung ist strafbar und macht schadenersatzpflichtig

Unbefugte Verwendung ist strafbar und macht schadenersatzpflichtig

Ersatzteil-Liste **Fw 190 D** | Rumpfwerk **Rumpfverkleidung** | Baugr.-Kennzahl **13** | **190.130-09 bis 190.130-22**

| Werkstoff | Stück | Benennung | Ersatzteil-Nr. | Untergruppen-Nr. | Orts-Nr. | Fertigung und Einbau | Bemerkung |
|---|---|---|---|---|---|---|---|
| | **1** | **Flügelübergang L** ..... **einschl. Orts-Nr. 1-6** | **190.130–09** | **29** | | **41** | Tr |
| 31 | 1 | Blechwand ..... | 190.121–0902 | | 1 | 42 | |
| | 1 | Anschlagblech ..... | 190.121–0904 | | 2 | 42 | |
| K.-Harz | 1 | Füllstück ..... | 190.121–0905 | | 3 | 42 | |
| | 14 | Senkscheibe ..... | 6,4 FwN 14509.9 | | 4 | | |
| | 13 | Senkschraube ..... | M 6×22 DIN 9033 | | 5 | | |
| | 1 | Senkschraube ..... | M 6×34 DIN 9033 | | 6 | | |
| | **1** | **Flügelübergang R** ..... **einschl. Orts-Nr. 8–9 u. Orts-Nr. 2, 4 der Untergr. 190.130–09** | **190.130–10** | **31** | | **41** | Tr |
| 31 | 1 | Blechwand ..... | 190.130–1002 | | 8 | 42 | |
| K.-Harz | 1 | Füllstück ..... | 190.121–1005 | | 9 | 42 | |
| | **1** | **Flügelübergang L** ..... **einschl. Orts-Nr. 12–17** | **190.130–21** | **30** | | **41** | Tr |
| 1 | 1 | Blechwand ..... | 190.130–2106 | | 12 | 42 | |
| 1 | 1 | Anschlagblech ..... | 190.130–2108 | | 13 | 42 | |
| K.-Harz | 1 | Füllstück ..... | 190.130–2109 | | 14 | 42 | |
| | 14 | Senkscheibe ..... | 6,4 FwN 14509.9 | | 15 | | |
| | 13 | Senkschraube ..... | M 6×18 DIN 9033 | | 16 | | |
| | 1 | Senkschraube ..... | M 6×30 DIN 9033 | | 17 | | |
| | **1** | **Flügelübergang R** ..... **einschl. Orts-Nr. 20–21 u. Orts-Nr. 13, 15–17 der Untergruppe 190.130–21** | **190.130–22** | **32** | | **41** | Tr |
| 1 | 1 | Blechwand ..... | 190.130–2206 | | 20 | 42 | |
| K.-Har | 1 | Füllstück ..... | 190.130–2209 | | 21 | 42 | |



Ausgabe: Oktober 1944 Focke-Wulf Flugzeugbau G. m. b. H. Bremen

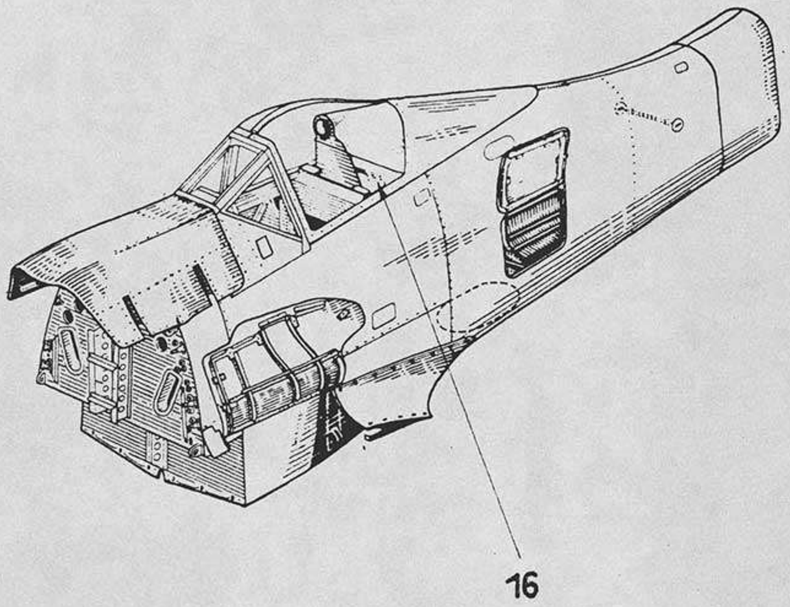


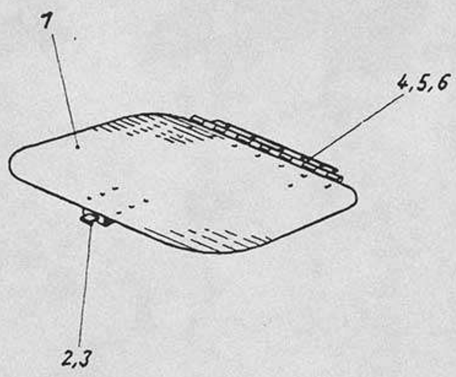


Unbefugte Verwendung ist strafbar und macht schadenersatzpflichtig



Ersatzteil-Liste **Fw 190 D** | Rumpfwerk **Rumpfverkleidung** | Baugr.-Kennzahl **13** | **190.138-08**

| Werkstoff | Stück | Benennung | Ersatzteil-Nr. | | Untergruppen-Nr. | Orts-Nr. | Fertigung und Einbau | Bemerkung |
|---|---|---|---|---|---|---|---|---|
| | **1** | **Gepäckraumklappe** ..... **einschl. Orts-Nr. 1–6** | **190.138–08** | | **16** | | **41** | Tr |
| Dynal | 1 | Klappenplatte ..... | | 190.138–0801 | | 1 | 42 | |
| | 1 | Riegelverschluß ..... | 6 | FwN 16429.2 | | 2 | | |
| | 1 | Unterlage ..... | 1 | FwN 16429.4 | | 3 | | |
| | 1 | Gelenkband ..... | 30×210 | DIN L 72 | | 4 | | |
| | 3 | Linsenschraube ..... | M 4×8 | DIN 85 | | 5 | | |
| | 3 | Sechskantmutter ..... | M 4 | AGGN 14487.2 | | 6 | | |

Unbefugte Verwendung ist strafbar und macht schadenersatzpflichtig

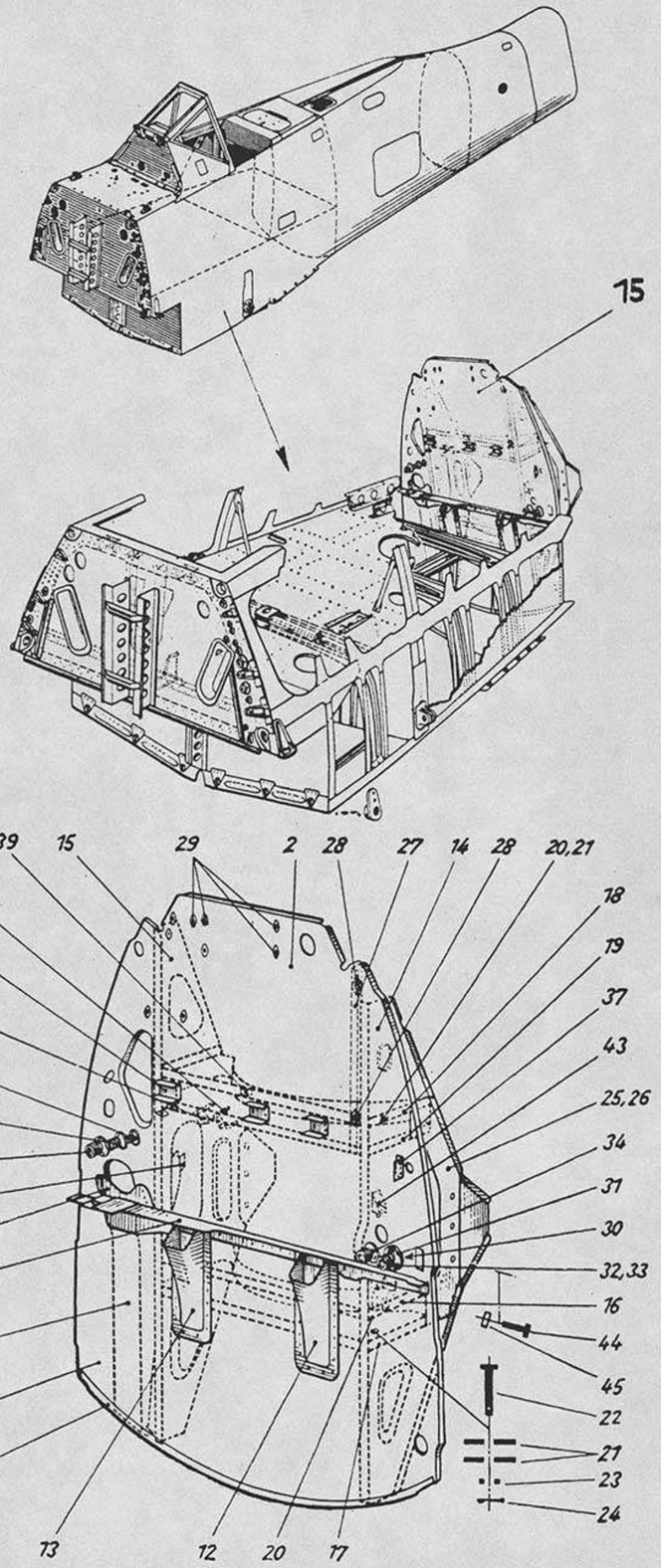


Unbefugte Verwendung ist strafbar und macht schadenersatzpflichtig

Unbefugte Verwendung ist strafbar und macht schadenersatzpflichtig

| Ersatzteil-Liste **Fw 190 D** | Rumpfwerk **Rumpf** | Baugr.-Kennzahl **11** | **190.140-07** |
|---|---|---|---|

| Werkstoff | Stück | Benennung | Ersatzteil-Nr. | | Untergruppen-Nr. | Orts-Nr. | Fertigung und Einbau | Bemerkung |
|---|---|---|---|---|---|---|---|---|
| | **1** | **Spant 8** ..... **einschl. Orts-Nr. 1–62** | | **190.140–07** | **15** | | **43** | |
| | **1** | **Spant 8 ohne Spannbänder** ..... | | **190.140–07 U 01** | | **1** | **43** | |
| 31 | 1 | Spantblech ..... | | 190.140–0701 | | 2 | 43 | |
| 1 | 1 | Lagerblech ..... | | 190.101–0702 | | 3 | | |
| 31 | 1 | Lagerblech ..... | | 190.101–0703 | | 4 | | |
| | 1 | Sechskantbolzen ..... | 8×61 | LgN 14144.5 | | 5 | | |
| | 1 | Scheibe ..... | 8 | LgN 14533.2 | | 6 | | |
| | 1 | Kronenmutter ..... | M 8 | LgN 14488 | | 7 | | |
| | 1 | Splint ..... | 2×18 | DIN 94 | | 8 | | |
| 31 | 1 | Spantwinkel ..... | | 190.140–0704 | | 9 | 43 | |
| 31 | 1 | Spantwinkel ..... | | 190.101–0822 | | 10 | 43 | |
| 31 | 1 | Abdeckblech ..... | | 190.101–0707 | | 11 | 22 | |
| | **1** | **Träger am Spant 8 L** ..... | | **190.140–07 H 04** | | **12** | **43** | |
| | **1** | **Träger am Spant 8 R** ..... | | **190.140–07 H 05** | | **13** | **43** | |
| 31 | 1 | Konsole L ..... | | 190.140–0710 | | 14 | 43 | |
| 31 | 1 | Konsole R ..... | | 190.140–0711 | | 15 | 43 | |
| 31 | 1 | Lagerblech ..... | | 190.140–0708 | | 16 | 43 | |
| 31 | 1 | Lagerblech ..... | | 190.140–0709 | | 17 | 43 | |
| 31 | 1 | Lagerblech ..... | | 190.140–0714 | | 18 | 43 | |
| 31 | 1 | Lagerblech ..... | | 190.140–0715 | | 19 | 43 | |
| 31 | 8 | Platte ..... | | 190.140–0720 | | 20 | 43 | |
| | 8 | Preßbuchse ..... | 8 A×2,5 | A 298 | | 21 | | |
| | 4 | Bolzen ..... | 8×50 | LgN 15229 | | 22 | | |
| | 4 | Scheibe ..... | 8 | LgN 14533.2 | | 23 | | |
| | 4 | Splint ..... | 3×15 | DIN 94 | | 24 | | |
| 31 | 1 | Verstärkung ..... | | 190.140–0716 | | 25 | 23 | |
| 31 | 1 | Verstärkung ..... | | 190.140–0717 | | 26 | 23 | |
| | 1 | Winkel ..... | | 190.140–0721 | | 27 | 23 | |
| | 2 | Annietmutter ..... | M 8 | AGGN 14471 | | 28 | | |
| | 13 | Annietmutter ..... | M 4 | LgN 14477 | | 29 | | |
| | 1 | Isolierplatte ..... | | 190.140–0719 | | 30 | 33 | |
| | 1 | Flanschdoppelstutzen ..... | | 190.140–0718 | | 31 | 41 | |
| | 3 | Sechskantschraube ..... | M 4×10 | LgN 14179 | | 32 | | |
| | 3 | Sechskantmutter ..... | M 4 | LgN 14483.1 | | 33 | | |
| | 1 | Flanschdoppelstutzen ..... | 10 | DIN 7616 L 3 | | 34 | | |
| | 1 | Flanschdoppelstutzen ..... | 13 | DIN 7616 L 3 | | 35 | | |
| | 1 | Flanschdoppelstutzen ..... | 6 | DIN 7616 L 1 | | 36 | | |
| | 1 | Halterung ..... | | 190.101–0705 | | 37 | 43 | |
| | 1 | Federschelle ..... | | 190.101–0746 | | 38 | 42 | |
| | 1 | Schelle ..... | 8 | FwN 15824.2 | | 39 | | |
| | 1 | Schelle ..... | 26 | FwN 15824.2 | | 40 | | |
| | 3 | Leitungshalter ..... | | Fl 32958 | | 41 | | |
| | 1 | Leitungshalter ..... | | 8–317.901 H 51 | | 42 | | |
| | **3** | **Halterung** ..... | | **190.101–07 H 01** | | **43** | **43** | |
| | 6 | Sechskantschraube ..... | M 8×14 | LgN 14179 | | 44 | | |
| | 6 | Sechskantmutter ..... | M 8 | AGGN 14487.2 | | 45 | | |

**Fortsetzung folgende Seite**



Ausgabe: Oktober 1944 Focke-Wulf Flugzeugbau G. m. b. H. Bremen

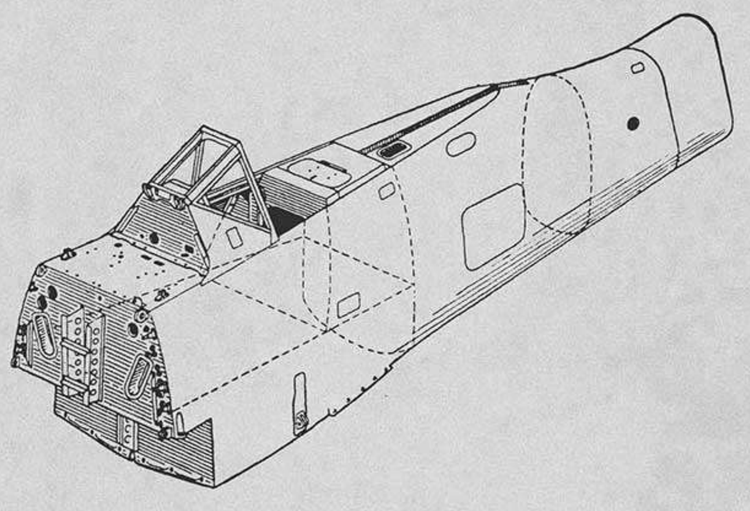

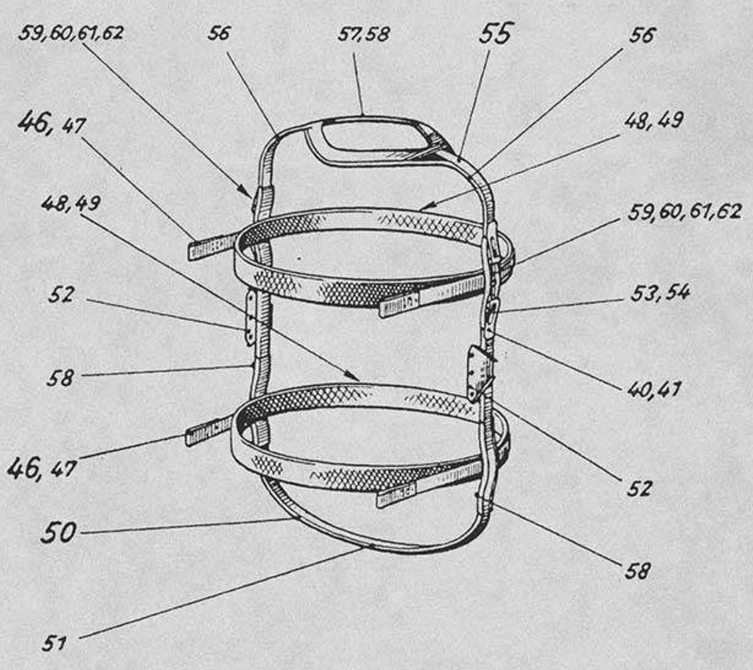


Unbefugte Verwendung ist strafbar und macht schadenersatzpflichtig

Unbefugte Verwendung ist strafbar und macht schadenersatzpflichtig

| Ersatzteil-Liste **Fw 190 D** | Rumpfwerk **Rumpf** | Baugr.-Kennzahl **11** | **190.140-07** |
|---|---|---|---|

| Werkstoff | Stück | Benennung | Ersatzteil-Nr. | Untergruppen-Nr. | Orts-Nr. | Fertigung und Einbau | Bemerkung |
|---|---|---|---|---|---|---|---|
| | | **Fortsetzung Nr. 1** | | | | | |
| | **2** | **Waagerechtes Spannband** ..... einschl. Orts-Nr. 47–49 | **190.140-07 H 03** | | **46** | **21** | |
| | 2 | Spannband..... | 190.140–0741 | | 47 | 12 | |
| | 1 | Randschloß ..... | A 8 DIN L 601 | | 48 | | |
| | 1 | Spannzunge ..... | 30 DIN L 604 | | 49 | | |
| | **1** | **Spannbandhälfte unten** ..... einschl. Orts-Nr. 51–54 | **190.140-07 H 02** | | **50** | **21** | |
| | 1 | Spannband..... | 190.140–0737 | | 51 | 12 | |
| | 2 | Anschlußlasche ..... | 190.140–0738 | | 52 | 31 | |
| | 2 | Spannlasche ..... | 30 DIN L 603 | | 53 | | |
| | 2 | Spannmutter L..... | 8 DIN L 607 | | 54 | | |
| | **1** | **Spannbandhälfte oben** ..... einschl. Orts-Nr. 56–62 | **190.140-07 H 01** | | **55** | | |
| | 2 | Spannband..... | 190.140–0732 | | 56 | 22 | |
| | 1 | Spannring ..... | 190.140–0733 | | 57 | 42 | |
| | 1 | Unterlage ..... | 190.140–0734 | | 58 | 11 | |
| | 2 | Spannlasche ..... | 30 DIN L 603 | | 59 | | |
| | 2 | Spannzunge ..... | 30 DIN L 604 | | 60 | | |
| | 2 | Spannschraube ..... | 8 DIN L 605 | | 61 | | |
| | 2 | Spannmutter R ..... | 8 DIN L 607 | | 62 | | |



Ausgabe: Oktober 1944 Focke-Wulf Flugzeugbau G. m. b. H. Bremen

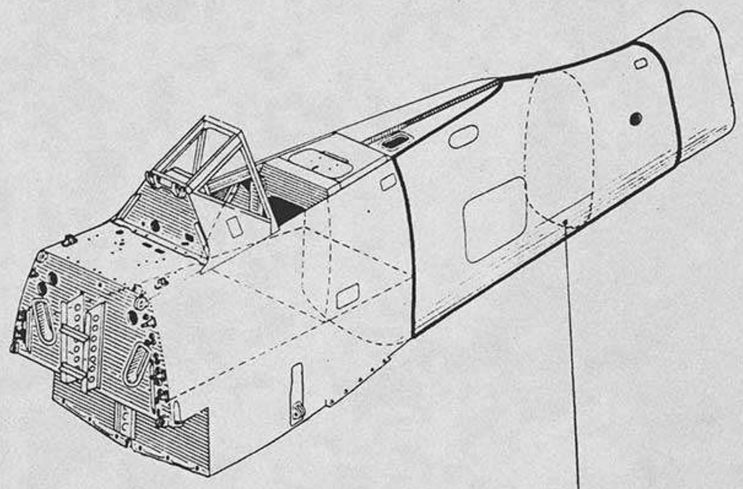


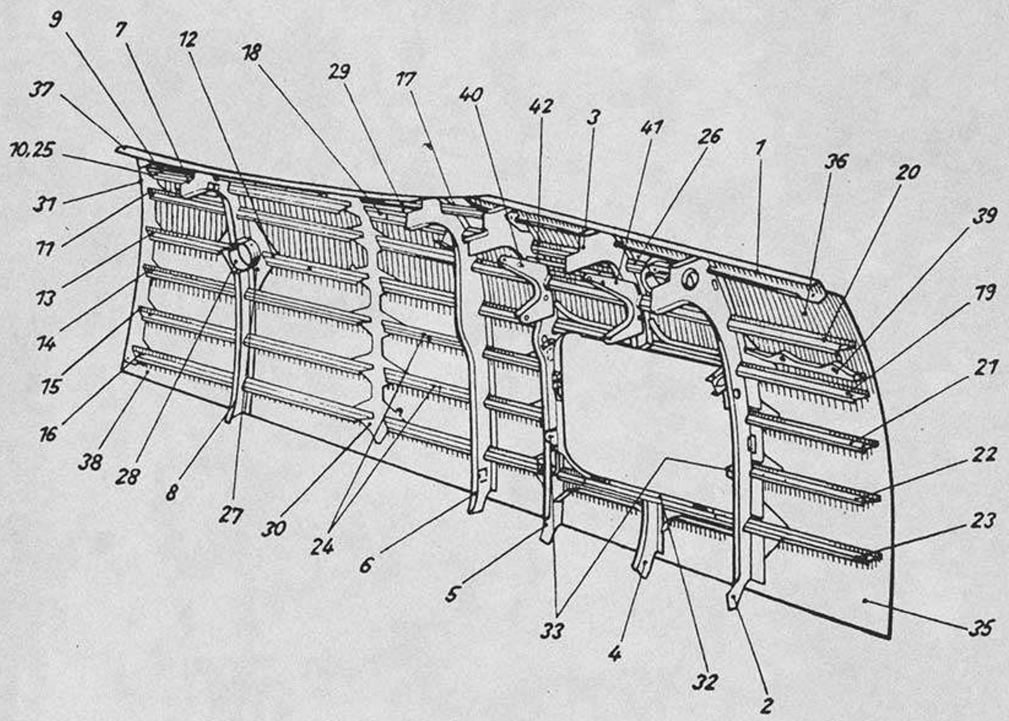


Unbefugte Verwendung ist strafbar und macht schadenersatzpflichtig

Unbefugte Verwendung ist strafbar und macht schadenersatzpflichtig

| Ersatzteil-Liste **Fw 190 D** | Rumpfwerk **Rumpf** | Baugr.-Kennzahl **11** | **190.140-12** |
|---|---|---|---|

| Werkstoff | Stück | Benennung | Ersatzteil-Nr. | Untergruppen Nr. | Orts-Nr. | Fertigung und Einbau | Bemerkung |
|---|---|---|---|---|---|---|---|
| | **1** | **Seitenschale L** ..... **einschl. Orts-Nr. 1–59** | **190.140–12** | **18** | | **44** | |
| 31 | 1 | Obergurt ..... | 190.140–1201 | | 1 | 43 | |
| 31 | 1 | Spantsegment Spant 9 L ..... | 190.140–1208 | | 2 | 43 | |
| 31 | 1 | Spantsegment Spant 9a L ..... | 190.105–1237 | | 3 | 43 | |
| 31 | 1 | Spantsegment Spant 9a ..... | 190.105–1238 | | 4 | 43 | |
| 31 | 1 | Spantsegment 10 L ..... | 190.105–1209 | | 5 | 43 | |
| 31 | 1 | Spantsegment 11 L ..... | 190.101–1210 | | 6 | 43 | |
| 31 | 1 | Spantsegment 13 L ..... | 190.101–1211 | | 7 | 43 | |
| 31 | 1 | Spantsegment 13 ..... | 190.101–1212 | | 8 | 43 | |
| 31 | 1 | L-Profil ..... | 190.101–1217 | | 9 | 22 | |
| 31 | 1 | L-Profil ..... | 190.105–1218 | | 10 | 22 | |
| 31 | 1 | L-Profil ..... | 190.101–1219 | | 11 | 22 | |
| 31 | 1 | L-Profil ..... | 190.101–1220 | | 12 | 22 | |
| 31 | 1 | L-Profil ..... | 190.101–1221 | | 13 | 22 | |
| 31 | 1 | L-Profil ..... | 190.101–1222 | | 14 | 22 | |
| 31 | 1 | L-Profil ..... | 190.101–1223 | | 15 | 22 | |
| 31 | 1 | L-Profil ..... | 190.101–1224 | | 16 | 22 | |
| 31 | 1 | L-Profil ..... | 190.101–1225 | | 17 | 22 | |
| 31 | 1 | L-Profil ..... | 190.140–1226 | | 18 | 22 | |
| 31 | 1 | L-Profil ..... | 190.105–1227 | | 19 | 22 | |
| 31 | 1 | L-Profil ..... | 190.140–1228 | | 20 | 22 | |
| 31 | 1 | L-Profil ..... | 190.105–1229 | | 21 | 22 | |
| 31 | 1 | L-Profil ..... | 190.101–1230 | | 22 | 22 | |
| 31 | 1 | L-Profil ..... | 190.105–1231 | | 23 | 22 | |
| 31 | 2 | L-Profil ..... | 190.105–1232 | | 24 | 22 | |
| 31 | 1 | L-Profil ..... | 190.105–1265 | | 25 | 22 | |
| 31 | 1 | Verstärkungsblech ..... | 190.140–1233 | | 26 | 43 | |
| 31 | 1 | Aufbockbeschlag ..... | 190.101–1202 | | 27 | 23 | |
| 31 | 1 | Flansch ..... | 190.101–1236 | | 28 | 24 | |
| 31 | 1 | Fingerlasche ..... | 190.140–1203 | | 29 | 33 | |
| 31 | 1 | Fingerlasche ..... | 190.101–1204 | | 30 | 33 | |
| 31 | 1 | Fingerlasche ..... | 190.101–1205 | | 31 | 33 | |
| 31 | 1 | Rahmen ..... | 190.105–1206 | | 32 | 43 | |
| | 2 | Rüstmarke ..... | 190.101–1235 | | 33 | 23 | |
| 31 | 2 | Halterung ..... | 190.101–0740 | | 34 | 22 | |
| 31 | 1 | Beplankungsblech ..... | 190.105–1215 | | 35 | 23 | |
| 31 | 1 | Beplankungsblech ..... | 190.140–1213 | | 36 | 22 | |
| 31 | 1 | Beplankungsblech ..... | 190.105–1214 | | 37 | 42 | |
| 31 | 1 | Beplankungsblech ..... | 190.101–1216 | | 38 | 22 | |
| 31 | 1 | Lagerung ..... | 190.105–1207 | | 39 | 42 | |
| 31 | 1 | Konsole ..... | 190.140–1242 | | 40 | 43 | |
| 31 | 1 | Konsole ..... | 190.140–1243 | | 41 | 43 | |
| 31 | 1 | Querversteifung ..... | 190.140–1247 | | 42 | 43 | |

**Fortsetzung folgende Seite**



Ausgabe: Oktober 1944 Focke-Wulf Flugzeugbau G. m. b. H. Bremen

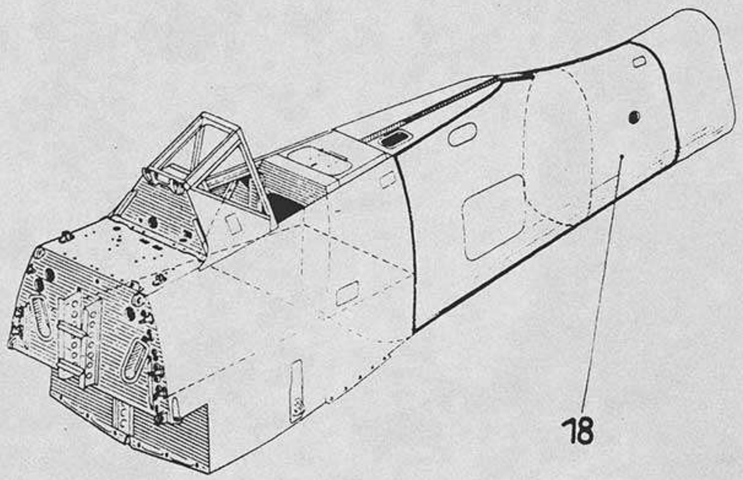


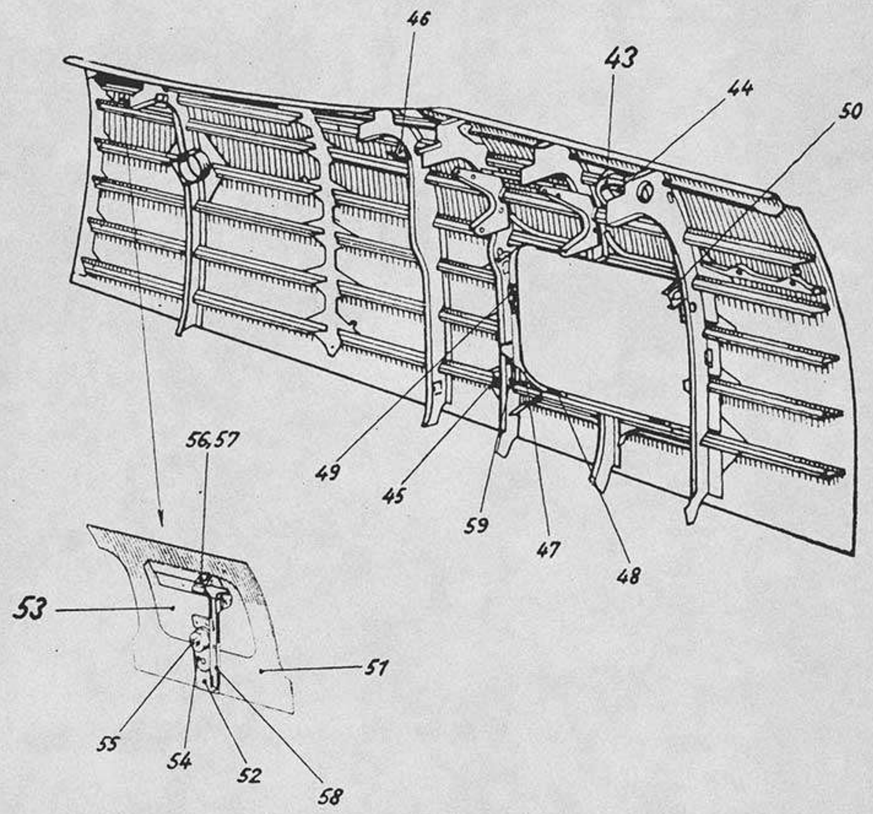




Unbefugte Verwendung ist strafbar und macht schadenersatzpflichtig

Unbefugte Verwendung ist strafbar und macht schadenersatzpflichtig

| Ersatzteil-Liste **Fw 190 D** | Rumpfwerk **Rumpf** | Baugr.-Kennzahl **11** | **190.140-12** |
|---|---|---|---|

| Werkstoff | Stück | Benennung | Ersatzteil-Nr. | Untergruppen-Nr. | Orts-Nr. | Fertigung und Einbau | Bemerkung |
|---|---|---|---|---|---|---|---|
| | | **Fortsetzung Nr. 1** | | | | | |
| | 1 | **Halterung für Betanksatz** | **190.140-12 H 01** | | 43 | 43 | |
| | 1 | Handlochdeckel | 125×200×300 JuN 16436 | | 44 | | |
| | 1 | Schelle | 21 FwN 15824.2 | | 45 | | |
| 31 | 2 | Winkel | 190.108-1233 | | 46 | 22 | |
| 31 | 2 | Beilage | 190.105-1239 | | 47 | 22 | |
| 31 | 2 | Beilage | 190.105-1240 | | 48 | 22 | |
| 31 | 1 | Klotz | 190.105-1244 | | 49 | 22 | |
| | 1 | Halterung | 190.105-1246 | | 50 | 22 | |
| 31 | 1 | Rahmen | 190.105-1266 | | 51 | 22 | |
| | 1 | Keil | 190.105-1267 | | 52 | 22 | |
| | 1 | **Klappe** | **190.105-12 H 01** | | 53 | 43 | |
| | 1 | Spielmutter | M 5 FwN 14486.1 | | 54 | | |
| | 1 | Senkschraube | M 5×14 DIN 63 | | 55 | | |
| | 2 | Linsenschraube | M 4×10 DIN 85 | | 56 | | |
| | 2 | Sechskantmutter | M 4 AGGN 14487.2 | | 57 | | |
| | 1 | Elt. Brücke | 160 LgN 26165 | | 58 | | |
| | 1 | Deviationstafel | Fl 23906 | | 59 | | |

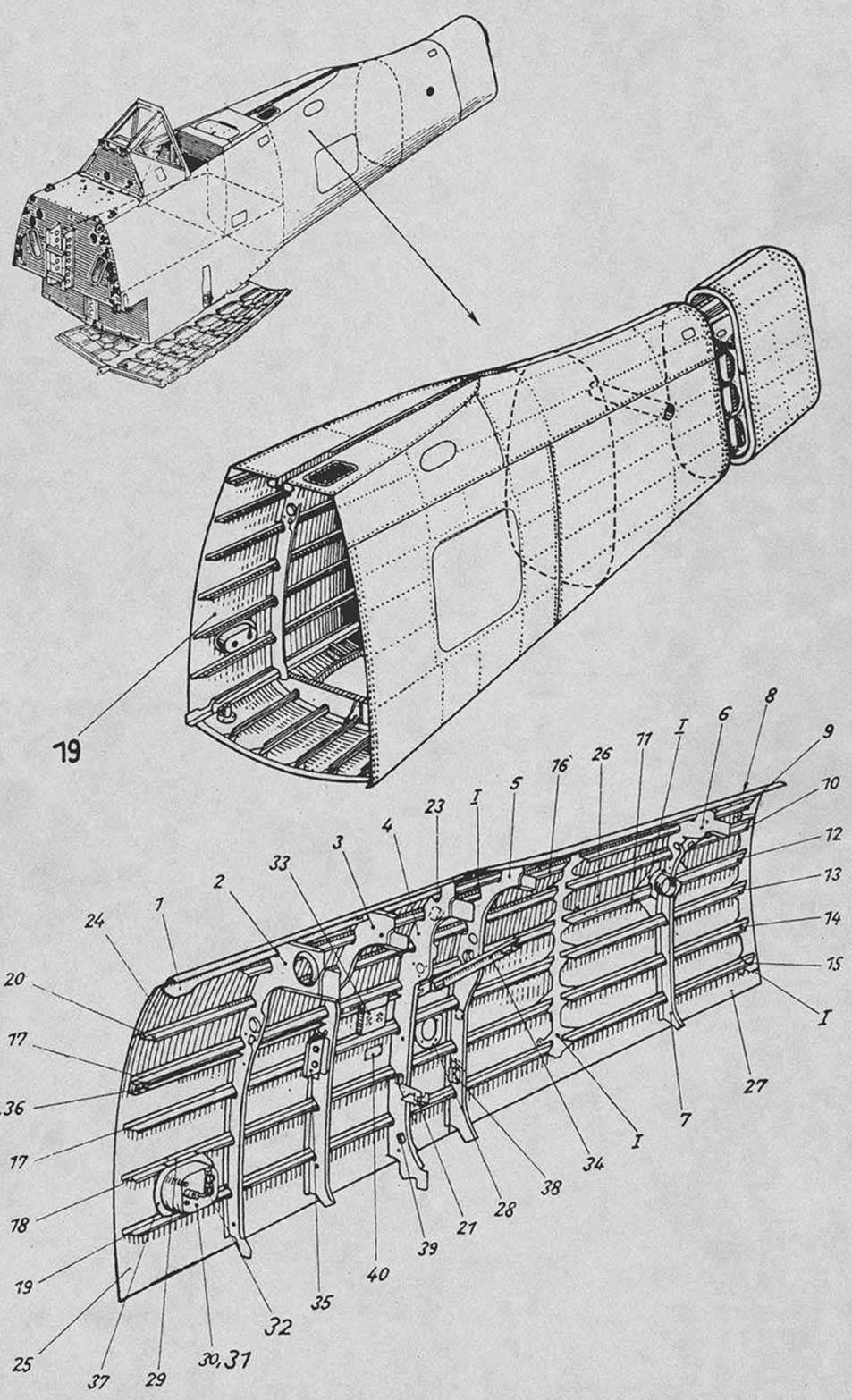


Unbefugte Verwendung ist strafbar und macht schadenersatzpflichtig

Unbefugte Verwendung ist strafbar und macht schadenersatzpflichtig

| Ersatzteil-Liste **Fw 190 D** | Rumpfwerk **Rumpf** | Baugr.-Kennzahl **11** | **190.140-13** |
|---|---|---|---|

| Werkstoff | Stück | Benennung | Ersatzteil-Nr. | Untergruppen-Nr. | Orts-Nr. | Fertigung und Einbau | Bemerkung |
|---|---|---|---|---|---|---|---|
| | **1** | **Seitenschale R** ..... **einschl. Orts-Nr. 1–40 u. Orts-Nr. 17, 27, 28, 30, 31 der Untergruppe 190.140–12** | **190.140–13** | **19** | | **44** | |
| | | | | | **1** | | |
| 31 | 1 | Obergurt | 190.140–1301 | | 1 | 43 | |
| 31 | 1 | Spantsegment Spant 9 R | 190.140–1308 | | 2 | 43 | |
| 31 | 1 | Spantsegment Spant 9a R | 190.105–1306 | | 3 | 43 | |
| 31 | 1 | Spantsegment Spant 10 | 190.140–1309 | | 4 | 43 | |
| 31 | 1 | Spantsegment Spant 11 | 190.101–1310 | | 5 | 43 | |
| 31 | 1 | Spantsegment Spant 13 | 190.101–1311 | | 6 | 43 | |
| 31 | 1 | Spantsegment Spant 13 | 190.101–1312 | | 7 | 43 | |
| 31 | 1 | L-Profil | 190.101–1317 | | 8 | 22 | |
| 31 | 1 | L-Profil | 190.101–1318 | | 9 | 22 | |
| 31 | 1 | L-Profil | 190.101–1319 | | 10 | 22 | |
| 31 | 1 | L-Profil | 190.101–1320 | | 11 | 22 | |
| 31 | 1 | L-Profil | 190.101–1321 | | 12 | 22 | |
| 31 | 1 | L-Profil | 190.101–1322 | | 13 | 22 | |
| 31 | 1 | L-Profil | 190.101–1323 | | 14 | 22 | |
| 31 | 1 | L-Profil | 190.101–1324 | | 15 | 22 | |
| 31 | 1 | L-Profil | 190.101–1326 | | 16 | 22 | |
| 31 | 2 | L-Profil | 190.140–1327 | | 17 | 22 | |
| 31 | 1 | L-Profil | 190.105–1330 | | 18 | 22 | |
| 31 | 1 | L-Profil | 190.105–1331 | | 19 | 22 | |
| 31 | 1 | L-Profil | 190.105–1371 | | 20 | 22 | |
| 31 | 1 | L-Profil | 190.101–1328 | | 21 | 22 | |
| 31 | 1 | U-Profil | 190.140–1372 | | 22 | 43 | |
| 31 | 1 | Fingerlasche | 190.105–1203 | | 23 | 33 | |
| 31 | 1 | Beplankungsblech | 190.105–1313 | | 24 | 22 | |
| 31 | 1 | Beplankungsblech | 190.105–1315 | | 25 | 33 | |
| 31 | 1 | Beplankungsblech | 190.105–1314 | | 26 | 42 | |
| 31 | 1 | Beplankungsblech | 190.140–1316 | | 27 | 22 | |
| 31 | 1 | Versteifungsring | 190.101–1307 | | 28 | 22 | |
| 31 | 1 | Verstärkung | 190.105–1353 | | 29 | 22 | |
| | 1 | Preßluftbordanschluß | 8–4508 A | | 30 | | |
| | **1** | **Schale** | **190.140–13 H 01** | | **31** | **43** | |
| | **1** | **Krümmer** | **190.101–13 H 02** | | **32** | **41** | |
| 31 | 1 | Konsole | 190.140–1373 | | 33 | 43 | |
| 31 | 1 | Kabelkanal | 190.105–1368 | | 34 | 42 | |
| 31 | 1 | Lagerbock | 190.105–1354 | | 35 | 22 | |
| 31 | 1 | Halterung | 190.140–1383 | | 36 | 22 | |
| | 1 | Handlochdeckel | 125 × 200 JuN 16409 | | 37 | | |
| | 5 | Leitungshalter | Fl 32958 | | 38 | | |
| | 2 | Schelle | 8 FwN 15824.2 | | 39 | | |
| | 1 | Bauteilschild | 26 × 52 LgN 16614.3 | | 40 | | |



Ausgabe: Oktober 1944 Focke-Wulf Flugzeugbau G. m. b. H. Bremen

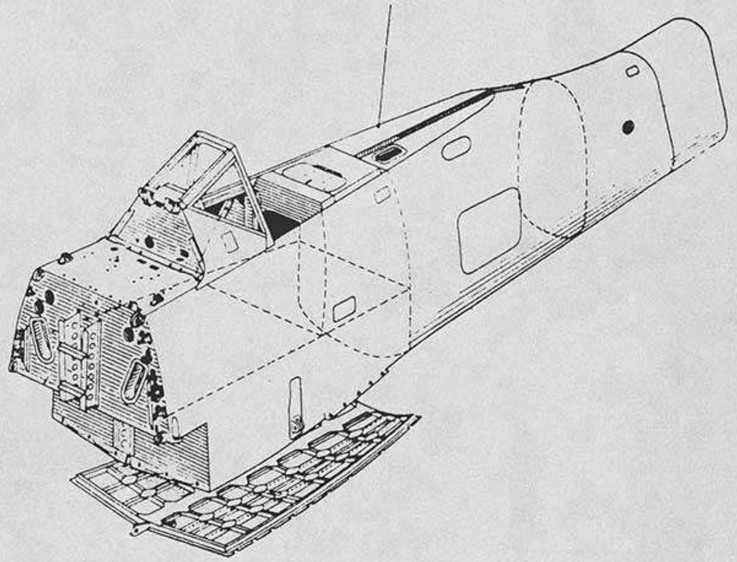


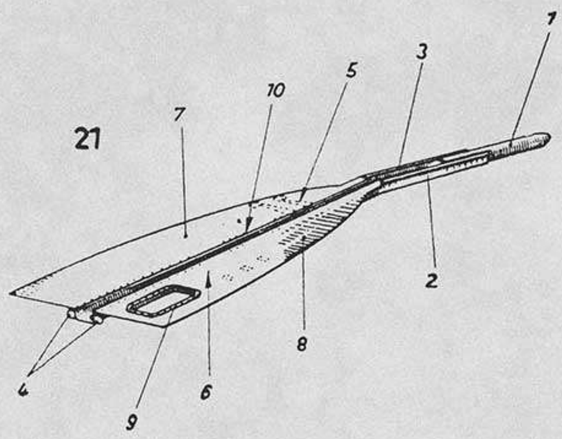


Unbefugte Verwendung ist strafbar und macht schadenersatzpflichtig

Unbefugte Verwendung ist strafbar und macht schadenersatzpflichtig

Ersatzteil-Liste **Fw 190 D** | Rumpfwerk **Rumpf** | Baugr.-Kennzahl **11** | **190.140-15**

| Werkstoff | Stück | Benennung | Ersatzteil-Nr. | Untergruppen-Nr. | Orts-Nr. | Fertigung und Einbau | Bemerkung |
|---|---|---|---|---|---|---|---|
| | **1** | **Oberseite** ..... **einschl. Orts-Nr. 1–10** | **190.140–15** | **21** | | **43** | |
| 31 | 1 | Träger ..... | 190.101–1504 | | 1 | 43 | |
| 31 | 1 | Lasche ..... | 190.101–1502 | | 2 | 43 | |
| 31 | 1 | Lasche ..... | 190.101–1503 | | 3 | 43 | |
| 31 | 6 | Winkel ..... | 190.101–1504 | | 4 | 33 | |
| 31 | 2 | Winkel ..... | 190.101–1509 | | 5 | 33 | |
| 31 | 1 | Winkel ..... | 190.140–1516 | | 6 | 33 | |
| 31 | 1 | Abdeckblech ..... | 190.105–1506 | | 7 | 33 | |
| 31 | 1 | Abdeckblech ..... | 190.140–1508 | | 8 | 33 | |
| 33 | 1 | Rahmen ..... | 190.140–1510 | | 9 | 33 | |
| 31 | 1 | Rollenführung ..... | 190.105–1507 | | 10 | 33 | |



Ausgabe: Oktober 1944 Focke-Wulf Flugzeugbau G. m. b. H. Bremen

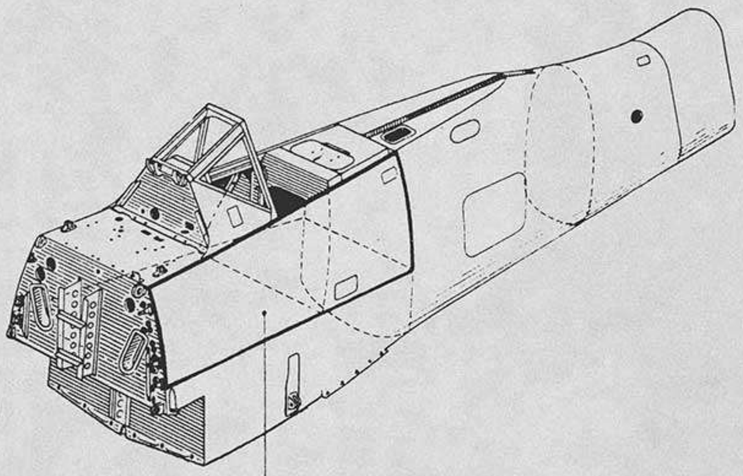

25

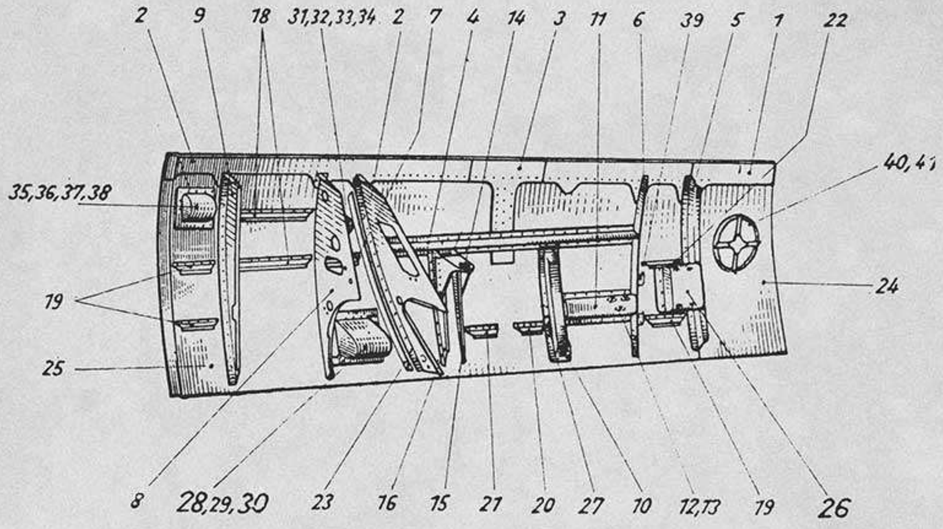


Unbefugte Verwendung ist strafbar und macht schadenersatzpflichtig

Unbefugte Verwendung ist strafbar und macht schadenersatzpflichtig

Ersatzteil-Liste **Fw 190 D** | Rumpfwerk **Rumpf** | Baugr.-Kennzahl **11** | **190.140-22**

| Werk-stoff | Stück | Benennung | Ersatzteil-Nr. | | Unter-gruppen-Nr. | Orts-Nr. | Fertigun und Einbau | Bemer-kung |
|---|---|---|---|---|---|---|---|---|
| | **1** | **Seitenschale L** ..... **einschl. Orts-Nr. 1-41** | **190.140–22** | | **25** | | **43** | |
| 31 | 1 | Fingerlasche | 190.101–2201 | | | 1 | 33 | |
| 31 | 1 | Fingerlasche | 190.101–2202 | | | 2 | 33 | |
| 31 | 1 | Lasche | 190.101–2203 | | | 3 | 33 | |
| 31 | 1 | Leiste | 190.101–2273 | | | 4 | 33 | |
| 31 | 1 | Spantsegment Spant 2 L | 190.101–2207 | | | 5 | 43 | |
| 31 | 1 | Spantsegment Spant 3 L | 190.101–2259 | | | 6 | 43 | |
| 31 | 1 | Spantsegment Spant 5 L | 190.140–2221 | | | 7 | 43 | |
| 31 | 1 | Spantsegment Spant 6 L | 190.140–2222 | | | 8 | 43 | |
| 31 | 1 | Spantsegment Spant 7 L | 190.140–2228 | | | 9 | 43 | |
| 31 | 1 | Versteifung | 190.101–2206 | | | 10 | 43 | |
| 1 | 1 | Profil | 190.101–2214 | | | 11 | 33 | |
| | 3 | Annietmutter | M 6 | LgN 14477 | | 12 | | |
| | 3 | Sechskantschraube | M 6 × 14 | LgN 14179 | | 13 | | |
| 31 | 1 | Konsole | 190.140–2215 | | | 14 | 33 | |
| 31 | 1 | Profil | 190.140–2216 | | | 15 | 33 | |
| 31 | 1 | Profil | 190.140–2217 | | | 16 | 33 | |
| 31 | 1 | L-Profil | 190.140–2245 | | | 17 | 33 | |
| 31 | 1 | L-Profil | 190.140–2246 | | | 18 | 33 | |
| 31 | 1 | L-Profil | 190.140–2247 | | | 19 | 33 | |
| 31 | 1 | L-Profil | 190.140–2248 | | | 20 | 33 | |
| 31 | 1 | L-Profil | 190.140–2249 | | | 21 | 33 | |
| 31 | 1 | L-Profil | 190.140–2250 | | | 22 | 33 | |
| 1 | 1 | Anschlußprofil | 190.101–2247 | | | 23 | 33 | |
| 31 | 1 | Beplankung | 190.180–2212 | | | 24 | 33 | |
| 31 | 1 | Beplankung | 190.101–2213 | | | 25 | 33 | |
| | **1** | **Halterung** | **190.140–22 H 01** | | | **26** | **32** | |
| | 1 | Halterung | 190.140–2236 | | | 27 | 33 | |
| | **1** | **Haube** | **190.140–22 H 02** | | | **28** | **43** | |
| 1 | 1 | Trittblech | 190.101–2270 | | | 29 | 22 | |
| | **1** | **Aufstiegklappe** | **190.101–22 H 02** | | | **30** | **22** | |
| 1 | 1 | Flansch | 190.140–2272 | | | 31 | 33 | |
| 1 | 1 | Schelle | 190.140–2273 | | | 32 | 22 | |
| | 1 | Scheibe | 6 | LgN 14533.1 | | 33 | | |
| | 1 | Sechskantmutter | M 6 | AGGN 14487.2 | | 34 | | |
| | 1 | Grifflochdeckel | 45 × 90 | FwN 16463.1 | | 35 | | |
| | 1 | Grifflochhaube | 45 × 90 | FwN 16463.2 | | 36 | | |
| | 3 | Senkschraube | M 4 × 8 | DIN 63 | | 37 | | |
| | 3 | Sechskantmutter | M 4 | AGGN 14487.2 | | 38 | | |
| | 3 | Leitungshalter | | Fl 32958 | | 39 | | |
| | 1 | Ring | | 190.180–2223 | | 40 | 11 | |
| | 1 | Handlochdeckel | 200 × 500 | JuN 16466 | | 41 | | |



Ausgabe: Oktober 1944 Focke-Wulf Flugzeugbau G. m. b. H. Bremen

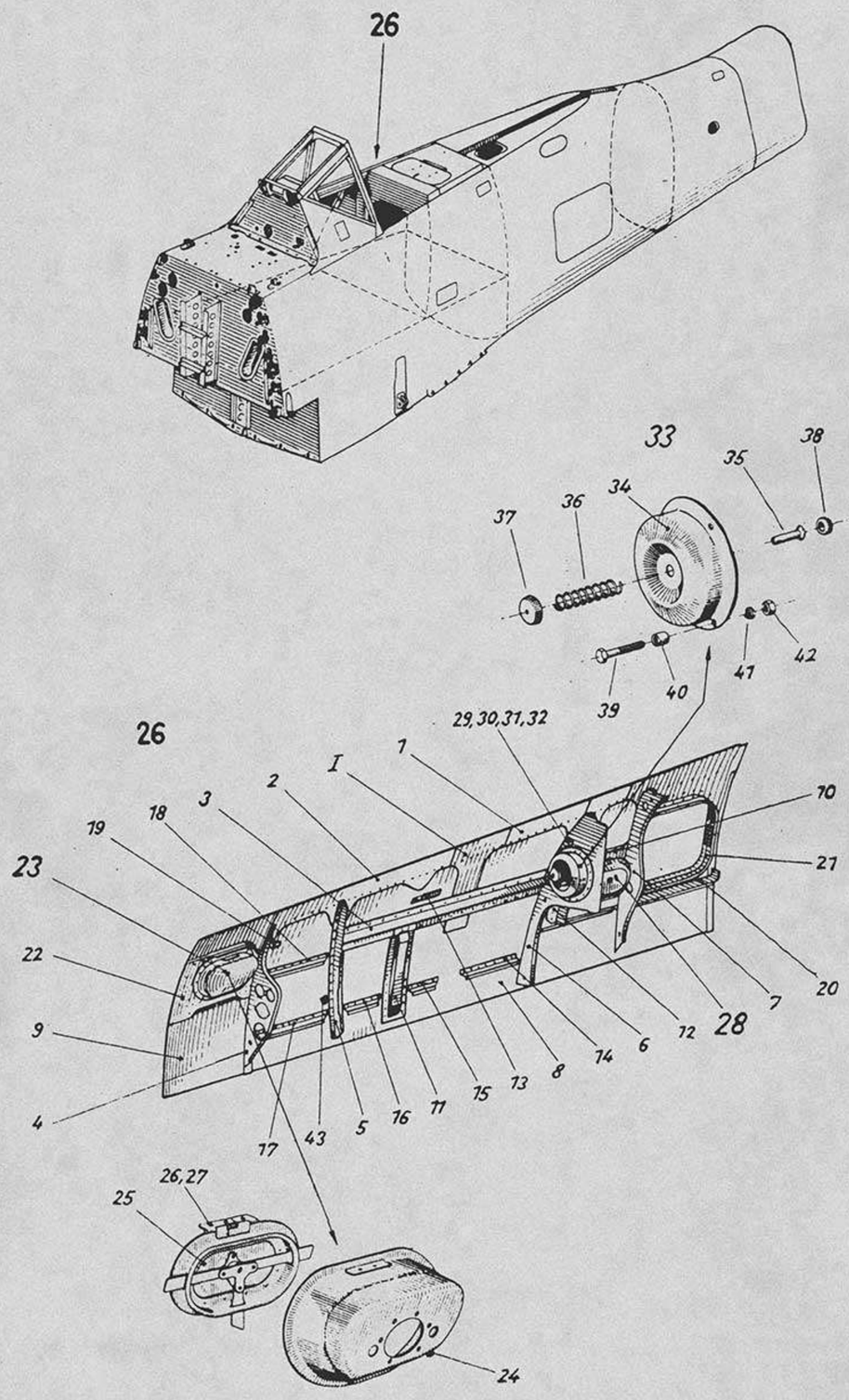


Unbefugte Verwendung ist strafbar und macht schadenersatzpflichtig

Unbefugte Verwendung ist strafbar und macht schadenersatzpflichtig

Ersatzteil-Liste **Fw 190 D** | Rumpfwerk **Rumpf** | Baugr.-Kennzahl **11** | **190.140-23**

| Werkstoff | Stück | Benennung | Ersatzteil-Nr. | Untergruppen Nr. | Orts-Nr. | Fertigung und Einbau | Bemerkung |
|---|---|---|---|---|---|---|---|
| | **1** | **Seitenschale R** ..... **einschl. Orts-Nr. 1–43 u. Orts-Nr. 3 der Untergruppe 190.140–22** | **190.140–23** | **26** | 1 | **43** | |
| 31 | 1 | Fingerlasche | 190.101–2301 | | 1 | 33 | |
| 31 | 1 | Fingerlasche | 190.140–2302 | | 2 | 33 | |
| 31 | 1 | Leiste | 190.101–2379 | | 3 | 33 | |
| 31 | 1 | Spantsegment Spant 2 R | 190.101–2307 | | 4 | 43 | |
| 1 | 1 | Spantsegment Spant 3 R | 190.102–2378 | | 5 | 43 | |
| 1 | 1 | Spantsegment Spant 5 R | 190.140–2341 | | 6 | 43 | |
| 1 | 1 | Spantsegment Spant 6 R | 190.140–2342 | | 7 | 43 | |
| 31 | 1 | Beplankung | 190.140–2313 | | 8 | 33 | |
| 31 | 1 | Beplankung | 190.140–2314 | | 9 | 33 | |
| 31 | 1 | Verstärkung | 190.140–2305 | | 10 | 33 | |
| 31 | 1 | Versteifung | 190.102–2373 | | 11 | 33 | |
| 31 | 1 | Anschlußprofil | 190.102–2377 | | 12 | 33 | |
| 1 | 1 | Z-Profil | 190.102–2357 | | 13 | 33 | |
| 31 | 1 | L-Profil | 190.140–2330 | | 14 | 33 | |
| 31 | 1 | L-Profil | 190.140–2331 | | 15 | 33 | |
| 31 | 1 | L-Profil | 190.140–2332 | | 16 | 33 | |
| 31 | 1 | Profil | 190.140–2352 | | 17 | 33 | |
| 31 | 1 | Profil | 190.140–2353 | | 18 | 33 | |
| 1 | 1 | Winkel | 190.101–2351 | | 19 | 22 | |
| 31 | 1 | Klappenrahmen | 190.140–2311 | | 20 | 43 | |
| 31 | 1 | Rahmen | 190.140–2312 | | 21 | 43 | |
| 31 | 1 | Rahmen | 190.101–2315 | | 22 | 43 | |
| | **1** | **Schale** | **190.101–23 U 01** | | 23 | **42** | |
| | 2 | Flanschstutzen | 10 DIN 7614 | | 24 | | |
| | 2 | Handlochdeckel | 100×160 FwN 16409 | | 25 | | |
| | 6 | Linsenschraube | M 4×8 DIN 85 | | 26 | | |
| | 6 | Federring | B 4 DIN 127 | | 27 | | |
| | **1** | **Schale** | **190.140–23 H 02** | | 28 | **42** | |
| Hartpap. | 1 | Führung | 190.105–2352 | | 29 | 21 | |
| | 3 | Linsenschraube | M 4×12 DIN 85 | | 30 | | |
| | 3 | Scheibe | 4 LgN 14533.1 | | 31 | | |
| | 3 | Sechskantmutter | M 4 AGGN 14487.2 | | 32 | | |
| | **1** | **Notknopfbetätigung für Membranlunge** ... einschl. Orts-Nr. 34–38 | **190.102–23 H 02** | | 33 | **42** | |
| K.-Harz | 1 | Kappe | 190.102–2361 | | 34 | 41 | |
| 31 | 1 | Bolzen | 190.101–2358 | | 35 | 41 | |
| | 1 | Feder | 190.101–2360 | | 36 | 41 | |
| | 1 | Druckknopf | 190.101–2359 | | 37 | 41 | |
| | 1 | Kappe | 190.401–3121 | | 38 | 41 | |
| | 3 | Sechskantschraube | M 6×36 LgN 14179 | | 39 | | |
| Hartpap. | 3 | Distanzstück | 190.102–2358 | | 40 | | |
| | 3 | Federring | B 6 DIN 127 | | 41 | | |
| | 3 | Sechskantmutter | M 6 LgN 14483.1 | | 42 | | |
| | 1 | Leitungshalter | Fl 32958 | | 43 | | |



Ausgabe: Oktober 1944 Focke-Wulf Flugzeugbau G. m. b. H. Bremen

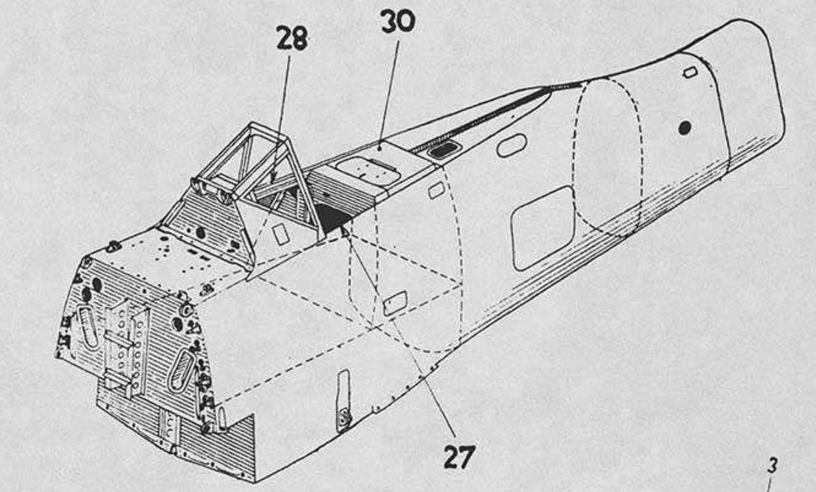


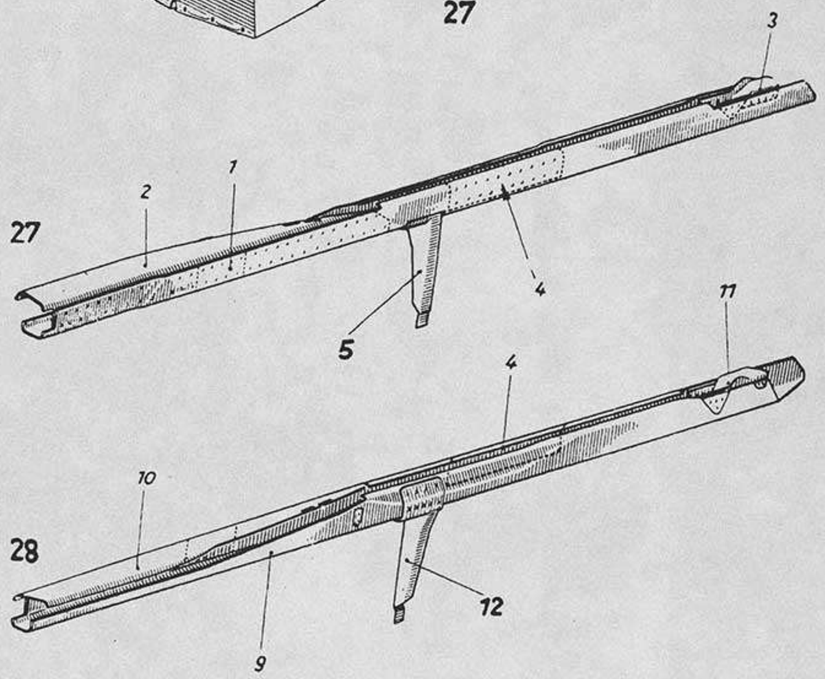


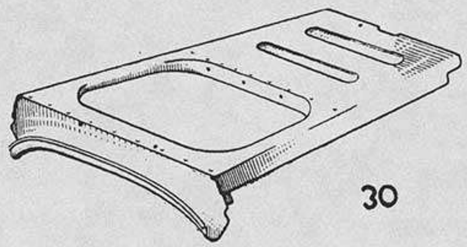


Unbefugte Verwendung ist strafbar und macht schadenersatzpflichtig



Unbefugte Verwendung ist strafbar und macht schadenersatzpflichtig

| Ersatzteil-Liste **Fw 190 D** | Rumpfwerk **Rumpf** | Baugr.-Kennzahl **11** | **190.140-24 bis 190.140-27** |
|---|---|---|---|

| Werkstoff | Stück | Benennung | Ersatzteil-Nr. | Untergruppen-Nr. | Orts-Nr. | Fertigung und Einbau | Bemerkung |
|---|---|---|---|---|---|---|---|
| | **1** | **Obergurt L** ..... **einschl. Orts-Nr. 1–5** | **190.140–24** | **27** | | **43** | |
| 31 | 1 | Gurtprofil..... | 190.101–2401 | | 1 | 43 | |
| 31 | 1 | Gurtwinkel..... | 190.101–2402 | | 2 | 43 | |
| 1 | 1 | Führungsblech..... | 190.101–2403 | | 3 | 43 | |
| 1 | 1 | Verstärkungsprofil ..... | 190.140–2404 | | 4 | 43 | |
| | **1** | **Absteifung Spant 4 L** ..... | **190.101-24 H 01** | | **5** | **43** | |
| | **1** | **Obergurt R** ..... **einschl. Orts-Nr. 9–12 u. Orts-Nr. 4 der Untergr. 190.140-24** | **190.140–25** | **28** | | **43** | |
| 31 | 1 | Gurtprofil..... | 190.101–2501 | | 9 | 43 | |
| 31 | 1 | Gurtwinkel..... | 190.101–2502 | | 10 | 43 | |
| 1 | 1 | Führungsblech..... | 190.101–2503 | | 11 | 43 | |
| | **1** | **Absteifung Spant 4 R** ..... | **190.101–25 H 01** | | **12** | **43** | |
| | **1** | **Decke über Geräteraum** ..... | **190.140–27** | **30** | | **43** | |

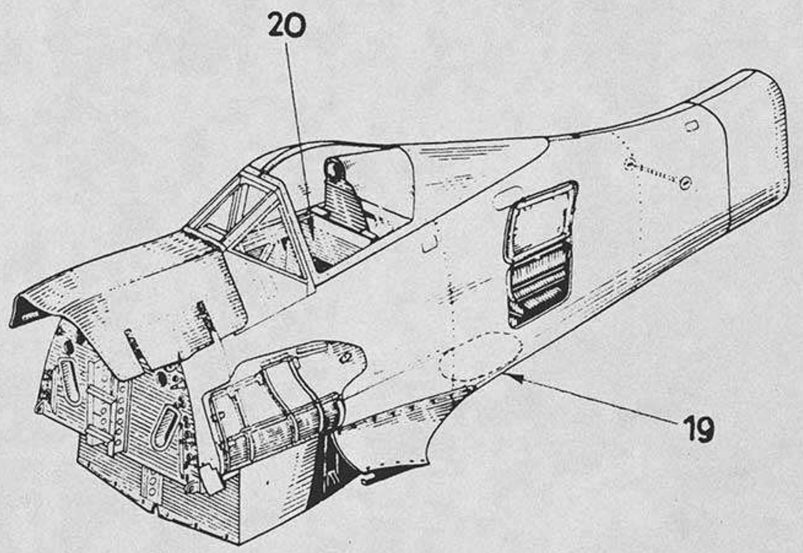


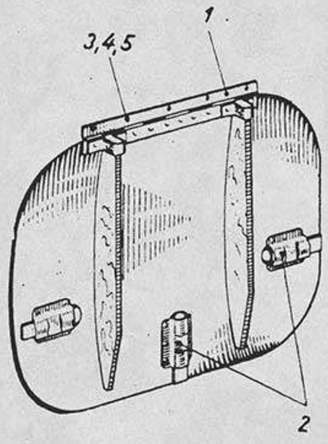


20

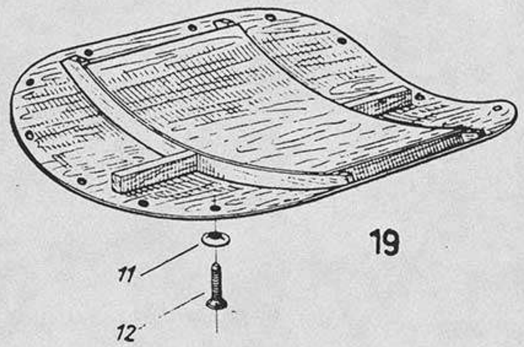


19

Unbefugte Verwendung ist strafbar und macht schadenersatzpflichtig

Unbefugte Verwendung ist strafbar und macht schadenersatzpflichtig

Ersatzteil-Liste **Fw 190 D** | Rumpfwerk **Rumpfeinrichtung** | Baugr.-Kennzahl **13** | **190.141-23** bis **190.141-26**

| Werkstoff | Stück | Benennung | | Ersatzteil-Nr. | Untergruppen-Nr. | Orts-Nr. | Fertigung und Einbau | Bemerkung |
|---|---|---|---|---|---|---|---|---|
| | **1** | **Klappe für FT-Raum** ..... **einschl. Orts-Nr. 1-5** | | **190.141–23** | **20** | | **41** | Tr |
| | 1 | Gelenkband mit Stift ..... | | 190.141–2306 | | 1 | 33 | |
| | 3 | Riegelverschluß ..... | 9 | FwN 16429.2 | | 2 | | |
| | 5 | Linsenschraube ..... | M 4×8 | DIN 85 | | 3 | | |
| | 5 | Federring ..... | B 4 | DIN 127 | | 4 | | |
| | 5 | Sechskantmutter ..... | M 4 | LgN 14483.1 | | 5 | | |
| | **1** | **Deckel für Unterschale** ..... **einschl. Orts-Nr. 11-12** | | **190.141–26** | **19** | | **41** | Tr |
| | 15 | Senkscheibe ..... | 6,4 | FwN 14509.8 | | 11 | | |
| | 15 | Senkschraube ..... | M 6×18 | DIN 9033 | | 12 | | |



Ausgabe: Oktober 1944 Focke-Wulf Flugzeugbau G. m. b. H. Bremen

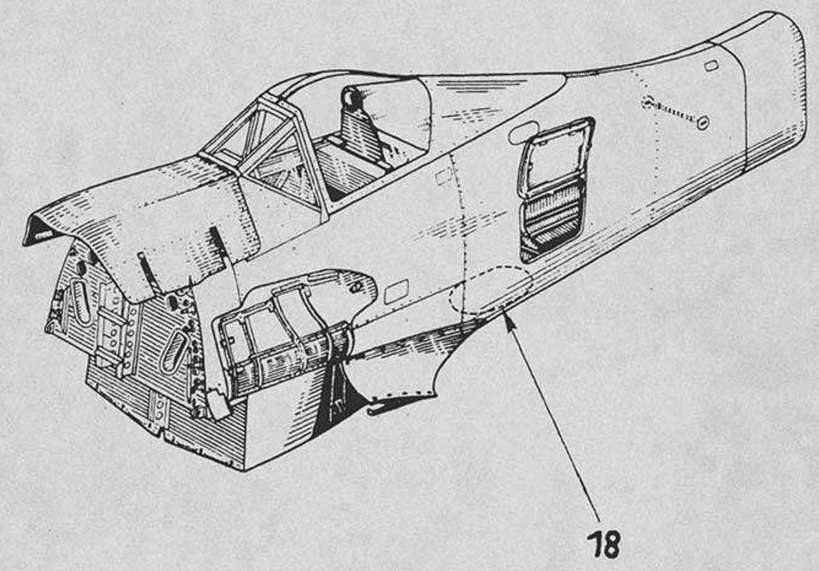


Unbefugte Verwendung ist strafbar und macht schadenersatzpflichtig

Unbefugte Verwendung ist strafbar und macht schadenersatzpflichtig

Ersatzteil-Liste **Fw 190 D** | Rumpfwerk **Rumpfeinrichtung** | Baugr.-Kennzahl **13** | **190.141-43**

| Werkstoff | Stück | Benennung | Ersatzteil-Nr. | Untergruppen-Nr. | Orts-Nr. | Fertigung und Einbau | Bemerkung |
|---|---|---|---|---|---|---|---|
| | | **Deckel für Unterschale** ..... **einschl. Orts-Nr. 1–7** | **190.141–43** | **18** | | **41** | Tr |
| | 1 | Schale ..... | 190.141–4301 | | 1 | 41 | |
| | 2 | Leiste ..... | 190.141–4303 | | 2 | 21 | |
| | 4 | Sechskantschraube ..... | M 6×74 LgN 14180.1 | | 3 | | |
| | 8 | Scheibe ..... | A 6 DIN 9021 | | 4 | | |
| | 4 | Sechskantmutter ..... | M 6 AGGN 14487.2 | | 5 | | |
| | 15 | Senkscheibe ..... | 6,4 FwN 14509.8 | | 6 | | |
| | 15 | Senkschraube ..... | M 6×18 DIN 9033 | | 7 | | |



Ausgabe: Oktober 1944 Focke-Wulf Flugzeugbau G. m. b. H. Bremen

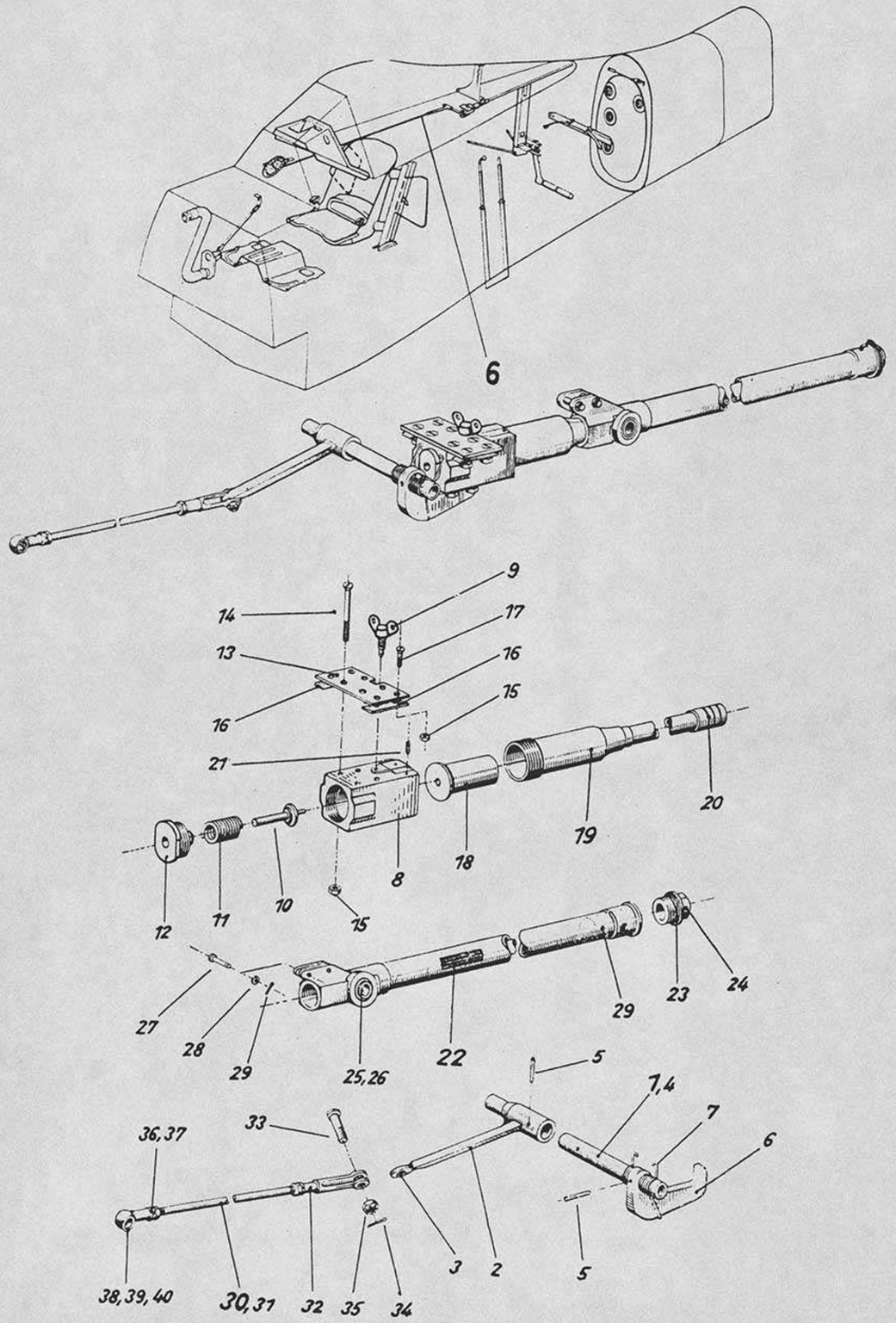


Unbefugte Verwendung ist strafbar und macht schadenersatzpflichtig

Unbefugte Verwendung ist strafbar und macht schadenersatzpflichtig

Ersatzteil-Liste **Fw 190 D** | Rumpfwerk **Rumpfeinrichtung** | Baugr.-Kennzahl **12** | **190.142-04**

| Werkstoff | Stück | Benennung | Ersatzteil-Nr. | | Untergruppen-Nr. | Orts-Nr. | Fertigung und Einbau | Bemerkung |
|---|---|---|---|---|---|---|---|---|
| | **1** | **Abwurfvorrichtung für Schiebehaube** einschl. Orts-Nr. 1–40 | **190.142–04** | | **6** | | **41** | |
| | **1** | **Ausklinkhebel** ..... einschl. Orts-Nr. 2–5 | **190.142–04 H 01** | | | **1** | **41** | Tr |
| 31 | 1 | Hebel ..... | 190.111–0403 | | | 2 | 41 | Tr |
| | 1 | Gelenklager ..... | Gl 6 | DIN L 351 | | 3 | | |
| 1 | 1 | Achsrohr ..... | 190.111–0409 | | | 4 | 41 | |
| | 2 | Kerbstift ..... | 4×20 | LWKN 15212.1 | | 5 | | |
| 31 | 1 | Klinke ..... | 190.142–0404 | | | 6 | 41 | Tr |
| | 1 | Feder ..... | 190.111–0407 | | | 7 | 41 | Tr |
| 1 | 1 | Verschlußstück ..... | 190.142–0401 | | | 8 | 41 | Tr |
| 1 | 1 | Flügelschraube ..... | 190.142–0413 | | | 9 | 41 | Tr |
| 1 | 1 | Schlagbolzen ..... | 190.142–0403 | | | 10 | 41 | Tr |
| | 1 | Schlagbolzenfeder ..... | 190.142–0405 | | | 11 | 41 | Tr |
| 1 | 1 | Gewindestück ..... | 190.142–0402 | | | 12 | 41 | Tr |
| 31 | 1 | Lasche ..... | 190.142–0406 | | | 13 | 21 | |
| | 4 | Senkschraube ..... | M 5×45 | DIN 63 | | 14 | | |
| | 8 | Sechskantmutter ..... | M 5 | AGGN 14487.2 | | 15 | | |
| Hartpap. Kl. II | 2 | Keilstück ..... | 190.111–0420 | | | 16 | 21 | |
| | 4 | Senkschraube ..... | M 5×10 | DIN 63 | | 17 | | |
| | 1 | Druckpatrone ..... Lieferant: Dynamit A.-G., Troisdorf-Köln | 50/144 | | | 18 | | |
| | **1** | **Innenrohr mit Ringen** ..... einschl. Orts-Nr. 20 | **190.111–04 H 08** | | | **19** | **41** | Tr |
| | 3 | Kolbenring ..... | 190.111–0451 | | | 20 | 41 | Tr |
| | 2 | Gewindestift ..... | M 3×4 | DIN 553 | | 21 | | |
| | **1** | **Außenrohr** ..... einschl. Orts-Nr. 23–29 | **190.111–04 H 06** | | | **22** | **41** | Tr |
| | 1 | Dichtring ..... | D 22×27 | DIN 7603 | | 23 | | |
| | 1 | Verschlußschraube ..... | BM 22×1,5 | DIN 7604 | | 24 | | |
| K.-Harz Type Z 2 | 2 | Rolle ..... | 190.111–0438 | | | 25 | | |
| 31 | 2 | Scheibe ..... | 190.111–0457 | | | 26 | | |
| | 2 | Bolzen ..... | 6×24 | LgN 15229 | | 27 | | |
| | 2 | Scheibe ..... | 6 | LgN 14533.1 | | 28 | | |
| | 2 | Splint ..... | 2×12 | DIN 94 | | 29 | | |
| | **1** | **Zugstange** ..... | **190.111–04 H 03** | | | **30** | **21** | |
| 31 | 1 | Stange ..... | 190.111–0445 | | | 31 | 41 | Tr |
| | 1 | Gabelmutter ..... | M 6 | rechts FwN 15971.4–1 | | 32 | | |
| | 1 | Bolzen ..... | M 6×18 | FwN 15971.4–2 | | 33 | | |
| | 1 | Kronenmutter ..... | M 6 | LgN 14488 | | 34 | | |
| | 1 | Splint ..... | 1,5×15 | DIN 94 | | 35 | | |
| | 2 | Sechskantmutter ..... | M 6 | LgN 14483.1 | | 36 | | |
| | 2 | Federring ..... | B 6 | DIN 127 | | 37 | | |
| | 1 | Kugelpfanne ..... | 10 | AECN 15920 | | 38 | | |
| | 1 | Sicherungsfeder ..... | 10 | AECN 15924 | | 39 | | |
| | 1 | Federring ..... | 10 | AECN 15923 | | 40 | | |



Ausgabe: Oktober 1944 Focke-Wulf Flugzeugbau G. m. b. H. Bremen

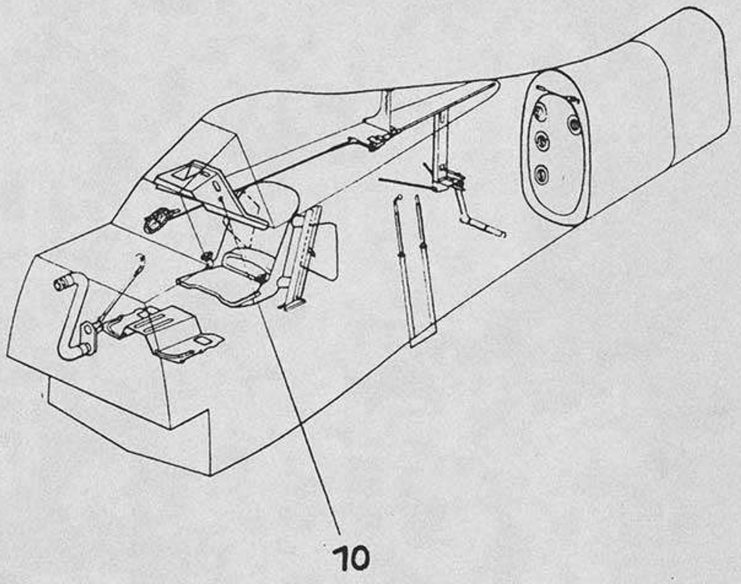


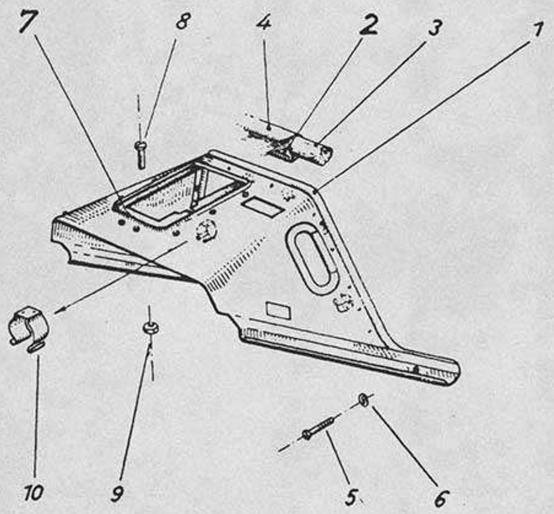


Unbefugte Verwendung ist strafbar und macht schadenersatzpflichtig

Unbefugte Verwendung ist strafbar und macht schadenersatzpflichtig

Ersatzteil-Liste **Fw 190 D** | Rumpfwerk **Rumpfeinrichtung** | Baugr.-Kennzahl **12** | **190.142-10**

| Werkstoff | Stück | Benennung | Ersatzteil-Nr. | Untergruppen-Nr. | Orts-Nr. | Fertigung und Einbau | Bemerkung |
|---|---|---|---|---|---|---|---|
| | 1 | **Windschutzblende** ..... **einschl. Orts-Nr. 1–10** | **190.142–10** | 10 | | 41 | Tr |
| l | 1 | Blendenblech ..... | 190.142–1005 | | 1 | 44 | |
| | 1 | **Polsterrahmen** ..... einschl. Orts-Nr. 3, 4 | **190.142–10 H 01** | | 2 | 44 | |
| Moosgummi Segelleinen | 1 | Rundschnur ..... | 190.142–1010 | | 3 | 42 | |
| | 1 | Einfassung ..... | 190.142–1011 | | 4 | 22 | |
| | 2 | Linsenschraube ..... | M 4 × 14 DIN 85 | | 5 | | |
| | 2 | Federring ..... | B 4 DIN 127 | | 6 | | |
| | 1 | **Abdeckung** ..... | **190.1010–10 H 02** | | 7 | 41 | Tr |
| | 8 | Linsenschraube ..... | M 4 × 10 DIN 85 | | 8 | | |
| | 8 | Sechskantmutter ..... | M 4 AGGN 14487.2 | | 9 | | |
| | 1 | Leitungshalter ..... | Fl 32958–2 | | 10 | | |



Focke-Wulf Flugzeugbau G. m. b. H. Bremen

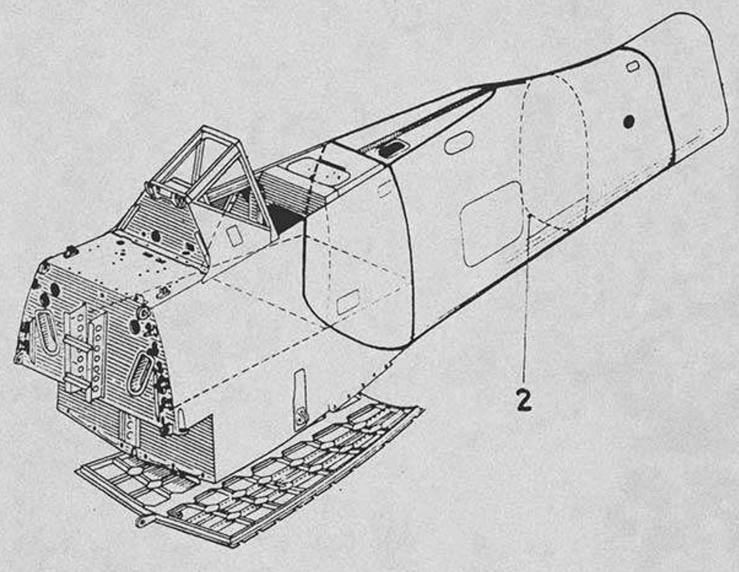


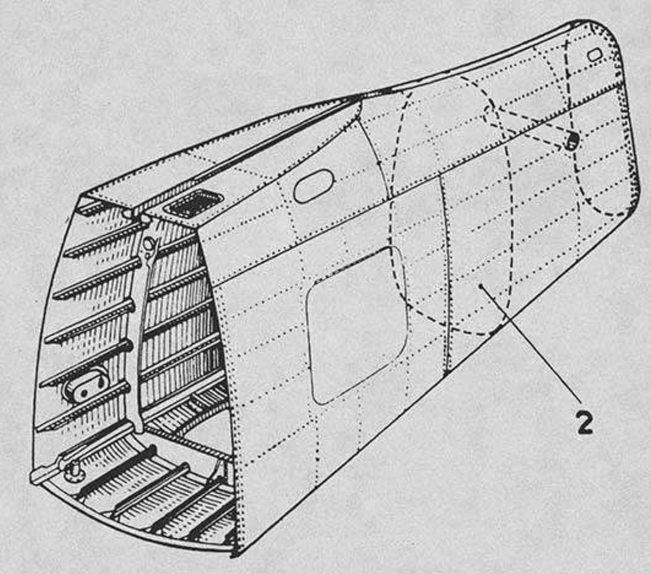


Unbefugte Verwendung ist strafbar und macht schadenersatzpflichtig

Unbefugte Verwendung ist strafbar und macht schadenersatzpflichtig

| Ersatzteil-Liste **Fw 190 D** | Rumpfwerk **Rumpf** | Baugr.-Kennzahl **11** | **190.166 Z 02** |
|---|---|---|---|

| Werkstoff | Stück | Benennung | Ersatzteil-Nr. | Untergruppen-Nr. | Orts-Nr. | Fertigung und Einbau | Bemerkung |
|---|---|---|---|---|---|---|---|
| | 1 | Rumpfhinterteil ..... bestehend aus den Untergr. 190.101–17, 105–19, 108–16, 140–12, 140–13, 140–15, 140–18, 166–14 | 190.166 Z 02 | 2 | | 43 | |



Ausgabe: Oktober 1944 Focke-Wulf Flugzeugbau G. m. b. H. Bremen

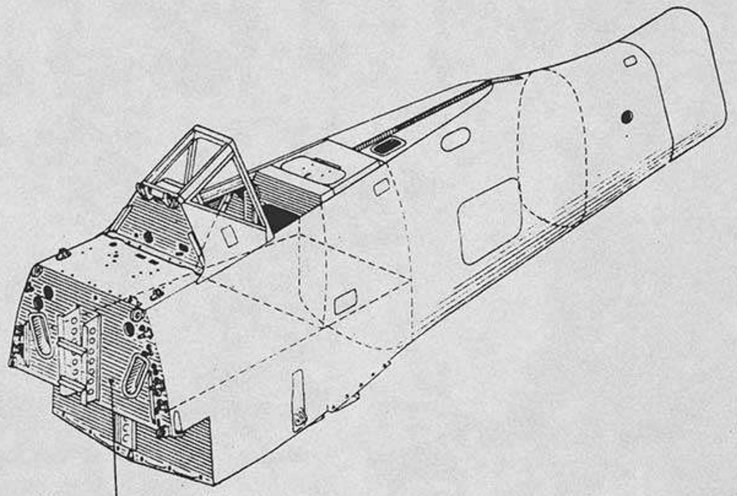


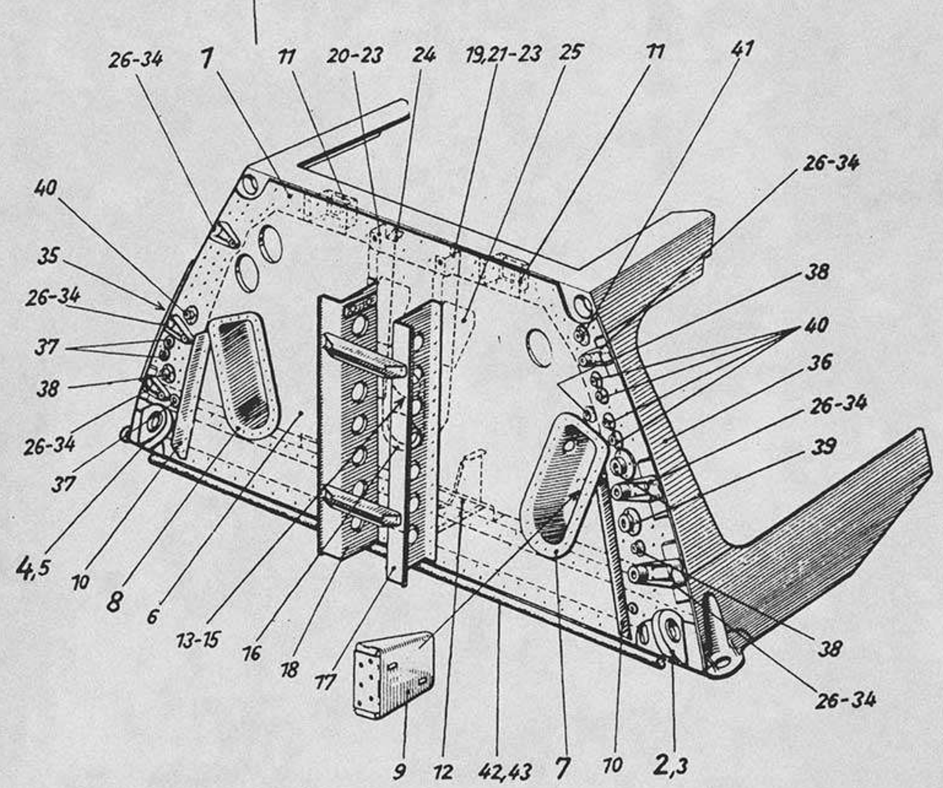


Unbefugte Verwendung ist strafbar und macht schadenersatzpflichtig





| Werkstoff | Stück | Benennung | Ersatzteil-Nr. | Untergruppen-Nr. | Orts-Nr. | Fertigung und Einbau | Bemerkung |
|---|---|---|---|---|---|---|---|
| | **1** | **Spant 1** ..... **einschl. Orts-Nr. 1–43** | **190.166–01** | **9** | | **43** | |
| | **1** | **Spantrahmen** ..... einschl. Orts-Nr. 2–5 | **190.166–01 H 01** | | **1** | 43 | |
| | **1** | **Untergurtbeschlag L** ..... einschl. Orts-Nr. 3 | **190.166–01 H 04** | | **2** | 44 | |
| | 1 | Kugelring ..... | K 25 DIN 9061 | | 3 | | |
| | **1** | **Untergurtbeschlag R** ..... einschl. Orts-Nr. 5 | **190.166–01 H 05** | | **4** | 44 | |
| | 1 | Kugelring ..... | K 25 DIN 9061 | | 5 | | |
| | 1 | Spantblech ..... | 190.166–0160 | | 6 | 43 | |
| | **1** | **Filterhalterung** ..... | **190.105–01 H 02** | | **7** | **42** | |
| | **1** | **Filterhalterung** ..... | **190.105–01 H 03** | | **8** | **42** | |
| 31 | 1 | Konsole ..... | 190.102–0147 | | 9 | 42 | |
| 31 | 2 | L-Profil ..... | 190.166–0156 | | 10 | 22 | |
| 31 | 2 | Konsole ..... | 190.102–0110 | | 11 | 22 | |
| 1 | 1 | Spantprofil ..... | 190.101–01110 | | 12 | 23 | |
| Hartpapier | 1 | Isolierplatte ..... | 190.140–0104 | | 13 | 22 | |
| | 1 | Flanschdoppelstutzen ..... | 13 DIN 7616 | | 14 | | |
| | 1 | Schutzkappe ..... | A-22 × 1,5 LgN 14490 | | 15 | | |
| 31 | 1 | Flansch ..... | 190.105–01110 | | 16 | 42 | |
| | **1** | **Vollgurtkastenlagerung** ..... | **190.166–01 H 02** | | **17** | **42** | |
| 31 | 1 | Stützwand ..... | 190.101–01100 | | 18 | 42 | |
| 1 | 1 | Verstärkung ..... | 190.140–0111 | | 19 | 42 | |
| 1 | 1 | Verstärkung ..... | 190.140–0112 | | 20 | 42 | |
| | 2 | Senkschraube ..... | ÄM 6 × 14 DIN 9033 | | 21 | | |
| | 2 | Scheibe ..... | 6 LgN 14532 | | 22 | | |
| | 2 | Sechskantmutter ..... | M 6 LgN 14433.1 | | 23 | | |
| 31 | 1 | Winkel ..... | 190.102–0114 | | 24 | 12 | |
| 31 | 2 | Grundplatte ..... | 190.102–0113 | | 25 | 13 | |
| | **6** | **Riegelhalterung** ..... | **190.166–01 H 03** | | **26** | **41** | Tr |
| | 6 | Stellbolzen ..... | 190.166–0172 | | 27 | | |
| | 6 | Splint ..... | 3 × 12 DIN 94 | | 28 | | |
| | 12 | Scheibe ..... | 8 LgN 14533 | | 29 | | |
| | 6 | Sechskantmutter ..... | M 8 LgN 14483.1 | | 30 | | |
| 1 | 6 | Feder ..... | 190.166–0173 | | 31 | 44 | |
| Buche | 6 | Leiste ..... | 190.166–0174 | | 32 | 44 | |
| 1 | 6 | Verstärkung ..... | 190.166–0175 | | 33 | 44 | |
| 1 | 6 | Schutzstreifen ..... | 190.166–0176 | | 34 | 44 | |
| Dynal | 1 | Lasche ..... | 190.101–01109 | | 35 | 23 | |
| Dynal | 1 | Lasche ..... | 190.101–01106 | | 36 | 23 | |
| Buna | 4 | Gummiring ..... | 190.101–0125 | | 37 | 41 | Tr |
| | 3 | Flanschdoppelstutzen ..... | 6 DIN 7616 | | 38 | | |
| | 2 | Flanschdoppelstutzen ..... | 16 DIN 7616 | | 39 | | |
| | 5 | Flanschdoppelstutzen ..... | 4 DIN 7616 | | 40 | | |
| | 1 | Flanschdoppelstutzen ..... | 10 DIN 7616 | | 41 | | |
| Buna | 1 | Profilgummi ..... | 190.140–0128 | | 42 | 42 | |
| 31 | 1 | Nietstreifen ..... | 190.140–0129 | | 43 | 22 | |

Unbefugte Verwendung ist strafbar und macht schadenersatzpflichtig

Baugr.-Kennzahl **11**

190.166–02 bis 190.166–04

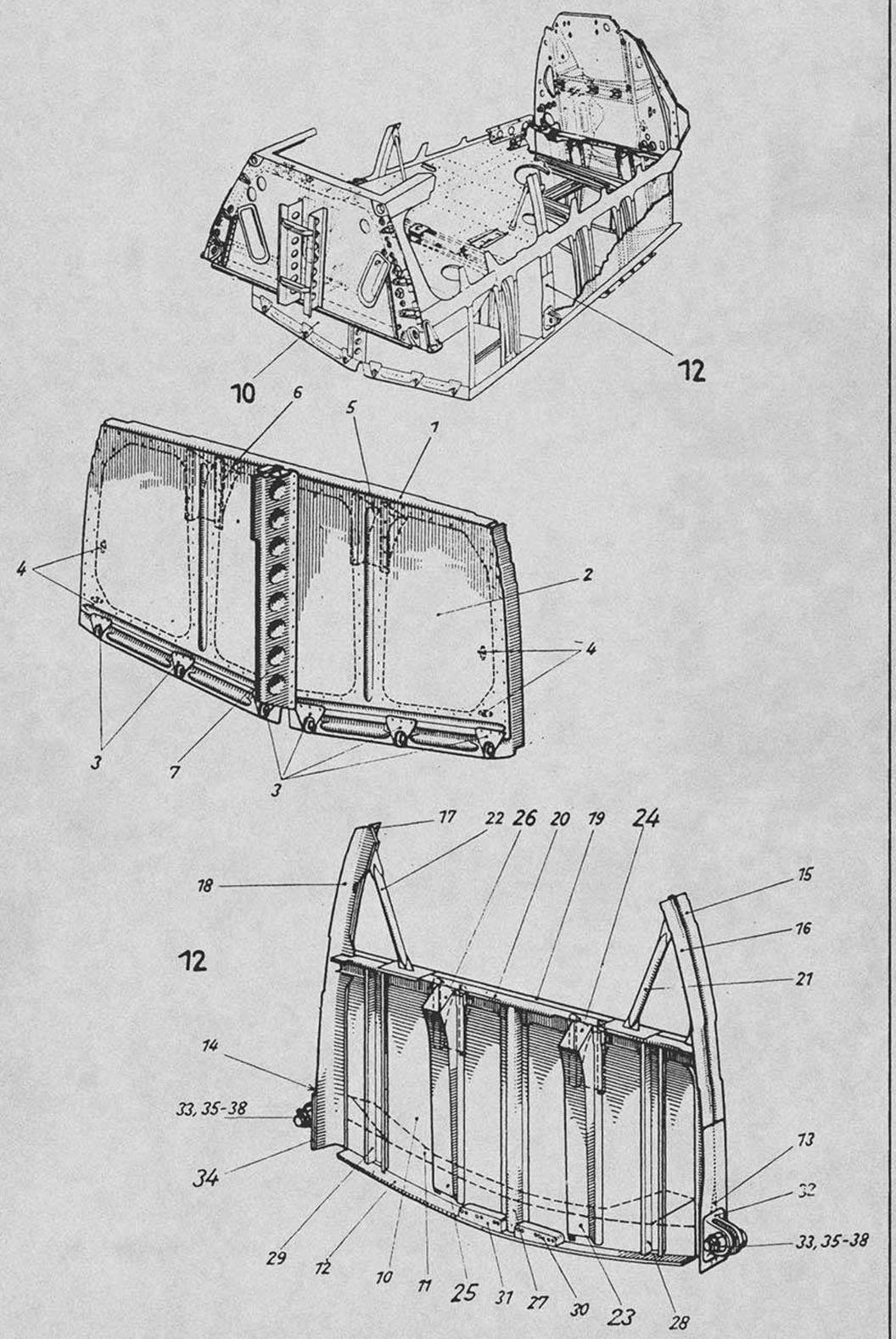


Unbefugte Verwendung ist strafbar und macht schadenersatzpflichtig

Unbefugte Verwendung ist strafbar und macht schadenersatzpflichtig

| Ersatzteil-Liste **Fw 190 D** | Rumpfwerk **Rumpf** | Baugr.-Kennzahl **11** | **190.166-02 bis 190.166-04** |
|---|---|---|---|

| Werkstoff | Stück | Benennung | Ersatzteil-Nr. | Untergruppen-Nr. | Orts-Nr. | Fertigung und Einbau | Bemerkung |
|---|---|---|---|---|---|---|---|
| | **1** | **Spant 2** ..... | **190.166–02** | **10** | | **43** | |
| | | **einschl. Orts-Nr. 1–7** | | | | | |
| | 1 | Spantrahmen ..... | 190.166–0201 | | 1 | 43 | |
| | 1 | Spantblech ..... | 190.166–0202 | | 2 | 13 | |
| | 6 | Verstärkungsblech ..... | 190.166–0207 | | 3 | 42 | |
| | 4 | Annietmutter ..... | M 6 LgN 14480 | | 4 | | |
| | 1 | **Seitenteil L** ..... | **190.101–02 H 01** | | 5 | 43 | |
| | 1 | Seitenteil R ..... | 190.101–02 H 02 | | 6 | 43 | |
| | 1 | Träger ..... | 190.180–02 H 03 | | 7 | 42 | |
| | **1** | **Spant 4** ..... | **190.166–04** | **12** | | **43** | |
| | | **einschl. Orts-Nr. 10–38** | | | | | |
| 31 | 1 | Spantblech ..... | 190.101–0401 | | 10 | 13 | |
| 31 | 1 | Lasche ..... | 190.101–0402 | | 11 | 43 | |
| 31 | 1 | Winkelprofil ..... | 190.101–0405 | | 12 | 42 | |
| 31 | 1 | Keil ..... | 190.101–0418 | | 13 | 22 | |
| 31 | 1 | Keil ..... | 190.101–0420 | | 14 | 22 | |
| 31 | 1 | Spantsegment ..... | 190.101–0412 | | 15 | 43 | |
| 31 | 1 | Spantsegment ..... | 190.101–0414 | | 16 | 43 | |
| 31 | 1 | Spantsegment ..... | 190.101–0413 | | 17 | 43 | |
| 31 | 1 | Spantsegment ..... | 190.101–0415 | | 18 | 43 | |
| 31 | 1 | Winkel ..... | 190.101–0410 | | 19 | 43 | |
| 31 | 1 | Winkel ..... | 190.101–0411 | | 20 | 43 | |
| | **1** | **Strebe** ..... | **190.101–04 H 03** | | 21 | 43 | |
| | **1** | **Strebe** ..... | **190.101–04 H 06** | | 22 | 43 | |
| | **1** | **Träger am Spant 4** ..... | **190.101–04 H 07** | | 23 | 42 | |
| | **1** | **Träger am Spant 4** ..... | **190.101–04 H 09** | | 24 | 42 | |
| | **1** | **Träger am Spant 4** ..... | **190.101–04 H 08** | | 25 | 42 | |
| | **1** | **Träger am Spant 4** ..... | **190.101–04 H 10** | | 26 | 42 | |
| 31 | 1 | A-Profil ..... | 190.101–0404 | | 27 | 22 | |
| 1 | 1 | Träger am Spant 4 ..... | 190.101–0480 | | 28 | 42 | |
| 1 | 1 | Träger am Spant 4 ..... | 190.101–0481 | | 29 | 42 | |
| | 1 | Futterstück ..... | 190.101–0478 | | 30 | 22 | |
| | 1 | Futterstück ..... | 190.101–0479 | | 31 | 22 | |
| | **1** | **Holmanschlußbeschlag L** ..... | **190.101–04 H 01** | | 32 | | |
| | | einschl. Orts-Nr. 33 | | | | | |
| | 2 | Buchse ..... | 190.101–0448 | | 33 | | |
| | **1** | **Holmanschlußbeschlag R** ..... | **190.101–04 H 02** | | 34 | | |
| | | einschl. Orts-Nr. 33 | | | | | |
| | 2 | Sechskantbolzen ..... | 20×57 LgN 14146.1 | | 35 | | |
| | 2 | Scheibe ..... | 20 LgN 14533.1 | | 36 | | |
| | 2 | Kronenmutter ..... | M 18×1,5 LgN 14488 | | 37 | | |
| | 2 | Splint ..... | 4×35 DIN 94 | | 38 | | |



Ausgabe: Oktober 1944 Focke-Wulf Flugzeugbau G. m. b. H. Bremen

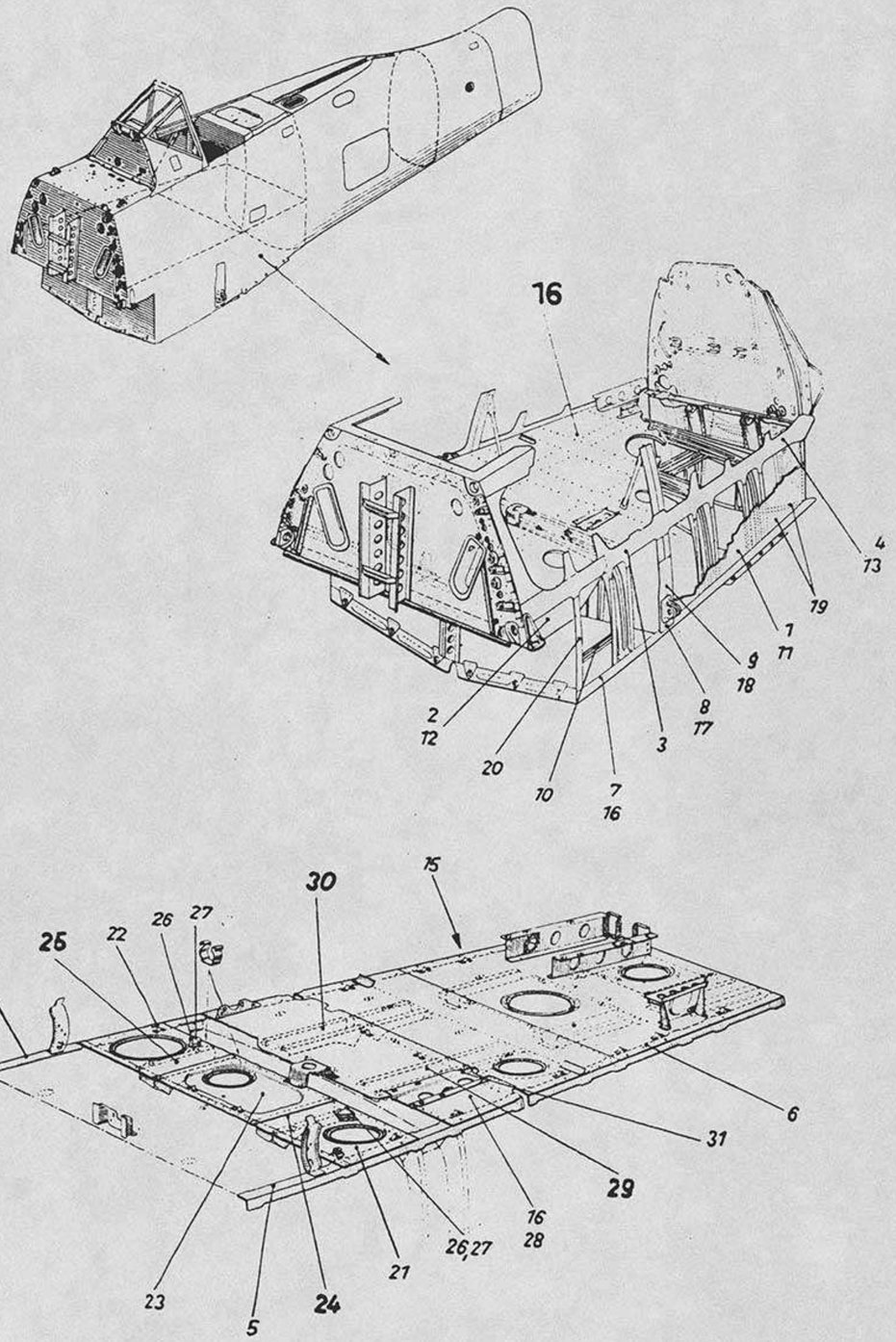


Unbefugte Verwendung ist strafbar und macht schadenersatzpflichtig

Unbefugte Verwendung ist strafbar und macht schadenersatzpflichtig

| Ersatzteil-Liste **Fw 190 D** | Rumpfwerk **Rumpf** | Baugr.-Kennzahl **11** | **190.166-08** |
|---|---|---|---|

| Werkstoff | Stück | Benennung | Ersatzteil-Nr. | Untergruppen-Nr. | Orts-Nr. | Fertigung und Einbau | Bemerkung |
|---|---|---|---|---|---|---|---|
| | | **Profile und Beplankung** ..... **einschl. Orts-Nr. 1–68** | **190.166–08** | **16** | | | |
| 31 | 1 | Beplankungsblech L ..... | 190.101–0829 | | 1 | 23 | |
| 31 | 1 | Beplankungsblech L ..... | 190.101–0827 | | 2 | 23 | |
| 31 | 2 | Fingerlasche ..... | 190.166–0810 | | 3 | 33 | |
| 31 | 1 | Fingerlasche L ..... | 190.101–0811 | | 4 | 33 | |
| 31 | 1 | Gurtprofil ..... | 190.166–0803 | | 5 | 43 | |
| 31 | 1 | Gurtprofil ..... | 190.101–0805 | | 6 | 43 | |
| 1 | 1 | Randversteifung L ..... | 190.140–0801 | | 7 | 42 | |
| 31 | 1 | Lasche L ..... | 190.101–0808 | | 8 | 23 | |
| 31 | 1 | Keil L ..... | 190.101–0890 | | 9 | 43 | |
| 31 | 2 | Profil ..... | 190.101–0831 | | 10 | 23 | |
| 31 | 1 | Beplankungsblech R ..... | 190.101–0830 | | 11 | 23 | |
| 31 | 1 | Beplankungsblech R ..... | 190.101–0828 | | 12 | 23 | |
| 31 | 1 | Fingerlasche R ..... | 190.101–08105 | | 13 | 33 | |
| 31 | 1 | Gurtprofil ..... | 190.166–0804 | | 14 | 43 | |
| 31 | 1 | Gurtprofil ..... | 190.101–0806 | | 15 | 43 | |
| 1 | 1 | Randversteifung R ..... | 190.140–0802 | | 16 | 42 | |
| 31 | 1 | Lasche R ..... | 190.101–0809 | | 17 | 23 | |
| 33 | 1 | Keil R ..... | 190.101–0891 | | 18 | 43 | |
| | 50 | Spielmutter ..... | M 6 FwN 14486.1 | | 19 | | |
| | 32 | Annietmutter ..... | M 4 LgN 14480 | | 20 | | |
| 31 | 1 | Rosettenblech ..... | 190.101–0842 | | 21 | 43 | |
| 31 | 1 | Rosettenblech ..... | 190.101–0843 | | 22 | 43 | |
| 31 | 1 | Rosettenblech ..... | 190.101–0832 | | 23 | 43 | |
| | 1 | **Träger Spant 2–3 a L** ..... | **190.101–08 H 01** | | 24 | 43 | |
| | 1 | **Träger Spant 2–3 a R** ..... | **190.101–08 H 02** | | 25 | 43 | |
| 31 | 2 | Winkel ..... | 190.101–08144 | | 26 | 12 | |
| | 2 | Leitungshalter ..... | Fl 32958 | | 27 | | |
| 31 | 1 | Decke Spant 3 a–4 ..... | 190.101–0833 | | 28 | 33 | |
| | 1 | **Träger Spant 3 a–4 L** ..... | **190.101–08 H 03** | | 29 | 43 | |
| | 1 | **Träger Spant 3 a–4 R** ..... | **190.101–08 H 04** | | 30 | 43 | |
| 31 | 1 | Lagerblech ..... | 190.101–0807 | | 31 | 42 | |

**Fortsetzung folgende Seite**



Ausgabe: Oktober 1944 Focke-Wulf Flugzeugbau G. m. b. H. Bremen

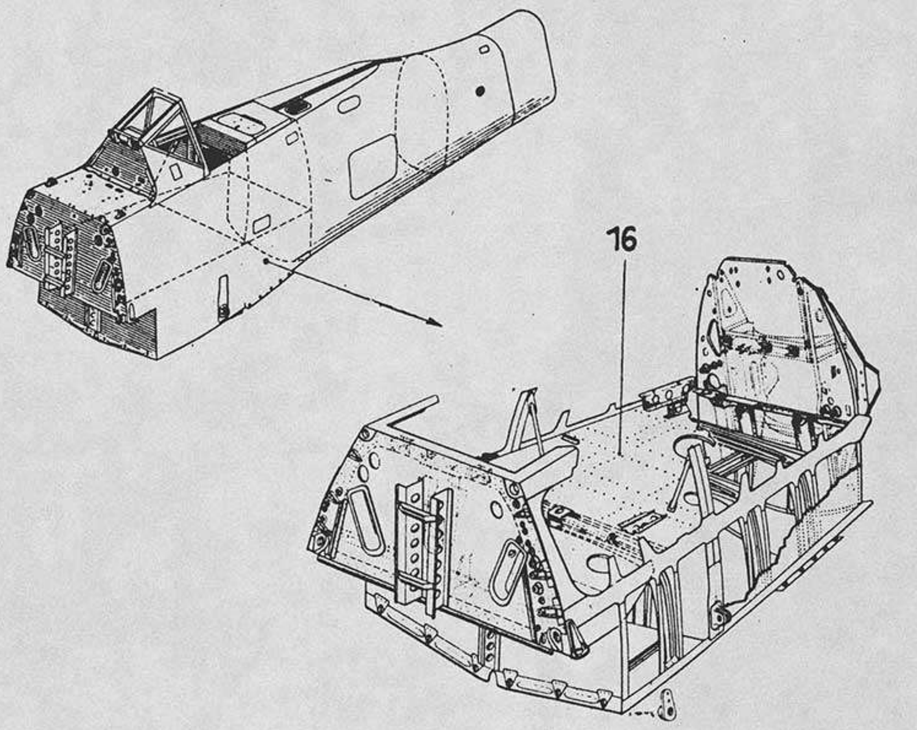


Unbefugte Verwendung ist strafbar und macht schadenersatzpflichtig





| Werkstoff | Stück | Benennung | Ersatzteil-Nr. | | Untergruppen-Nr. | Orts-Nr. | Fertigung und Einbau | Bemerkung |
|---|---|---|---|---|---|---|---|---|
| | | **Fortsetzung Nr. 1** | | | | | | |
| 31 | 1 | Lagerblech | | 190.101–0839 | | 32 | 43 | |
| | 1 | Annietmutter | M 8 | LgN 14480 | | 34 | | |
| | 31 | Spielmutter | M 8 | FwN 14486.1 | | 35 | | |
| 31 | 1 | Decke Spant 4–5a | | 190.101–0834 | | 36 | 33 | |
| | 1 | Rosette | | 190.101–0824 | | 37 | 43 | |
| | 1 | **Träger Spant 4–5a L** | | **190.101–08 H 05** | | 38 | 43 | |
| | 1 | **Träger Spant 4–5a R** | | **190.101–08 H 06** | | 39 | 43 | |
| Kunsth. Pr. Type Z 2 | 1 | Anschlag | | 190.101–08110 | | 40 | 42 | |
| | 1 | Anschlag | | 190.101–08111 | | 41 | 42 | |
| 31 | 1 | Brücke | | 190.101–0894 | | 42 | 43 | |
| | 7 | Annietmutter | M 4 | LgN 14477 | | 43 | | |
| | 4 | Linsenschraube | M 4×14 | DIN 85 | | 44 | | |
| | 4 | Scheibe | 4 | LgN 14533.1 | | 45 | | |
| 31 | 1 | Decke Spant 5a–8 | | 190.101–0835 | | 46 | 33 | |
| | 1 | Rosette | | 190.101–0825 | | 47 | 43 | |
| | 1 | Rosette | | 190.101–0826 | | 48 | 43 | |
| | 1 | **Träger Spant 6a–8 L** | | **190.101–08 H 07** | | 49 | 43 | |
| | 1 | **Träger Spant 6a–8 R** | | **190.101–08 H 08** | | 50 | 43 | |
| | 1 | Träger Spant 6a–8 | | 190.102–0820 | | 51 | 43 | |
| | 2 | Annietmutter | M 5 | LgN 14480 | | 52 | | |
| | 9 | Senkannietmutter | M 6 | LgN 14479 | | 53 | | |
| | 11 | Annietmutter | M 4 | LgN 14480 | | 54 | | |
| 1 | 2 | Feder | | 190.101–0304 | | 55 | 41 | |
| 31 | 2 | Rollenhalterung | | 190.101–08106 | | 56 | 42 | |
| 31 | 1 | Lagerblech | | 190.101–0838 | | 57 | 42 | |
| | 1 | **Konsole zwischen Spant 6 und 7** | | **190.140–08 H 01** | | 58 | 43 | |
| 1 | 1 | Z-Profil | | 190.140–08134 | | 59 | 42 | |
| 1 | 1 | Halterung | | 190.140–08136 | | 60 | 42 | |
| 1 | 1 | Z-Profil | | 190.140–08135 | | 61 | 42 | |
| 1 | 1 | Halterung | | 190.140–08137 | | 62 | 42 | |
| | 1 | Blindflansch | | FI 50970–30 | | 63 | | |
| | 7 | Annietmutter | M 5 | LgN 14477 | | 64 | | |
| | 3 | Annietmutter | M 5 | LgN 14480 | | 65 | | |
| | 1 | Annietmutter | M 6 | FwN 14476 | | 66 | | |
| | 1 | Doppelflanschstutzen | 10 | DIN 7616 | | 67 | | |
| | 2 | Flanschstutzen | 6 | DIN 7616 | | 68 | | |

Unbefugte Verwendung ist strafbar und macht schadenersatzpflichtig

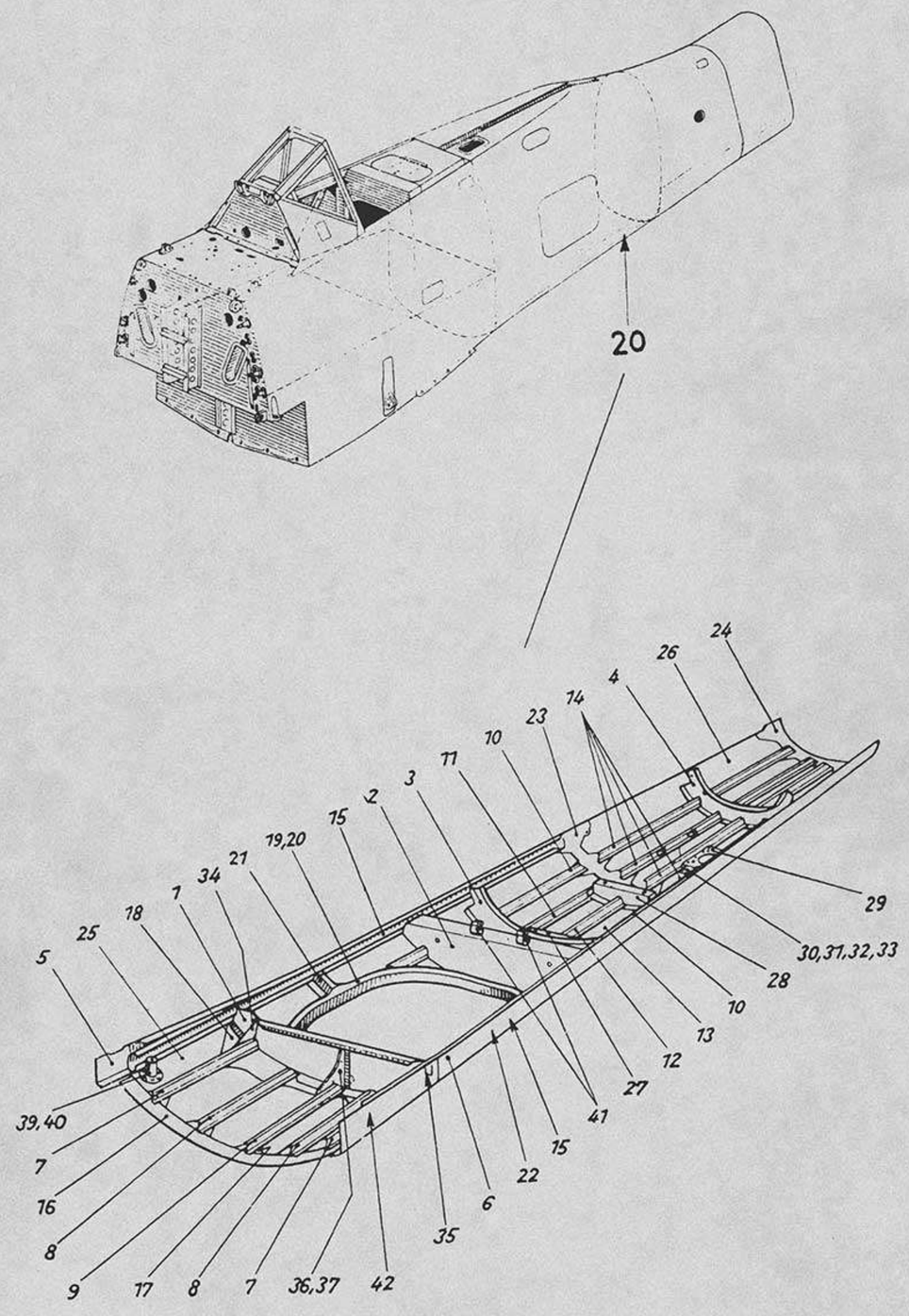


Unbefugte Verwendung ist strafbar und macht schadenersatzpflichtig

Unbefugte Verwendung ist strafbar und macht schadenersatzpflichtig

| Ersatzteil-Liste **Fw 190 D** | Rumpfwerk **Rumpf** | Baugr.-Kennzahl **11** | **190.166-14** |
|---|---|---|---|

| Werkstoff | Stück | Benennung | Ersatzteil-Nr. | Untergruppen-Nr. | Orts-Nr. | Fertigung und Einbau | Bemerkung |
|---|---|---|---|---|---|---|---|
| | **1** | **Unterschale** ..... **einschl. Orts-Nr. 1–42** | **190.166–14** | **20** | | **43** | |
| 31 | 1 | Spantsegment ..... | 190.140–1408 | | 1 | | |
| 31 | 1 | Spantsegment ..... | 190.140–1409 | | 2 | | |
| 31 | 1 | Spantsegment ..... | 190.101–1410 | | 3 | | |
| 31 | 1 | Spantsegment ..... | 190.101–1411 | | 4 | | |
| 1 | 1 | Verbindungssteg R ..... | 152.100–1404 | | 5 | | |
| 31 | 1 | Gurt L ..... | 152.100–14 H 01 | | 6 | | |
| 31 | 2 | L-Profil ..... | 190.140–1412 | | 7 | | |
| 31 | 2 | L-Profil ..... | 190.140–1413 | | 8 | | |
| 31 | 1 | L-Profil ..... | 190.140–1414 | | 9 | | |
| 31 | 2 | L-Profil ..... | 190.140–1420 | | 10 | | |
| 31 | 1 | L-Profil ..... | 190.140–1419 | | 11 | | |
| 31 | 1 | L-Profil ..... | 190.140–1416 | | 12 | | |
| 31 | 1 | L-Profil ..... | 190.140–1418 | | 13 | | |
| 31 | 5 | L-Profil ..... | 190.140–1415 | | 14 | | |
| 31 | 2 | L-Profil ..... | 190.140–1428 | | 15 | | |
| 1 | 1 | Lasche ..... | 190.101–1401 | | 16 | | |
| 31 | 1 | Fingerlasche ..... | 190.101–1405 | | 17 | | |
| | 1 | Futterlasche ..... | 190.166–1468 | | 18 | | |
| 31 | 1 | Rahmen ..... | 190.140–1423 | | 19 | | |
| | 15 | Spielmutter ..... | M 6 FwN 14486.1 | | 20 | | |
| 31 | 1 | Spantsegment ..... | 190.140–1424 | | 21 | | |
| 31 | 1 | Spantsegment ..... | 190.140–1425 | | 22 | | |
| 31 | 1 | Fingerlasche ..... | 190.101–1406 | | 23 | | |
| 31 | 1 | Fingerlasche ..... | 190.101–1407 | | 24 | | |
| 31 | 1 | Beplankungsblech ..... | 190.166–1421 | | 25 | | |
| 31 | 1 | Beplankungsblech ..... | 190.101–1419 | | 26 | | |
| 31 | 1 | Winkel ..... | 190.101–1426 | | 27 | | |
| 31 | 1 | Versteifung ..... | 190.101–1427 | | 28 | | |
| 31 | 1 | Beschlag ..... | 190.108–1417 | | 29 | | |
| 33 | 1 | Annietblech ..... | 190.108–1430 | | 30 | | |
| 31 | 1 | Blechstreifen ..... | 190.101–1463 | | 31 | | |
| | 4 | Linsenschraube ..... | M 5 × 10 DIN 85 | | 32 | | |
| | 4 | Federring ..... | B 5 DIN 127 | | 33 | | |
| 31 | 1 | Versteifung ..... | 190.144–1436 | | 34 | | |
| 31 | 1 | Versteifung ..... | 190.144–1437 | | 35 | | |
| 31 | 1 | Versteifung ..... | 190.144–1435 | | 36 | | |
| 1 | 2 | Öse ..... | 190.111–1101 | | 37 | | |
| | 2 | Haken ..... | 190.111–1102 | | 38 | | |
| | **1** | **Beschlag** ..... | **190.101–14 H 01** | | **39** | | |
| Conti | 1 | Durchführungsring ..... | Kat.-Nr. 16261 | | 40 | | |
| | 2 | Schelle ..... | 190.101–1473 | | 41 | | |
| | 1 | Flansch ..... | 190.140–1444 | | 42 | | |



Ausgabe: Oktober 1944 Focke-Wulf Flugzeugbau G. m. b. H. Bremen

Baugr.-Kennzahl **11**

**190.166–26 bis 190.166–30**

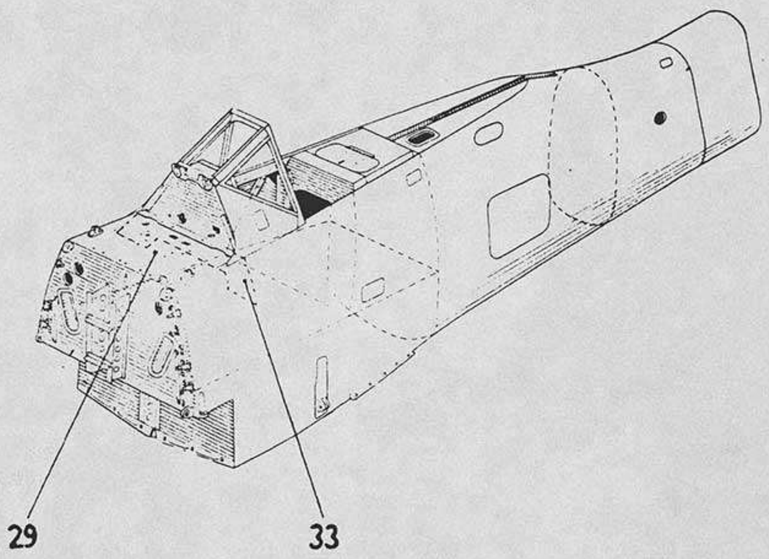


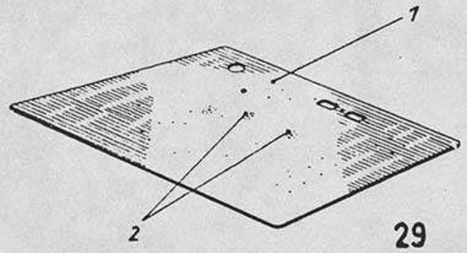


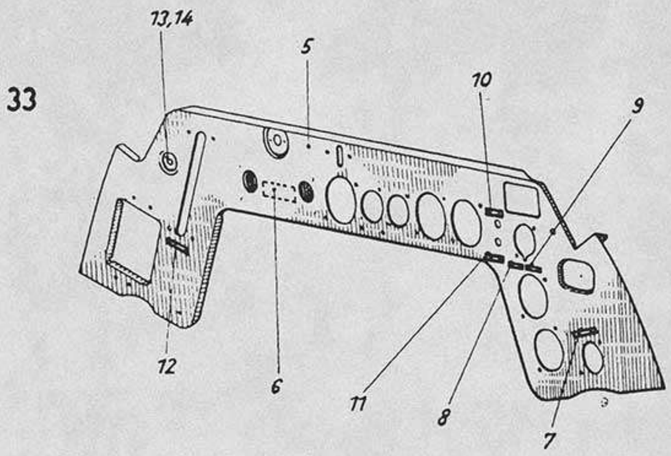


Unbefugte Verwendung ist strafbar und macht schadenersatzpflichtig



Ersatzteil-Liste **Fw 190 D**

Rumpfwerk **Rumpf**

Baugr.-Kennzahl **11**

**190.166-26 bis 190.166-30**

| Werkstoff | Stück | Benennung | Ersatzteil-Nr. | Untergruppen-Nr. | Orts-Nr. | Fertigung und Einbau | Bemerkung |
|---|---|---|---|---|---|---|---|
| | **1** | **Decke vor Windschutz** ..... **einschl. Orts-Nr. 1-2** | **190.166–26** | **29** | | **43** | |
| 31 | 1 | Deckplatte ..... | 190.166-2601 | | 1 | 43 | |
| | 2 | Annietmutter..... | M 5 LgN 14480 | | 2 | | |
| | **1** | **Spant 3** ..... **einschl. Orts-Nr. 5–14** | **190.166–30** | **33** | | **43** | |
| 31 | 1 | Geräteblende ..... | 190.166-3001 | | 5 | 43 | |
| 31 | 1 | Konsole ..... | 152.100-4805 | | 6 | 33 | |
| | 1 | Schild „Sauerstoff" ..... | 190.935-0399 | | 7 | | |
| | 1 | Schild „vorn"..... | 190.935-0310 | | 8 | | |
| | 1 | Schild „hinten" ..... | 190.935-0311 | | 9 | | |
| | 1 | Schild „Reststand vorn" ..... | 152.960-0327 | | 10 | | |
| | 1 | Schild „Reststand hinten" ..... | 152.960-0328 | | 11 | | |
| | 1 | Schild „Brandhahn" ..... | 190.935-0303 | | 12 | | |
| 31 | 1 | Kugel ..... | 190.140-3024 | | 13 | | |
| K.-Harz | 1 | Halterung..... | 190.140-3025 | | 14 | | |

Unbefugte Verwendung ist strafbar und macht schadenersatzpflichtig

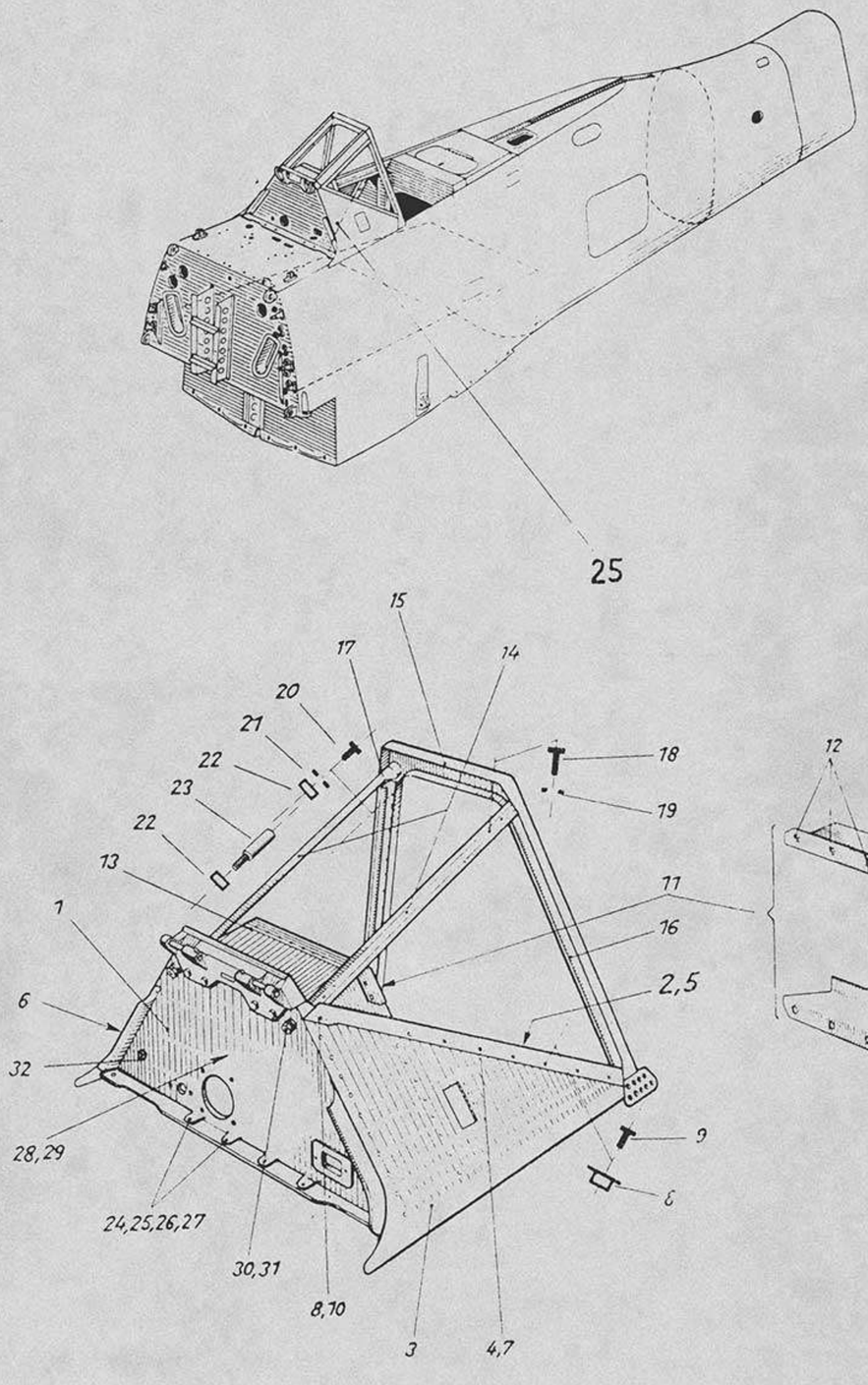


Unbefugte Verwendung ist strafbar und macht schadenersatzpflichtig

| Ersatzteil-Liste **Fw 190 D** | Rumpfwerk **Rumpf** | Baugr.-Kennzahl **11** | **190.166-33** |
|---|---|---|---|

| Werkstoff | Stück | Benennung | Ersatzteil-Nr. | Untergruppen-Nr. | Orts-Nr. | Fertigung und Einbau | Bemerkung |
|---|---|---|---|---|---|---|---|
| | | **Windschutz** ..... **einschl. Orts-Nr. 1–58** | **190.166–33** | **35** | | **43** | |
| | 1 | Windschutzträger ..... | 190.166-3301 | | 1 | 43 | |
| | **1** | **Rahmenprofil L** ..... | **190.101–33 H 04** | | **2** | **43** | |
| | 1 | Beplankung ..... | 190.101-3311 | | 3 | 22 | |
| | 1 | Deckstreifen ..... | 190.101-3309 | | 4 | 21 | |
| | **1** | **Rahmenprofil R** ..... | **190.101–33 H 05** | | **5** | **43** | |
| | 1 | Beplankung ..... | 190.101-3312 | | 6 | 22 | |
| | 1 | Deckstreifen ..... | 190.101-3310 | | 7 | 21 | |
| | 16 | Annietmutter ..... | M 4 LgN 14477 | | 8 | | |
| | 16 | Senkschraube ..... | M 4×12 DIN 63 | | 9 | | |
| | 2 | Senkschraube ..... | M 4×15 DIN 63 | | 10 | | |
| | 2 | Winkel ..... | 190.101-3385 | | 11 | | |
| | 11 | Sechskantschraube ..... | M 4×10 LgN 14179 | | 12 | | |
| | 1 | Klemmstreifen ..... | 190.101-3314 | | 13 | | |
| 1 | 2 | Pfosten ..... | 190.101-3303 | | 14 | 43 | |
| | **1** | **Bügel** ..... | **190.101-33 H 01** | | **15** | **43** | |
| 1 | 1 | Winkelprofil ..... | 190.101-3308 | | 16 | 42 | |
| 1 | 1 | Winkelprofil ..... | 190.101-3375 | | 17 | 42 | |
| | 4 | Linsenschraube ..... | M 5×22 DIN 85 | | 18 | | |
| | 4 | Federring ..... | B 5 DIN 127 | | 19 | | |
| | 16 | Senkschraube ..... | M 4×10 DIN 63 | | 20 | | |
| | 12 | Scheibe ..... | 4 LgN 14533.1 | | 21 | | |
| | 26 | Sechskantmutter ..... | M 4 AGGN 14487.2 | | 22 | | |
| | 4 | Gewindestift ..... | 190.101-3387 | | 23 | 31 | |
| | 6 | Sechskantschraube ..... | M 6×16 LgN 14180 | | 24 | | |
| | 6 | Scheibe ..... | 6 LgN 14533.1 | | 25 | | |
| | 6 | Kronenmutter ..... | M 6 LgN 14488 | | 26 | | |
| | 6 | Splint ..... | 1,5×15 DIN 94 | | 27 | | |
| | 1 | FT-Überbrückung ..... | 4,3×200 FwN 89476.2 | | 28 | | |
| | 1 | Linsenschraube ..... | M 4×8 DIN 85 | | 29 | | |
| | 4 | Federring ..... | B 10 DIN 127 | | 30 | | |
| | 4 | Sechskantmutter ..... | M 10 LgN 14483.1 | | 31 | | |
| | 1 | Flanschdoppelstutzen ..... | 4 DIN 7616 | | 32 | | |

**Fortsetzung folgende Seite**

Unbefugte Verwendung ist strafbar und macht schadenersatzpflichtig



Ausgabe: Oktober 1944 Focke-Wulf Flugzeugbau G. m. b. H. Bremen

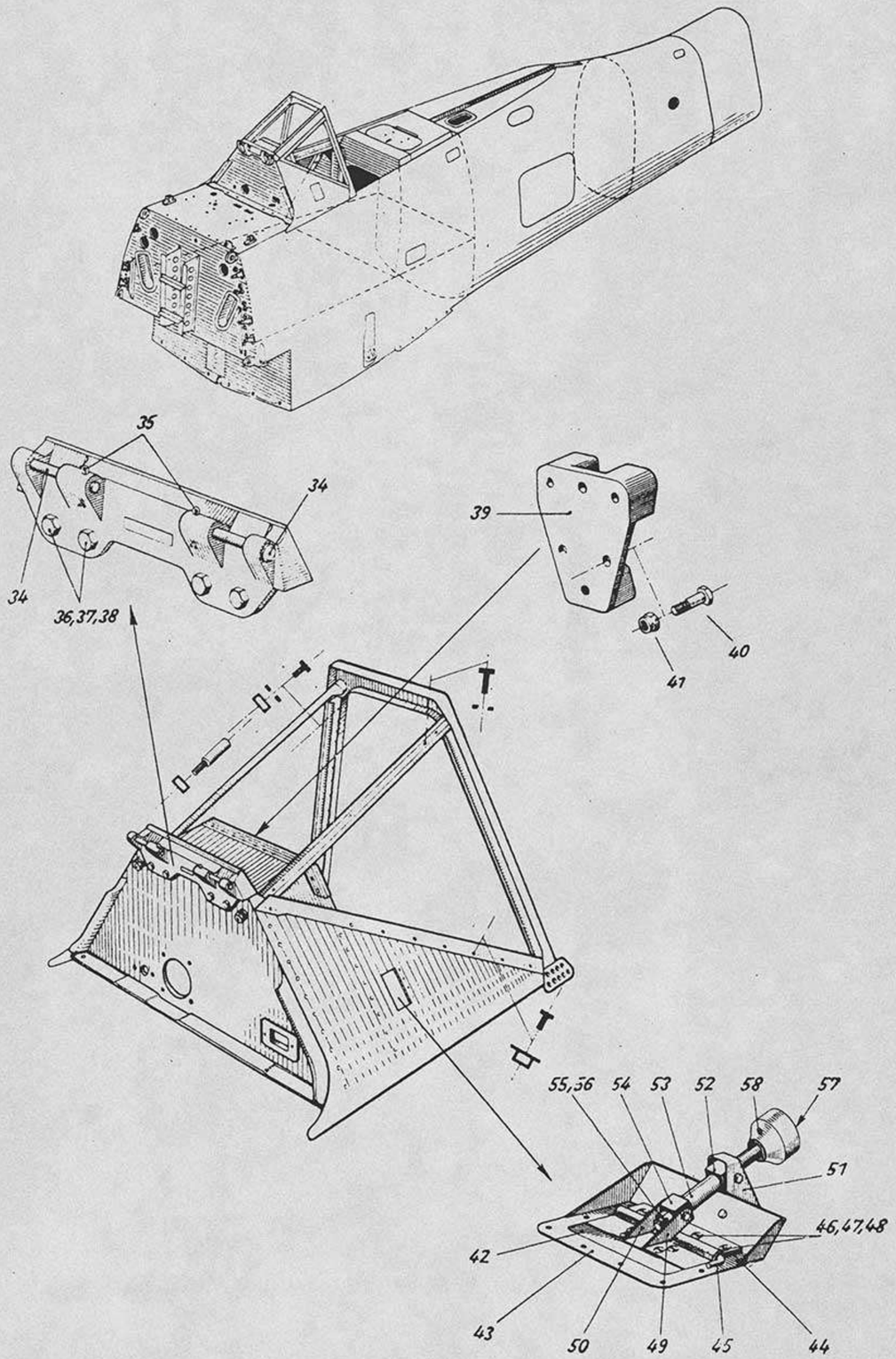


Unbefugte Verwendung ist strafbar und macht schadenersatzpflichtig

Unbefugte Verwendung ist strafbar und macht schadenersatzpflichtig

| Ersatzteil-Liste **Fw 190 D** | Rumpfwerk **Rumpf** | Baugr.-Kennzahl **11** | **190.166-33** |
|---|---|---|---|

| Werkstoff | Stück | Benennung | Ersatzteil-Nr. | | Untergruppen-Nr. | Orts-Nr. | Fertigung und Einbau | Bemerkung |
|---|---|---|---|---|---|---|---|---|
| | | **Fortsetzung Nr. 1** | | | | | | |
| 35 | 1 | Scheibenlager | | 190.101-3302 | | 33 | 41 | |
| | 2 | Stift | | 190.101-3318 | | 34 | 11 | |
| | 2 | Splint | 3×28 | DIN 94 | | 35 | | |
| | 4 | Sechskantschraube | M 8×24 | LgN 14180 | | 36 | | |
| | 4 | Federring | B 8 | DIN 127 | | 37 | | |
| | 4 | Sechskantmutter | M 8 | LgN 14483.1 | | 38 | | |
| | 1 | Lagerung | | 190.101-3386 | | 39 | 41 | |
| | 3 | Sechskantschraube | M 6×20 | LgN 14180 | | 40 | | |
| | 3 | Sechskantmutter | M 6 | AGGN 14487.2 | | 41 | | |
| 31 | 1 | Klappenblech | | 190.101-33113 | | 42 | 22 | |
| 33 | 1 | Verstärkungsrahmen | | 190.101-33111 | | 43 | 22 | |
| 31 | 1 | Gelenkbandhälfte | | 190.101-33112 | | 44 | 41 | |
| 31 | 1 | Hakenstift | 2,9×100 | DIN L 373 | | 45 | | |
| | 8 | Senkschraube | M 4×8 | DIN L 63 | | 46 | | |
| | 24 | Federring | B 4 | DIN 127 | | 47 | | |
| | 8 | Sechskantmutter | M 4 | LgN 14483.1 | | 48 | | |
| 1 | 1 | Winkel | | 190.101-33109 | | 49 | 21 | |
| 1 | 1 | Winkel | | 190.101-33110 | | 50 | 21 | |
| 31 | 1 | Bock | | 190.101-33107 | | 51 | 32 | |
| 31 | 1 | Gewindestück | | 190.101-33106 | | 52 | 41 | Tr |
| 31 | 1 | Führungsachse | | 190.101-33104 | | 53 | 41 | Tr |
| 31 | 1 | Führungsstück | | 190.101-33105 | | 54 | 42 | |
| | 1 | Kronenmutter | M 5 | LgN 14488 | | 55 | | |
| | 1 | Splint | 1×12 | DIN 94 | | 56 | | |
| | 1 | Drehknopf | | 190.101-33108 | | 57 | 41 | Tr |
| | 1 | Splint | 1,5×20 | DIN 94 | | 58 | | |



Ausgabe: Oktober 1944 Focke-Wulf Flugzeugbau G. m. b. H. Bremen

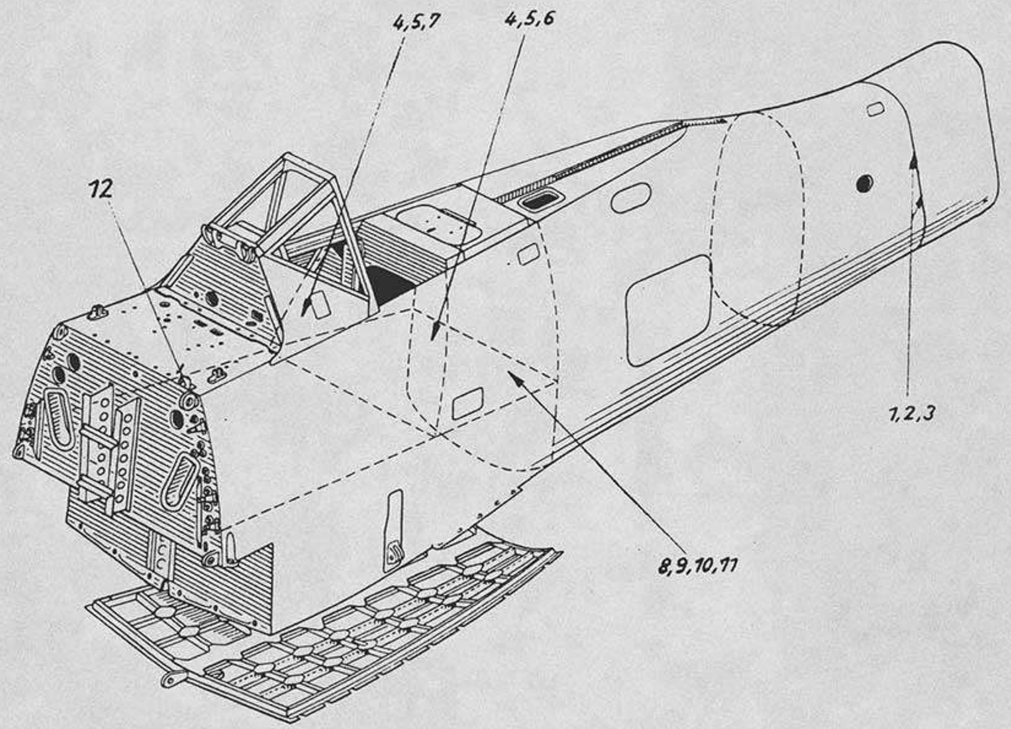


Unbefugte Verwendung ist strafbar und macht schadenersatzpflichtig



Unbefugte Verwendung ist strafbar und macht schadenersatzpflichtig

| Ersatzteil-Liste **Fw 190 D** | Rumpfwerk **Rumpf** | Baugr.-Kennzahl **11** | **190.166-40** |
|---|---|---|---|

| Werkstoff | Stück | Benennung | Ersatzteil-Nr. | Untergruppen-Nr. | Orts-Nr. | Fertigung und Einbau | Bemerkung |
|---|---|---|---|---|---|---|---|
| | **1** | **Lose Teile im Rumpf** ..... **einschl. Orts-Nr. 1–12** | **190.166–40** | **45** | | | |
| | 48 | Sechskantschraube ..... | M 6×24 LgN 14180.1 | | 1 | | |
| | 48 | Scheibe ..... | 6 LgN 14533.1 | | 2 | | |
| | 48 | Sechskantmutter ..... | M 6 AGGN 14487.2 | | 3 | | |
| | 8 | Annietmutter ..... | M 6 LgN 14480 | | 4 | | |
| | 8 | Scheibe ..... | 6 LgN 14533.1 | | 5 | | |
| | 8 | Sechskantschraube ..... | M 6×24 LgN 14179 | | 6 | | |
| | 14 | Sechskantschraube ..... | M 6×18 LgN 14179 | | 7 | | |
| | 2 | Sechskantbolzen ..... | M 20×57 LgN 14146.1 | | 8 | | |
| | 2 | Scheibe ..... | 20 LgN 14533.1 | | 9 | | |
| | 2 | Kronenmutter ..... | M20×1,5 LgN 14488 | | 10 | | |
| | 2 | Splint ..... | 4×35 DIN 94 | | 11 | | |
| | **1** | **Halterung** ..... | **190.166–40 H 01** | | **12** | **21** | |

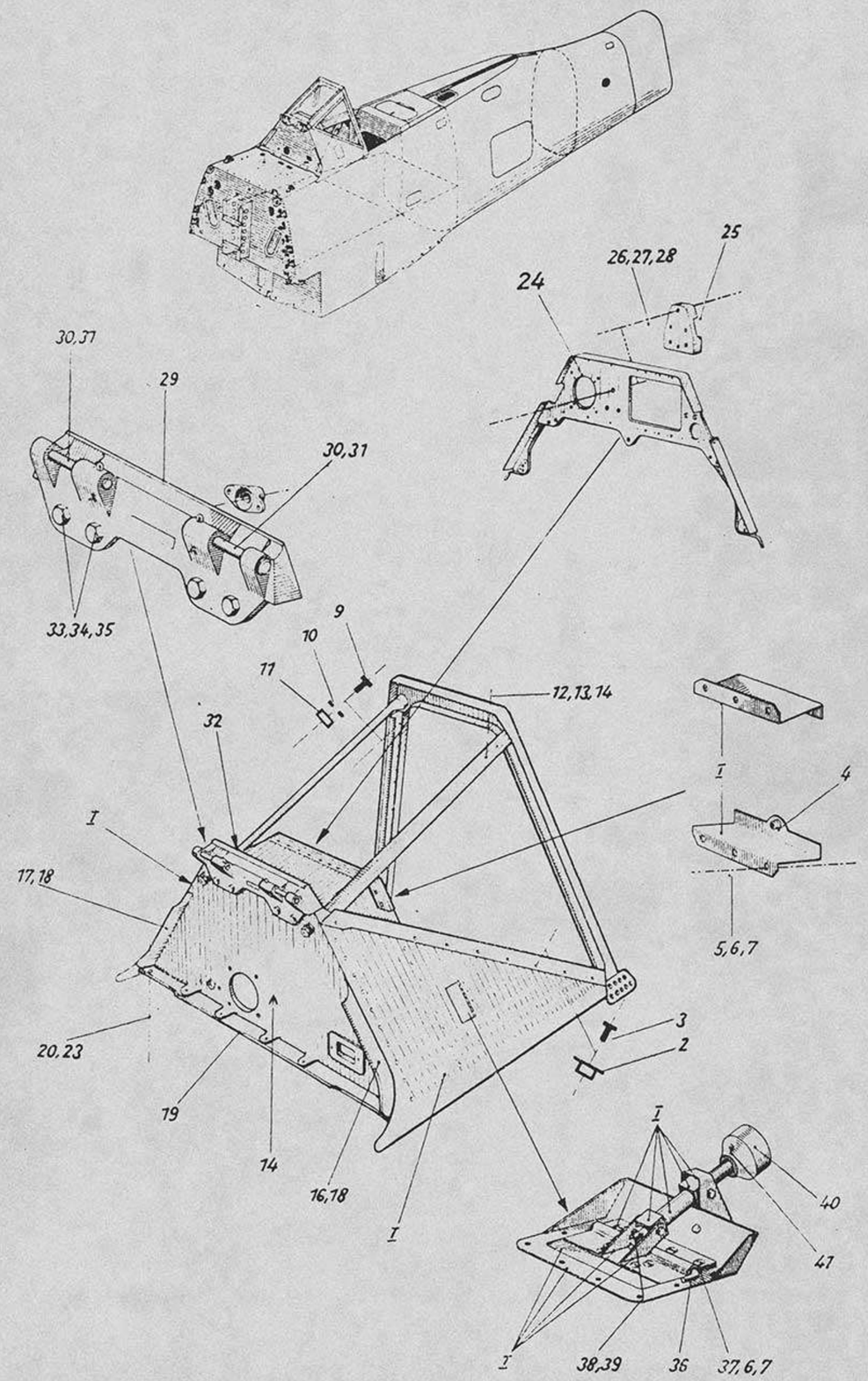


Unbefugte Verwendung ist strafbar und macht schadenersatzpflichtig

Unbefugte Verwendung ist strafbar und macht schadenersatzpflichtig

| Ersatzteil-Liste **Fw 190 D** | Rumpfwerk **Rumpf** | Baugr.-Kennzahl **11** | **190.166-41** |
|---|---|---|---|

| Werkstoff | Stück | Benennung | Ersatzteil-Nr. | Untergruppen-Nr. | Orts-Nr. | Fertigung und Einbau | Bemerkung |
|---|---|---|---|---|---|---|---|
| | 1 | **Windschutz** ..... **einschl. Orts-Nr. 1–41 u. Orts-Nr. 3, 4, 6, 7, 11, 42–44, 49–54 der Untergruppe 190.166-33** | **190.166–41** | 36 | I | 43 | |
| | 1 | **Windschutzgerüst** ..... | **190.166-41 H 01** | | 1 | 43 | |
| | 18 | Annietmutter ..... | M 4 LgN 14480 | | 2 | | |
| | 18 | Senkschraube ..... | M 4×12 DIN 63 | | 3 | | |
| | 2 | Einnietmutter ..... | M 4 2,5 LgN 14475 | | 4 | | |
| | 6 | Sechskantschraube ..... | M 4 14 LgN 14179 | | 5 | | |
| | 14 | Federring ..... | B 4 DIN 127 | | 6 | | |
| | 14 | Sechskantmutter ..... | M 4 LgN 14483.1 | | 7 | | |
| | 1 | Winkelprofil ..... | 190.102-4105 | | 8 | 43 | |
| | 12 | Senkschraube ..... | M 4×12 DIN 63 | | 9 | | |
| | 12 | Scheibe ..... | 4 LgN 14533.2 | | 10 | | |
| | 16 | Sechskantmutter ..... | M 4 AGGN 14487.2 | | 11 | | |
| | 22 | Linsenschraube ..... | M 5×22 22 DIN 85 | | 12 | | |
| | 22 | Federring ..... | B 5 DIN 127 | | 13 | | |
| | 22 | Sechskantmutter ..... | M 5 LgN 14483.1 | | 14 | | |
| 1 | 1 | Mittelrippe ..... | 190.102-4112 | | 15 | 43 | |
| 1 | 1 | Klappenwinkel ..... | 190.102-4113 | | 16 | 32 | |
| 1 | 1 | Klappenwinkel ..... | 190.102-4114 | | 17 | 32 | |
| Dynal | 2 | Verstärkung ..... | 190.102-4116 | | 18 | 11 | |
| | 1 | Verstärkung ..... | 190.102-4115 | | 19 | 11 | |
| | 4 | Sechskantschraube ..... | M 6×20 LgN 14180 | | 20 | | |
| | 7 | Scheibe ..... | 6 LgN 14533.2 | | 21 | | |
| | 4 | Kronenmutter ..... | M 6 LgN 14480 | | 22 | | |
| | 4 | Splint ..... | 1,5×15 DIN 94 | | 23 | | |
| | 1 | **Geräteträger** ..... | **190.102-41 H 08** | | 24 | 43 | |
| | 1 | **Lagerung** ..... | **190.102-41 H 07** | | 25 | 41 | |
| | 3 | Sechskantschraube ..... | M 6×24 LgN 14179 | | 26 | | |
| | 7 | Scheibe ..... | 6 LgN 14533.2 | | 27 | | |
| | 3 | Sechskantmutter ..... | M 6 LgN 14488 | | 28 | | |
| K.-Harz | 1 | Scheibenlager ..... | 190.102-4101 | | 29 | 41 | |
| | 2 | Stift ..... | 190.101-3318 | | 30 | 41 | |
| | 2 | Splint ..... | 3×40 DIN 94 | | 31 | | |
| 31 | 2 | Verstärkung ..... | 190.102-4123 | | 32 | 41 | |
| | 4 | Sechskantschraube ..... | M 8×24 LgN 14180 | | 33 | | |
| | 4 | Federring ..... | B 8 DIN 127 | | 34 | | |
| | 4 | Sechskantmutter ..... | M 8 LgN 14483.1 | | 35 | | |
| | 1 | Hakenstift ..... | 2,9×100 DIN L 373 | | 36 | | |
| | 3 | Senkschraube ..... | M 4×8 DIN 63 | | 37 | | |
| | 1 | Kronenmutter ..... | M 5 LgN 14488 | | 38 | | |
| | 1 | Splint ..... | 1×12 DIN 94 | | 39 | | |
| | 1 | Drehknopf ..... Lieferant: H. Römmler, Spremberg | . Teil Nr. 152 | | 40 | | |
| | 1 | Splint ..... | 1,5×20 DIN 94 | | 41 | | |



Ausgabe: Oktober 1944 Focke-Wulf Flugzeugbau G. m. b. H. Bremen

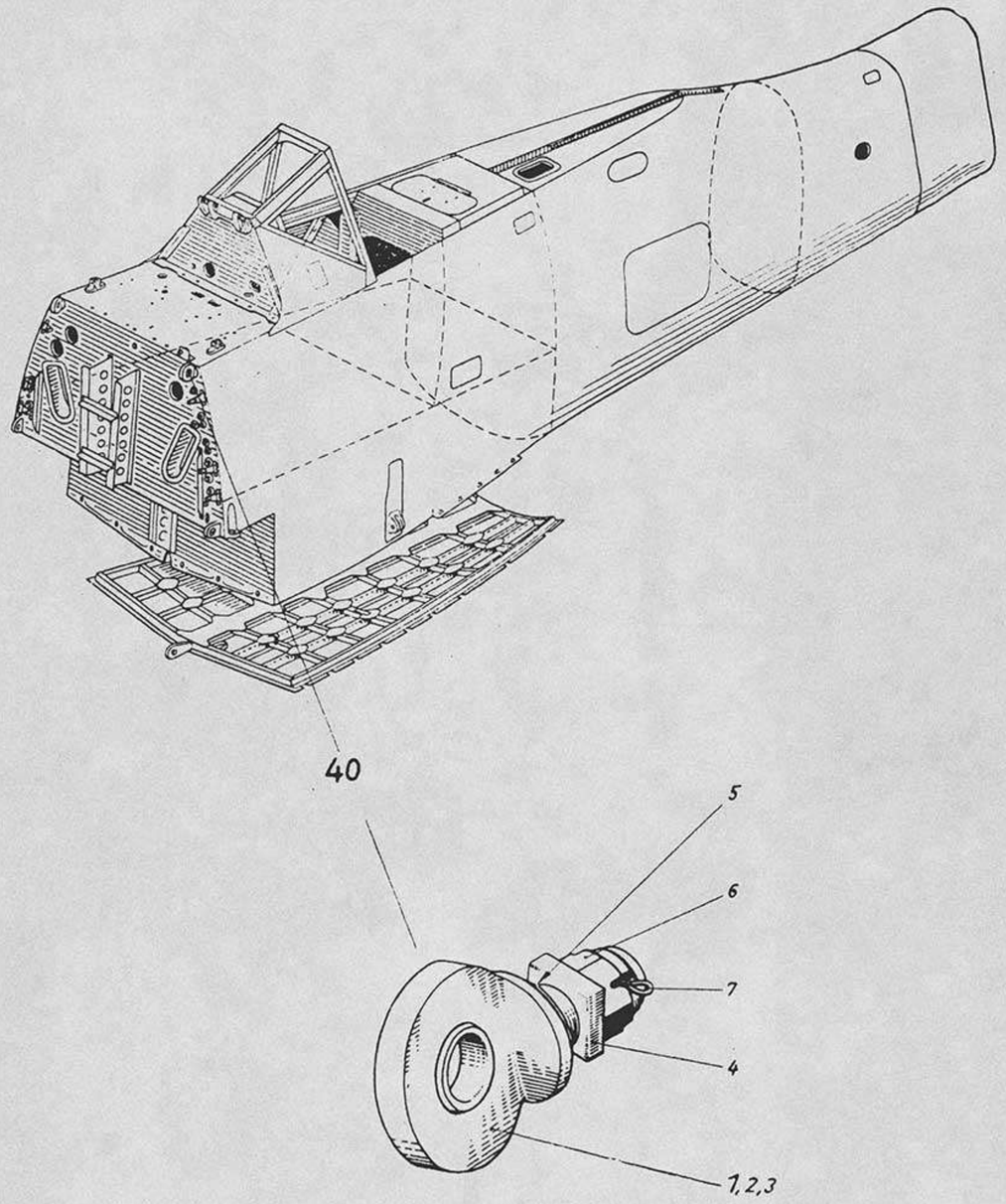


Unbefugte Verwendung ist strafbar und macht schadenersatzpflichtig

Unbefugte Verwendung ist strafbar und macht schadenersatzpflichtig

| Ersatzteil-Liste **Fw 190 D** | Rumpfwerk **Rumpf** | Baugr.-Kennzahl **11** | **190.166-44** |
|---|---|---|---|

| Werkstoff | Stück | Benennung | Ersatzteil-Nr. | | Untergruppen-Nr. | Orts-Nr. | Fertigung und Einbau | Bemerkung |
|---|---|---|---|---|---|---|---|---|
| | **2** | **Motoranschluß oben** ..... **einschl. Orts-Nr. 1–7** | **190.166–44** | | **40** | | **41** | |
| | **1** | **Beschlag** ..... einschl. Orts-Nr. 2–3 | **190.166–44 H 01** | | | **1** | **41** | |
| | 1 | Augenschraube ..... | 190.166–4409 | | | 2 | 41 | |
| | 1 | Kugelring ..... | K 20 | DIN 9061 | | 3 | | |
| | 1 | Klotz ..... | 190.166–4401 | | | 4 | | |
| | 4 | Scheibe ..... | 190.166–4405 | | | 5 | | |
| | 1 | Kronenmutter ..... | 190.166–4402 | | | 6 | | |
| | 1 | Splint ..... | 5 × 40 | DIN 94 | | 7 | | |



Ausgabe: Oktober 1944 Focke-Wulf Flugzeugbau G. m. b. H. Bremen

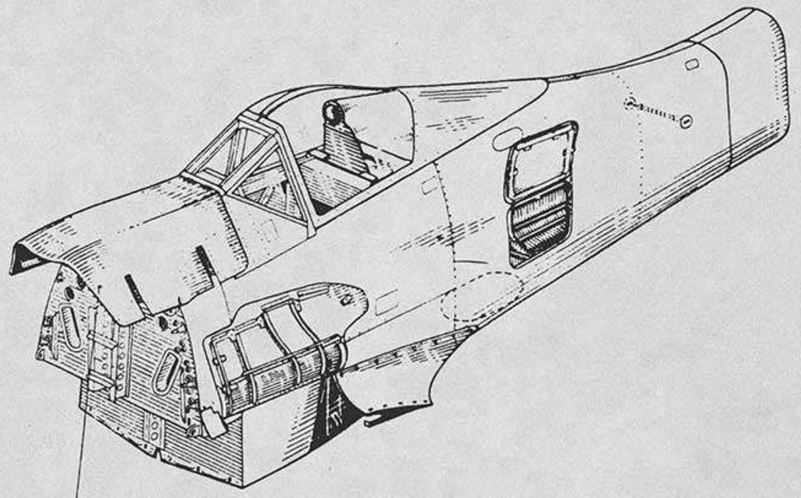


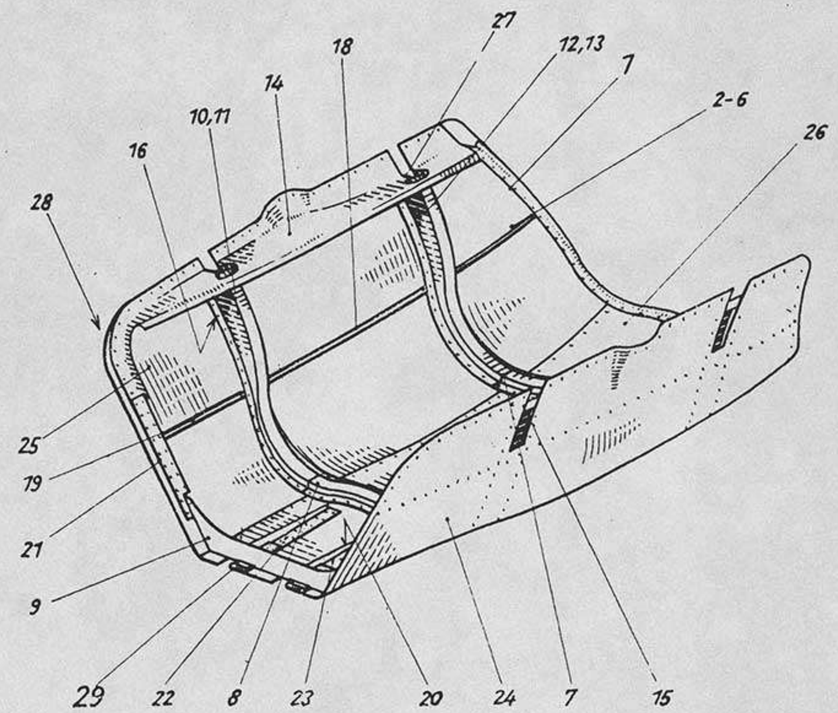


Unbefugte Verwendung ist strafbar und macht schadenersatzpflichtig

Unbefugte Verwendung ist strafbar und macht schadenersatzpflichtig

| Ersatzteil-Liste **Fw 190 D** | Rumpfwerk **Rumpfeinrichtung** | Baugr.-Kennzahl **13** | **190.168-12** |
|---|---|---|---|

| Werkstoff | Stück | Benennung | Ersatzteil-Nr. | Untergruppen-Nr. | Orts-Nr. | Fertigung und Einbau | Bemerkung |
|---|---|---|---|---|---|---|---|
| | **1** | **Klappe vor Windschutz** ..... einschl. Orts-Nr. 1–29 | **190.168–12** | **25** | | **41** | Tr |
| | **1** | **Spant**..... einschl. Orts-Nr. 2–6 | **190.168–12 H 01** | | **1** | **43** | |
| | 1 | Seitenstück ..... | 190.168–1242 | | 2 | 43 | |
| | 1 | Seitenstück ..... | 190.168–1243 | | 3 | 43 | |
| | 1 | Mittelstück..... | 190.168–1244 | | 4 | 43 | |
| | 1 | Verbindungsstück..... | 190.168–1245 | | 5 | 43 | |
| | 1 | Verbindungsstück..... | 190.168–1246 | | 6 | 43 | |
| | 1 | Spantprofil..... | 190.168–1205 | | 7 | 43 | |
| | 1 | Spantprofil..... | 190.168–1206 | | 8 | 43 | |
| | 1 | Spantblech ..... | 190.168–1207 | | 9 | 43 | |
| | 1 | Spantblech ..... | 190.168–1209 | | 10 | 43 | |
| | 1 | Spantblech ..... | 190.168–1211 | | 11 | 43 | |
| | 1 | Spantprofil..... | 190.168–1212 | | 12 | 43 | |
| | 1 | Spantprofil..... | 190.168–1213 | | 13 | 43 | |
| | 1 | Randprofil ..... | 190.168–1214 | | 14 | 43 | |
| | 1 | Randprofil ..... | 190.168–1215 | | 15 | 43 | |
| | 4 | Verstärkungsprofil ..... | 190.168–1216 | | 16 | 43 | |
| | 2 | Hutprofil ..... | 190.168–1217 | | 17 | 23 | |
| | 2 | Hutprofil ..... | 190.168–1218 | | 18 | 23 | |
| | 2 | Hutprofil ..... | 190.168–1219 | | 19 | 23 | |
| | 1 | Lasche ..... | 190.168–1220 | | 20 | 43 | |
| | 1 | Lasche ..... | 190.168–1221 | | 21 | 43 | |
| | 1 | Winkel ..... | 190.168–1222 | | 22 | 43 | |
| | 1 | Winkel ..... | 190.168–1223 | | 23 | 43 | |
| | 1 | Klappenblech ..... | 190.168–1201 | | 24 | 43 | |
| | 1 | Klappenblech ..... | 190.168–1202 | | 25 | 43 | |
| | 1 | Klappenblech ..... | 190.168–1203 | | 26 | 43 | |
| | 4 | Gegenlager..... | 190.168–1225 | | 27 | | |
| | 2 | Metallgummiband ..... | 15 BfN 12520 | | 28 | | |
| | **2** | **Gelenkhälfte**..... | **190.141–12 H 01** | | **29** | **42** | |



Ausgabe: Oktober 1944 Focke-Wulf Flugzeugbau G. m. b. H. Bremen

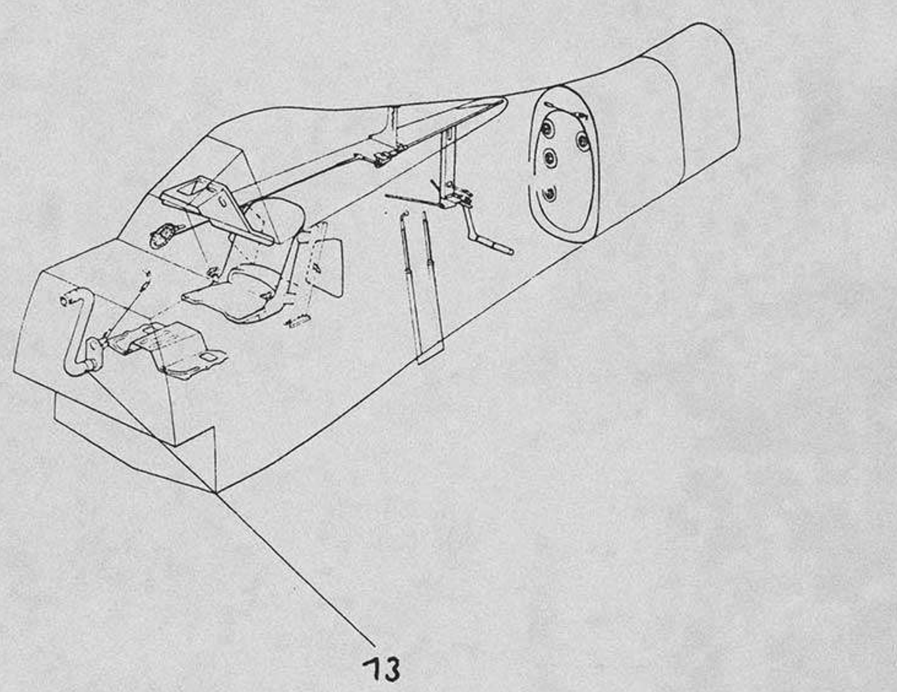


Unbefugte Verwendung ist strafbar und macht schadenersatzpflichtig

| Ersatzteil-Liste **Fw 190 D** | Rumpfwerk **Rumpfeinrichtung** | Baugr.-Kennzahl **12** | **190.169-22** |
|---|---|---|---|

| Werkstoff | Stück | Benennung | Ersatzteil-Nr. | | Untergruppen-Nr. | Orts-Nr. | Fertigung und Einbau | Bemerkung |
|---|---|---|---|---|---|---|---|---|
| | **1** | **Frischluftkanal** ..... **einschl. Orts-Nr. 1–32** | **190.169–22** | | **13** | | **41** | |
| | 1 | B-Schlauch ..... | 50 × 870 | CoN 18110.22 | | 1 | 41 | Tr |
| 33 | 1 | Rohrstutzen ..... | | 190.187-2204 | | 2 | 41 | Tr |
| | **1** | **Flanschstutzen** ..... | | **190.169–22 H 01** | | 3 | 41 | Tr |
| | 4 | Band ..... | 9 × 430 | LgN 18191 | | 4 | | |
| | 4 | Spanner ..... | 9,5 | LgN 18191 | | 5 | | |
| | 1 | Senkschraube ..... | M 5 - 12 | DIN 63 | | 6 | | |
| | 7 | Sechskantmutter ..... | M 5 | AGGN 14487.2 | | 7 | | |
| | **1** | **Schelle** ..... | | **190.187-22 H 03** | | 8 | 41 | Tr |
| | **1** | **Schieber für Belüftungsregelung** ..... **einschl. Orts-Nr. 10–29** | | **190.112-22 H 03** | | 9 | 41 | Tr |
| 31 | 1 | Führungsblech ..... | | 190.916–0103 | | 10 | 41 | |
| 1 | 2 | Verstärkung ..... | | 190.112-2234 | | 11 | 31 | Tr |
| 31 | 1 | Schieber ..... | | 190.916–0104 | | 12 | 41 | Tr |
| | 1 | Nietstift ..... | A 5h 11 × 34 | HgN 15205 | | 13 | | |
| 1 | 2 | Bolzen ..... | | 190.916–0101 | | 14 | 41 | |
| 1 | 1 | Druckfeder ..... | | 190.916–0102 | | 15 | 41 | |
| 1 | 1 | Bolzen ..... | | 190.916–0109 | | 16 | 11 | |
| | 2 | Scheibe ..... | 6 | LgN 14533.1 | | 17 | | |
| | 2 | Splint ..... | 2 × 12 | DIN 94 | | 18 | | |
| | **1** | **Winkelhebel** ..... | | **190.916–01 H 01** | | 19 | 41 | |
| 1 | 1 | Winkel ..... | | 190.916–0105 | | 20 | 42 | |
| | 2 | Linsenschraube ..... | M 5 × 10 | DIN 85 | | 21 | | |
| 31 | 1 | Lasche ..... | | 190.916–0108 | | 22 | 21 | |
| 1 | 1 | Stiftschraube ..... | | 190.916–0107 | | 23 | 41 | |
| | 2 | Federring ..... | B 5 | DIN 127 | | 24 | | |
| | 2 | Sechskantmutter ..... | M 5 | LgN 14483.1 | | 25 | | |
| | 1 | Bedienstange ..... | 15 × 46 | JuN 87748 | | 26 | | |
| 1 | 1 | Schelle ..... | | 190.916–0106 | | 27 | 41 | |
| | 1 | Linsenschraube ..... | M 5 × 22 | DIN 85 | | 28 | | |
| 31 | 2 | Scheibe ..... | | 190.916–0110 | | 29 | 11 | |
| | 1 | Dichtring ..... | | 190.169–2201 | | 30 | 41 | Tr |
| | 2 | Linsenschraube ..... | M 5 × 18 | DIN 85 | | 31 | | |
| | 2 | Linsenschraube ..... | M 5 × 22 | DIN 85 | | 32 | | |



Ausgabe: Oktober 1944 Focke-Wulf Flugzeugbau G. m. b. H. Bremen

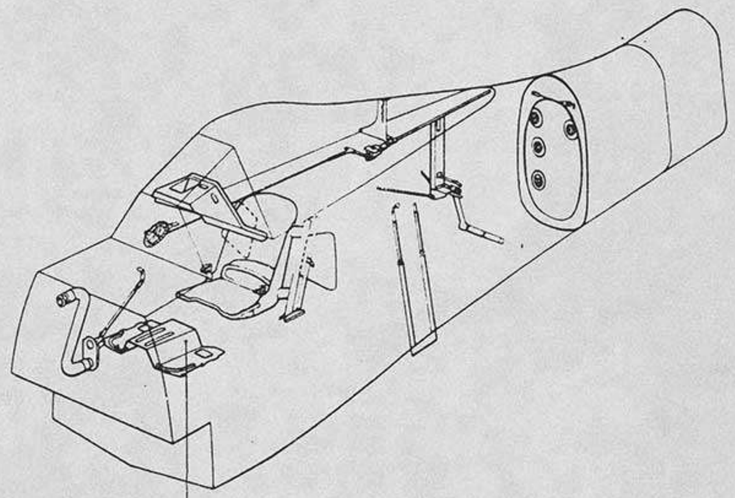

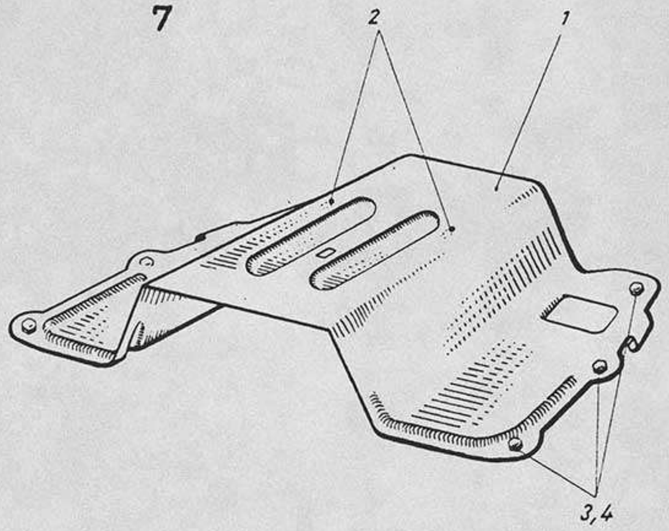


Unbefugte Verwendung ist strafbar und macht schadenersatzpflichtig



| Ersatzteil-Liste **Fw 190 D** | Rumpfwerk **Rumpfeinrichtung** | Baugr.-Kennzahl **12** | **190.185-05** |
|---|---|---|---|

| Werkstoff | Stück | Benennung | Ersatzteil-Nr. | Untergruppen-Nr. | Orts-Nr. | Fertigung und Einbau | Bemerkung |
|---|---|---|---|---|---|---|---|
| | **1** | **Behälterkopfabdeckung** ..... **einschl. Orts-Nr. 1–4** | **190.185–05** | **7** | | **41** | Tr |
| 31 | 1 | Konsole ..... | 190.185–0503 | | 1 | 42 | |
| | 2 | Spielmutter ..... | M 5 FwN 14486.1 | | 2 | | |
| | 6 | Sechskantschraube ..... | M 6 × 14 LgN 14180 | | 3 | | |
| | 6 | Scheibe ..... | 6 LgN 14533.1 | | 4 | | |

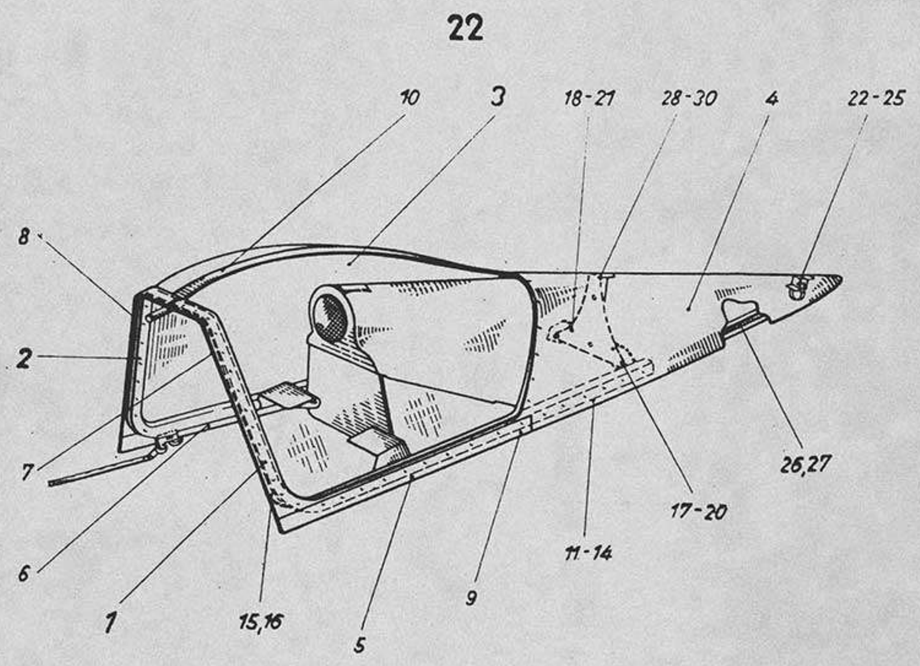


Unbefugte Verwendung ist strafbar und macht schadenersatzpflichtig

Unbefugte Verwendung ist strafbar und macht schadenersatzpflichtig

Ersatzteil-Liste **Fw 190 D** | Rumpfwerk **Rumpfeinrichtung** | Baugr.-Kennzahl **13** | **190.1025-01**

| Werkstoff | Stück | Benennung | Ersatzteil-Nr. | Untergruppen-Nr. | Orts-Nr. | Fertigung und Einbau | Bemerkung |
|---|---|---|---|---|---|---|---|
| | **1** | **Schiebehaube** ..... **einschl. Orts-Nr. 1–30** | **190.1025–01** | **22** | | **41** | Tr |
| | **1** | **Haubengerüst L** ..... | **190.1025–01 H 01** | | **1** | **44** | |
| | **1** | **Haubengerüst R** ..... | **190.1025–01 H 02** | | **2** | **44** | |
| | **1** | **Haube** ..... | **190.1025–01 H 03** | | **3** | **44** | |
| | 1 | Haubenhinterteil ..... | 190.1025–01 H 09 | | 4 | 44 | |
| 31 | 1 | Abdeckstreifen ..... | 190.1025–0103 | | 5 | 22 | |
| 31 | 1 | Abdeckstreifen ..... | 190.1025–0104 | | 6 | 22 | |
| 31 | 1 | Abdeckstreifen ..... | 190.1025–0110 | | 7 | 42 | |
| 31 | 1 | Abdeckstreifen ..... | 190.1025–0111 | | 8 | 42 | |
| Sondergummi | 2 | Scheuerschutzstreifen ..... | 190.1025–01111 | | 9 | 42 | |
| I | 2 | Gelenkhälfte ..... | 190.121–01.117 | | 10 | 22 | |
| Hartpapier | 12 | Füllstück ..... | 190.1025–0109 | | 11 | 44 | |
| | 76 | Senkschraube ..... | M 4×15 DIN 63 | | 12 | | |
| | 76 | Scheibe ..... | 4 LgN 14533.1 | | 13 | | |
| | 76 | Sechskantmutter ..... | 4 AGGN 14487.2 | | 14 | | |
| Moosgummi | 1 | Dichtprofil ..... | 190.122-0125 | | 15 | 44 | |
| | 1 | Einfassung ..... | 190.1025–0122 | | 16 | 44 | |
| | 2 | Sechskantschraube ..... | M 6×36 LgN 14180 | | 17 | | |
| | 4 | Scheibe ..... | 6 LgN 14533.1 | | 18 | | |
| | 4 | Kronenmutter ..... | M 6 LgN 14488 | | 19 | | |
| | 4 | Splint ..... | 1,5×15 DIN 94 | | 20 | | |
| | 2 | Sechskantschraube ..... | M 6×24 LgN 14180 | | 21 | | |
| I | 1 | Schelle ..... | 190.122–0177 | | 22 | | |
| | 1 | Sechskantschraube ..... | M 5×10 LgN 14179 | | 23 | | |
| | 1 | Federring ..... | B 5 DIN 127 | | 24 | | |
| | 1 | Sechskantmutter ..... | M 5 LgN 14483.1 | | 25 | | |
| | 10 | Linsenschraube ..... | M 4×10 DIN 85 | | 26 | | |
| | 10 | Federring ..... | B 4 DIN 127 | | 27 | | |
| | 6 | Senkschraube ..... | M 4×15 DIN 63 | | 28 | | |
| | 6 | Scheibe ..... | 4 LgN 14533.1 | | 29 | | |
| | 6 | Sechskantmutter ..... | M 4 AGGN 14487.2 | | 30 | | |



Ausgabe: Oktober 1944 Focke-Wulf Flugzeugbau G. m. b. H. Bremen

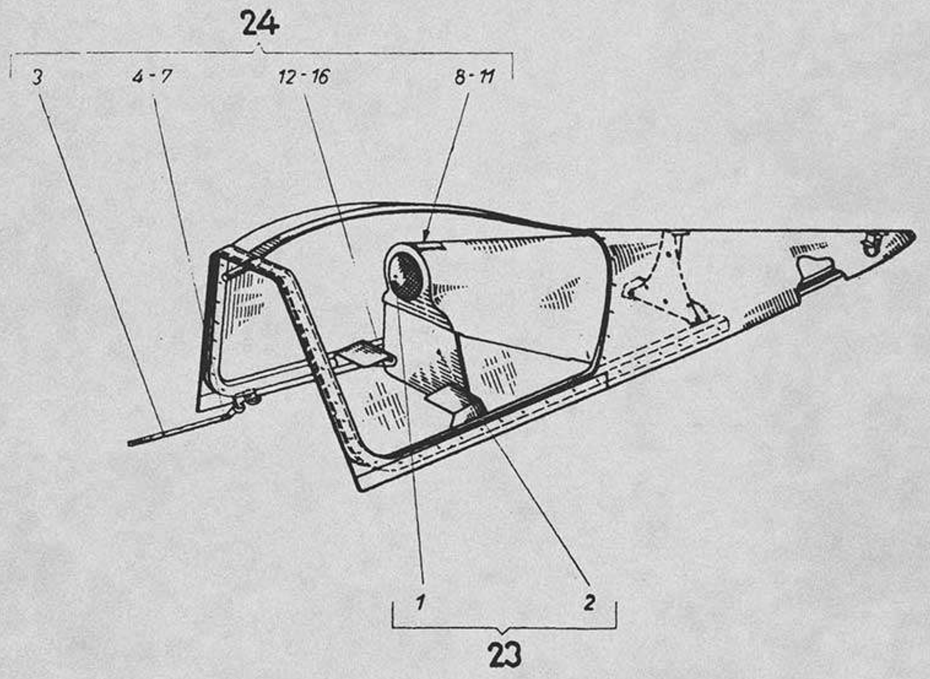


Unbefugte Verwendung ist strafbar und macht schadenersatzpflichtig

Unbefugte Verwendung ist strafbar und macht schadenersatzpflichtig

Ersatzteil-Liste **Fw 190 D**

Rumpfwerk **Rumpfeinrichtung**

Baugr.-Kennzahl **13**

**190.1025-02 bis 190.1025-03**

| Werkstoff | Stück | Benennung | Ersatzteil-Nr. | | Untergruppen-Nr. | Orts-Nr. | Fertigung und Einbau | Bemerkung |
|---|---|---|---|---|---|---|---|---|
| | **1** | **Kopfschutz** ..... **einschl. Orts-Nr. 1-2** | **190.1025–02** | | **23** | | **41** | |
| | **1** | **Schutzpolster** ..... | **190.1025-02 H 01** | | | **1** | **41** | Tr |
| | 1 | Schutzplatte ..... | 190.1025-0206 | | | 2 | 41 | |
| | **1** | **Verbindungsteile** ..... **einschl. Orts-Nr. 3-16** | **190.1025–03** | | **24** | | **41** | |
| 1 | 1 | Rohr ..... | 190.121-0193 | | | 3 | 41 | Tr |
| | 1 | Sechskantschraube ..... | M 6×18 | LgN 14180 | | 4 | | |
| | 1 | Scheibe ..... | 6 | LgN 14533.1 | | 5 | | |
| | 1 | Kronenmutter ..... | M 6 | LgN 14488 | | 6 | | |
| | 1 | Splint ..... | 1,5×15 | DIN 94 | | 7 | | |
| 4 | 1 | Füllklotz ..... | 190.1025–0317 | | | 8 | 22 | |
| | 2 | Linsenschraube ..... | M 5×20 | DIN 85 | | 9 | | |
| | 2 | Scheibe ..... | 5 | LgN 14533.1 | | 10 | | |
| | 2 | Sechskantmutter ..... | M 5 | LgN 14483.1 | | 11 | | |
| | 2 | Buchse ..... | 190.1025–0319 | | | 12 | 41 | Tr |
| | 2 | Sechskantschraube ..... | M 8×32 | DIN 9038 | | 13 | | |
| | 2 | Scheibe ..... | 8 | LgN 14533.1 | | 14 | | |
| | 2 | Kronenmutter ..... | M 8 | LgN 14488 | | 15 | | |
| | 2 | Splint ..... | 2×18 | DIN 94 | | 16 | | |

www. DeutscheLuftwaffe .de
www. GermanLuftwaffe .com

# ERSATZTEIL-LISTE

# Fw 190 D

## Konstruktionsgruppe 2

## FAHRWERK

Adlerhorst-Hangar Design Group

FOCKE-WULF FLUGZEUGBAU G.M.B.H. BREMEN

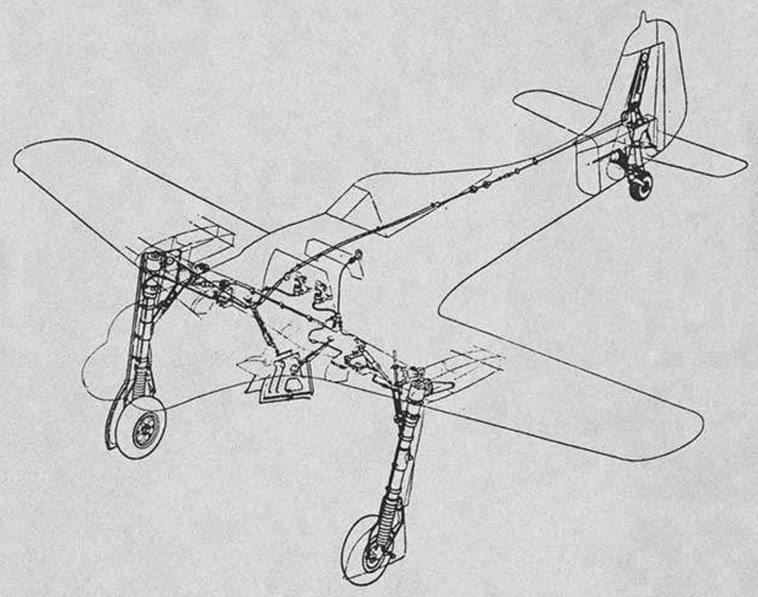

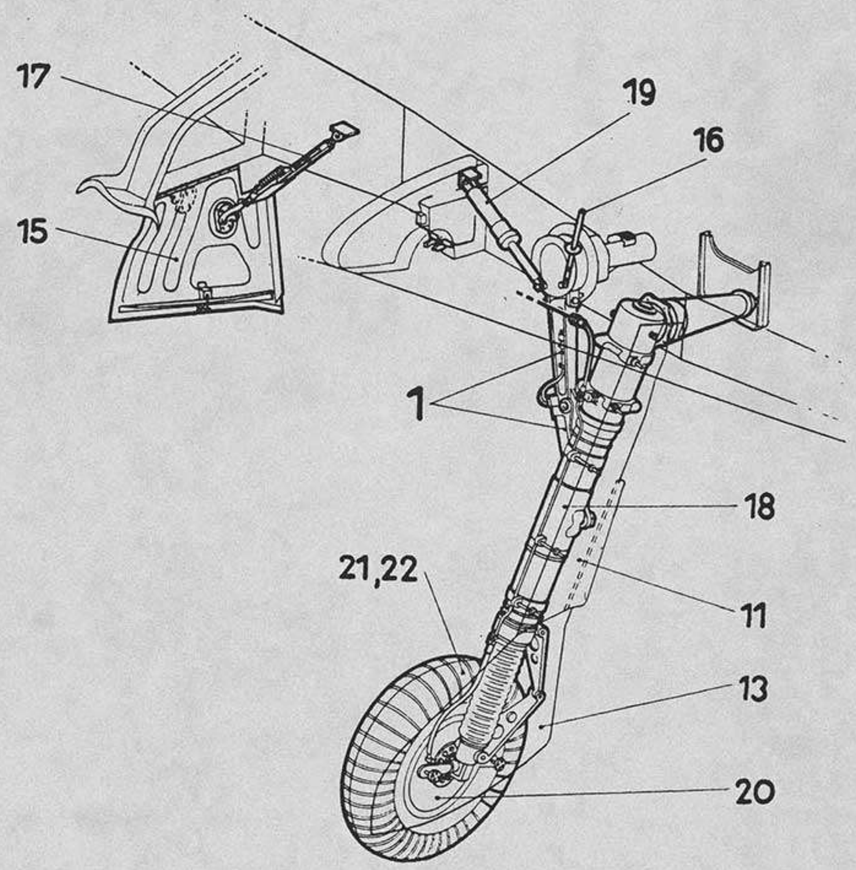


Unbefugte Verwendung ist strafbar und macht schadenersatzpflichtig

Unbefugte Verwendung ist strafbar und macht schadenersatzpflichtig

Ersatzteil-Liste
**Fw 190 D**

# Baugruppen-Übersicht

Baugr.-Kennzahl **21**
Seite 1

## Fahrgestell, links

| | D–9 | D–12 | D–13 | | | |
|---|---|---|---|---|---|---|
| 190.206 | | | | | | |
| R 11 | 190.206 | | | | | |
| | | | | | | |
| | | | | | | |
| | | | | | | |

Anmerkung:



Ausgabe: Oktober 1944 Focke-Wulf Flugzeugbau G. m. b. H. Bremen

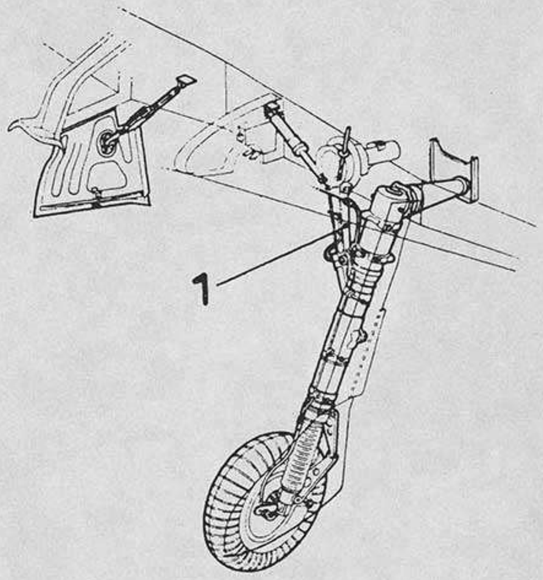


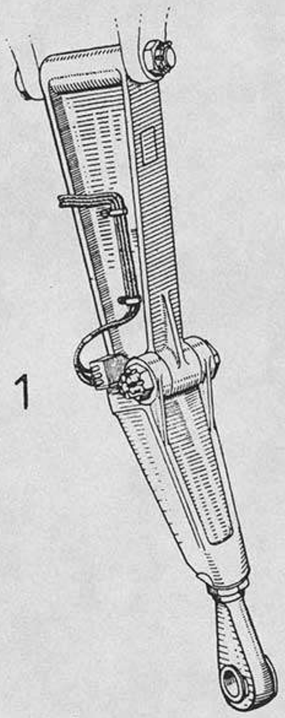




Unbefugte Verwendung ist strafbar und macht schadenersatzpflichtig

Ersatzteil-Liste
# Fw 190 D

## Zwischengruppen-Übersicht



| Gruppenbenennung | D-9 | D-12 | D-13 | | | |
|---|---|---|---|---|---|---|
| **Knickstrebe, links** | **190.203 Z 01** | | | | | |
| | *R 11* **190.203 Z 01** | | | | | |
| **1** | | | | | | |
| | | | | | | |
| | | | | | | |
|

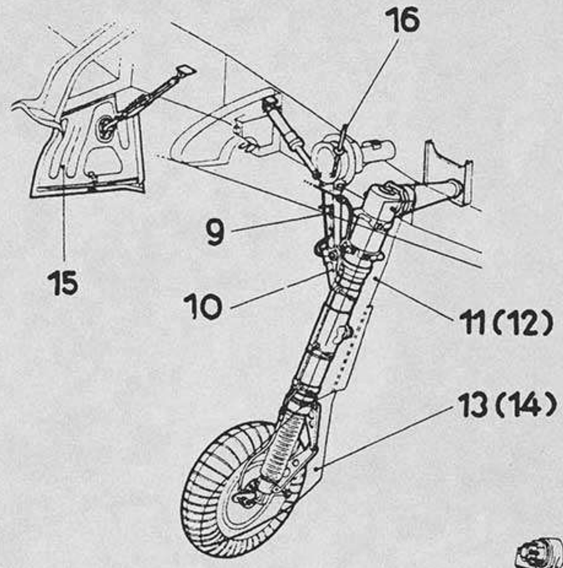


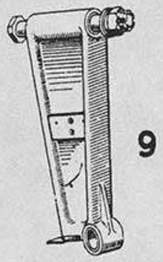


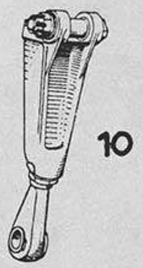


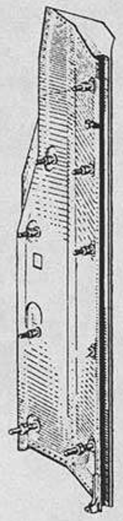


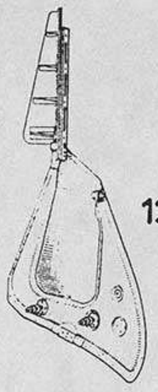


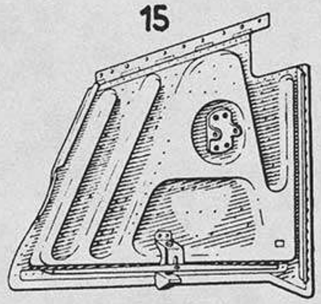

Unbefugte Verwendung ist strafbar und macht schadenersatzpflichtig

Unbefugte Verwendung ist strafbar und macht schadenersatzpflichtig

Ersatzteil-Liste
# Fw 190 D

## Untergruppen-Übersicht

Baugr.-Kennzahl **21**
Seite 3

| Gruppenbenennung | D-9 | D-12 | D-13 |
|---|---|---|---|
| **Knickstreben-Oberteil** **9** | 190.203-01 | | |
| | R 11 190.203-01 | | |
| **Knickstreben-Unterteil** **10** | 190.203-02 | | |
| | R 11 190.203-02 | | |
| **Federbeinabdeckung oben** **11** Ersatzlösung ist Orts-Nr. 12 | 190.206-02 | | |
| | R 11 190.206-02 | | |
| **Federbeinabdeckung oben** **(12)** Ersatz für Orts-Nr. 11 | 190.206-14 | | |
| | R 11 190.206-14 | | |
| **Federbeinabdeckung unten** **13** Ersatzlösung ist Orts-Nr. 14 | 190.202-03 | | |
| | R 11 190.202-03 | | |
| **Federbeinabdeckung unten** **(14)** Ersatz für Orts-Nr. 13 | 190.202-14 | | |
| | R 11 190.202-14 | | |
| **Radklappe** **15** | 190.202-06 | | |
| | R 11 190.202-06 | | |
| **Mechanische Fahrwerksanzeige** **16** | 190.203-13 | | |
| | R 11 190.203-13 | | |

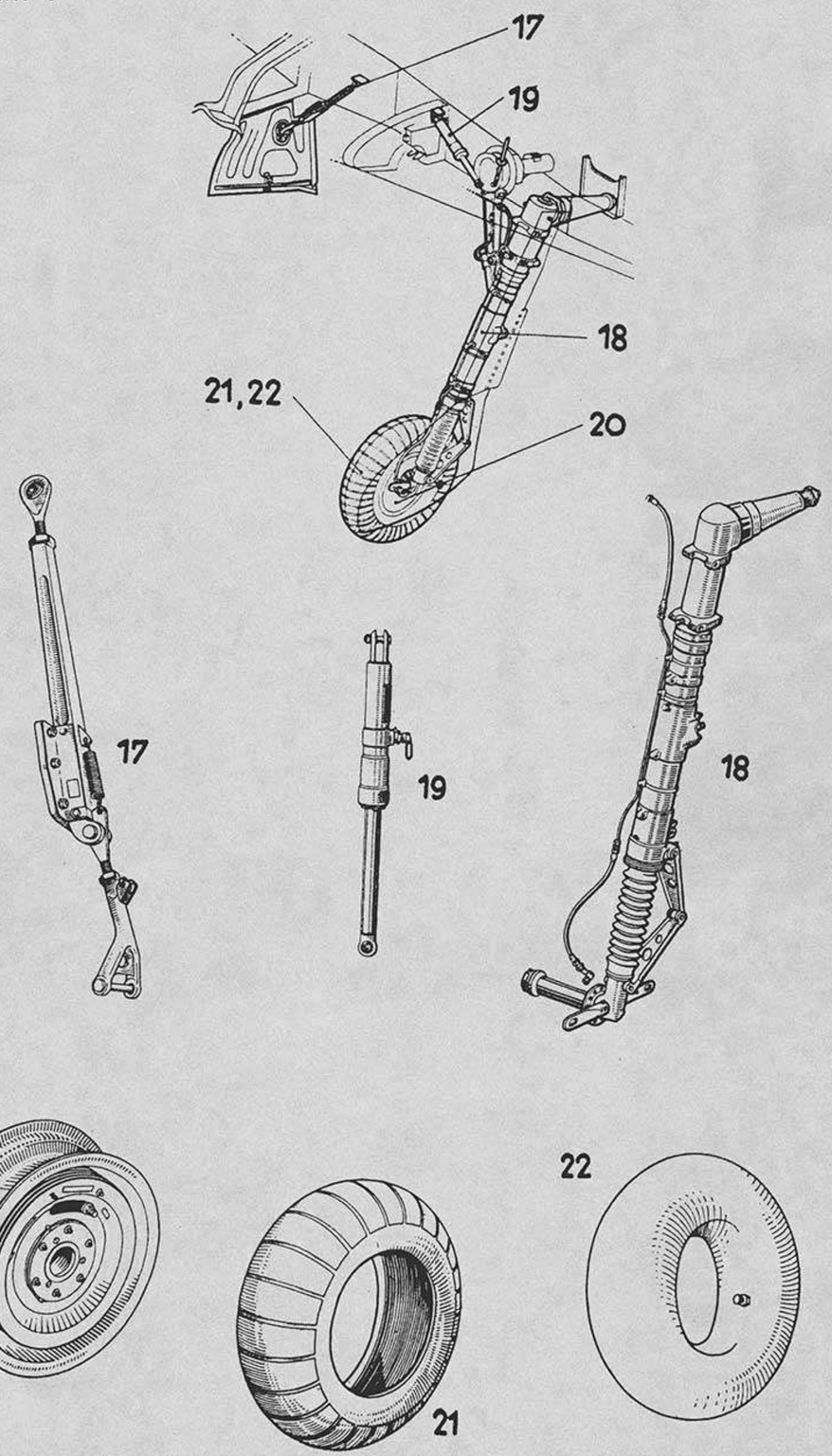


Unbefugte Verwendung ist strafbar und macht schadenersatzpflichtig

Unbefugte Verwendung ist strafbar und macht schadenersatzpflichtig

Ersatzteil-Liste
# Fw 190 D

## Untergruppen-Übersicht

Baugr.-Kennzahl **21**
Seite 4

| Gruppenbenennung | D-9 | D-12 | D-13 |
|---|---|---|---|
| **Klappenantrieb** **17** | 190.212-05 | | |
| | *R 11* 190.212-05 | | |
| **Fahrwerkshälfte, rechts** **18** | 3838-14 | | |
| | *R 11* 3838-14 | | |
| **Kraftspeicher** **19** | 2375 A-3 | | |
| | *R 11* 2375 A-3 | | |
| **Bremsrad** **20** | 2056 D-3 | | |
| | *R 11* 2056 D-3 | | |
| **Reifen** **21** | 700 × 175 | | |
| | *R 11* 700 × 175 | | |
| **Schlauch** **22** | 700 × 175 | | |
| | *R 11* 700 × 175 | | |



Ausgabe: Oktober 1944 Focke-Wulf Flugzeugbau G. m. b. H. Bremen

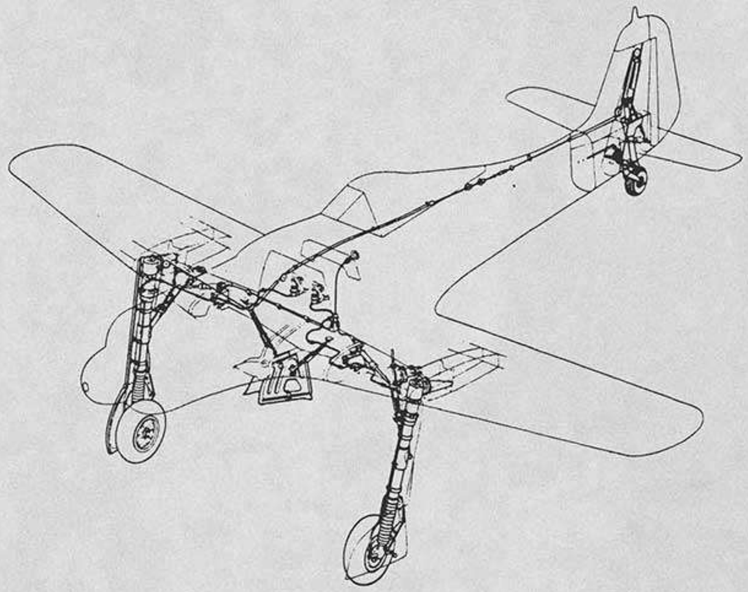

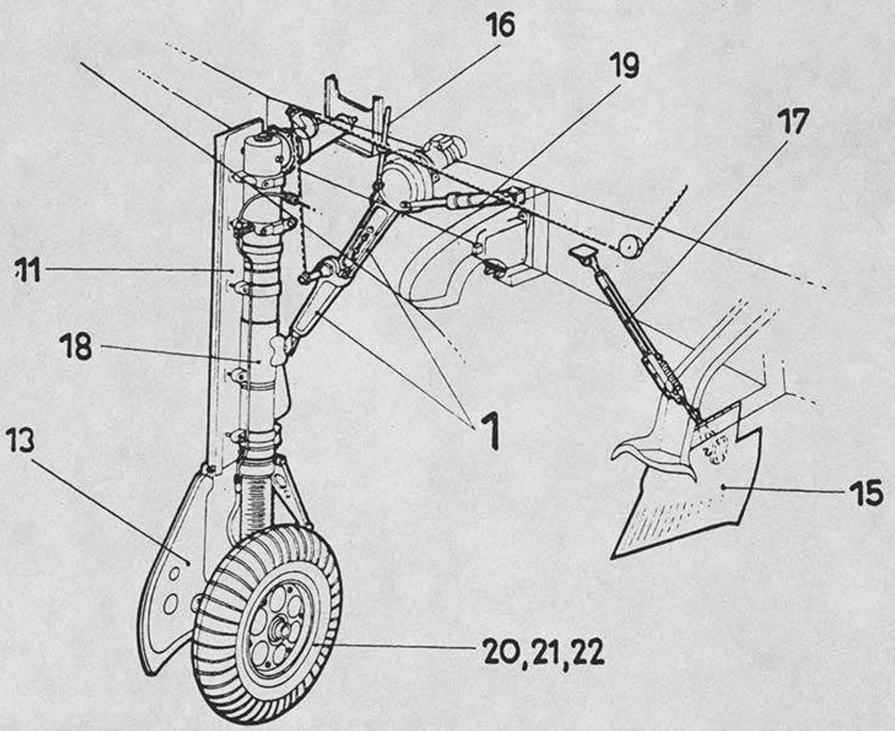




Unbefugte Verwendung ist strafbar und macht schadenersatzpflichtig

Unbefugte Verwendung ist strafbar und macht schadenersatzpflichtig

Ersatzteil-Liste
**Fw 190 D**

# Baugruppen-Übersicht

Baugr.-Kennzahl **22**
Seite 1

## Fahrgestell, rechts

| | | *D–9* | *D–12* | *D–13* | | | |
|---|---|---|---|---|---|---|---|
| 190.216 | | | | | | | |
| *R 11* | 190 6 | | | | | | |
| | | | | | | | |
| | | | | | | | |

Anmerkung:



Ausgabe: Oktober 1944 Focke-Wulf Flugzeugbau G. m. b. H. Bremen

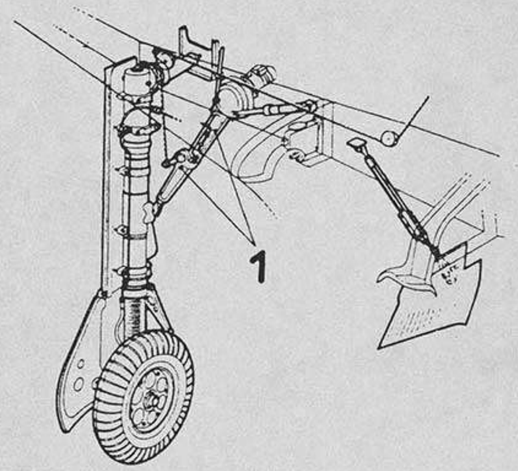


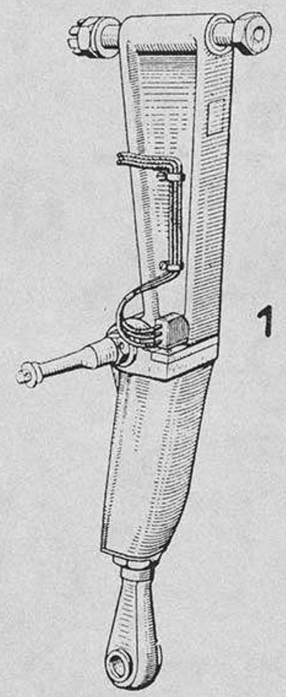




Ersatzteil-Liste
# Fw 190 D

## Zwischengruppen-Übersicht



| Gruppenbenennung | D-9 | D-12 | D-13 |
|---|---|---|---|
| **Knickstrebe, rechts** **1** | 190.213 Z 01 | | |
| | R 11 190.213 Z 01 | | |

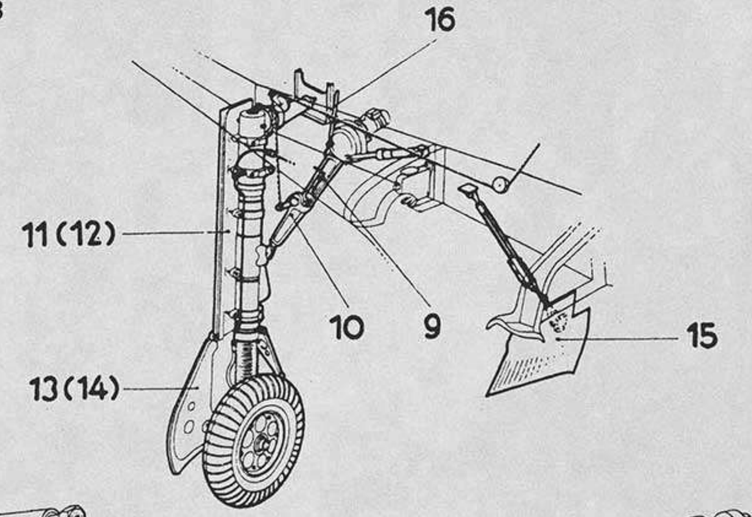


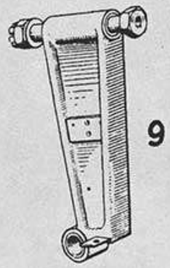


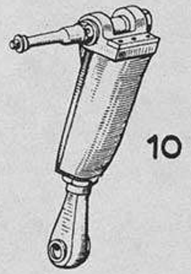


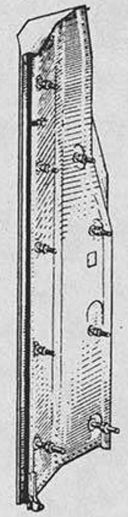


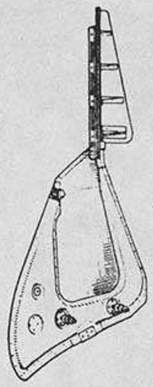


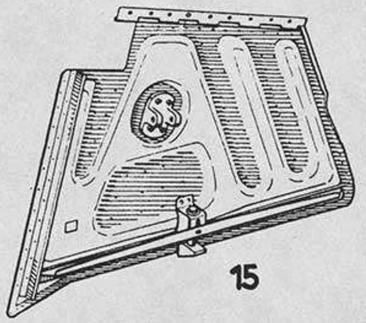

Unbefugte Verwendung ist strafbar und macht schadenersatzpflichtig

Ersatzteil-Liste
# Fw 190 D

## Untergruppen-Übersicht



| Gruppenbenennung | D-9 | D-12 | D-13 |
|---|---|---|---|
| **Knickstreben-Oberteil** **9** | 190.213-01 | | |
| | R 11 190.213-01 | | |
| **Knickstreben-Unterteil** **10** | 190.213-02 | | |
| | R 11 190.213-02 | | |
| **Federbeinabdeckung oben** **11** Ersatzlösung ist Orts-Nr. 12 | 190.216-02 | | |
| | R 11 190.216-02 | | |
| **Federbeinabdeckung oben** **(12)** Ersatz für Orts-Nr. 11 | 190.216-12 | | |
| | R 11 190.216-12 | | |
| **Federbeinabdeckung unten** **13** Ersatzlösung ist Orts-Nr. 14 | 190.212-03 | | |
| | R 11 190.212-03 | | |
| **Federbeinabdeckung unten** **(14)** Ersatz für Orts-Nr. 13 | 190.212-13 | | |
| | R 11 190.212-13 | | |
| **Radklappe R** **15** | 190.212-06 | | |
| | R 11 190.212-06 | | |
| **Mechanische Fahrwerksanzeige** **16** | 190.203-13 | | |
| | R 11 190.203-13 | | |

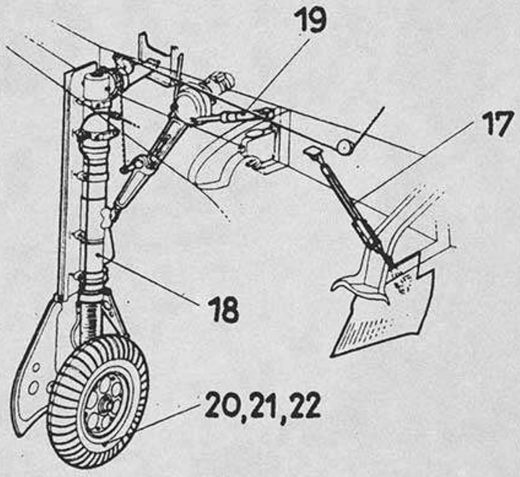


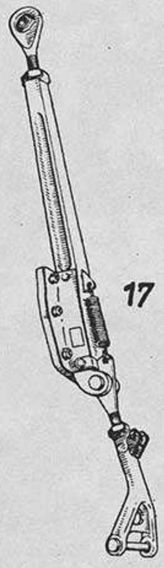

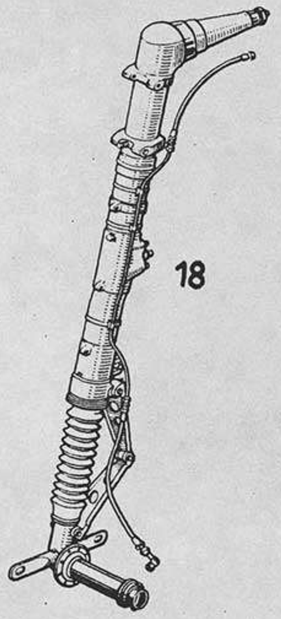


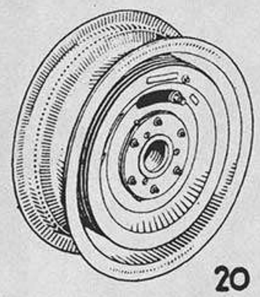


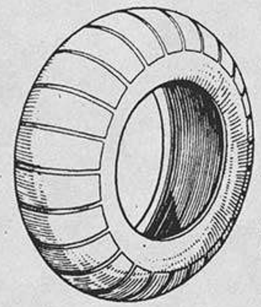


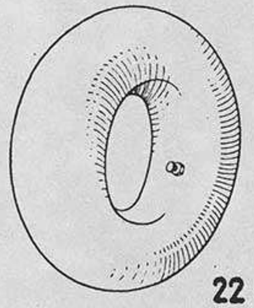




Unbefugte Verwendung ist strafbar und macht schadenersatzpflichtig

Ersatzteil-Liste
# Fw 190 D

## Untergruppen-Übersicht



| Gruppenbenennung | D-9 | D-12 | D-13 |
|---|---|---|---|
| **Klappenantrieb** **17** | 190.212-05 | | |
| | R 11 190.212-05 | | |
| **Fahrwerkshälfte, rechts** **18** | 3838-14 | | |
| | R 11 3838-14 | | |
| **Kraftspeicher** **19** | 2375 A-3 | | |
| | R 11 2375 A-3 | | |
| **Bremsrad** **20** | 2056 D-3 | | |
| | R 11 2056 D-3 | | |
| **Reifen** **21** | 700 × 175 | | |
| | R 11 700 × 175 | | |
| **Schlauch** **22** | 700 × 175 | | |
| | R 11 700 × 175 | | |

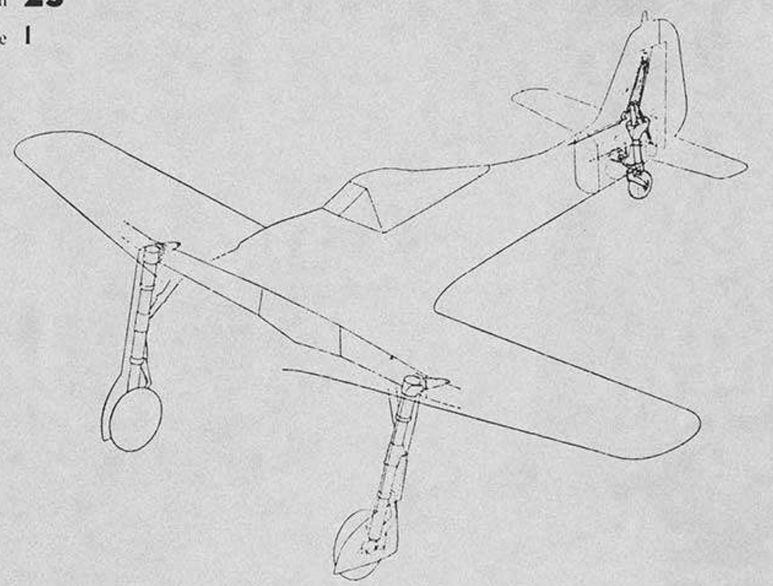

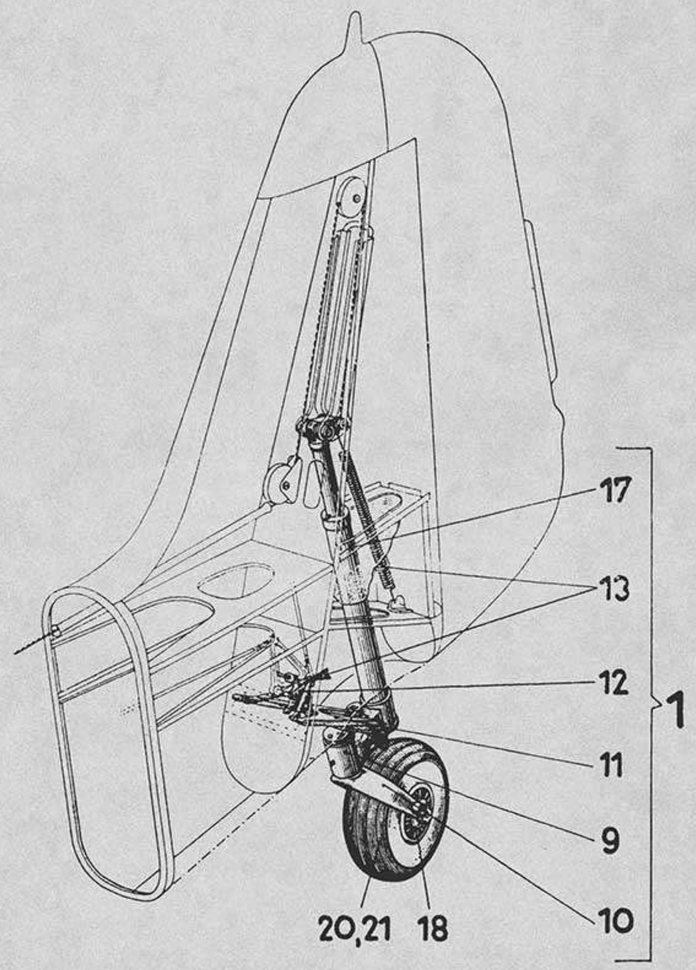




Unbefugte Verwendung ist strafbar und macht schadenersatzpflichtig



# Sporn

| | | D–9 | D–12 | D–13 | | | |
|---|---|---|---|---|---|---|---|
| 190.2020 | | | | | | | |
| R 11 | 190.2020 | | | | | | |
| | | | | | | | |
| | | | | | | | |
| | | | | | | | |

Anmerkung:

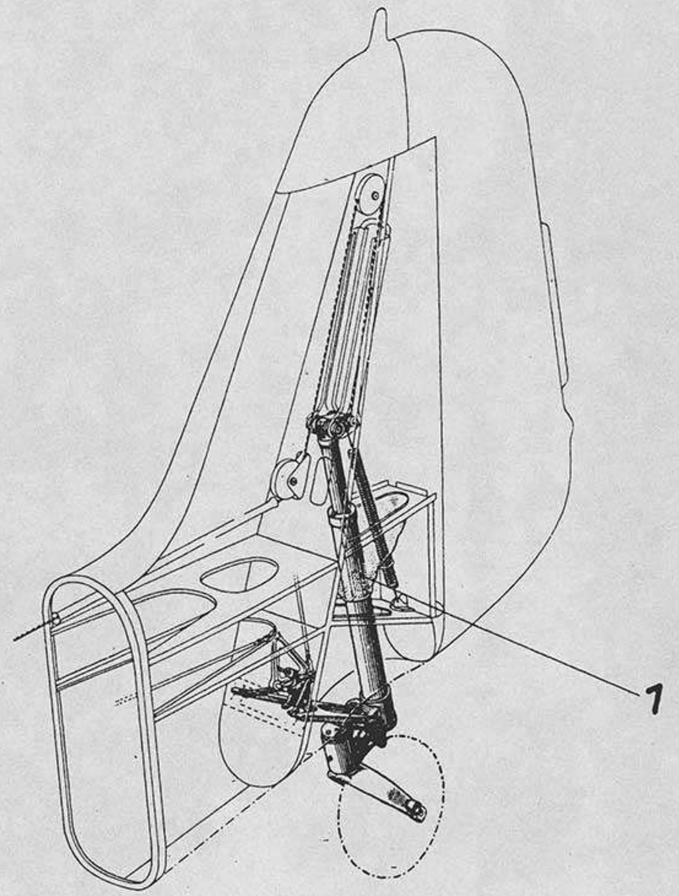




Unbefugte Verwendung ist strafbar und macht schadenersatzpflichtig



| Gruppenbenennung | D–9 | D–12 | D–13 | | | |
|---|---|---|---|---|---|---|
| **Einheitsspornohne Rad** | 190.0.2020 | | | | | |
| | R 11 190.0.2020 | | | | | |
| **1** | | | | | | |
| | | | | | | |
| | | | | | | |
|

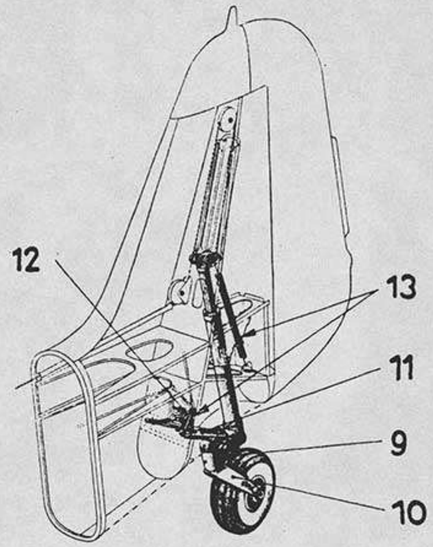


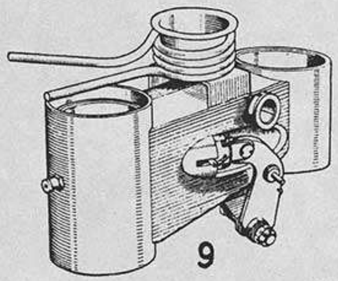


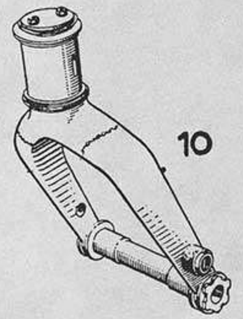





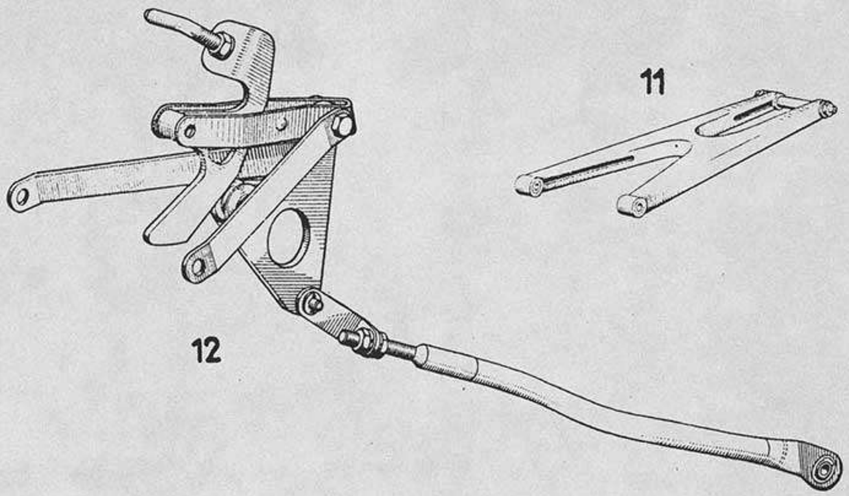


Unbefugte Verwendung ist strafbar und macht schadenersatzpflichtig



Ersatzteil-Liste
# Fw 190 D

## Untergruppen-Übersicht



| Gruppenbenennung | D-9 | D-12 | D-13 |
|---|---|---|---|
| **Lagerarm** **9** | 190.2020-16 | | |
| | R 11 190.2020-16 | | |
| **Spornradgabel** **10** | 190.2020-17 | | |
| | R 11 190.2020-17 | | |
| **Lenker** **11** | 190.2020-18 | | |
| | R 11 190.2020-18 | | |
| **Spurzwangantrieb** **12** | 190.2020-19 | | |
| | R 11 190.2020=19 | | |
| **Einzelteile für Sporn** **13** | 190.2020-26 | | |
| | R 11 190.2020-26 | | |

Unbefugte Verwendung ist strafbar und macht schadenersatzpflichtig

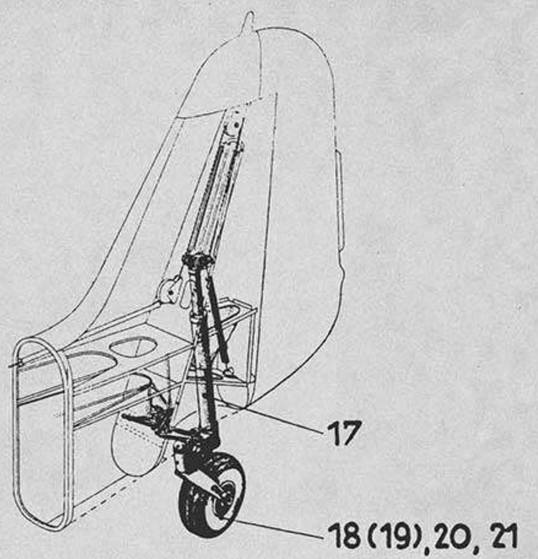


18 (19)

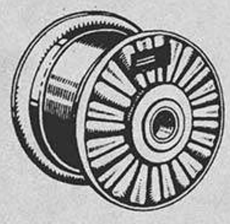

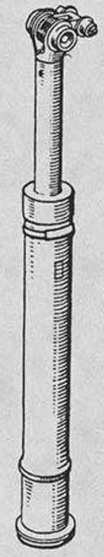

17

20

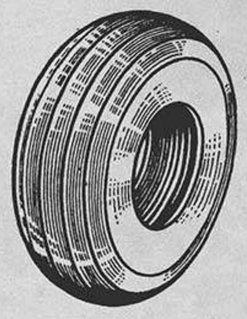

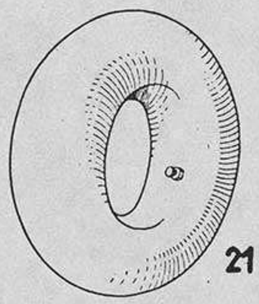

21



Unbefugte Verwendung ist strafbar und macht schadenersatzpflichtig



| Gruppenbenennung | D-9 | D-12 | D-13 | | | |
|---|---|---|---|---|---|---|
| **Spornabfederung** **17** | 8-2469 D-3 | | | | | |
| | R 11 8-2469 D-3 | | | | | |
| **Spornrad** Lieferer: KPZ **18** Ersatzlösung ist Orts-Nr. 19 | 8-3512 A-2 | | | | | |
| | R 11 8-3512 A-2 | | | | | |
| **Spornrad** Lieferer: EC **(19)** Ersatz für Orts-Nr. 18 | 8-2203 M1 | | | | | |
| | R 11 8-2203 M1 | | | | | |
| **Schlauch** **20** | 380×150 | | | | | |
| | R 11 380×150 | | | | | |
| **Reifen** **21** | 380×150 | | | | | |
| | R 11 380×150 | | | | | |

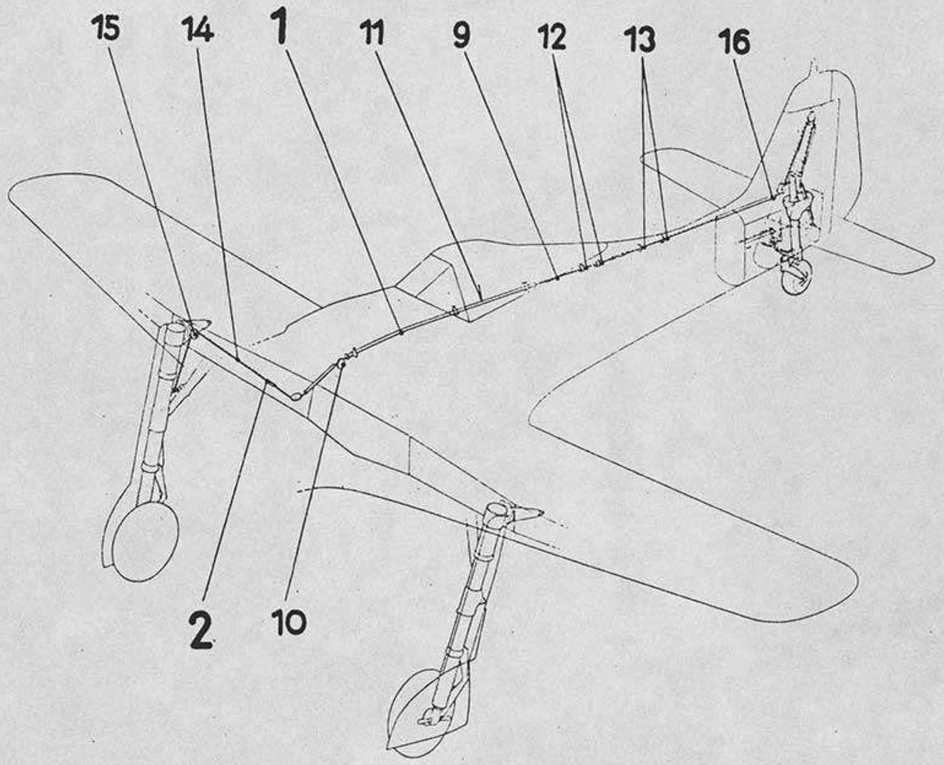




Unbefugte Verwendung ist strafbar und macht schadenersatzpflichtig



# Sporneinziehvorrichtung

| | D–9 | D–12 | D–13 | | | |
|---|---|---|---|---|---|---|
| | 190.238 | | | | | |
| R 11 | 190.238 | | | | | |
| | | | | | | |
| | | | | | | |
| | | | | | | |

Anmerkung:

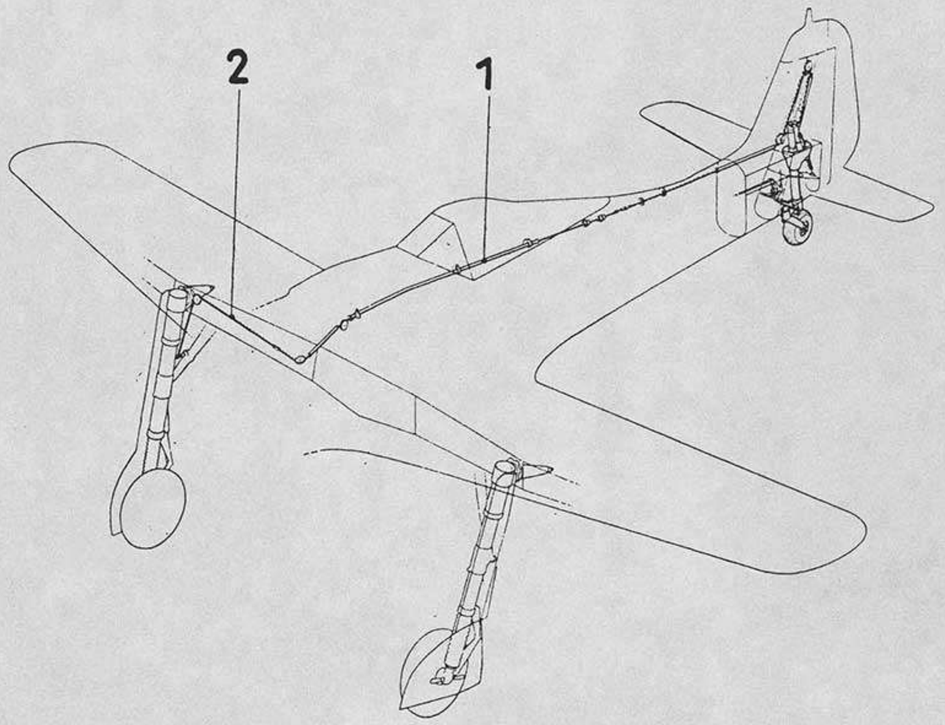




Unbefugte Verwendung ist strafbar und macht schadenersatzpflichtig

Ersatzteil-Liste
# Fw 190 D

## Zwischengruppen-Übersicht



| Gruppenbenennung | D-9 | D-12 | D-13 | | | |
|---|---|---|---|---|---|---|
| **Sporneinziehanlage im Rumpf** **1** | 190.238 Z 01 | | | | | |
| | R 11 190.238 Z 01 | | | | | |
| **Sporneinziehanlage im Flügel** **2** | 190.231 Z 02 | | | | | |
| | R 11 190.231 Z 01 | | | | | |

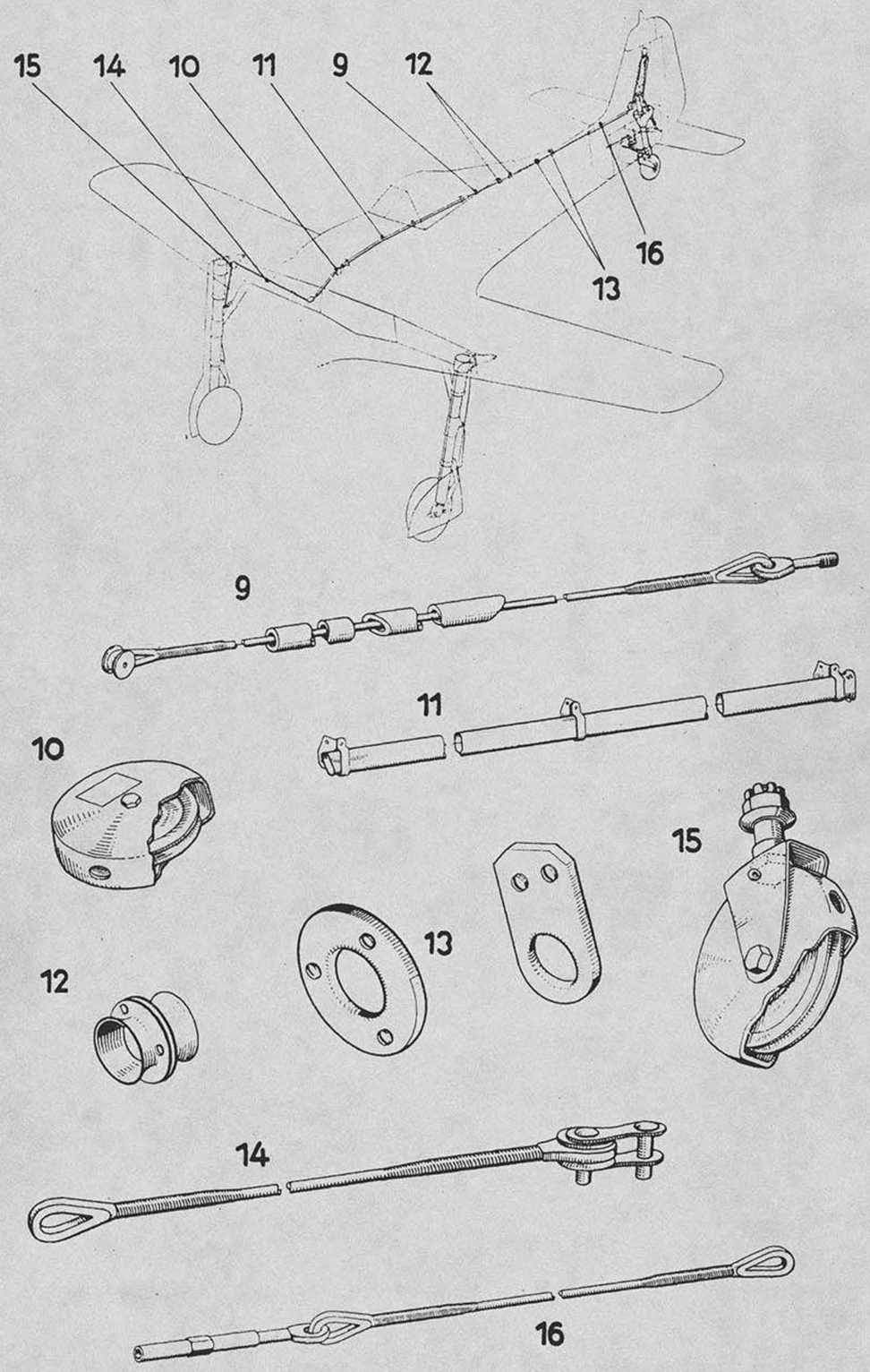




Ersatzteil-Liste
# Fw 190 D

## Untergruppen-Übersicht



| Gruppenbenennung | D-9 | D-12 | D-13 |
|---|---|---|---|
| **Seilzug im Rumpf** **9** | 190.238-01 | | |
| | *R 11* 190.238-01 | | |
| **Seilrolle im Rumpf** **10** | 190.231-03 | | |
| | *R 11* 190.231-03 | | |
| **Führungsrohr im Rumpfvorderteil** **11** | 190.231-04 | | |
| | *R 11* 190.231-04 | | |
| **Spantdurchführung** **12** | 190.231-05 | | |
| | *R 11* 190.231-05 | | |
| **Führung im Rumpfhinterteil** **13** | 190.238-06 | | |
| | *R 11* 190.238-06 | | |
| **Seilzug im Flügel R** **14** | 190.231-07 | | |
| | *R 11* 190.231-07 | | |
| **Seilrolle im Flügel** **15** | 190.231-08 | | |
| | *R 11* 190.231-08 | | |
| **Seilzug im Rumpf** **16** | 190.231-09 | | |
| | *R 11* 190.231-09 | | |

Unbefugte Verwendung ist strafbar und macht schadenersatzpflichtig

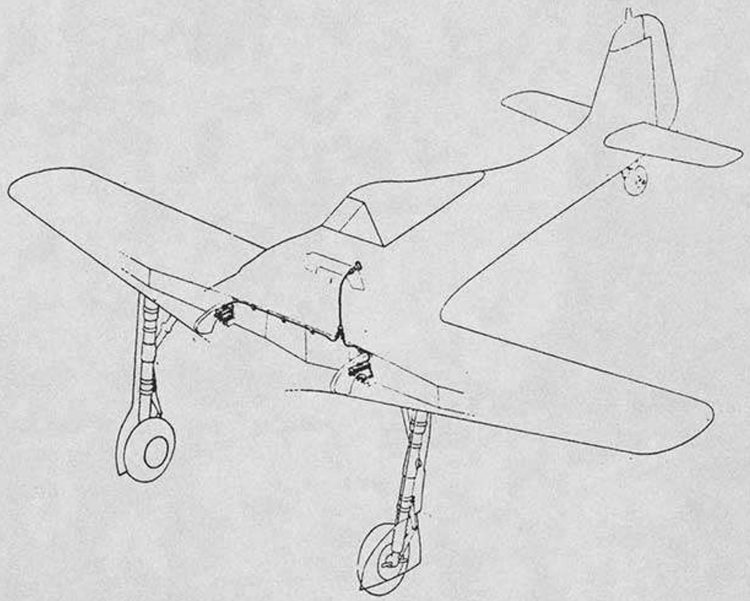

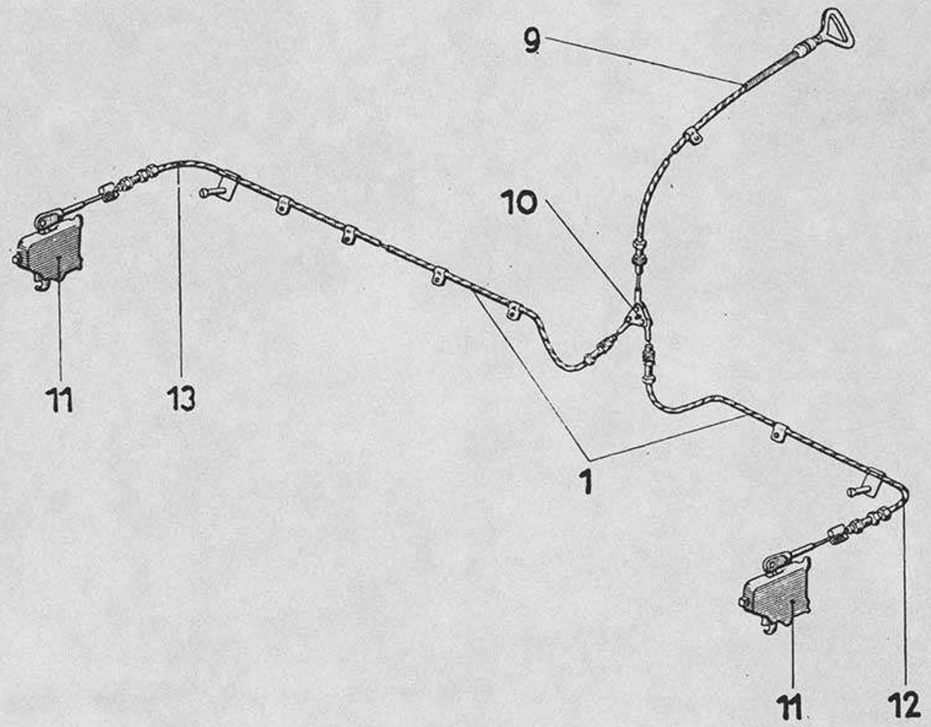




Unbefugte Verwendung ist strafbar und macht schadenersatzpflichtig

Unbefugte Verwendung ist strafbar und macht schadenersatzpflichtig



## Verriegelungsanlage

| | D–9 | D–12 | D–13 | | | |
|---|---|---|---|---|---|---|
| 190.250 | | | | | | |
| R11 | 190.250 | | | | | |
| | | | | | | |
| | | | | | | |
| | | | | | | |

Anmerkung:

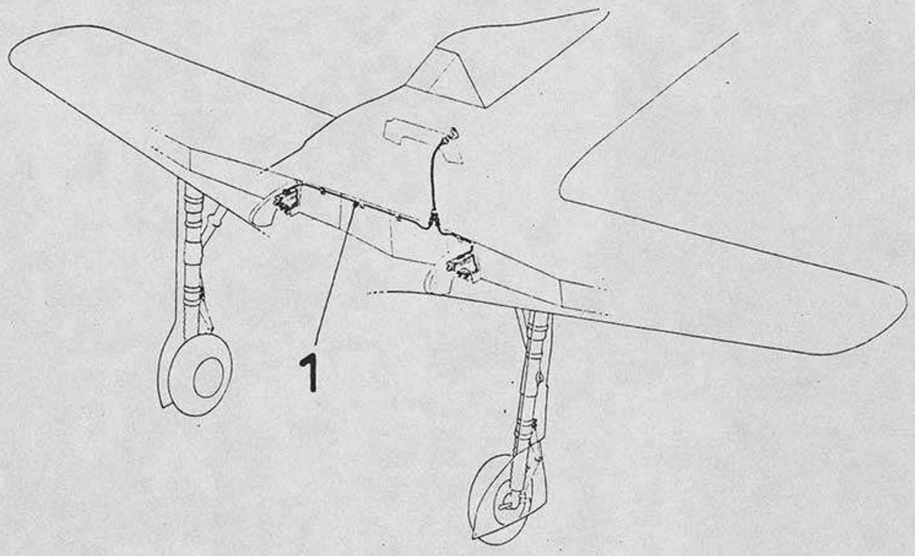


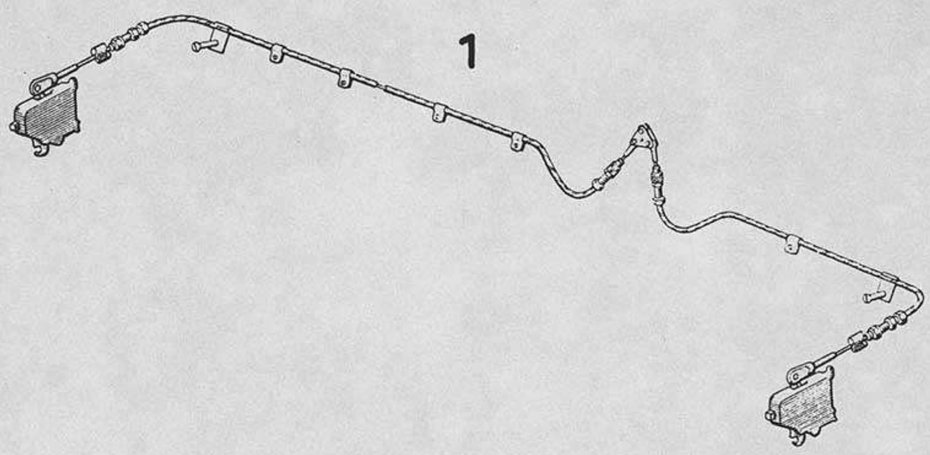


Unbefugte Verwendung ist strafbar und macht schadenersatzpflichtig





| Gruppenbenennung | D-9 | D-12 | D-13 |
|---|---|---|---|
| **Notzug im Rumpf** **9** | 190.250-01 | | |
| | *R 11* 190.250-01 | | |
| **Schäkel** **10** | 190.250-02 | | |
| | *R 11* 190.250-02 | | |
| **Verriegelung** **11** | 190.250-03 | | |
| | *R 11* 190.250-03 | | |
| **Notzug links** **12** | 190.250-04 | | |
| | *R 11* 190.250-04 | | |
| **Notzug rechts** **13** | 190.250-05 | | |
| | *R 11* 190.250-05 | | |

Unbefugte Verwendung ist strafbar und macht schadenersatzpflichtig

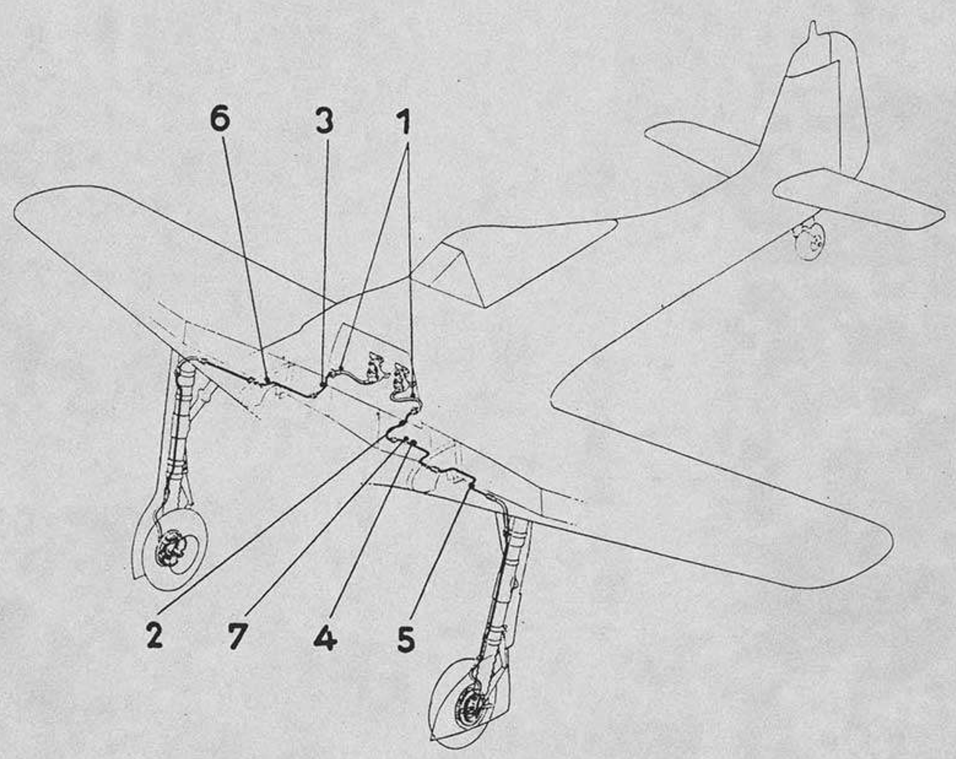


Unbefugte Verwendung ist strafbar und macht schadenersatzpflichtig





# Bremsleitung

| | D–9 | D–12 | D–13 | | | |
|---|---|---|---|---|---|---|
| | 190.262 | | | | | |
| R 11 | 190.262 | | | | | |
| | | | | | | |
| | | | | | | |
| | | | | | | |

Anmerkung:

Unbefugte Verwendung ist strafbar und macht schadenersatzpflichtig

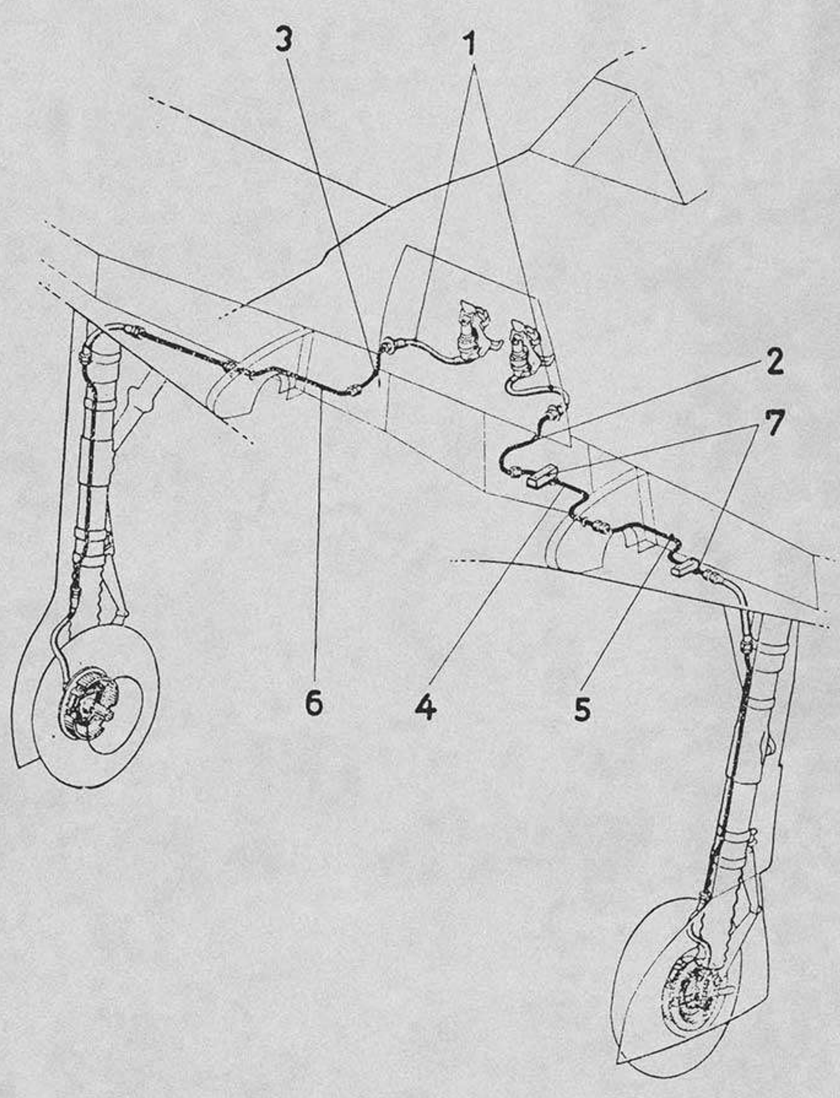


Unbefugte Verwendung ist strafbar und macht schadenersatzpflichtig



Ersatzteil-Liste
# Fw 190 D

## Untergruppen-Übersicht

Baugr.-Kennzahl **26**
Seite 2

| Gruppenbenennung | D-9 | D-12 | D-13 |
|---|---|---|---|
| **Bremsschlauch** **1** | 190.261-01 | | |
| | R 11 190.261-01 | | |
| **Bremsleitung vor Spant 1, links** **2** | 190.263-02 | | |
| | R 11 190.263-02 | | |
| **Bremsleitung vor Spant 1, rechts** **3** | 190.261-03 | | |
| | R 11 190.261-03 | | |
| **Bremsleitung im Flügel, links** **4** | 190.262-04 | | |
| | R 11 190.262-04 | | |
| **Bremsleitung im Flügel, links** **5** | 190.262-05 | | |
| | R 11 190.262-05 | | |
| **Bremsleitung im Flügel, rechts** **6** | 190.262-06 | | |
| | R 11 190.262-06 | | |
| **Halterungen** **7** | 190.261-06 | | |
| | R 11 190.261-06 | | |

Unbefugte Verwendung ist strafbar und macht schadenersatzpflichtig

www. DeutscheLuftwaffe .de
www. GermanLuftwaffe .com

Unbefugte Verwendung ist strafbar und macht schadenersatzpflichtig

# Einzelteile
# der
# Konstruktionsgruppe
# 2

Ausgabe: Oktober 1944

Focke-Wulf Flugzeugbau G. m. b. H. Bremen

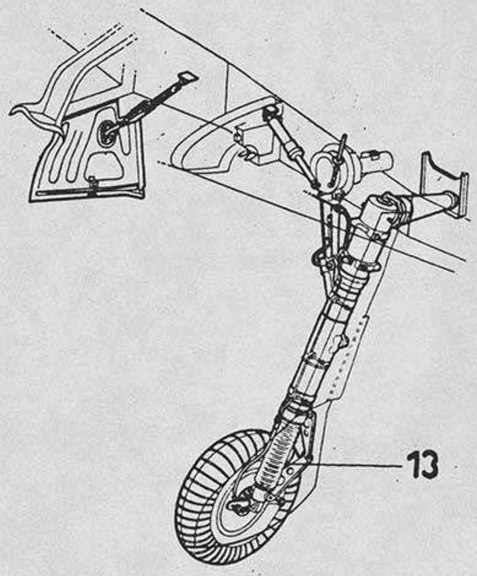


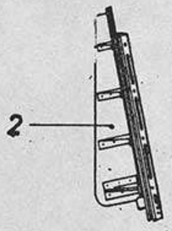


**13**

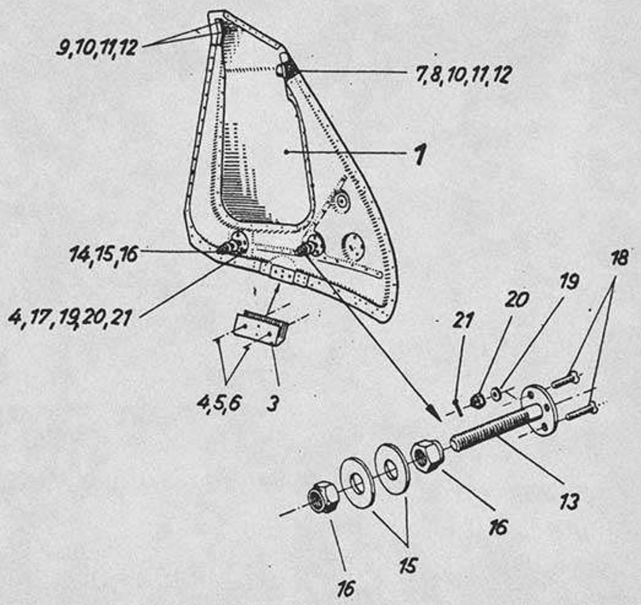


Unbefugte Verwendung ist strafbar und macht schadenersatzpflichtig

Unbefugte Verwendung ist strafbar und macht schadenersatzpflichtig

Ersatzteil-Liste **Fw 190 D** | Fahrwerk **Fahrgestell, links** | Baugr.-Kennzahl **21** | **190.202-03**

| Werkstoff | Stück | Benennung | Ersatzteil-Nr. | | Untergruppen-Nr. | Orts-Nr. | Fertigung und Einbau | Bemerkung |
|---|---|---|---|---|---|---|---|---|
| | **1** | **Federbeinabdeckung unten L** ..... **einschl. Orts-Nr. 1–21** | **190.202–03** | | **13** | | **41** | Tr |
| | **1** | **Federbeinabdeckung unten L ohne lösbare Teile** ..... | **190,202–03 U 01** | | | **1** | **41** | Tr |
| | **1** | **Führungsschiene mit Abdeckung** ..... | **190.202–03 U 51** | | | **2** | **41** | Tr |
| 1 | 1 | Anschlagblech ..... | 190.202–0306 | | | 3 | 21 | |
| | 3 | Senkschraube ..... | M 6×20 | JuN 14154 | | 4 | | |
| | 2 | Federring ..... | B 6 | DIN 127 | | 5 | | |
| | 2 | Sechskantmutter ..... | M 6 | LgN 14483.1 | | 6 | | |
| 31 | 1 | Führungsrolle ..... | | 190.201–1308 | | 7 | 41 | |
| 1 | 1 | Bolzen ..... | | 190.201–1312 | | 8 | 41 | |
| | 2 | Sechskantschraube ..... | M 8×42 | LgN 14180 | | 9 | | |
| | 3 | Scheibe ..... | 8 | LgN 14533.1 | | 10 | | |
| | 3 | Kronenmutter ..... | M 8 | LgN 14488 | | 11 | | |
| | 3 | Splint ..... | 2×18 | DIN 94 | | 12 | | |
| 1 | 1 | Bolzen ..... | | 190.201–1309 | | 13 | 41 | |
| | 1 | Bolzen ..... | | 190.201–1316 | | 14 | 41 | |
| | 4 | Scheibe ..... | A 14 | DIN 9021 | | 15 | | |
| | 4 | Sechskantmutter ..... | M14×1,5 | AGGN 14487.2 | | 16 | | |
| | 3 | Senkschraube ..... | M 6×25 | JuN 14154 | | 17 | | |
| | 4 | Senkschraube ..... | M 6×40 | JuN 14154 | | 18 | | |
| | 8 | Scheibe ..... | 6 | LgN 14533.1 | | 19 | | |
| | 8 | Kronenmutter ..... | M 6 | LgN 14488 | | 20 | | |
| | 8 | Splint ..... | 1,5×15 | DIN 94 | | 21 | | |



Ausgabe: Oktober 1944 Focke-Wulf Flugzeugbau G. m. b. H. Bremen

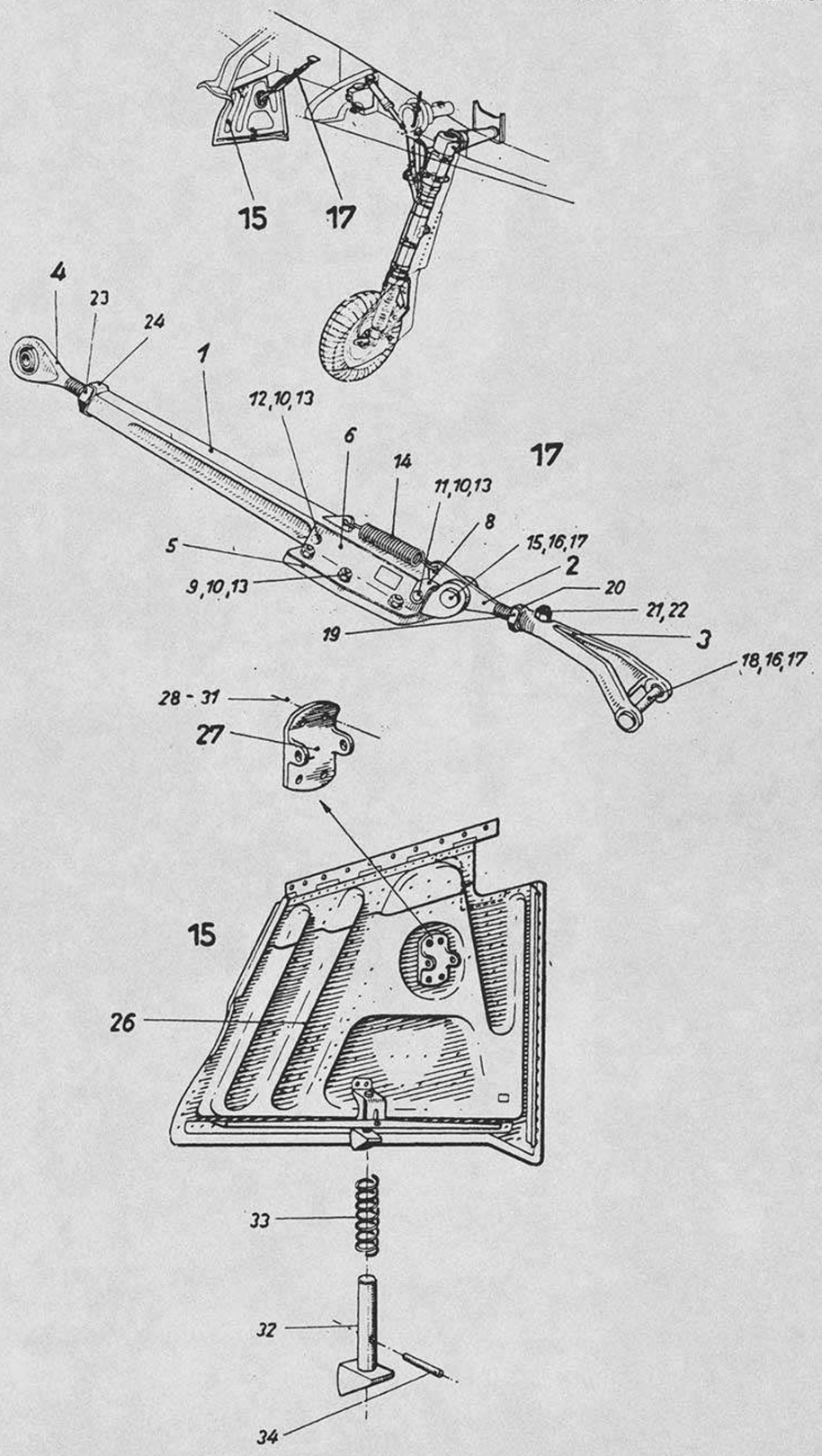


Unbefugte Verwendung ist strafbar und macht schadenersatzpflichtig

Unbefugte Verwendung ist strafbar und macht schadenersatzpflichtig

Ersatzteil-Liste **Fw 190 D** | Fahrwerk **Fahrgestell, links** | Baugr.-Kennzahl **21** | **190.202-05 bis 190.202-06**

| Werkstoff | Stück | Benennung | Ersatzteil-Nr. | Untergruppen-Nr. | Orts-Nr. | Fertigung und Einbau | Bemerkung |
|---|---|---|---|---|---|---|---|
| | **1** | **Klappenantrieb** ..... **einschl. Orts-Nr. 1–24** | **190.202–05** | **17** | | **41** | Tr |
| | **1** | **Knickstrebe mit Rändelbuchse** ..... | **190.202-05 U 01** | | **1** | 41 | |
| | **1** | **Augenschraube mit Gelenklager** ..... | **190.202-05 U 11** | | **2** | 41 | Tr |
| | **1** | **Gewindegabel mit Rändelbuchse** ..... | **190.202-05 U 14** | | **3** | 41 | Tr |
| | **1** | **Augenschraube mit Gelenklager** ..... | **190.202-05 U 12** | | **4** | 41 | Tr |
| | 1 | Platte ..... | 190.202-0549 | | 5 | 21 | |
| 31 | 1 | Blech ..... | 190.202-0508 | | 6 | 21 | |
| 1 | 1 | Anschlagblech ..... | 190.202-0505 | | 8 | 11 | |
| | 6 | Senkschraube ..... | M 4×16 DIN 63 | | 9 | | |
| | 8 | Federring ..... | B 4 DIN 127 | | 10 | | |
| | 1 | Sechskantschraube ..... | M 4×34 LgN 14179 | | 11 | | |
| | 1 | Sechskantschraube ..... | M 4×38 LgN 14179 | | 12 | | |
| | 8 | Sechskantmutter ..... | M 4 LgN 14483.1 | | 13 | | |
| | 1 | Zugfeder ..... | 190.202-0504 | | 14 | 41 | |
| | 1 | Bolzen ..... | 8×28 LgN 15229 | | 15 | | |
| | 2 | Scheibe ..... | 8 LgN 14533.1 | | 16 | | |
| | 2 | Splint ..... | 3×15 DIN 94 | | 17 | | |
| | 1 | Bolzen ..... | 8×78 LgN 15229 | | 18 | | |
| | 1 | Sechskantmutter ..... | M14×1,5 LgN 14484.1 | | 19 | | |
| | 1 | Sicherungsblech ..... | 14,5 DIN 93 | | 20 | | |
| | 1 | Senkschraube ..... | M 4×28 DIN 63 | | 21 | | |
| | 1 | Sechskantmutter ..... | M 4 AGGN 14487.2 | | 22 | | |
| | 1 | Sechskantmutter ..... | M12×1,5 LgN 14484.1 | | 23 | | |
| | 1 | Sicherungsblech ..... | 189.502-0523 | | 24 | 41 | |
| | **1** | **Radklappe** ..... **einschl. Orts-Nr. 26–34** | **190.202–06** | **15** | | **41** | Tr |
| | **1** | **Radklappe ohne Beschläge** ..... | **190.202-06 U 01** | | **26** | 41 | |
| | **1** | **Anschlußflansch mit Rändelbuchse** ..... | **190.202-04 U 01** | | **27** | 41 | |
| | 4 | Senkschraube ..... | M 6×18 DIN 63 | | 28 | | |
| | 4 | Scheibe ..... | 6 LgN 14533.1 | | 29 | | |
| | 4 | Kronenmutter ..... | M 6 LgN 14488 | | 30 | | |
| | 4 | Splint ..... | 1,5×15 DIN 94 | | 31 | | |
| 1 | 1 | Riegel ..... | 190.202-0607 | | 32 | 41 | |
| 1 | 1 | Druckfeder ..... | 190.201-1410 | | 33 | 41 | Tr |
| | 1 | Kegelstift ..... | 5×30 DIN 1 | | 34 | | |



Ausgabe: Oktober 1944 Focke-Wulf Flugzeugbau G. m. b. H. Bremen

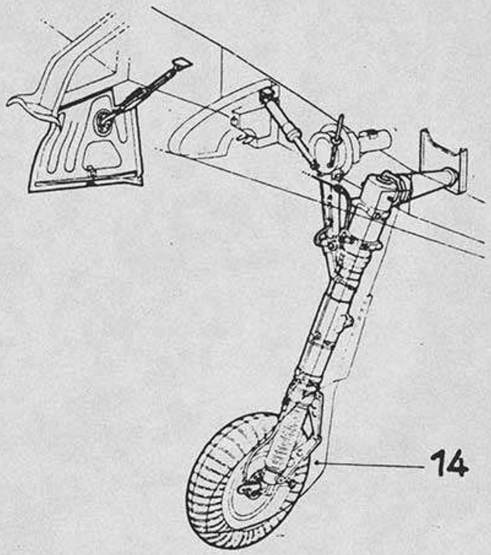


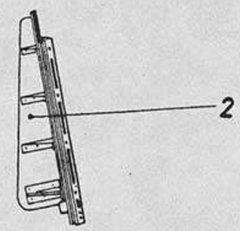


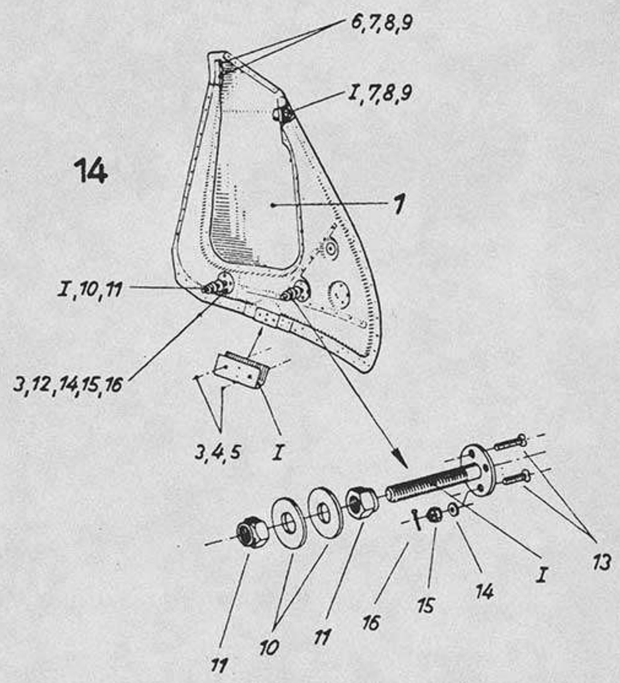




Unbefugte Verwendung ist strafbar und macht schadenersatzpflichtig

Unbefugte Verwendung ist strafbar und macht schadenersatzpflichtig

Ersatzteil-Liste **Fw 190 D** | Fahrwerk **Fahrgestell, links** | Baugr.-Kennzahl **21** | **190.202-14**

| Werkstoff | Stück | Benennung | Ersatzteil-Nr. | Untergruppen-Nr. | Orts-Nr. | Fertigung und Einbau | Bemerkung |
|---|---|---|---|---|---|---|---|
| | 1 | **Federbeinabdeckung unten L** ..... **einschl. Orts-Nr. 1–16 u. Orts-Nr. 3, 7, 8, 13, 14 der Untergruppe 202–03** | **190.202–14** | 14 | I | 41 | Tr |
| | 1 | **Federbeinabdeckung unten L ohne lösbare Teile** ..... | **190.202–14 U 01** | | 1 | 41 | Tr |
| | 1 | **Führungsschiene mit Abdeckung** ..... | **190.202–14 U 51** | | 2 | 41 | |
| | 3 | Senkschraube ..... | M 6×20 JuN 14154 | | 3 | | |
| | 2 | Federring ..... | B 6 DIN 127 | | 4 | | |
| | 2 | Mutter ..... | M 6 LgN 14483.1 | | 5 | | |
| | 2 | Sechskantbolzen ..... | M 8×40 LgN 14180 | | 6 | | |
| | 3 | Scheibe ..... | 8 LgN 14533.1 | | 7 | | |
| | 3 | Kronenmutter ..... | M 8 LgN 14488 | | 8 | | |
| | 3 | Splint ..... | 2×18 DIN 94 | | 9 | | |
| | 4 | Scheibe ..... | A 14 DIN 9021 | | 10 | | |
| | 4 | Sechskantmutter ..... | M14×1,5 AGGN 14487.2 | | 11 | | |
| | 3 | Senkschraube ..... | M 6×25 JuN 14154 | | 12 | | |
| | 4 | Senkschraube ..... | M 6×40 JuN 14154 | | 13 | | |
| | 8 | Scheibe ..... | 6 LgN 14533.1 | | 14 | | |
| | 8 | Kronenmutter ..... | M 6 LgN 14488 | | 15 | | |
| | 8 | Splint ..... | 1,5×15 DIN 94 | | 16 | | |

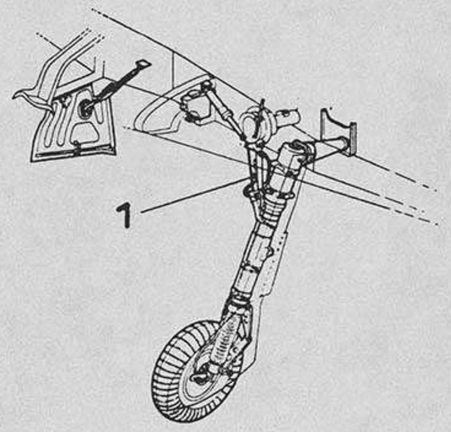


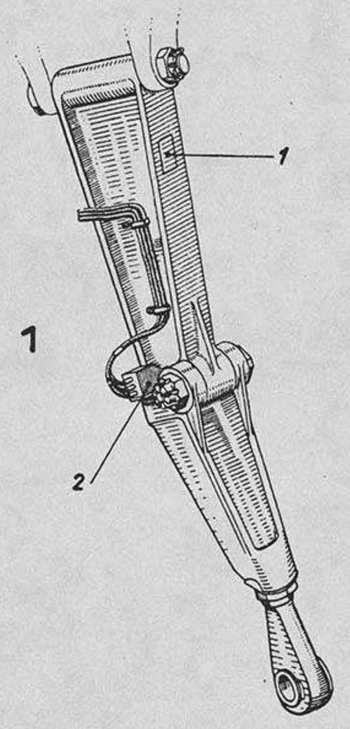


Unbefugte Verwendung ist strafbar und macht schadenersatzpflichtig

Unbefugte Verwendung ist strafbar und macht schadenersatzpflichtig

Ersatzteil-Liste **Fw 190 D** | Fahrwerk **Fahrgestell, links** | Baugr.-Kennzahl **21** | **190.203 Z 01**

| Werkstoff | Stück | Benennung | Ersatzteil-Nr. | Untergruppen-Nr. | Orts-Nr. | Fertigung und Einbau | Bemerkung |
|---|---|---|---|---|---|---|---|
| | 1 | Knickstrebe L ..... | 190.203 Z 01 | 1 | | 41 | Tr |
| | | besteht aus den Untergr. 190.203-01, 203-02, 933-21 | | | | | |
| | | einschl. Orts-Nr. 1-2 | | | | | |
| | 1 | Bauteilschild ..... | 18×37 LgN 16614.3 | | 1 | | |
| | 1 | Endumschalter 1 pol. 19-5827 a ..... | Fl E 582701 | | 2 | | |



Ausgabe: Oktober 1944 Focke-Wulf Flugzeugbau G. m. b. H. Bremen

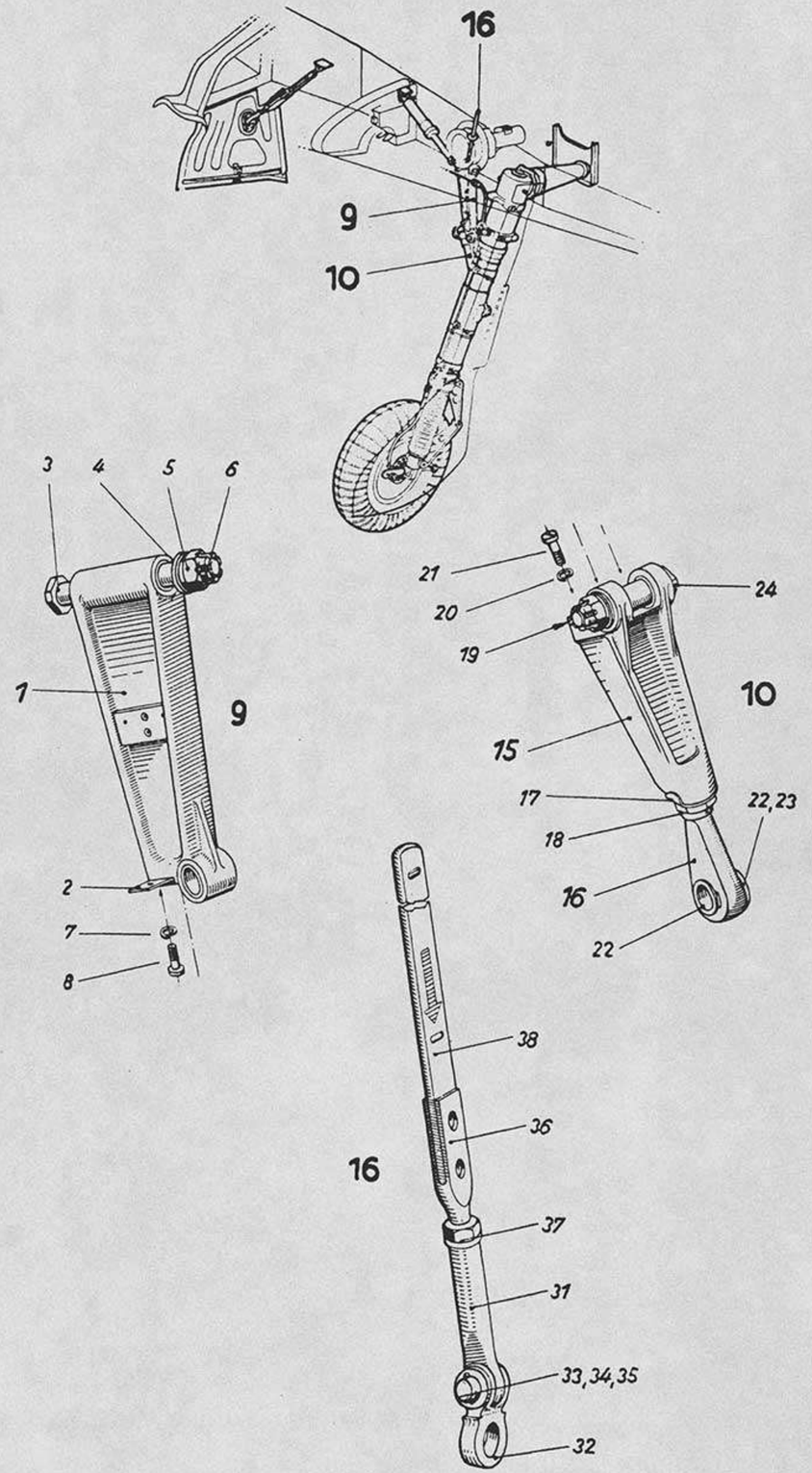


Unbefugte Verwendung ist strafbar und macht schadenersatzpflichtig

| Ersatzteil-Liste **Fw 190 D** | Fahrwerk **Fahrgestell, links** | Baugr.-Kennzahl **21** | **190.203-01 bis 190.203-13** |
|---|---|---|---|

| Werkstoff | Stück | Benennung | Ersatzteil-Nr. | Untergruppen-Nr. | Orts-Nr. | Fertigung und Einbau | Bemerkung |
|---|---|---|---|---|---|---|---|
| | **1** | **Knickstrebenoberteil L** ..... **einschl. Orts-Nr. 1–8** | **190.203–01** | **9** | | **41** | |
| | **1** | **Obere Knickstrebe mit Rändelbuchse** ..... | **190.203-01 U 01** | | **1** | **41** | |
| | 1 | Paßplatte ..... | 190.203–0122 | | 2 | 21 | |
| 1 | 1 | Sechskantbolzen ..... | 190.203–0113 | | 3 | 41 | Tr |
| | 1 | Scheibe ..... | 18 LgN 14533.1 | | 4 | | |
| | 1 | Kronenmutter ..... | M 18 × 1,5 LgN 14488 | | 5 | | |
| | 1 | Splint ..... | 4 × 35 DIN 94 | | 6 | | |
| | 2 | Federring ..... | B 5 DIN 127 | | 7 | | |
| | 2 | Linsenschraube ..... | M 5 × 16 DIN 85 | | 8 | | |
| | **1** | **Knickstrebenunterteil L** ..... **einschl. Orts-Nr. 15–24** | **190.203–02** | **10** | | **41** | |
| | **1** | **Untere Knickstrebe mit Rändelbuchse** .... | **190.203–02 U 01** | | **15** | **41** | |
| | **1** | **Augenschraube mit Gelenklager** ..... | **190.203–02 U 13** | | **16** | **41** | Tr |
| 1 | 1 | Sicherungsblech ..... | 190.203–0204 | | 17 | 31 | Tr |
| 1 | 1 | Sechskantmutter ..... | 190.201–0203 | | 18 | 41 | |
| 1 | 1 | Paßplatte ..... | 190.203–0205 | | 19 | 43 | |
| | 3 | Federring ..... | B 5 DIN 127 | | 20 | | |
| | 3 | Linsenschraube ..... | M 5 × 16 DIN 85 | | 21 | | |
| 2 | 2 | Buchse ..... | 190.203–0209 | | 22 | 43 | |
| | 1 | Lederscheibe ..... | 190.203–0211 | | 23 | 43 | |
| | 1 | Schmierbolzen ..... | 25 × 104 FwN 14149.3 | | 24 | | |
| | **1** | **Mechanische Fahrwerksanzeige** ..... **einschl. Orts-Nr. 31–38** | **190.203–13** | **16** | | | |
| 1 | 1 | Hülse ..... | 190.203–1303 | | 31 | 41 | |
| 1 | 1 | Gelenkstück ..... | 190.203–1304 | | 32 | 41 | |
| | 1 | Bolzen ..... | 6 × 14 LgN 15229 | | 33 | | |
| | 1 | Scheibe ..... | 6 LgN 14533.1 | | 34 | | |
| | 1 | Splint ..... | 2 × 12 DIN 94 | | 35 | | |
| 1 | 1 | Gabel ..... | 190.203–1302 | | 36 | 42 | |
| | 1 | Sechskantmutte ..... | M 5 LgN 14483.1 | | 37 | | |
| 1 | 1 | Anzeigestab ..... | 190.203–1301 | | 38 | | |

Unbefugte Verwendung ist strafbar und macht schadenersatzpflichtig



Ausgabe: Oktober 1944 Focke-Wulf Flugzeugbau G. m. b. H. Bremen

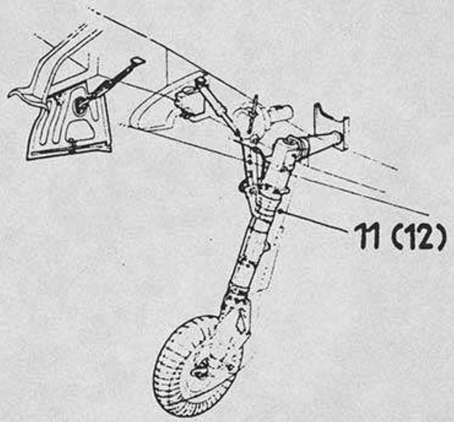


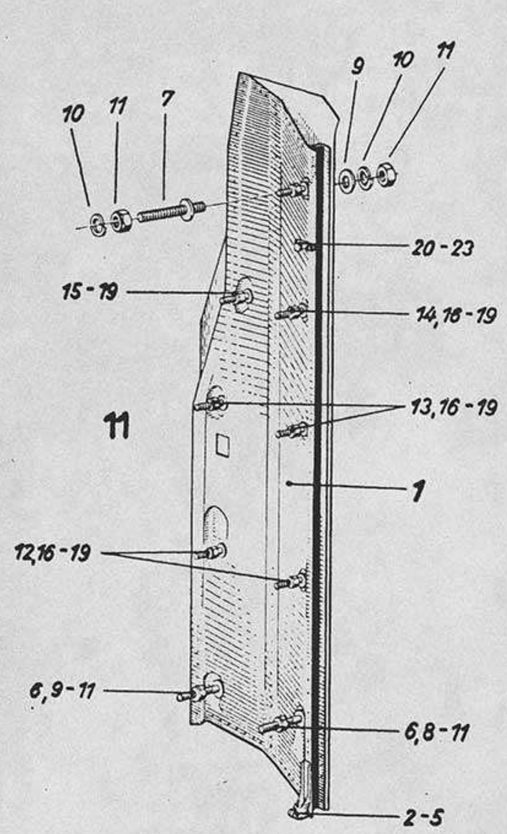


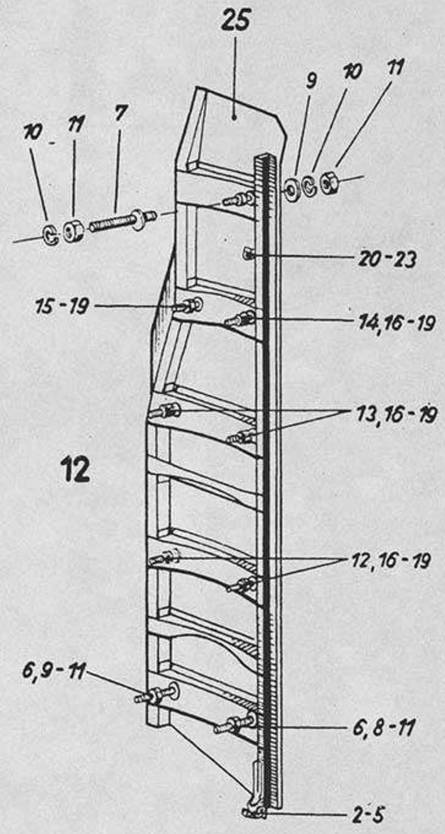


Unbefugte Verwendung ist strafbar und macht schadenersatzpflichtig

Unbefugte Verwendung ist strafbar und macht schadenersatzpflichtig

Ersatzteil-Liste **Fw 190 D** | Fahrwerk **Fahrgestell, links** | Baugr.-Kennzahl **21** | **190.206-02 bis 190.206-14**

| Werkstoff | Stück | Benennung | Ersatzteil-Nr. | | Untergruppen-Nr. | Orts-Nr. | Fertigung und Einbau | Bemerkung |
|---|---|---|---|---|---|---|---|---|
| | **1** | **Federbeinabdeckung oben** ..... **einschl. Orts-Nr. 1–23** | **190.206–02** | | **11** | | **41** | Tr |
| | **1** | **Federbeinabdeckung oben L ohne Beschläge** | **190.206–02 U 01** | | | **1** | **41** | |
| | **1** | **Halterung** | **190.206–02 H 01** | | | **2** | **41** | |
| | 1 | Sechskantschraube | M 5×22 | LgN 14179 | | 3 | | |
| | 1 | Federring | B 5 | DIN 127 | | 4 | | |
| | 1 | Sechskantmutter | M 5 | LgN 14483.1 | | 5 | | |
| 1 | 2 | Bundbolzen | | 152.200–0101 | | 6 | 41 | |
| 1 | 1 | Bundbolzen | | 152.200–0102 | | 7 | 41 | |
| | 2 | Scheibe | 10 | LgN 14533.1 | | 8 | | |
| | 6 | Scheibe | 10,5 | DIN 125 | | 9 | | |
| | 6 | Federring | B 10 | DIN 127 | | 10 | | |
| | 8 | Sechskantmutter | M 10 | LgN 14483.1 | | 11 | | |
| 1 | 2 | Bundbolzen | | 152.200–0104 | | 12 | 41 | |
| 1 | 2 | Bundbolzen | | 152.200–0103 | | 13 | 41 | |
| 1 | 1 | Bundbolzen | | 152.200–0105 | | 14 | 41 | |
| 1 | 1 | Bundbolzen | | 152.200–0114 | | 15 | 41 | |
| | 6 | Scheibe | 8 | LgN 14533.1 | | 16 | | |
| | 10 | Scheibe | A 8 | DIN 9021 | | 17 | | |
| | 10 | Federring | B 8 | DIN 127 | | 18 | | |
| | 13 | Sechskantmutter | M 8 | LgN 14483.1 | | 19 | | |
| | 1 | Schelle | | 190.202–0213 | | 20 | 11 | |
| | 1 | Linsenschraube | M 4×10 | DIN 85 | | 21 | | |
| | 1 | Federring | B 4 | DIN 127 | | 22 | | |
| | 1 | Sechskantmutter | M 4 | LgN 14483.1 | | 23 | | |
| | **1** | **Federbeinabdeckung oben** ..... **einschl. Orts-Nr. 25 u. Orts-Nr. 2–23 d. Untergruppe 206-02** | **190.206–14** | | **12** | | **41** | Tr |
| | **1** | **Federbeinabdeckung oben L ohne Beschläge** | **190.206–14 U 01** | | | **25** | **41** | |



Ausgabe: Oktober 1944 Focke-Wulf Flugzeugbau G. m. b. H. Bremen

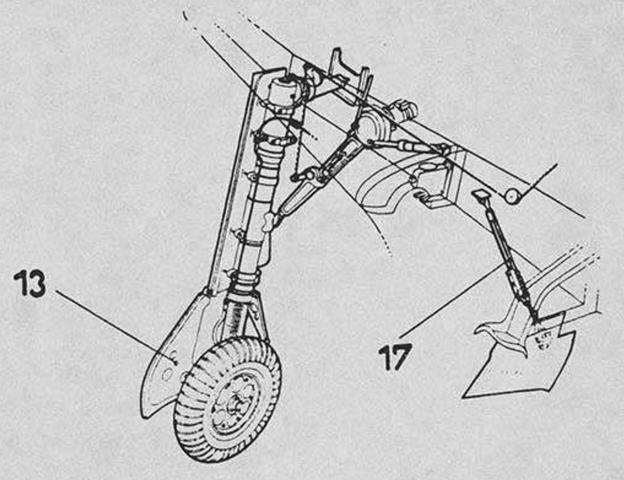


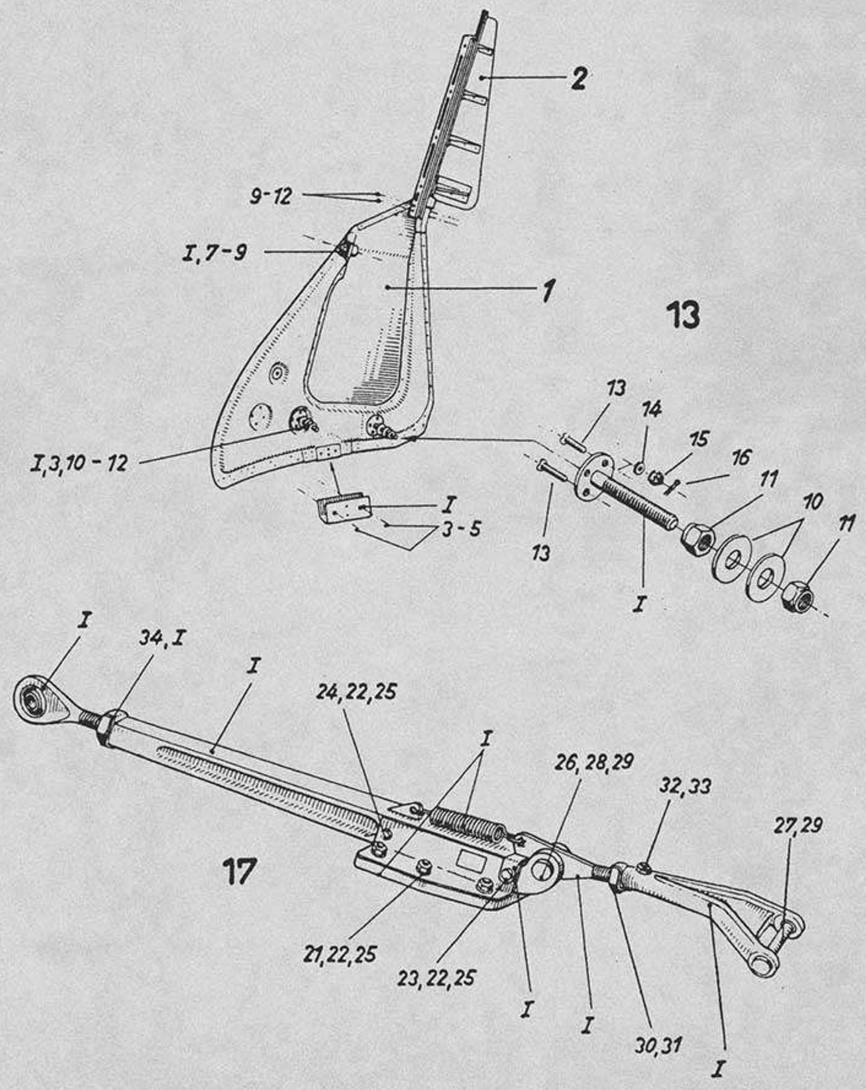


Unbefugte Verwendung ist strafbar und macht schadenersatzpflichtig

Unbefugte Verwendung ist strafbar und macht schadenersatzpflichtig

Ersatzteil-Liste **Fw 190 D** | Fahrwerk **Fahrgestell, rechts** | Baugr.-Kennzahl **22** | **190.212-03 bis 190.212-05**

| Werkstoff | Stück | Benennung | Ersatzteil-Nr. | Untergruppen-Nr. | Orts-Nr. | Fertigung und Einbau | Bemerkung |
|---|---|---|---|---|---|---|---|
| | 1 | **Federbeinabdeckung unten** ..... | **190.212–03** | 13 | | 41 | Tr |
| | | **einschl. Orts-Nr. 1–16 u. Orts-Nr. 3, 7, 8, 13, 14 der Untergruppe 202–03** | | | I | | |
| | 1 | **Federbeinabdeckung unten R ohne lösbare Teile** ..... | **190.212–03 U 01** | | 1 | 41 | Tr |
| | 1 | **Führungsschiene mit Abdeckung** ..... | **190.212–03 U 51** | | 2 | 41 | Tr |
| | 3 | Senkschraube ..... | M 6×20 JuN 14154 | | 3 | | |
| | 2 | Federring ..... | B 6 DIN 127 | | 4 | | |
| | 2 | Sechskantmutter ..... | M 6 LgN 14483.1 | | 5 | | |
| | 2 | Sechskantschraube ..... | M 8×42 LgN 14180 | | 6 | | |
| | 3 | Scheibe ..... | 8 LgN 14533.1 | | 7 | | |
| | 3 | Kronenmutter ..... | M 8 LgN 14488 | | 8 | | |
| | 3 | Splint ..... | 2×18 DIN 94 | | 9 | | |
| | 4 | Scheibe ..... | A 14 DIN 9021 | | 10 | | |
| | 4 | Sechskantmutter ..... | M 14×1,5 AGGN 14487.2 | | 11 | | |
| | 3 | Senkschraube ..... | M 6×25 JuN 14154 | | 12 | | |
| | 4 | Senkschraube ..... | M 6×40 JuN 14154 | | 13 | | |
| | 8 | Scheibe ..... | 6 LgN 14533.1 | | 14 | | |
| | 8 | Kronenmutter ..... | M 6 LgN 14488 | | 15 | | |
| | 8 | Splint ..... | 1,5×15 DIN 94 | | 16 | | |
| | 1 | **Klappenantrieb** ..... | **190.212–05** | 17 | | | |
| | | **einschl. Orts-Nr. 21–34 u. Orts-Nr. 1–5, 8, 14, 24 der Untergruppe 202–05** | | | I | | |
| | 3 | Senkschraube ..... | M 4×16 DIN 63 | | 21 | | |
| | 5 | Federring ..... | B 4 DIN 127 | | 22 | | |
| | 1 | Sechskantschraube ..... | M 4×34 LgN 14179 | | 23 | | |
| | 1 | Sechskantschraube ..... | M 4×38 LgN 14179 | | 24 | | |
| | 5 | Sechskantmutter ..... | M 4 LgN 14483.1 | | 25 | | |
| | 1 | Bolzen ..... | 8×28 LgN 15229 | | 26 | | |
| | 1 | Bolzen ..... | 8×78 LgN 15229 | | 27 | | |
| | 1 | Scheibe ..... | 8 LgN 14533.1 | | 28 | | |
| | 2 | Splint ..... | 3×15 DIN 94 | | 29 | | |
| | 1 | Sechskantmutter ..... | M 14×1,5 LgN 14484.1 | | 30 | | |
| | 1 | Sicherungsblech ..... | 14,5 DIN 93 | | 31 | | |
| | 1 | Senkschraube ..... | M 4×28 DIN 63 | | 32 | | |
| | 1 | Sechskantmutter ..... | M 4 AGGN 14487.2 | | 33 | | |
| | 1 | Sechskantmutter ..... | M 12×1,5 LgN 14484.1 | | 34 | | |



Ausgabe: Oktober 1944 Focke-Wulf Flugzeugbau G. m. b. H. Bremen

Baugr.-Kennzahl **22**

190.212–06 bis 190.212–13

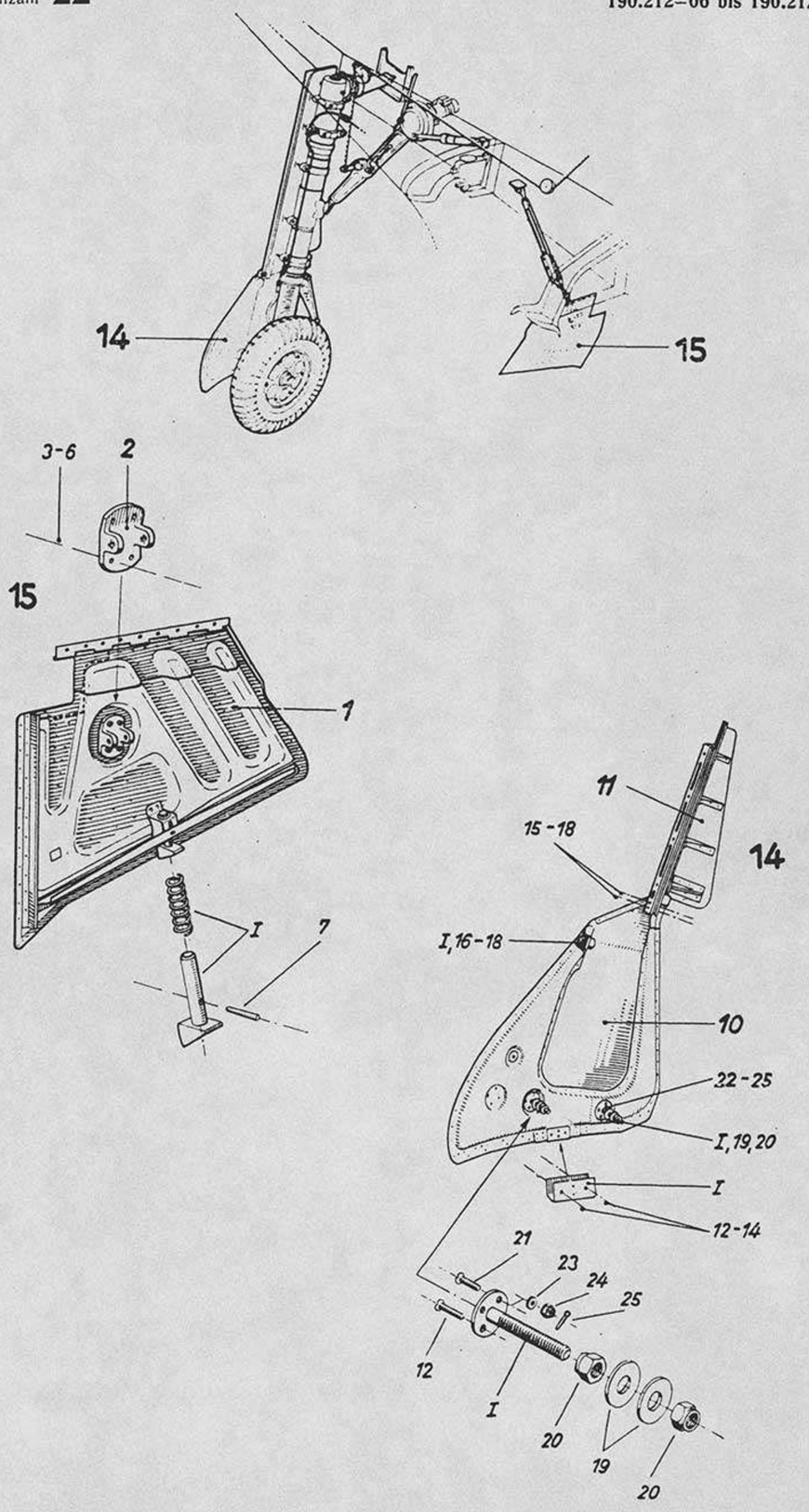


Unbefugte Verwendung ist strafbar und macht schadenersatzpflichtig

Unbefugte Verwendung ist strafbar und macht schadenersatzpflichtig

| Ersatzteil-Liste **Fw 190 D** | Fahrwerk **Fahrgestell, rechts** | Baugr.-Kennzahl **22** | **190.212-06** bis **190.212-13** |
|---|---|---|---|

| Werkstoff | Stück | Benennung | Ersatzteil-Nr. | | Untergruppen-Nr. | Orts-Nr. | Fertigung und Einbau | Bemerkung |
|---|---|---|---|---|---|---|---|---|
| | 1 | **Radklappe R** ..... | **190.212–06** | | 15 | | 41 | Tr |
| | | **einschl. Orts-Nr. 1–7 u. Orts-Nr. 8, 9 der Untergruppe 202–06** | | | | I | | |
| | 1 | **Radklappe ohne Beschläge** ..... | **190.212–06 U 01** | | | 1 | 41 | |
| | 1 | **Anschlußflansch mit Rändelbuchse** ..... | **190.212–04 U 01** | | | 2 | 41 | |
| | 4 | Senkschraube ..... | M 6×18 | DIN 63 | | 3 | | |
| | 4 | Scheibe ..... | 6 | LgN 14533.1 | | 4 | | |
| | 4 | Kronenmutter ..... | M 6 | LgN 14488 | | 5 | | |
| | 4 | Splint ..... | 1,5×15 | DIN 94 | | 6 | | |
| | 1 | Kegelstift ..... | 5×30 | DIN 1 | | 7 | | |
| | 1 | **Federbeinabdeckung unten** ..... | **190.212–13** | | 14 | | 41 | Tr |
| | | **einschl. Orts-Nr. 10–25 u. Orts-Nr. 3, 7, 8, 13, 14 der Untergruppe 202–03** | | | | I | | |
| | 1 | **Federbeinabdeckung unten R ohne lösbare Teile** ..... | **190.212–13 U 01** | | | 10 | 41 | |
| | 1 | **Führungsschiene mit Abdeckung** ..... | **190.212–13 U 51** | | | 11 | 41 | |
| | 3 | Senkschraube ..... | M 6×20 | JuN 14154 | | 12 | | |
| | 2 | Federring ..... | B 6 | DIN 127 | | 13 | | |
| | 2 | Sechskantmutter ..... | M 6 | LgN 14483.1 | | 14 | | |
| | 2 | Sechskantschraube ..... | M 8×40 | LgN 14180 | | 15 | | |
| | 3 | Scheibe ..... | 8 | LgN 14533.1 | | 16 | | |
| | 3 | Kronenmutter ..... | M 8 | LgN 14488 | | 17 | | |
| | 3 | Splint ..... | 2×18 | DIN 94 | | 18 | | |
| | 4 | Scheibe ..... | A 14 | DIN 9021 | | 19 | | |
| | 4 | Sechskantmutter ..... | M 14×1,5 | AGGN 14487.2 | | 20 | | |
| | 3 | Senkschraube ..... | M 6×25 | JuN 14154 | | 21 | | |
| | 4 | Senkschraube ..... | M 6×40 | JuN 14154 | | 22 | | |
| | 8 | Scheibe ..... | 6 | LgN 14533.1 | | 23 | | |
| | 8 | Kronenmutter ..... | M 6 | LgN 14488 | | 24 | | |
| | 8 | Splint ..... | 1,5×15 | DIN 94 | | 25 | | |



Ausgabe: Oktober 1944 Focke-Wulf Flugzeugbau G. m. b. H. Bremen

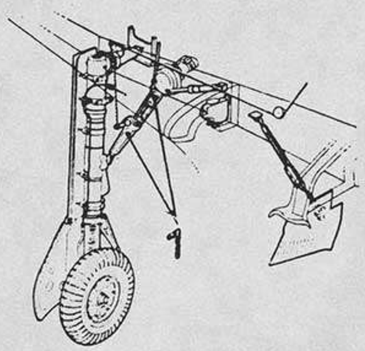

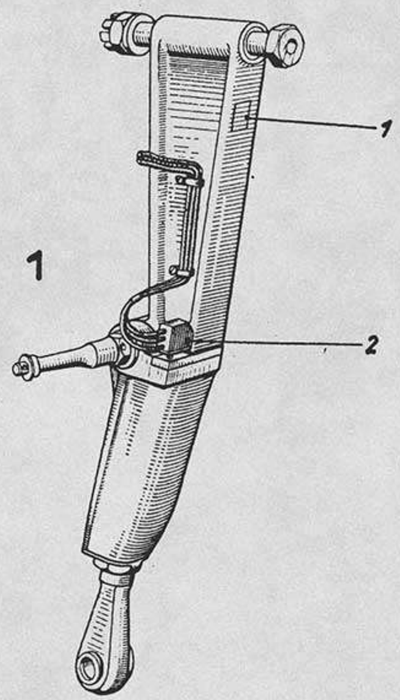


Unbefugte Verwendung ist strafbar und macht schadenersatzpflichtig



Unbefugte Verwendung ist strafbar und macht schadenersatzpflichtig

Ersatzteil-Liste **Fw 190 D** | Fahrwerk **Fahrgestell, rechts** | Baugr.-Kennzahl **22** | **190.213 Z 01**

| Werkstoff | Stück | Benennung | Ersatzteil-Nr. | Untergruppen-Nr. | Orts-Nr. | Fertigung und Einbau | Bemerkung |
|---|---|---|---|---|---|---|---|
| | 1 | Knickstrebe R ..... besteht aus den Untergr. 190.213-01, 213-02, 933-21 einschl. Orts-Nr. 1-2 | 190.213 Z 01 | 1 | | 41 | Tr |
| | 1 | Bauteilschild ..... | 18×37 LgN 16614.3 | | 1 | | |
| | 1 | Endumschalter 1 pol. 19-3827A ..... | Fl E 582701 | | 2 | | |

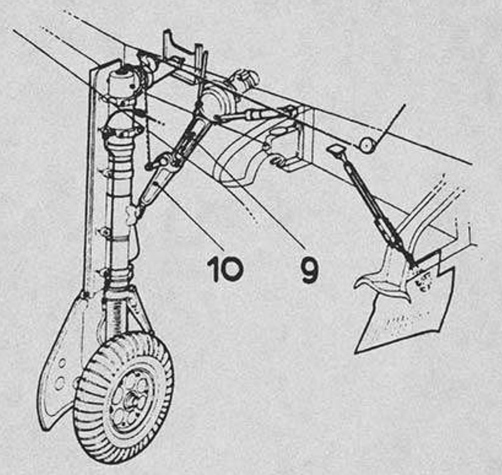


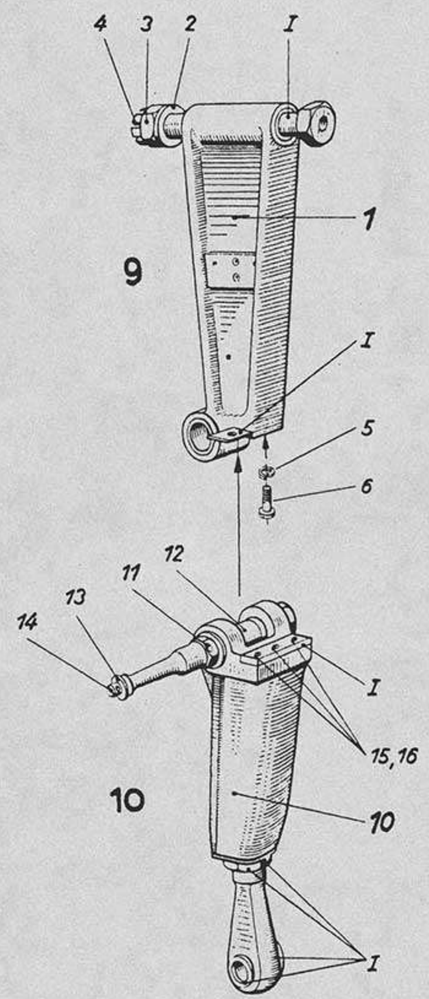


Unbefugte Verwendung ist strafbar und macht schadenersatzpflichtig

Unbefugte Verwendung ist strafbar und macht schadenersatzpflichtig

Ersatzteil-Liste **Fw 190 D** | Fahrwerk **Fahrgestell, rechts** | Baugr.-Kennzahl **22** | **190.213-01 bis 190.213-02**

| Werkstoff | Stück | Benennung | Ersatzteil-Nr. | | Untergruppen-Nr. | Orts-Nr. | Fertigung und Einbau | Bemerkung |
|---|---|---|---|---|---|---|---|---|
| | 1 | **Knickstrebenoberteil R** ..... | **190.213–01** | | 9 | | 41 | |
| | | **einschl. Orts-Nr. 1–6** | | | | | | |
| | | **u. Orts-Nr. 2 u. 3 der Untergr. 203–01** | | | | I | | |
| | 1 | **Obere Knickstrebe mit Rändelbuchse** ..... | **190.213–01 U 01** | | | 1 | 41 | Tr |
| | 1 | Scheibe ..... | 18 | LgN 14533.1 | | 2 | | |
| | 1 | Kronenmutter ..... | M 18 × 1,5 | LgN 14488 | | 3 | | |
| | 1 | Splint ..... | 4 × 35 | DIN 94 | | 4 | | |
| | 2 | Federring ..... | B 5 | DIN 127 | | 5 | | |
| | 2 | Linsenschraube ..... | M 5 × 16 | DIN 85 | | 6 | | |
| | 1 | **Knickstrebenunterteil R** ..... | **190.213–02** | | 10 | | 41 | |
| | | **einschl. Orts-Nr. 10–16** | | | | | | |
| | | **u. Orts-Nr. 16–19, 22, 23 der Untergruppe 203–02** | | | | I | | |
| | | **Untere Knickstrebe mit Rändelbuchse** .... | **190.213–02 U 01** | | | 10 | 41 | Tr |
| 1 | 1 | Mutter ..... | 190.211–0208 | | | 11 | 41 | |
| | 1 | Schmierbolzen ohne Teil 2 u. Kronenmutter | 25 × 104 | FwN 14149.3 | | 12 | | |
| | 1 | Scheibe ..... | 10 | LgN 14933.1 | | 13 | | |
| | 1 | Splint ..... | 3 × 20 | DIN 94 | | 14 | | |
| | 3 | Linsenschraube ..... | M 5 × 16 | DIN 85 | | 15 | | |
| | 3 | Federring ..... | B 5 | DIN 127 | | 16 | | |



Ausgabe: Oktober 1944 Focke-Wulf Flugzeugbau G. m. b. H. Bremen

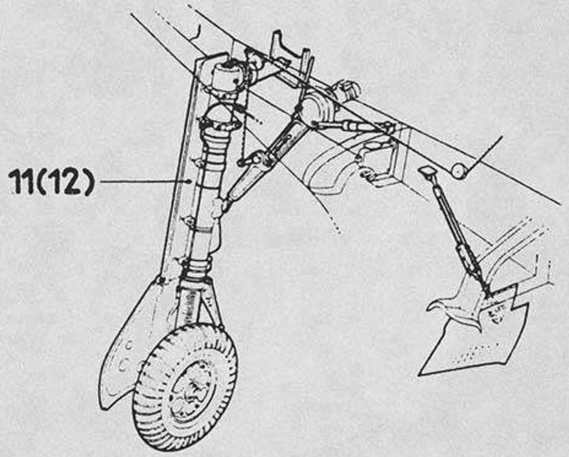


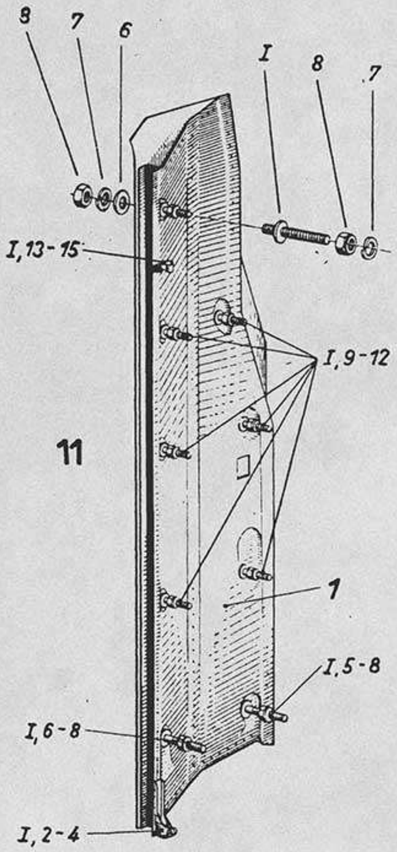


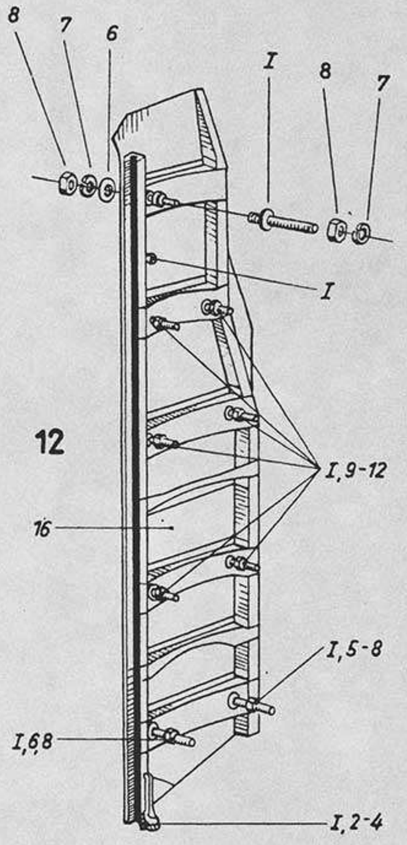


Unbefugte Verwendung ist strafbar und macht schadenersatzpflichtig



Unbefugte Verwendung ist strafbar und macht schadenersatzpflichtig

Ersatzteil-Liste **Fw 190 D** | Fahrwerk **Fahrgestell, rechts** | Baugr.-Kennzahl **22** | **190.216-02 bis 190.216-12**

| Werkstoff | Stück | Benennung | Ersatzteil-Nr. | Untergruppen-Nr. | Orts-Nr. | Fertigung und Einbau | Bemerkung |
|---|---|---|---|---|---|---|---|
| | 1 | **Federbeinabdeckung oben** ..... einschl. Orts-Nr. 1–15 u. Orts-Nr. 2, 6, 7, 12–15, 20 der Untergruppe 206–02 | **190.216–02** | 11 | I | 41 | Tr |
| | 1 | **Federbeinabdeckung oben R ohne Beschläge** | **190.216–02 U 01** | | 1 | 41 | |
| | 1 | Sechskantschraube ..... | M 5×22 LgN 14179 | | 2 | | |
| | 1 | Federring ..... | B 5 DIN 127 | | 3 | | |
| | 1 | Sechskantmutter ..... | M 5 LgN 14483.1 | | 4 | | |
| | 2 | Scheibe ..... | 10 LgN 14533.1 | | 5 | | |
| | 6 | Scheibe ..... | 10,5 DIN 125 | | 6 | | |
| | 6 | Federring ..... | B 10 DIN 127 | | 7 | | |
| | 8 | Sechskantmutter ..... | M 10 LgN 14483.1 | | 8 | | |
| | 6 | Scheibe ..... | 8 LgN 14533.1 | | 9 | | |
| | 10 | Scheibe ..... | A 8 DIN 9021 | | 10 | | |
| | 10 | Federring ..... | B 8 DIN 127 | | 11 | | |
| | 13 | Sechskantmutter ..... | M 8 LgN 14483.1 | | 12 | | |
| | 1 | Linsenschraube ..... | M 4×10 DIN 85 | | 13 | | |
| | 1 | Federring ..... | B 4 DIN 127 | | 14 | | |
| | 1 | Sechskantmutter ..... | M 4 LgN 14483.1 | | 15 | | |
| | 1 | **Federbeinabdeckung oben** ..... einschl. Orts-Nr. 16 u. Orts-Nr. 2, 6, 7, 12–15, 20 der Untergruppe 206–02 u. Orts-Nr. 2–15 der Untergruppe 216–02 | **190.216–12** | 12 | I | 41 | |
| | 1 | **Federbeinabdeckung oben R ohne Beschläge** | **190.216–12 U 01** | | 16 | 41 | |

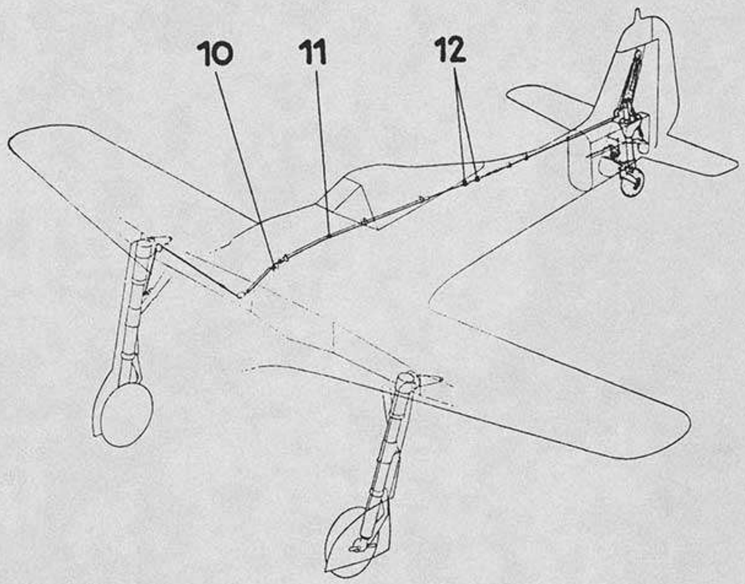


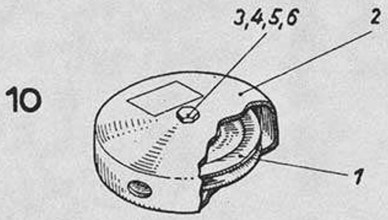


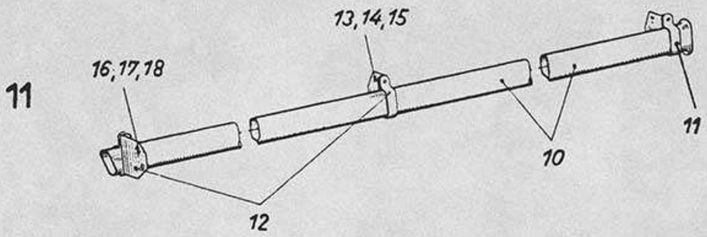


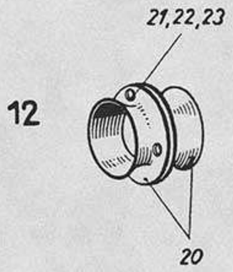


Unbefugte Verwendung ist strafbar und macht schadenersatzpflichtig



Ersatzteil-Liste **Fw 190 D** | Fahrwerk **Einziehvorrichtung für Sporn** | Baugr.-Kennzahl **24** | **190.231-03 bis 190.231-05**

| Werkstoff | Stück | Benennung | Ersatzteil-Nr. | | Untergruppen-Nr. | Orts-Nr. | Fertigung und Einbau | Bemerkung |
|---|---|---|---|---|---|---|---|---|
| | **1** | **Seilrolle im Rumpf** ..... **einschl. Orts-Nr. 1-6** | | **190.231–03** | **10** | | **41** | Tr |
| Preßstoff | 1 | Seilrolle ..... | 50 | DIN L 61 | | 1 | | |
| K.-Harz | 1 | Kapsel ..... | | 190.231–0302 | | 2 | 41 | |
| | 1 | Sechskantbolzen ..... | 6×23 | LgN 14144.5 | | 3 | | |
| | 1 | Scheibe ..... | 6 | LgN 14533.1 | | 4 | | |
| | 1 | Kronenmutter ..... | M 6 | LgN 14488 | | 5 | | |
| | 1 | Splint ..... | 1,5×15 | DIN 94 | | 6 | | |
| | **1** | **Führungsrohr im Rumpfvorderteil** ... **einschl. Orts-Nr. 10–18** | | **190.231–04** | **11** | | **41** | Tr |
| 31 | 1 | Flachrohr ..... | | 190.231–0401 | | 10 | 21 | |
| 31 | 1 | Schelle ..... | | 190.231–0402 | | 11 | 21 | |
| 31 | 2 | Schelle ..... | | 190.231–1102 | | 12 | 21 | |
| | 6 | Linsenschraube ..... | M 4×10 | DIN 85 | | 13 | | |
| | 6 | Federring ..... | B 4 | DIN 127 | | 14 | | |
| | 6 | Sechskantmutter ..... | M 4 | LgN 14483.1 | | 15 | | |
| | 3 | Linsenschraube ..... | M 5×10 | DIN 85 | | 16 | | |
| | 3 | Federring ..... | B 5 | DIN 127 | | 17 | | |
| | 3 | Sechskantschraube ..... | M 5 | LgN 14483.1 | | 18 | | |
| | **1** | **Spantdurchführung** ..... **einschl. Orts-Nr. 20–23** | | **190.231–05** | **12** | | **41** | Tr |
| | 2 | Tülle ..... | | 190.231–0501 | | 20 | 41 | |
| | 3 | Linsenschraube ..... | M 4×10 | DIN 85 | | 21 | | |
| | 3 | Federring ..... | B 4 | DIN 127 | | 22 | | |
| | 3 | Sechskantmutter ..... | M 4 | LgN 16614.3 | | 23 | | |

Unbefugte Verwendung ist strafbar und macht schadenersatzpflichtig

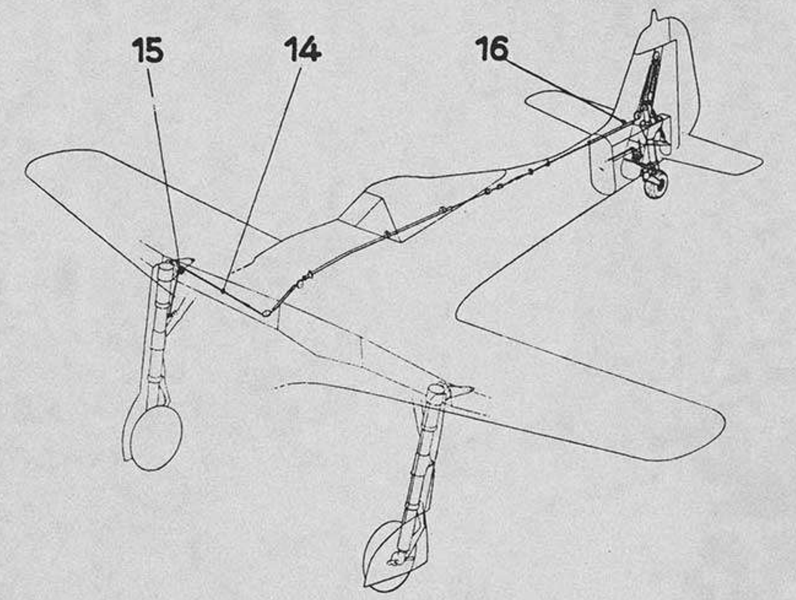


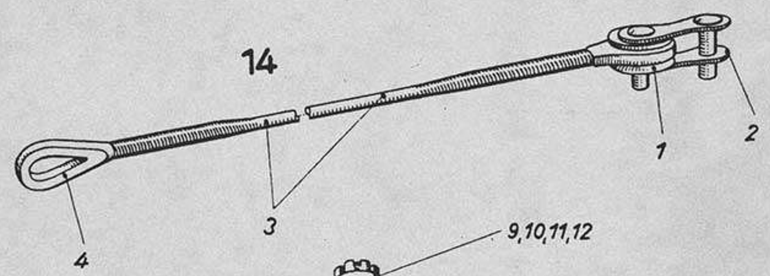


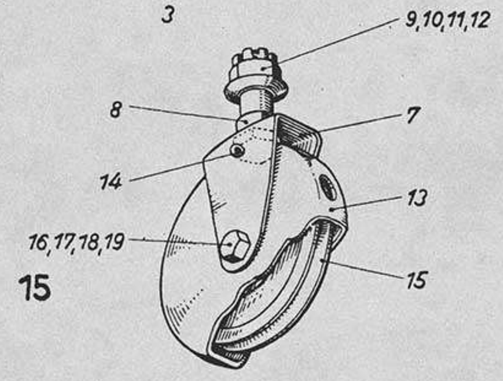


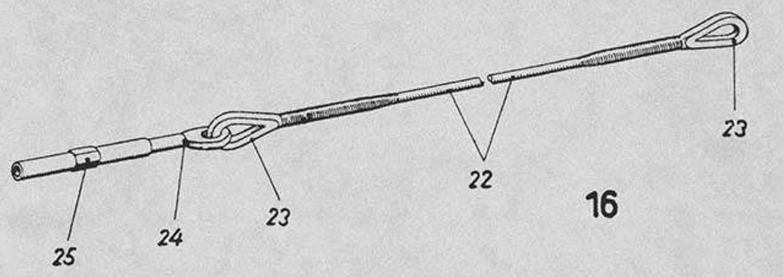


Unbefugte Verwendung ist strafbar und macht schadenersatzpflichtig

Unbefugte Verwendung ist strafbar und macht schadenersatzpflichtig

Ersatzteil-Liste **Fw 190 D** | Fahrwerk **Einziehvorrichtung für Sporn** | Baugr.-Kennzahl **24** | **190.231-07 bis 190.231-09**

| Werkstoff | Stück | Benennung | Ersatzteil-Nr. | Untergruppen-Nr. | Orts-Nr. | Fertigung und Einbau | Bemerkung |
|---|---|---|---|---|---|---|---|
| | **1** | **Seilzug im Flügel R** ..... **einschl. Orts-Nr. 1–4** | **190.231–07** | **14** | | **21** | Tr |
| 1 | 1 | Rolle ..... | 190.231–0103 | | 1 | 42 | |
| | 1 | Steckglied ..... | 12,7×4,88 LgN 15431.4 | | 2 | | |
| 1 | 1 | Drahtseil ..... | 190.231–0705 | | 3 | 22 | |
| | 1 | Kausche ..... | 3 DIN L 89 | | 4 | | |
| | **1** | **Seilrolle im Flügel** ..... **einschl. Orts-Nr. 7–19** | **190.231–08** | **15** | | **41** | Tr |
| 1 | 1 | Gabelblech ..... | 190.231–0801 | | 7 | 21 | |
| 1 | 1 | Abstandring Ø 16×12 Ø H 8, 4 lg. ..... | 190.231–0802 | | 8 | 11 | |
| | 1 | Sechskantbolzen ..... | 12×30 LgN 14144.1 | | 9 | | |
| | 1 | Scheibe ..... | 190.231–0804 | | 10 | 41 | Tr |
| | 1 | Kronenmutter ..... | M 12×1,5 LgN 14488 | | 11 | | |
| | 1 | Splint ..... | 3×22 DIN 94 | | 12 | | |
| K.-Harz | 1 | Kapsel ..... | 190.231–0803 | | 13 | 41 | Tr. |
| | 1 | Splint ..... | 4×35 DIN 94 | | 14 | | |
| Preßstoff | 1 | Seilrolle ..... | 80 DIN L 61 | | 15 | | |
| | 1 | Sechskantbolzen ..... | 8×29 LgN 14144.1 | | 16 | | |
| | 1 | Scheibe ..... | 8 LgN 14533.1 | | 17 | | |
| | 1 | Kronenmutter ..... | M 8 LgN 14488 | | 18 | | |
| | 1 | Splint ..... | 2×18 DIN 94 | | 19 | | |
| | **1** | **Seilzug im Rumpfheck** ..... **einschl. Orts-Nr. 22–25** | **190.231–09** | **16** | | **21** | Tr |
| 1 | 1 | Drahtseil 4040 lg. ..... | 190.231–0901 | | 22 | 22 | |
| | 2 | Kausche ..... | 3 DIN L 69 | | 23 | | |
| | 1 | Ösenspannschraube R ..... | 6 DIN L 76 | | 24 | | |
| | 1 | Spannschloßmutter ..... | 6 DIN L 75 | | 25 | | |



Ausgabe: Oktober 1944 Focke-Wulf Flugzeugbau G. m. b. H. Bremen

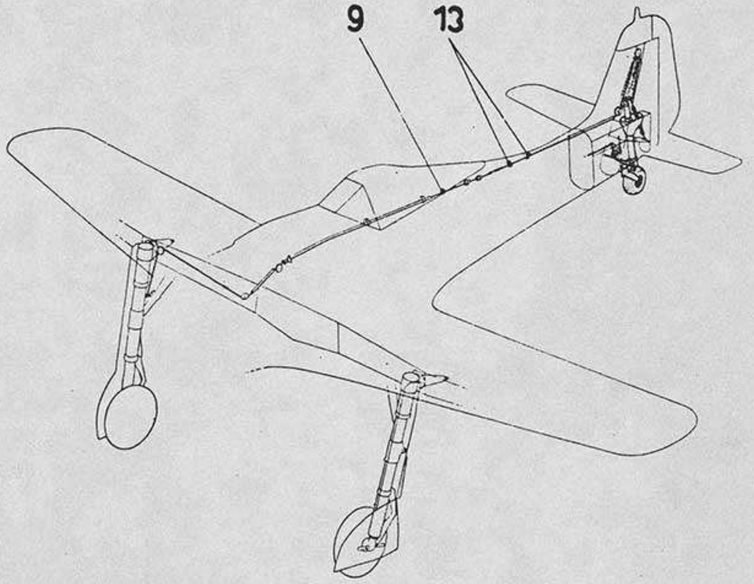


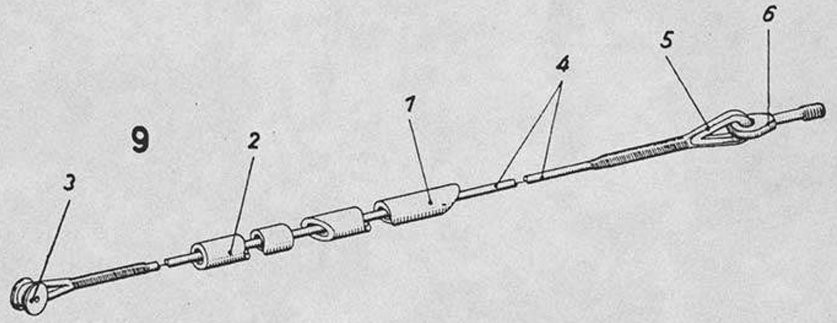


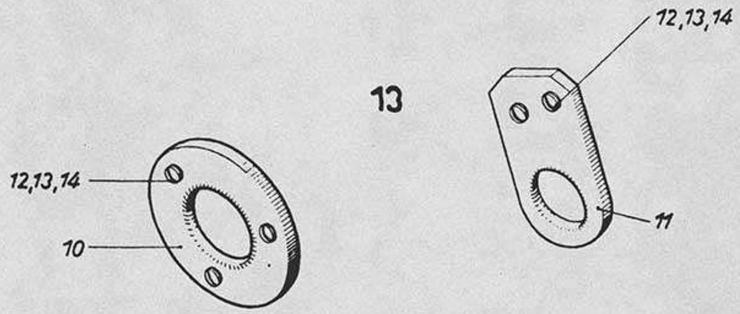


Unbefugte Verwendung ist strafbar und macht schadenersatzpflichtig

Unbefugte Verwendung ist strafbar und macht schadenersatzpflichtig

Ersatzteil-Liste
# Fw 190 D

Fahrwerk
## Einziehvorrichtung für Sporn

Baugr.-Kennzahl **24**

**190.238-01 bis 190.238-06**

| Werkstoff | Stück | Benennung | Ersatzteil-Nr. | | Untergruppen-Nr. | Orts-Nr. | Fertigung und Einbau | Bemerkung |
|---|---|---|---|---|---|---|---|---|
| | **1** | **Seilzug im Rumpf** ..... **einschl. Orts-Nr. 1–6** | | **190.238–01** | **9** | | **21** | Tr |
| Hartpapier | 1 | Führungsrohr ..... | | 190.231–0101 | | 1 | 21 | |
| Hartpapier | 1 | Führungsrohr ..... | | 190.231–0102 | | 2 | 21 | |
| | 1 | Rolle ..... | | 190.231–0103 | | 3 | 41 | |
| | 1 | Drahtseil 4590 lg. ..... | 3 | DIN L 9 | | 4 | | |
| | 1 | Kausche ..... | 3 | DIN L 69 | | 5 | | |
| | 1 | Ösenspannschraube L ..... | 6 | DIN L 76 | | 6 | | |
| | **1** | **Führung im Rumpfhinterteil** ..... **einschl. Orts-Nr. 10–14** | | **190.238–06** | **13** | | **41** | Tr |
| | 1 | Führungsstück ..... | | 190.236–0601 | | 10 | 41 | |
| | 1 | Führungsstück ..... | | 190.236–0602 | | 11 | 41 | |
| | 5 | Linsenschraube ..... | M 4×10 | DIN 85 | | 12 | | |
| | 5 | Federring ..... | B 4 | DIN 127 | | 13 | | |
| | 5 | Sechskantschraube ..... | M 4 | LgN 14483.1 | | 14 | | |



Ausgabe: Oktober 1944 Focke-Wulf Flugzeugbau G. m. b. H. Bremen

Baugr.-Kennzahl **25**

**190.250–01 bis 190.250–05**

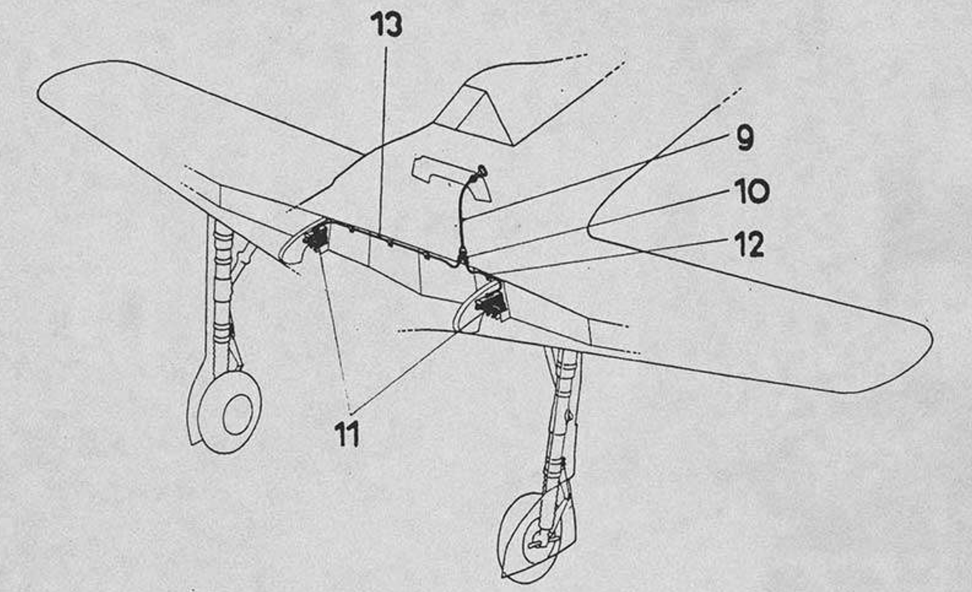


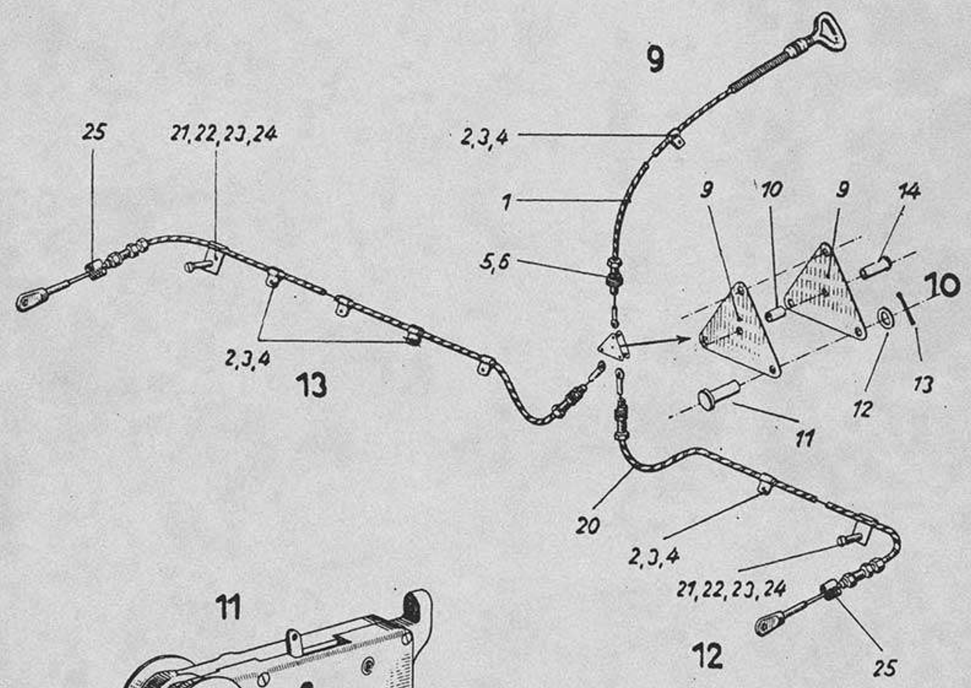


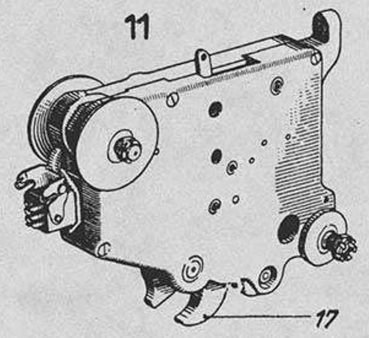


Unbefugte Verwendung ist strafbar und macht schadenersatzpflichtig

Unbefugte Verwendung ist strafbar und macht schadenersatzpflichtig

Ersatzteil-Liste
**Fw 190 D**

Fahrwerk
**Verriegelungsanlage**

Baugr.-Kennzahl **25**

**190.250-01 bis 190-250-05**

| Werkstoff | Stück | Benennung | Ersatzteil-Nr. | Untergruppen-Nr. | Orts-Nr. | Fertigung und Einbau | Bemerkung |
|---|---|---|---|---|---|---|---|
| | **1** | **Notzug im Rumpf** ..... **einschl. Orts-Nr. 1–6** | **190.250–01** | **9** | | **41** | Tr |
| | 1 | Duz-Spezialzug ..... Lieferant: Duz-Mechanik, Nietleben-Halle | Duz/1,8–4232.4 | | 1 | | |
| 31 | 1 | Schelle ..... | 190.250-0102 | | 2 | 41 | |
| | 1 | Linsenschraube ..... | M 4×10 DIN 85 | | 3 | | |
| | 1 | Sechskantmutter..... | M 4 AGGN 14488 | | 4 | | |
| Perbunan | 1 | Dichtring ..... | 190.251-0102 | | 5 | | |
| 31 | 1 | Schlitzscheibe ..... | 190.251-0101 | | 6 | | |
| | **1** | **Schäkel** ..... **einschl. Orts-Nr. 9–14** | **190.250–02** | **10** | | **41** | Tr |
| 31 | 2 | Schäkelblech ..... | 190.250–0201 | | 9 | 11 | |
| 31 | 1 | Distanzrohr ..... | 190.250–0202 | | 10 | 11 | |
| | 3 | Bolzen..... | 5×12 LgN 15229 | | 11 | | |
| | 3 | Scheibe..... | 5 LgN 14533.2 | | 12 | | |
| | 3 | Splint ..... | 1,5×10 DIN 94 | | 13 | | |
| | 1 | Rohrniet ..... | 4×0,5×10 LgN 15250 | | 14 | | |
| | **2** | **Verriegelung** ..... **einschl. Orts-Nr. 17** | **190.250–03** | **11** | | **41** | |
| | 1 | Verriegelung ..... Lieferant: Rodas | 19–5655 | | 17 | | |
| | **1** | **Notzug L** ..... **einschl. Orts-Nr. 20–25 u. Orts-Nr. 2–4 der Untergruppe 250–01** | **190.250–04** | **12** | | **41** | Tr |
| | 1 | Duz-Spezialzug ..... | Duz/1,8–4232.9 | | 20 | | |
| 31 | 1 | Halbschelle ..... | 190.250–0403 | | 21 | 11 | |
| | 1 | Senkschraube ..... | M 5×10 DIN 63 | | 22 | | |
| | 1 | Scheibe..... | 5 LgN 14533.1 | | 23 | | |
| | 1 | Sechskantmutter..... | M 5 AGGN 14487.2 | | 24 | | |
| | 1 | Schutzhülle ..... | 190.250–0415 | | 25 | 11 | |
| | **1** | **Notzug R** ..... **einschl. Orts-Nr. 2–4 d. Untergr. 250–01 u. Orts-Nr. 20–25 der Untergr. 250–04** | **190.250–05** | **13** | | **41** | Tr |



Ausgabe: Oktober 1944 Focke-Wulf Flugzeugbau G. m. b. H. Bremen

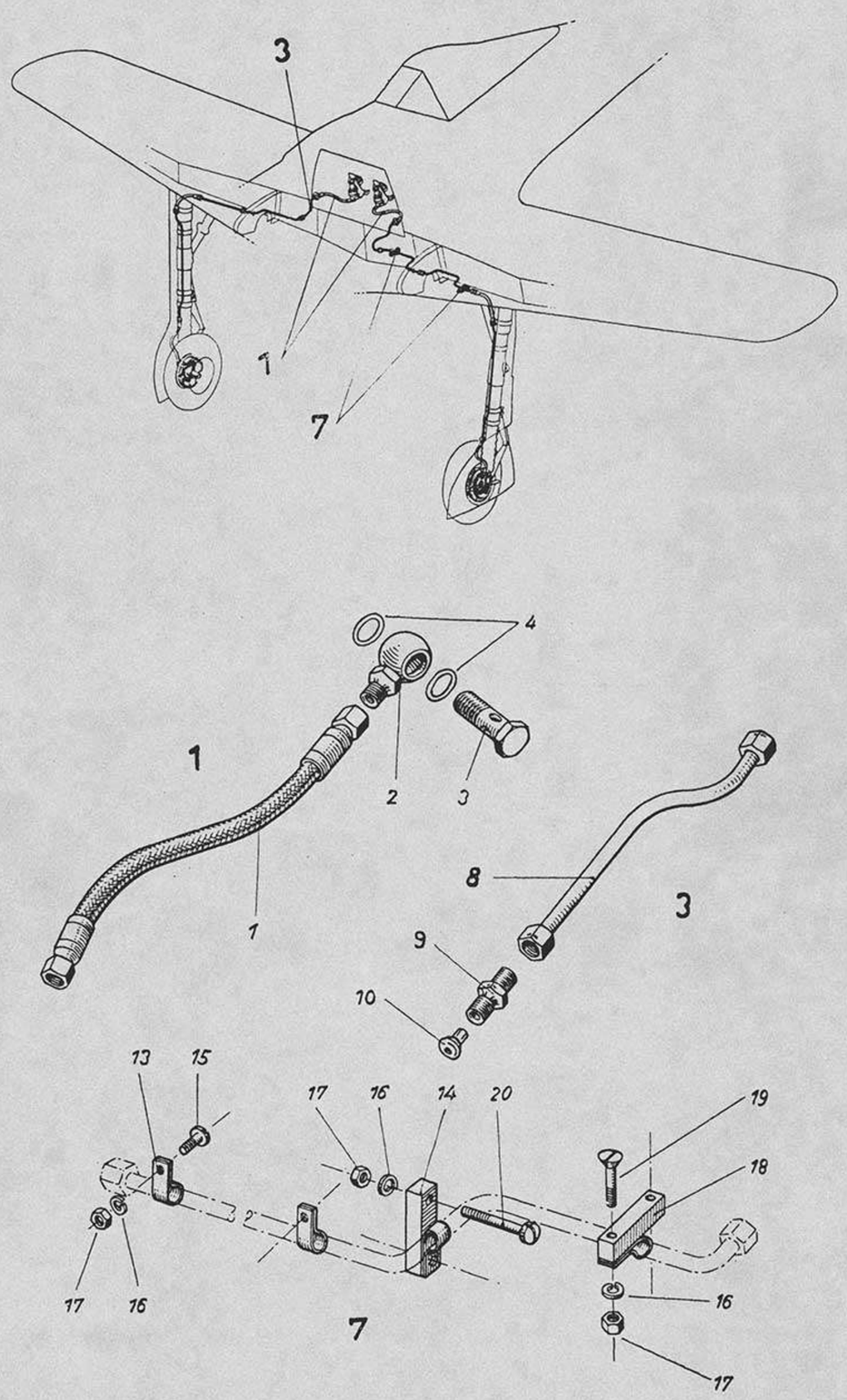


Unbefugte Verwendung ist strafbar und macht schadenersatzpflichtig

Unbefugte Verwendung ist strafbar und macht schadenersatzpflichtig

Ersatzteil-Liste **Fw 190 D** | Fahrwerk **Bremsleitung** | Baugr.-Kennzahl **26** | **190.261-01 bis 190.261-06**

| Werkstoff | Stück | Benennung | Ersatzteil-Nr. | | Untergruppen-Nr. | Orts-Nr. | Fertigung und Einbau | Bemerkung |
|---|---|---|---|---|---|---|---|---|
| | **2** | **Bremsschlauch** ..... **einschl. Orts-Nr. 1–4** | **190.261–01** | | **1** | | **31** | |
| | 1 | Schlauchleitung | 5×500 | RoN 18106.4 | | 1 | | |
| | 1 | Ringstutzen | B 6 | DIN 7621 L 3 | | 2 | | |
| | 1 | Hohlschraube | B 6 | DIN 7623 L 3 | | 3 | | |
| | 2 | Dichtring | D 12×16 | DIN 7603 | | 4 | | |
| | **1** | **Bremsleitung vor Spant 1 R** ..... **einschl. Orts-Nr. 8–10** | **190.261–03** | | **3** | | **41** | |
| | 1 | **Rohr mit Anschluß** | **190.261-03 U 01** | | | 8 | 41 | Tr |
| | 1 | Doppelstutzen | B 6 | DIN 7611 | | 9 | | |
| | 2 | Dichtkegel | 6 | MAFN 18534.1 | | 10 | | |
| | **1** | **Halterungen** ..... **einschl. Orts-Nr. 13–20** | **190.261–06** | | **7** | | **22** | |
| 31 Hartpapier | 4 | Schelle | | 190.261–0601 | | 13 | 22 | |
| | 1 | Füllstück | | 190.261–0605 | | 14 | 22 | |
| | 2 | Linsenschraube | M 4×10 | DIN 85 | | 15 | | |
| | 6 | Federring | B 4 | DIN 127 | | 16 | | |
| | 6 | Sechskantmutter | M 4 | LgN 14483.1 | | 17 | | |
| | 1 | Füllklotz | | 190.261–0607 | | 18 | 22 | |
| | 2 | Senkschraube | M 4×16 | JuN 14154 | | 19 | | |
| | 2 | Linsenschraube | M 4×22 | DIN 85 | | 20 | | |



Ausgabe: Oktober 1944 Focke-Wulf Flugzeugbau G. m. b. H. Bremen

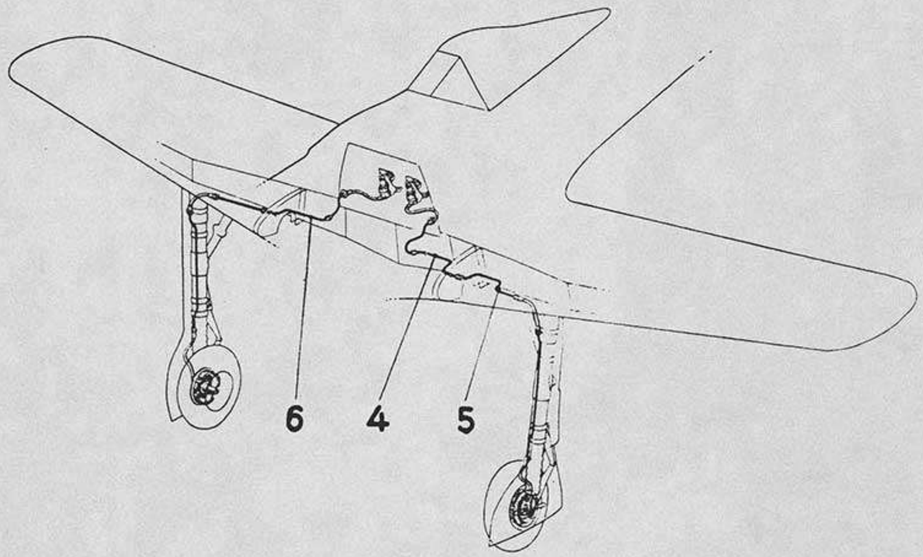


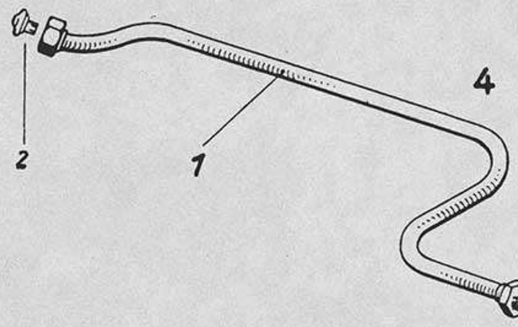


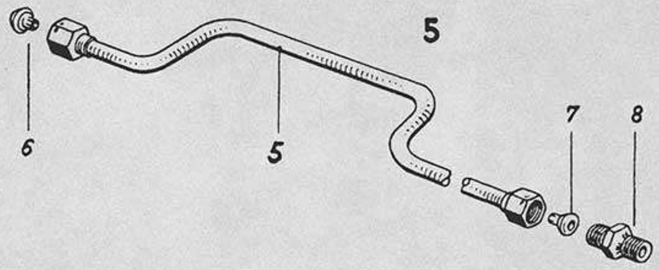


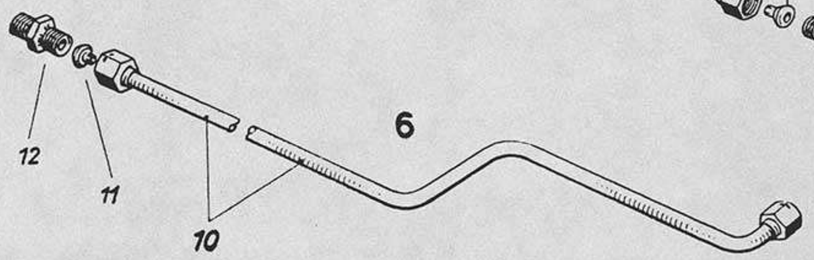


Unbefugte Verwendung ist strafbar und macht schadenersatzpflichtig



Unbefugte Verwendung ist strafbar und macht schadenersatzpflichtig

Ersatzteil-Liste **Fw 190 D** | Fahrwerk **Bremsleitung** | Baugr.-Kennzahl **26** | **190.262-04 bis 190.262-06**

| Werkstoff | Stück | Benennung | Ersatzteil-Nr. | Untergruppen-Nr. | Orts-Nr. | Fertigung und Einbau | Bemerkung |
|---|---|---|---|---|---|---|---|
| | | **Bremsleitung im Flügel L** ..... **einschl. Orts-Nr. 1, 2** | **190.262–04** | **4** | | **41** | |
| | 1 | **Rohrleitung** ..... | **190.262-04 H 01** | | 1 | 41 | Tr |
| | 1 | Dichtkegel ..... | 6 MAFN 18331.1 | | 2 | | |
| | 1 | **Bremsleitung im Flügel L** ..... **einschl. Orts-Nr. 5–8** | **190.262–05** | **5** | | **41** | |
| | 1 | Rohrleitung ..... | 190.262-05 H 01 | | 5 | 41 | Tr |
| | 1 | Dichtkegel ..... | 6 MAFN 18331.1 | | 6 | | |
| | 1 | Dichtkegel ..... | 6 MAFN 18334.1 | | 7 | | |
| | 1 | Doppelstutzen ..... | B 6 DIN 7611 L 3 | | 8 | | |
| | 1 | **Bremsleitung im Flügel R** ..... **einschl. Orts-Nr. 10–12** | **190.262–06** | **6** | | **41** | |
| | 1 | **Rohr mit Anschluß** ..... | **190.262-06 U 01** | | 10 | 41 | Tr |
| | 1 | Dichtkegel ..... | 6 MAFN 18334.1 | | 11 | | |
| | 1 | Doppelstutzen ..... | B 6 DIN 7611 L 3 | | 12 | | |

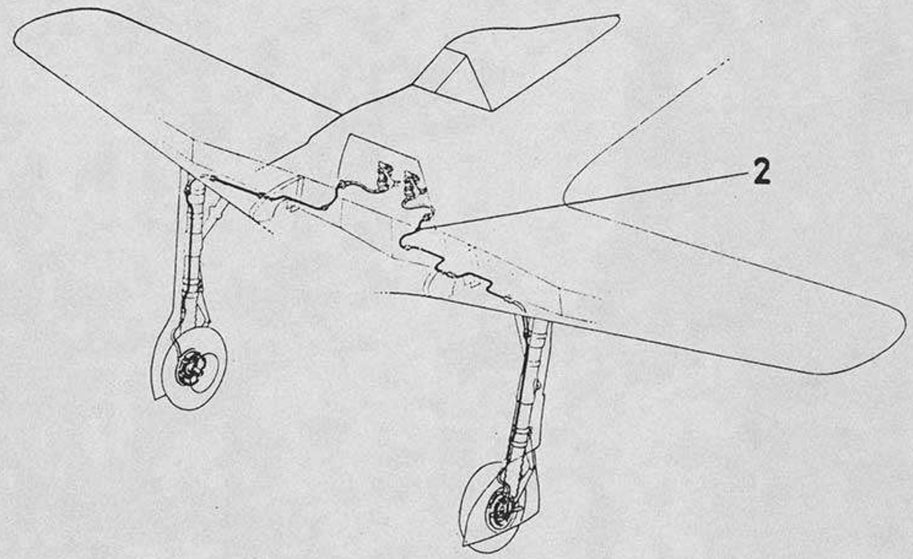


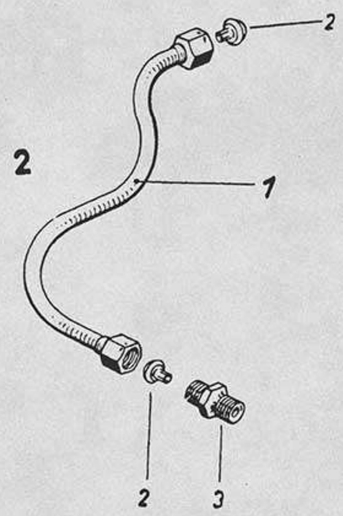


Unbefugte Verwendung ist strafbar und macht schadenersatzpflichtig

Unbefugte Verwendung ist strafbar und macht schadenersatzpflichtig

Ersatzteil-Liste **Fw 190 D** | Fahrwerk **Bremsleitung** | Baugr.-Kennzahl **26** | **190.263-02**

| Werkstoff | Stück | Benennung | Ersatzteil-Nr. | Untergruppen-Nr. | Orts-Nr. | Fertigung und Einbau | Bemerkung |
|---|---|---|---|---|---|---|---|
| | **1** | **Bremsleitung vor Spant 1 L** ..... **einschl. Orts-Nr. 1–3** | **190.263–02** | **2** | | **21** | |
| | **1** | **Rohr mit Anschluß** ..... | **190.263–02 U 01** | | **1** | **21** | **Tr** |
| | 2 | Dichtkegel ..... | 6 MAFN 18334.1 | | 2 | | |
| | 1 | Doppelstutzen ..... | B 6 DIN 7611 L 3 | | 3 | | |



Ausgabe: Oktober 1944 Focke-Wulf Flugzeugbau G. m. b. H. Bremen

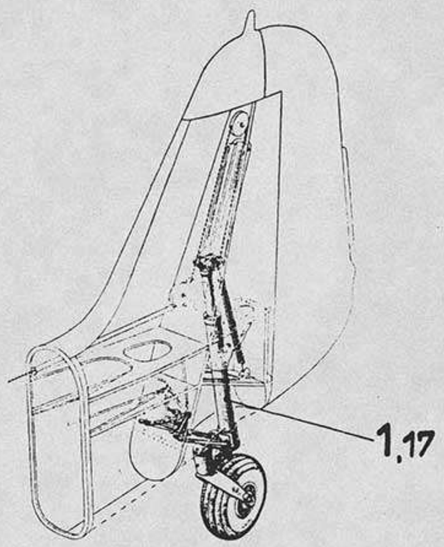


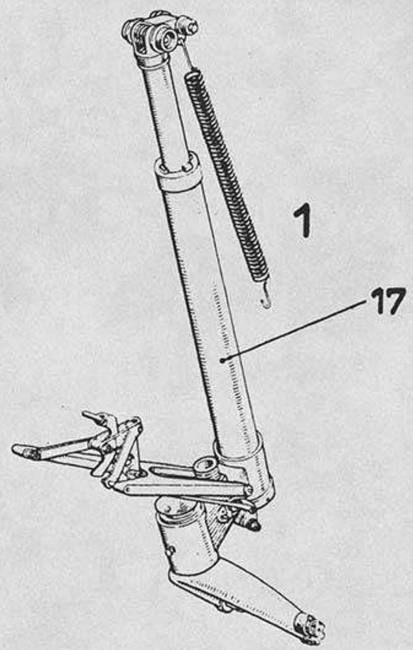


Unbefugte Verwendung ist strafbar und macht schadenersatzpflichtig

Unbefugte Verwendung ist strafbar und macht schadenersatzpflichtig

| Ersatzteil-Liste **Fw 190 D** | Fahrwerk **Sporn** | Baugr.-Kennzahl **23** | **190.0.2020** |
|---|---|---|---|

| Werkstoff | Stück | Benennung | Ersatzteil-Nr. | Untergruppen-Nr. | Orts-Nr. | Fertigung und Einbau | Bemerkung |
|---|---|---|---|---|---|---|---|
| | 1 | **Sporn ohne Rad** ..... **bestehend aus: 190.2020-16, 2020-17, 2020-18, 2020-19, 2020-26 einschl. Orts-Nr. 17** | 190.0.2020 | 1 | | 41 | Tr |
| | 1 | **Spornabfederung** ..... | 8-2469 D-3 | | 17 | | |



Ausgabe: Oktober 1944 Focke-Wulf Flugzeugbau G. m. b. H. Bremen

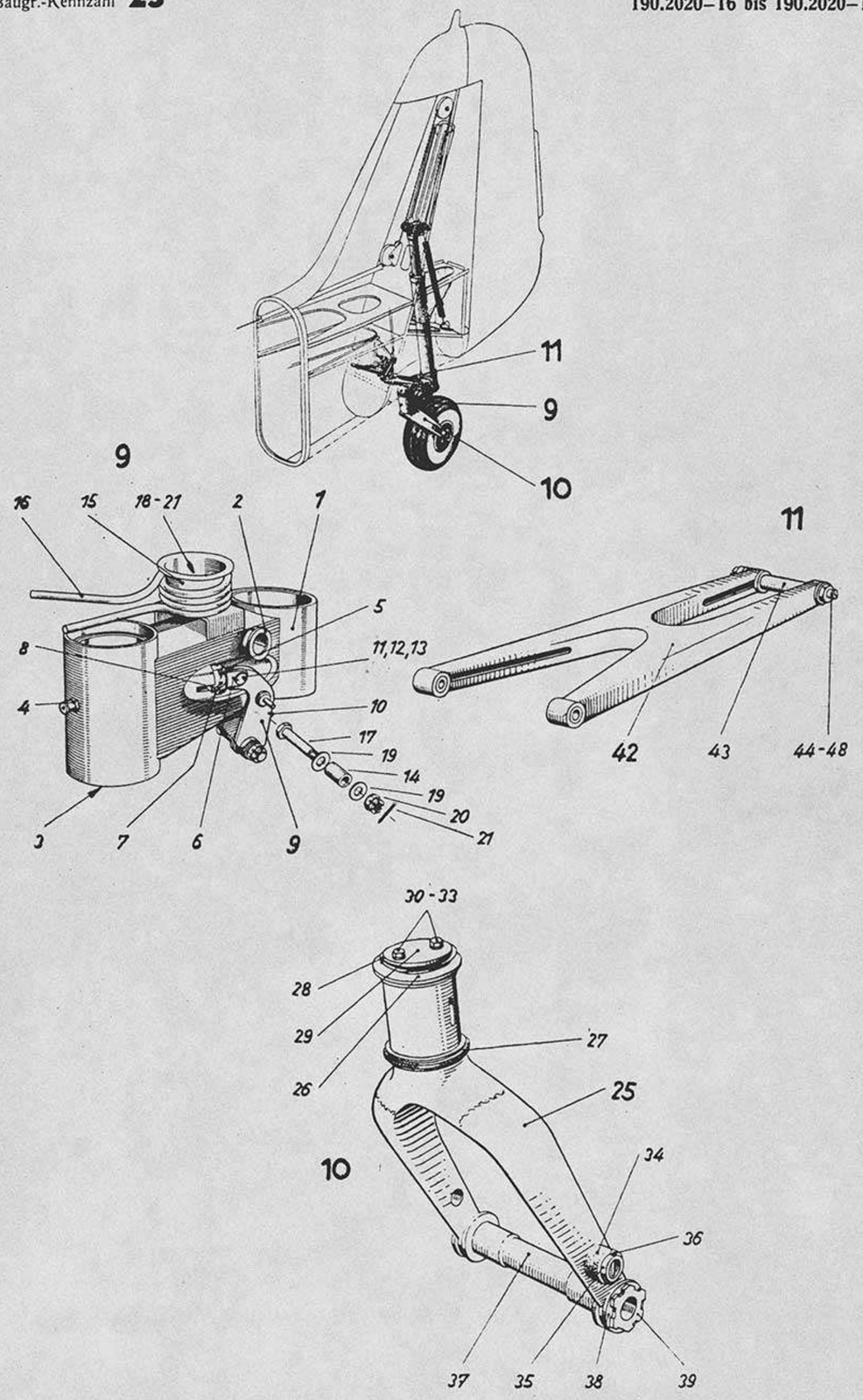


Unbefugte Verwendung ist strafbar und macht schadenersatzpflichtig

Unbefugte Verwendung ist strafbar und macht schadenersatzpflichtig

Ersatzteil-Liste **Fw 190 D** | Fahrwerk **Sporn** | Baugr.-Kennzahl **23** | **190.2020-16 bis 190.2020-18**

| Werkstoff | Stück | Benennung | Ersatzteil-Nr. | | Untergruppen-Nr. | Orts-Nr. | Fertigung und Einbau | Bemerkung |
|---|---|---|---|---|---|---|---|---|
| | **1** | **Lagerarm** ..... **einschl. Orts-Nr. 1–21** | | **190.2020–16** | **9** | | **41** | Tr |
| | **1** | **Lagerarm** ..... | | **190.2020–16 H 02** | | **1** | **41** | |
| Paw / So-MS / Pan-Rg | 2 | Buchse ..... | | 190.2020–1606 | | 2 | 44 | |
| Paw / So-MS / Pan-Rg | 2 | Buchse ..... | | 190.2020–1607 | | 3 | 44 | |
| | 2 | Druckschmierkopf ..... | A 10 | Kr 1411 | | 4 | | |
| 1 | 1 | Führung ..... | | 190.2020–1601 | | 5 | 41 | |
| 1 | 1 | Bolzen ..... | | 190.2020–1602 | | 6 | 41 | |
| 1 | 1 | Mutter ..... | | 190.2020–1603 | | 7 | 41 | |
| 1 | 1 | Sicherungsblech ..... | | 190.2020–1604 | | 8 | 41 | |
| | **1** | **Hebel** ..... | | **190.2020–16 H 01** | | **9** | **41** | |
| | 1 | Drehfeder ..... | | 190.2020–1608 | | 10 | 41 | |
| | 1 | Bolzen ..... | 5×12 | LgN 15229 | | 11 | | |
| | 1 | Scheibe ..... | 5 | LgN 14533.1 | | 12 | | |
| | 1 | Splint ..... | 1,5×10 | DIN 94 | | 13 | | |
| | 1 | Buchse ..... | | 190.2020–1605 | | 14 | 44 | |
| | 1 | Federhalterung ..... | | 190.2020–1609 | | 15 | 41 | |
| | 1 | Rückführfeder ..... | | 190.2020–1610 | | 16 | 41 | |
| | 1 | Sechskantbolzen ..... | 8×31 | LgN 14144.5 | | 17 | | |
| | 1 | Sechskantbolzen ..... | 8×16 | LgN 14180 | | 18 | | |
| | 3 | Scheibe ..... | 8 | LgN 14533.1 | | 19 | | |
| | 2 | Kronenmutter ..... | M 8 | LgN 14488 | | 20 | | |
| | 2 | Splint ..... | 2×18 | DIN 94 | | 21 | | |
| | **1** | **Spornradgabel** ..... **einschl. Orts-Nr. 25–39** | | **190.2020–17** | **10** | | **41** | |
| | **1** | **Sporngabel** ..... | | **190.2020–17 H 01** | | **25** | **41** | |
| 1 | 1 | Deckelmutter ..... | | 190.2020–1701 | | 26 | 41 | |
| | 2 | Filzring ..... | | 190.2020–1704 | | 27 | 41 | |
| | 1 | Sicherungsblech ..... | | 190.2020–1702 | | 28 | 41 | |
| | 1 | Deckel ..... | | 190.2020–1706 | | 29 | 41 | Tr |
| | 2 | Sechskantschraube ..... | M 6×14 | LgN 14179 | | 30 | | |
| | 2 | Federring ..... | B 6 | DIN 127 | | 31 | | |
| | 2 | Rohr ..... | | 190.2020–1717 | | 32 | 11 | |
| | 2 | Rohr ..... | | 190.2020–1718 | | 33 | 11 | |
| | 2 | Anschlagpuffer ..... | | 190.2020–1705 | | 34 | 41 | Tr |
| | 2 | Stellring ..... | 20 | FwN 403 | | 35 | | |
| | 2 | Splint ..... | 4×30 | DIN 94 | | 36 | | |
| | 1 | Achsrohr ..... | 25×198 | LgN 82242.2 | | 37 | | |
| | 2 | Sicherungsblech ..... | 23 | LgN 82242.4 | | 38 | | |
| | 2 | Schraubbuchse ..... | M22×1,5 | LgN 82242.3 | | 39 | | |
| | **1** | **Lenker** ..... **einschl. Orts-Nr. 42–48** | | **190.2020–18** | **11** | | **41** | Tr |
| | **1** | **Lenkergabel** ..... | | **190.2020–18 H 01** | | **42** | **41** | Tr |
| | 1 | Lagerbuchse ..... | | 190.2020–1801 | | 43 | 41 | |
| | 1 | Schmierbolzen ..... | 12×143 | LWKN 14939.1 | | 44 | | |
| | 1 | Kronenmutter ..... | M 8 | LgN 14488 | | 45 | | |
| | 1 | Scheibe ..... | 12 | LgN 14533.1 | | 46 | | |
| | 1 | Splint ..... | 2×18 | DIN 94 | | 47 | | |
| | 1 | Scheibe ..... | 8 | LgN 14533.1 | | 48 | | |



Ausgabe: Oktober 1944 Focke-Wulf Flugzeugbau G. m. b. H. Bremen

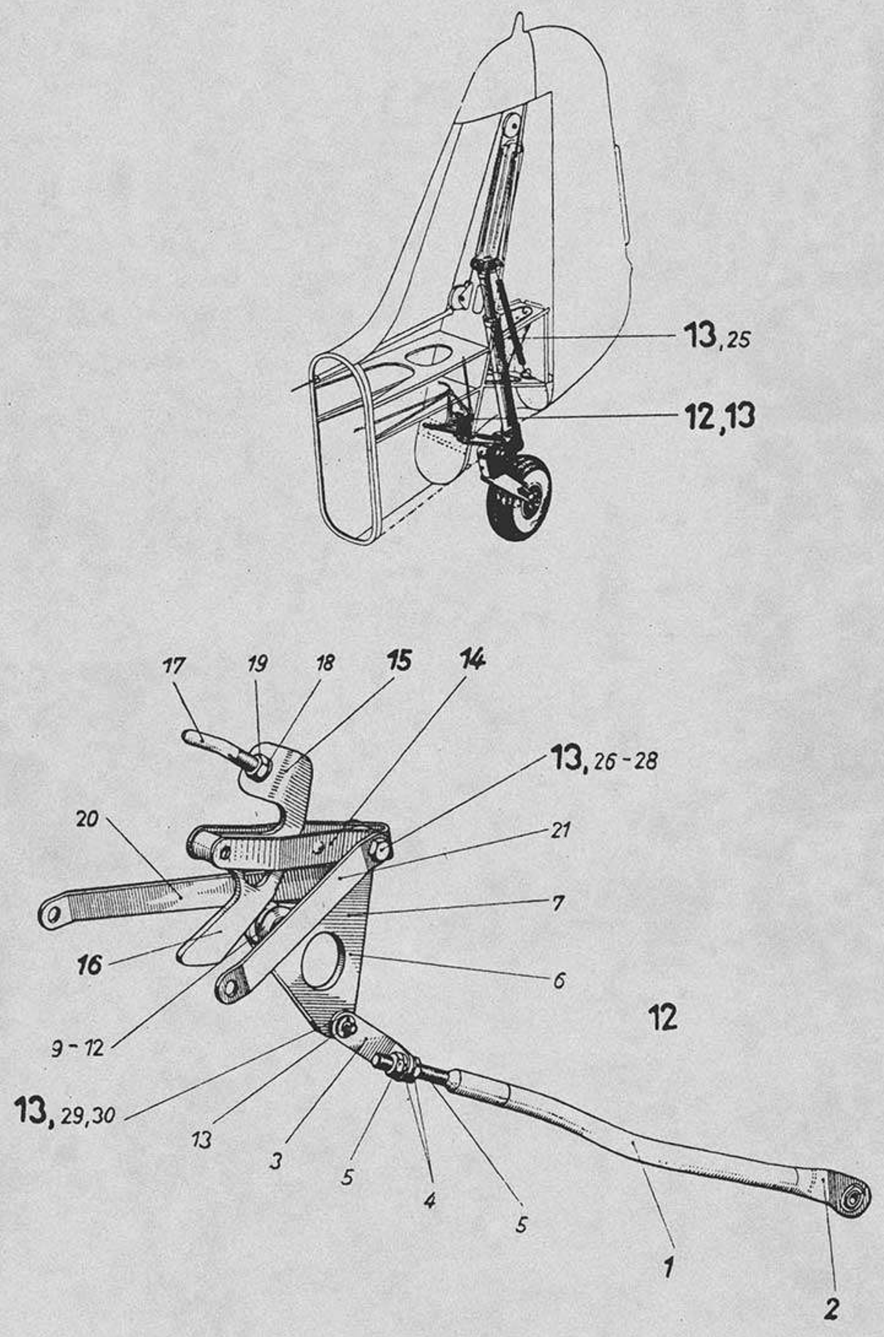


Unbefugte Verwendung ist strafbar und macht schadenersatzpflichtig

| Ersatzteil-Liste **Fw 190 D** | Fahrwerk **Sporn** | Baugr.-Kennzahl **23** | **190.2020-19** bis **190.2020-26** |
|---|---|---|---|

| Werkstoff | Stück | Benennung | Ersatzteil-Nr. | Untergruppen-Nr. | Orts-Nr. | Fertigung und Einbau | Bemerkung |
|---|---|---|---|---|---|---|---|
| | **1** | **Spurzwangantrieb** ..... **einschl. Orts-Nr. 1–21** | **190.2020–19** | **12** | | **41** | |
| | **1** | **Stoßstange** ..... einschl. Orts-Nr. 2–5 | **190.2020-19 H 01** | | **1** | **41** | **Tr** |
| | **1** | **Stoßstange mit Gelenklager** ..... | **190.2020-19 H 02** | | **2** | **43** | |
| | 1 | Stangenkopf ..... | 190.2020–1907 | | 3 | 41 | |
| | 2 | Federring ..... | B 12 DIN 127 | | 4 | | |
| | 2 | Sechskantmutter ..... | M 12 × 1,5 LgN 14484.1 | | 5 | | |
| | **1** | **Hebel** ..... einschl. Orts-Nr. 7–13 | **190.2020-19 H 04** | | **6** | **41** | **Tr** |
| | **1** | **Hebel** ..... | **190.2020-19 H 05** | | **7** | **42** | |
| | 1 | Nietzapfen ..... | 190.2020–1918 | | 9 | 44 | |
| | 1 | Ring ..... | 190.2020–1937 | | 10 | 41 | |
| | 2 | Scheibe ..... | A 10 DIN 9021 | | 11 | | |
| | 1 | Splint ..... | 4 × 18 DIN 94 | | 12 | | |
| | 1 | Nietbolzen ..... | 190.2020–1917 | | 13 | 43 | |
| | **1** | **Stütze** ..... | **190.2020-19 H 09** | | **14** | **41** | **Tr** |
| | **1** | **Kurve mit Haken** ..... einschl. Orts-Nr. 15–19 | **190.2020-19 H 07** | | **15** | **41** | **Tr** |
| | **1** | **Kurve** ..... | **190.2020-19 H 08** | | **16** | **42** | |
| | 1 | Hakenschraube ..... | 190.2020–1927 | | 17 | 41 | |
| | 2 | Federring ..... | B 8 DIN 127 | | 18 | | |
| | 2 | Sechskantschraube ..... | M 8 LgN 14483.1 | | 19 | | |
| | 1 | Stütze ..... | 190.2020–1902 | | 20 | 21 | |
| | 1 | Stütze ..... | 190.2020–1903 | | 21 | 21 | |
| | | **Einzelteile für Sporn** ..... **einschl. Orts-Nr. 25–30** | **190.2020–26** | **13** | | **41** | |
| | 1 | Zugfeder ..... | 190.2020–2601 | | 25 | 41 | |
| | 1 | Sechskantschraube ..... | M 8 × 32 LgN 14180.1 | | 26 | | |
| | 1 | Federring ..... | B 8 DIN 127 | | 27 | | |
| | 1 | Sechskantmutter ..... | M 8 LgN 14483.1 | | 28 | | |
| | 2 | Scheibe ..... | 6 LgN 14533.1 | | 29 | | |
| | 2 | Splint ..... | 2 × 12 DIN 94 | | 30 | | |



Ausgabe: Oktober 1944 Focke-Wulf Flugzeugbau G. m. b. H. Bremen

www. DeutscheLuftwaffe .de
www. GermanLuftwaffe .com

# ERSATZTEIL-LISTE

# Fw 190 D

## Konstruktionsgruppe

## 3

## LEITWERK

FOCKE-WULF FLUGZEUGBAU G.M.B.H. BREMEN

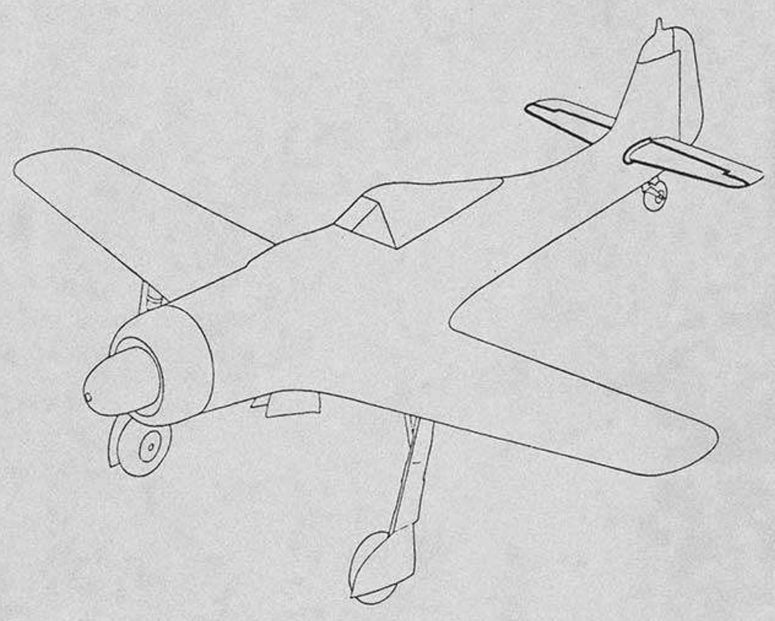

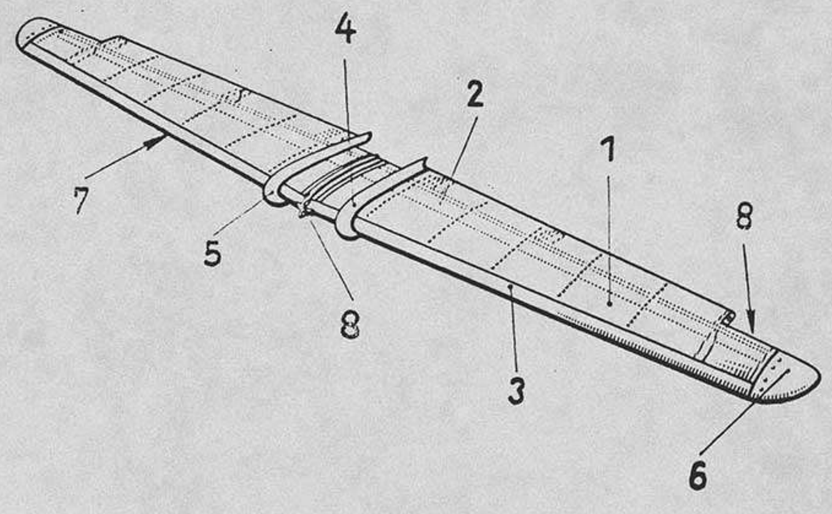




Unbefugte Verwendung ist strafbar und macht schadenersatzpflichtig



# Höhenflosse (Tr.)

| | | D–9 | D–12 | D–13 | | | |
|---|---|---|---|---|---|---|---|
| 190.302 | | | 190.302 | 190.302 | | | |
| *R 11* | 190.302 | | 190.302 | 190.302 | | | |
| | | | | | | | |
| | | | | | | | |
| | | | | | | | |

Anmerkung:

Ersatzlösung ist Baugr.-Kennzahl 31 a

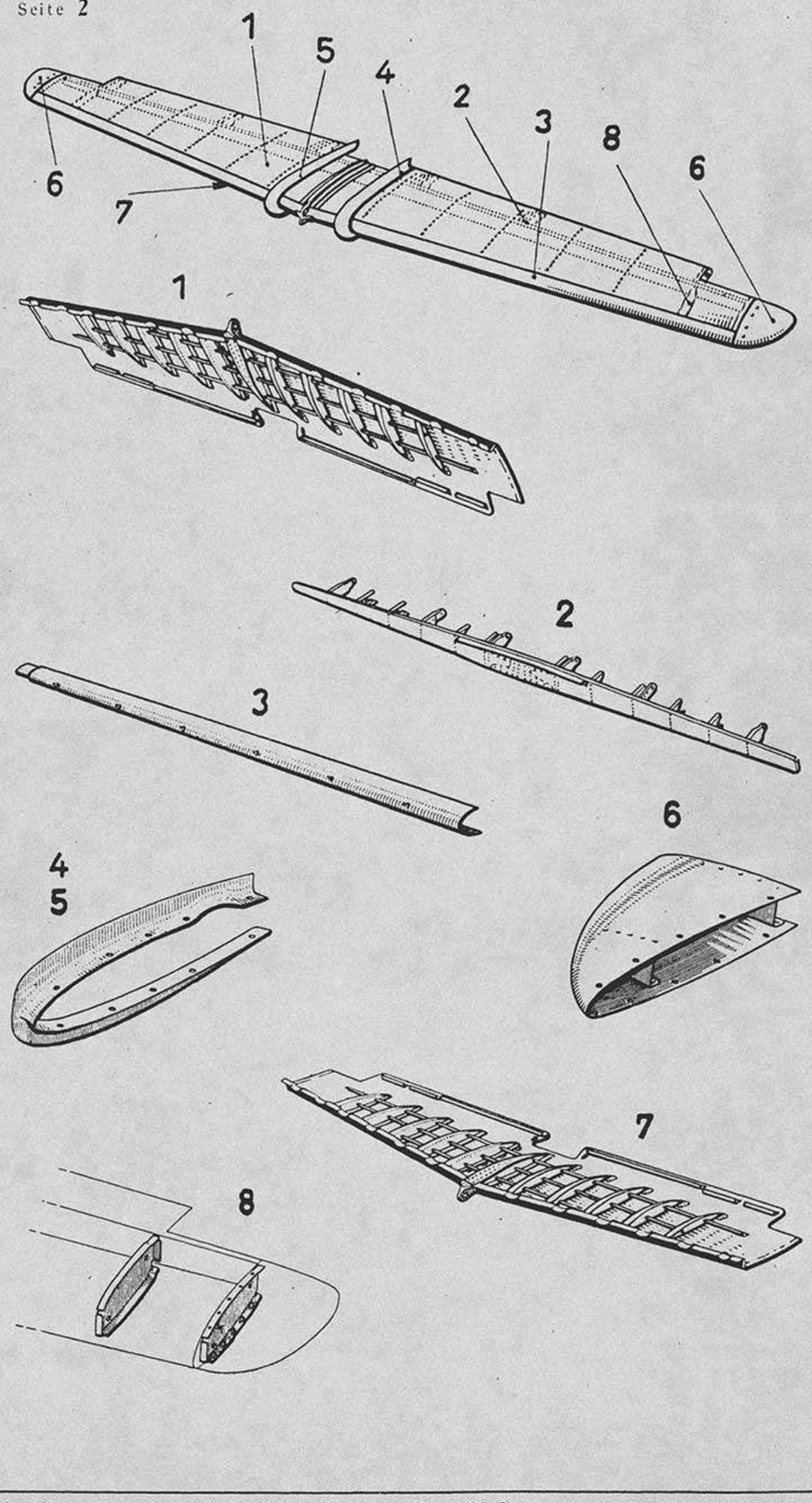




Unbefugte Verwendung ist strafbar und macht schadenersatzpflichtig

Ersatzteil-Liste
# Fw 190 D

## Untergruppen-Übersicht



| Gruppenbenennung | D-9 | D-12 | D-13 |
|---|---|---|---|
| **Obere Schale** **1** | 190.302-01 | 190.302-01 | 190.302-01 |
| | *R 11* 190.302-01 | 190.302-01 | 190.302-01 |
| **Holm mit Beschlägen** **2** | 190.302-02 | 190.302-02 | 190.302-02 |
| | *R 11* 190.302-02 | 190.302-02 | 190.302-02 |
| **Flossennase** **3** | 190.302-03 | 190.302-03 | 190.302-03 |
| | *R 11* | 190.302-03 | 190.302-03 |
| **Verkleidung L** **4** | 190.302-05 | 190.302-05 | 190.302-05 |
| | *R 11* 190.302-05 | 190.302-05 | 190.302-05 |
| **Verkleidung R** **5** | 190.302-06 | 190.302-06 | 190.302-06 |
| | *R 11* 190.302-06 | 190.302-06 | 190.302-06 |
| **Randkappe** **6** | 190.302-07 | 190.302-07 | 190.302-07 |
| | *R 11* 190.302-07 | 190.302-07 | 190.302-07 |
| **Untere Schale** **7** | 190.302-08 | 190.302-08 | 190.302-08 |
| | *R 11* 190.302-08 | 190.302-08 | 190.302-08 |
| **Verbindungsteile** **8** | 190.302-09 | 190.302-09 | 190.302-09 |
| | *R 11* 190.302-09 | 190.302-09 | 190.302-09 |

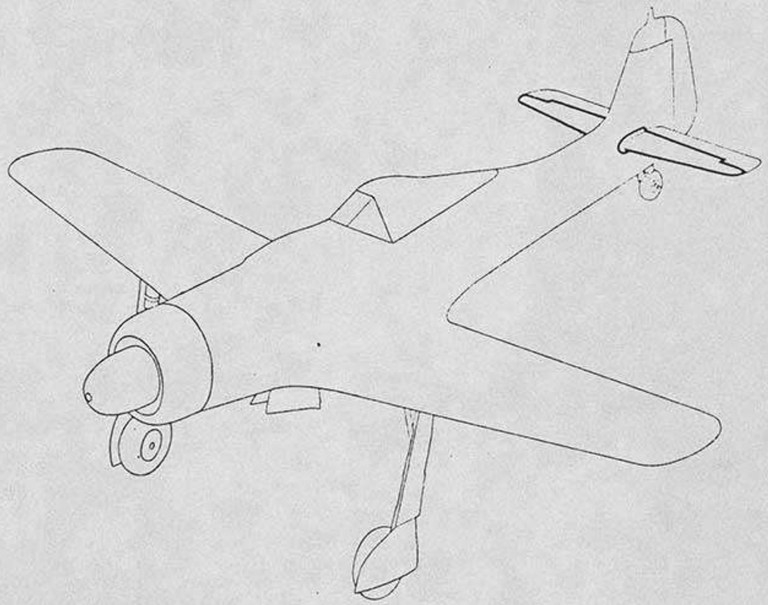

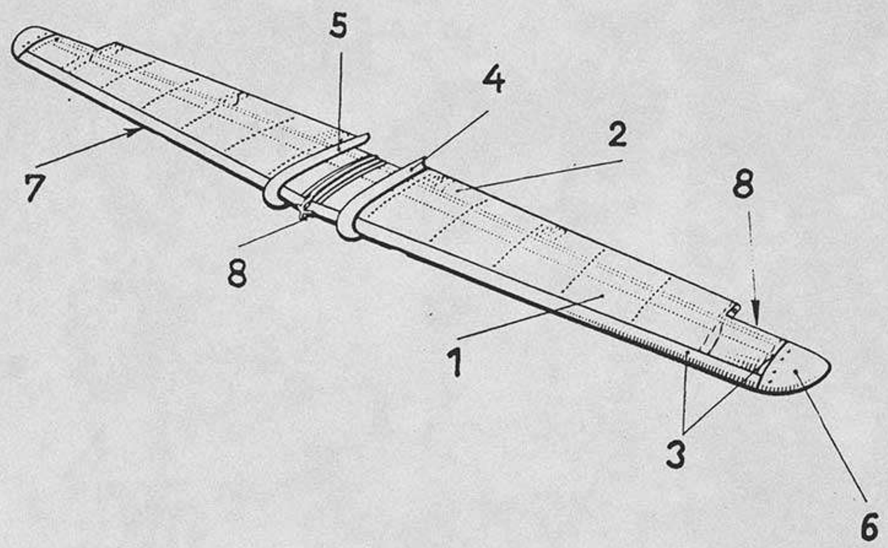




Unbefugte Verwendung ist strafbar und macht schadenersatzpflichtig



# Höhenflosse

| | | D–9 | D–12 | D–13 | | | |
|---|---|---|---|---|---|---|---|
| | | 152.300 | 152.300 | 152.300 | | | |
| R 11 | | 152.300 | 152.300 | 152.300 | | | |
| | | | | | | | |
| | | | | | | | |
| | | | | | | | |

Anmerkung:

Ersatz für Baugr.-Kennzahl 31

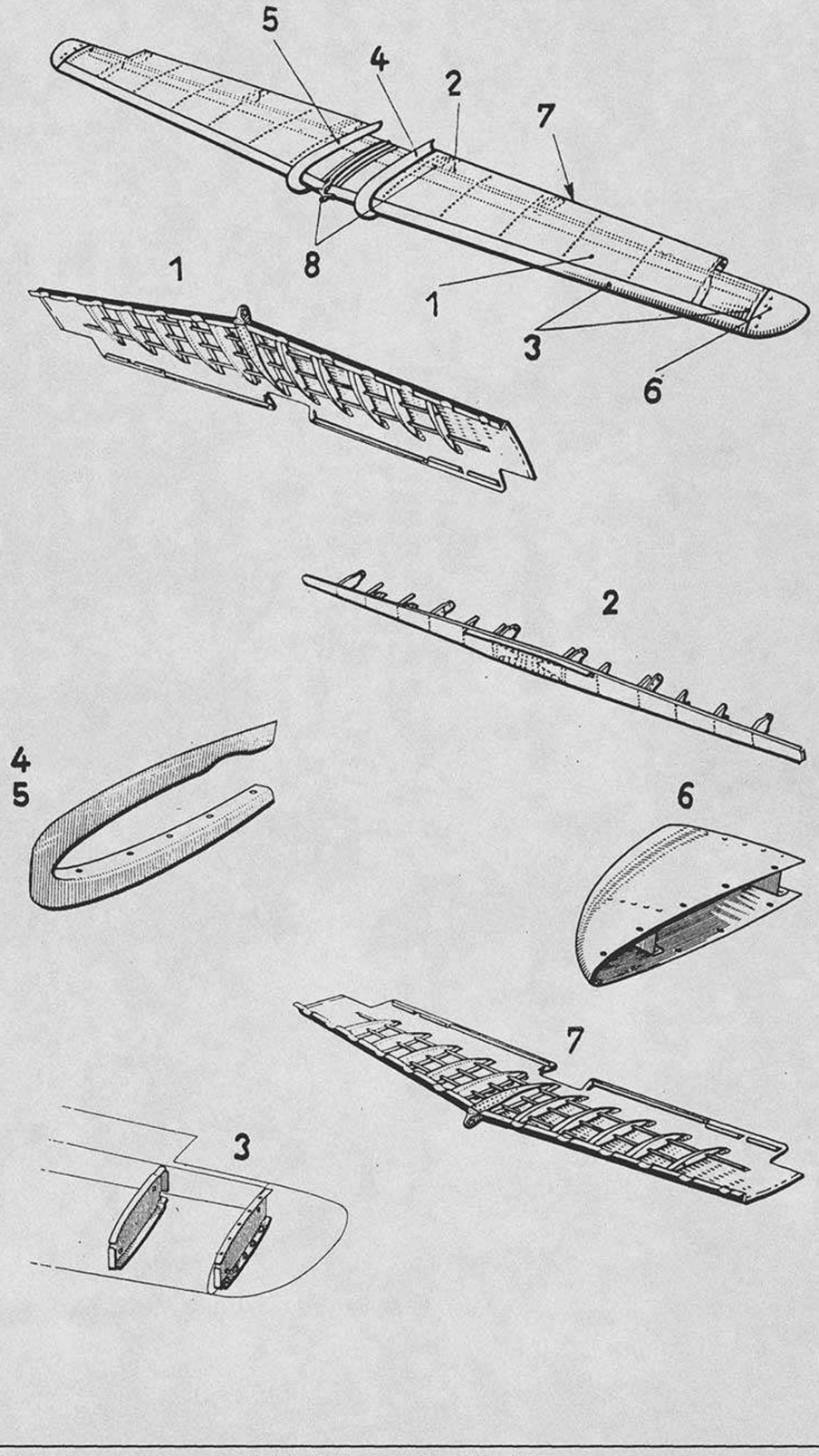




Ersatzteil-Liste
# Fw 190 D

## Untergruppen-Übersicht



| Gruppenbenennung | D-9 | D-12 | D-13 |
|---|---|---|---|
| **Obere Schale** **1** | 152.300-01 | 152.300-01 | 152.300-01 |
| | R 11 152.300-01 | 152.300-01 | 152.300-01 |
| **Holm mit Beschlägen** **2** | 152.300-02 | 152.300-02 | 152.300-02 |
| | R 11 152.300-02 | 152.300-02 | 152.300-02 |
| **Einzelteile für Höhenflosse** **3** | 152.300-04 | 152.300-04 | 152.300-04 |
| | R 11 152.300-04 | 152.300-04 | 152.300-04 |
| **Verkleidung L** **4** | 190.302-05 | 190.302-05 | 190.302-05 |
| | R 11 190.302-05 | 190.302-05 | 190.302-05 |
| **Verkleidung R** **5** | 190.302-06 | 190.302-06 | 190.302-06 |
| | R 11 190.302-06 | 190.302-06 | 190.302-06 |
| **Randkappe** **6** | 190.302-07 | 190.302-07 | 190.302-07 |
| | R 11 190.302-07 | 190.302-07 | 190.302-07 |
| **Untere Schale** **7** | 152.300-05 | 152.300-05 | 152.300-05 |
| | R 11 152.300-05 | 152.300-05 | 152.300-05 |
| **Trennstelle u. Anbauteile f. Höhenflosse am Rumpfheck u. Höhenruder** **8** | 152.300-09 | 152.300-09 | 152.300-09 |
| | R 11 152.300-09 | 152.300-09 | 152.300-09 |

Unbefugte Verwendung ist strafbar und macht schadenersatzpflichtig

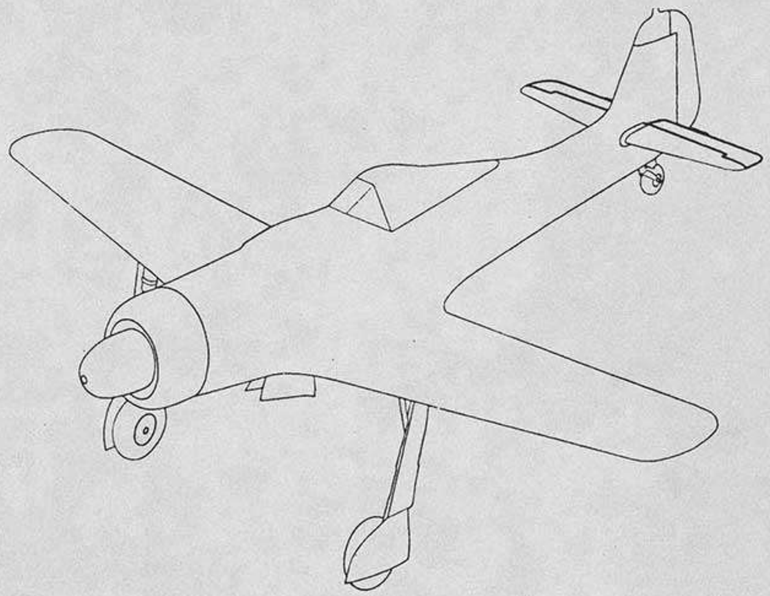

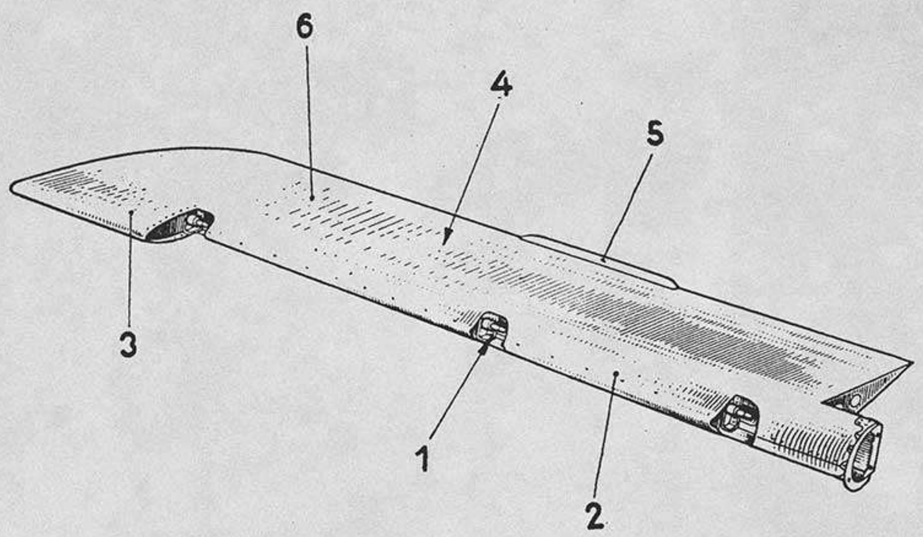




Unbefugte Verwendung ist strafbar und macht schadenersatzpflichtig



# Höhenruder (Tr.)

| | | *D–9* | *D–12* | *D–13* | | | |
|---|---|---|---|---|---|---|---|
| | 190.313 | | 190.313 | 190.313 | | | |
| *R 11* | 190.313 | | 190.313 | 190.313 | | | |
| | | | | | | | |
| | | | | | | | |
| | | | | | | | |

Anmerkung:

Ersatzlösung ist Baugr.-Kennzahl 32 a

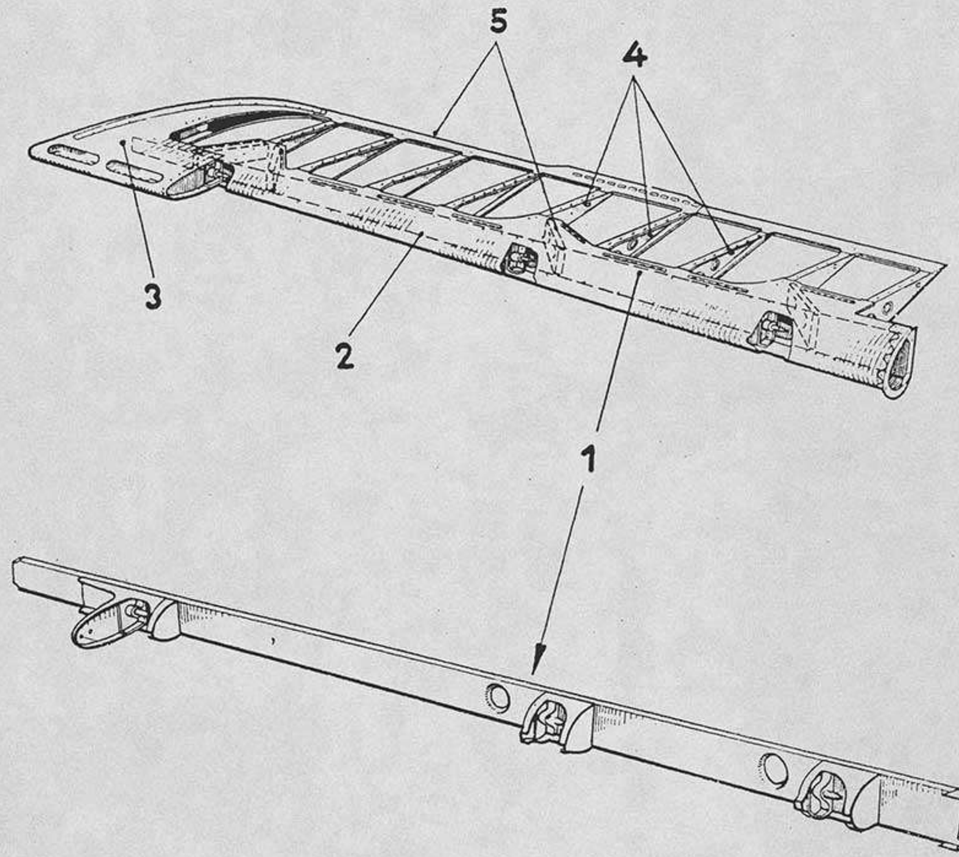


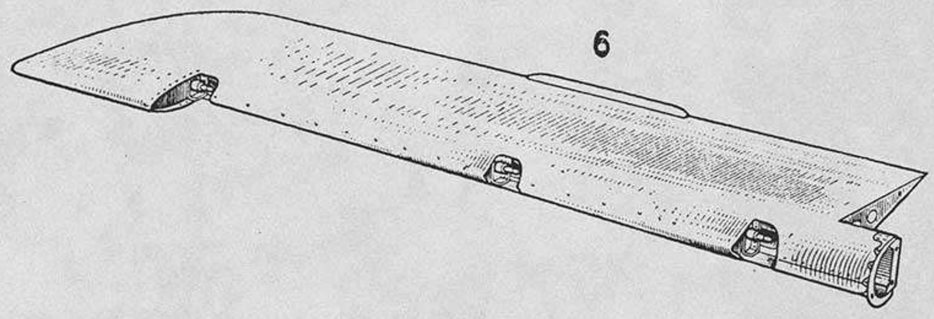






## Untergruppen-Übersicht

| Gruppenbenennung | D-9 | D-12 | D-13 |
|---|---|---|---|
| **Holm mit Beschlägen** **1** | 190.313-01 | 190.313-01 | 190.313-01 |
| | *R 11* 190.313-01 | 190.313-01 | 190.313-01 |
| **Rudernase** **2** | 190.313-02 | 190.313-02 | 190.313-02 |
| | *R 11* 190.313-02 | 190.313-02 | 190.313-02 |
| **Ruderhorn** **3** | 190.313-03 | 190.313-03 | 190.313-03 |
| | *R 11* 190.313-03 | 190.313-03 | 190.313-03 |
| **Rippen** **4** | 190.313-04 | 190.313-04 | 190.313-04 |
| | *R 11* 190.313-04 | 190.313-04 | 190.313-04 |
| **Randleiste und Versteifung** **5** | 190.313-05 | 190.313-05 | 190.313-05 |
| | *R 11* 190.313-05 | 190.313-05 | 190.313-05 |
| **Bespannung** **6** | 190.313-06 | 190.313-06 | 190.313-06 |
| | *R 11* 190.313-06 | 190.313-06 | 190.313-06 |

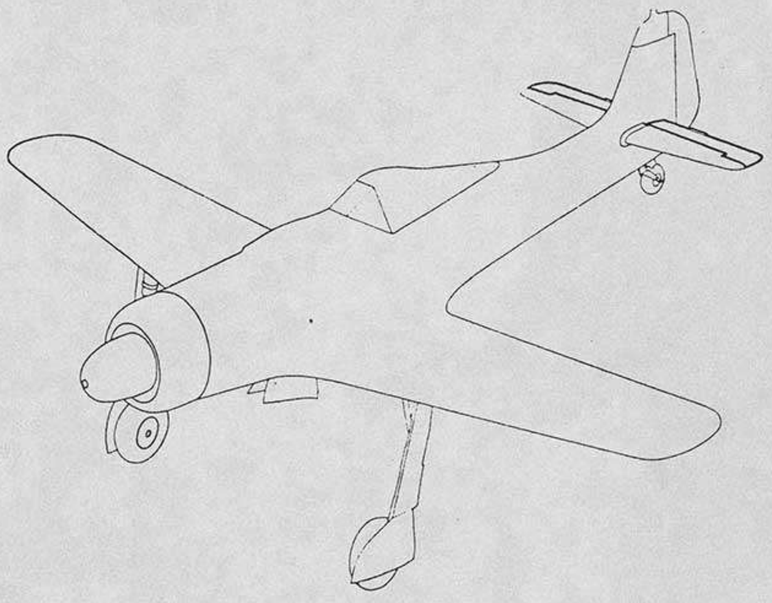

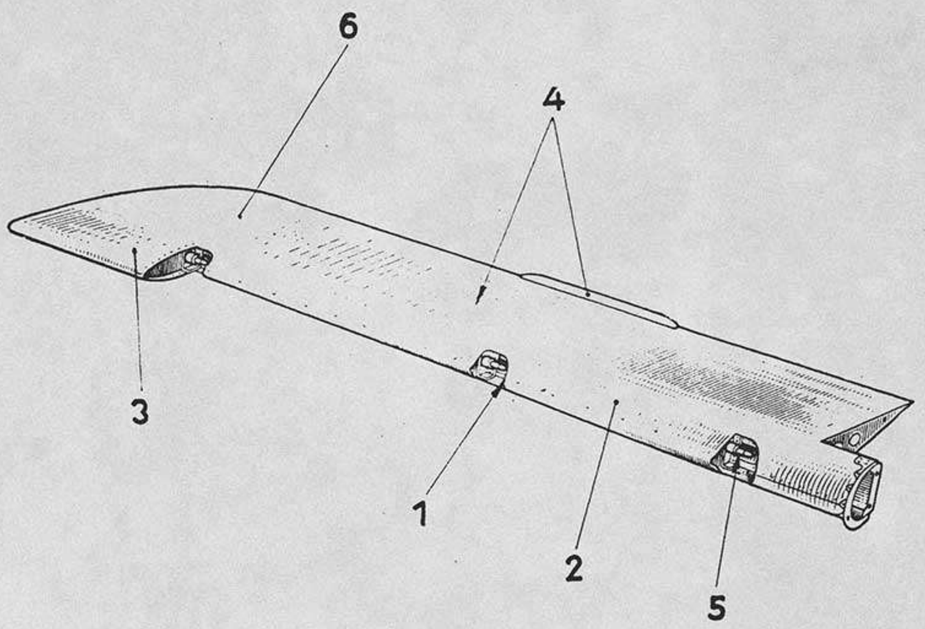


Unbefugte Verwendung ist strafbar und macht schadenersatzpflichtig





# Höhenruder (Tr.)

| | | *D–9* | *D–12* | *D–13* | | | |
|---|---|---|---|---|---|---|---|
| 190.315 | | | 190.315 | 190.315 | | | |
| *R 11* | 190.315 | | 190.315 | 190.315 | | | |
| | | | | | | | |
| | | | | | | | |
| | | | | | | | |

Unbefugte Verwendung ist strafbar und macht schadenersatzpflichtig

Anmerkung:

Ersatz für Baugr.-Kennzahl 32

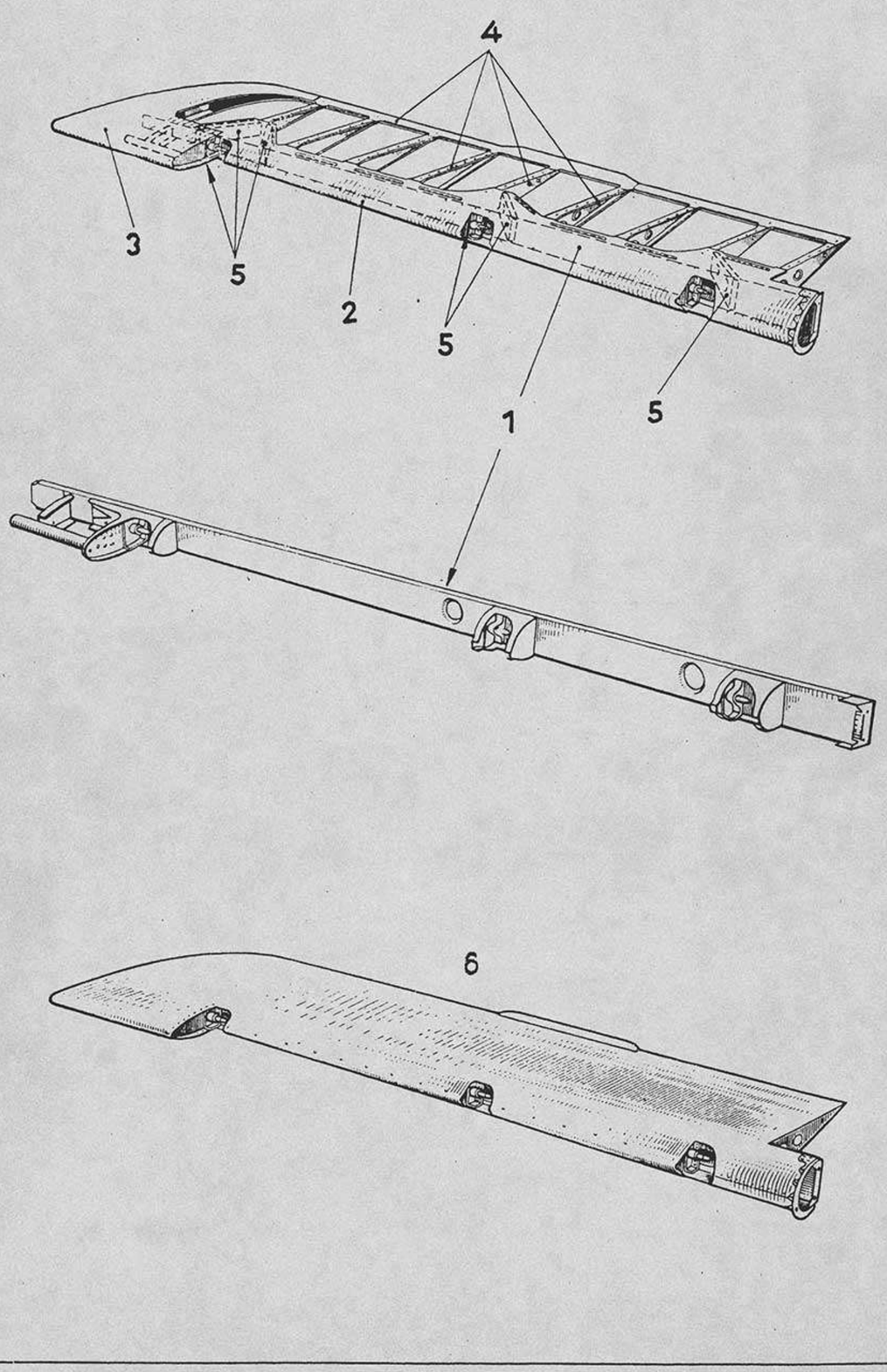


Unbefugte Verwendung ist strafbar und macht schadenersatzpflichtig

Ersatzteil-Liste
# Fw 190 D

## Untergruppen-Übersicht



| Gruppenbenennung | D-9 | D-12 | D-13 |
|---|---|---|---|
| **Holm mit Beschlägen** **1** | 190.315-01 | 190.315-01 | 190.315-01 |
| | *R 11* 190.315-01 | 190.315-01 | 190.315-01 |
| **Rudernase** **2** | 190.313-02 | 190.313-02 | 190.313-02 |
| | *R 11* 190.313-02 | 190.313-02 | 190.313-02 |
| **Ruderhorn** **3** | 190.315-03 | 190.315-03 | 190.315-03 |
| | *R 11* 190.315-03 | 190.315-03 | 190.315-03 |
| **Rippen und Randleisten** **4** | 190.315-04 | 190.315-04 | 190.315-04 |
| | *R 11* 190.315-04 | 190.315-04 | 190.315-04 |
| **Einzelteile für Höhenruder** **5** | 190.315-05 | 190.315-05 | 190.315-05 |
| | *R 11* 190.315-05 | 190.315-05 | 190.315-05 |
| **Bespannung** **6** | 190.313-06 | 190.313-06 | 190.313-06 |
| | *R 11* 190.313-06 | 190.313-06 | 190.313-06 |


Ausgabe: Oktober 1944 Focke-Wulf Flugzeugbau G. m. b. H. Bremen

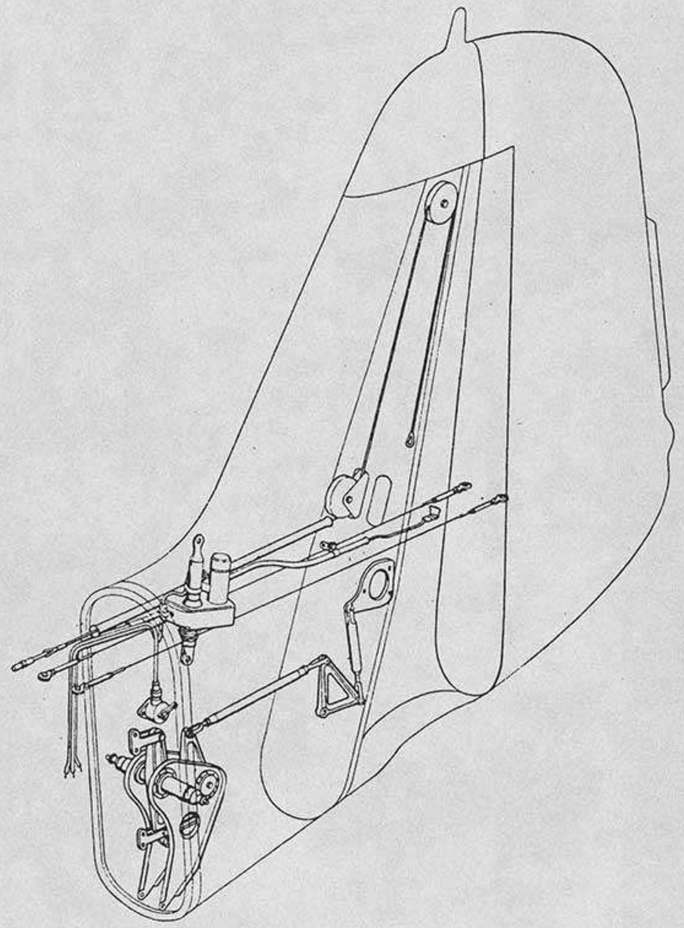



Unbefugte Verwendung ist strafbar und macht schadenersatzpflichtig



# Rumpfheck mit Seitenflosse ausgerüstet (Tr.)

| | | | | | | |
|---|---|---|---|---|---|---|
| | *D–9* | *D–12* | *D–13* | | | |
| F–34 | | F–34 | F–34 | | | |
| *R 11* | F–34 | F–34 | F–34 | | | |
| | | | | | | |
| | | | | | | |
| | | | | | | |

Anmerkung:

Rumpfheck mit Seitenruder ausgerüstet; besteht aus: 190.231–09, 190.416 Z 02, 190.988–73, 152.920–07 und Spindelgetriebe 8–3416 F.

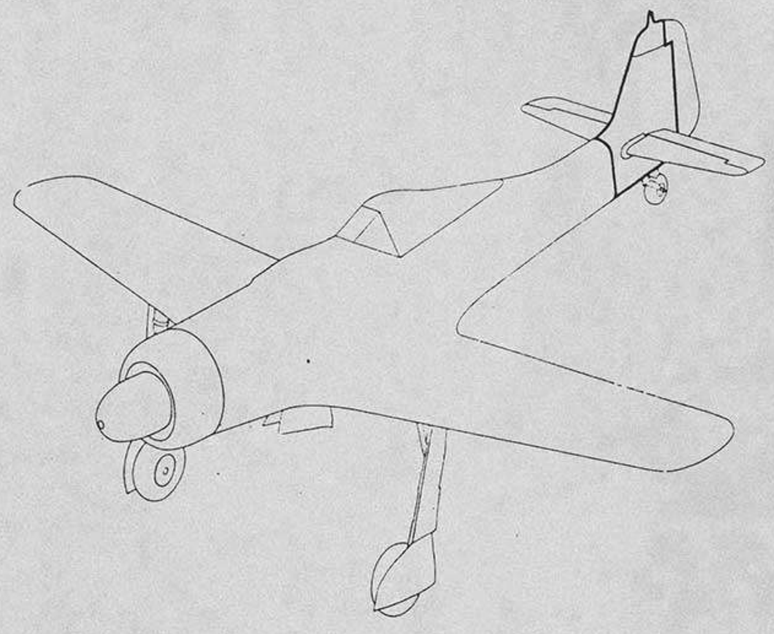

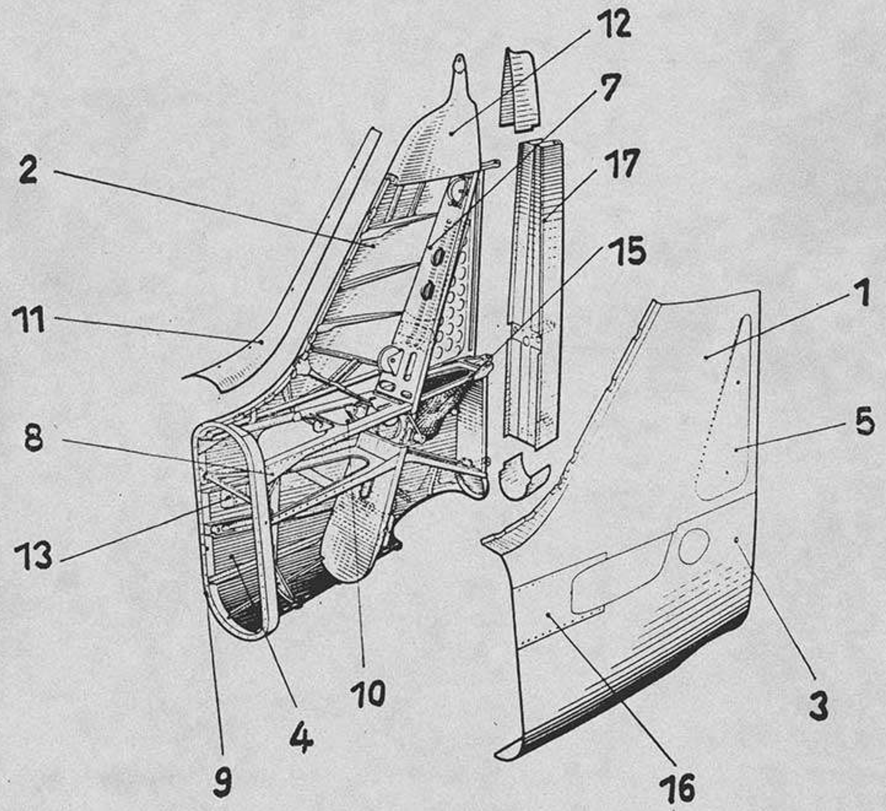




Unbefugte Verwendung ist strafbar und macht schadenersatzpflichtig



# Rumpfheck mit Seitenflosse

| | | D–9 | D–12 | D–13 | | | |
|---|---|---|---|---|---|---|---|
| 190.327 | | | 190.327 | 190.327 | | | |
| R 11 | 190.327 | | 190.327 | 190.327 | | | |
| | | | | | | | |
| | | | | | | | |
| | | | | | | | |

Anmerkung:

Ersatzlösung ist Baugr.-Kennzahl 33a

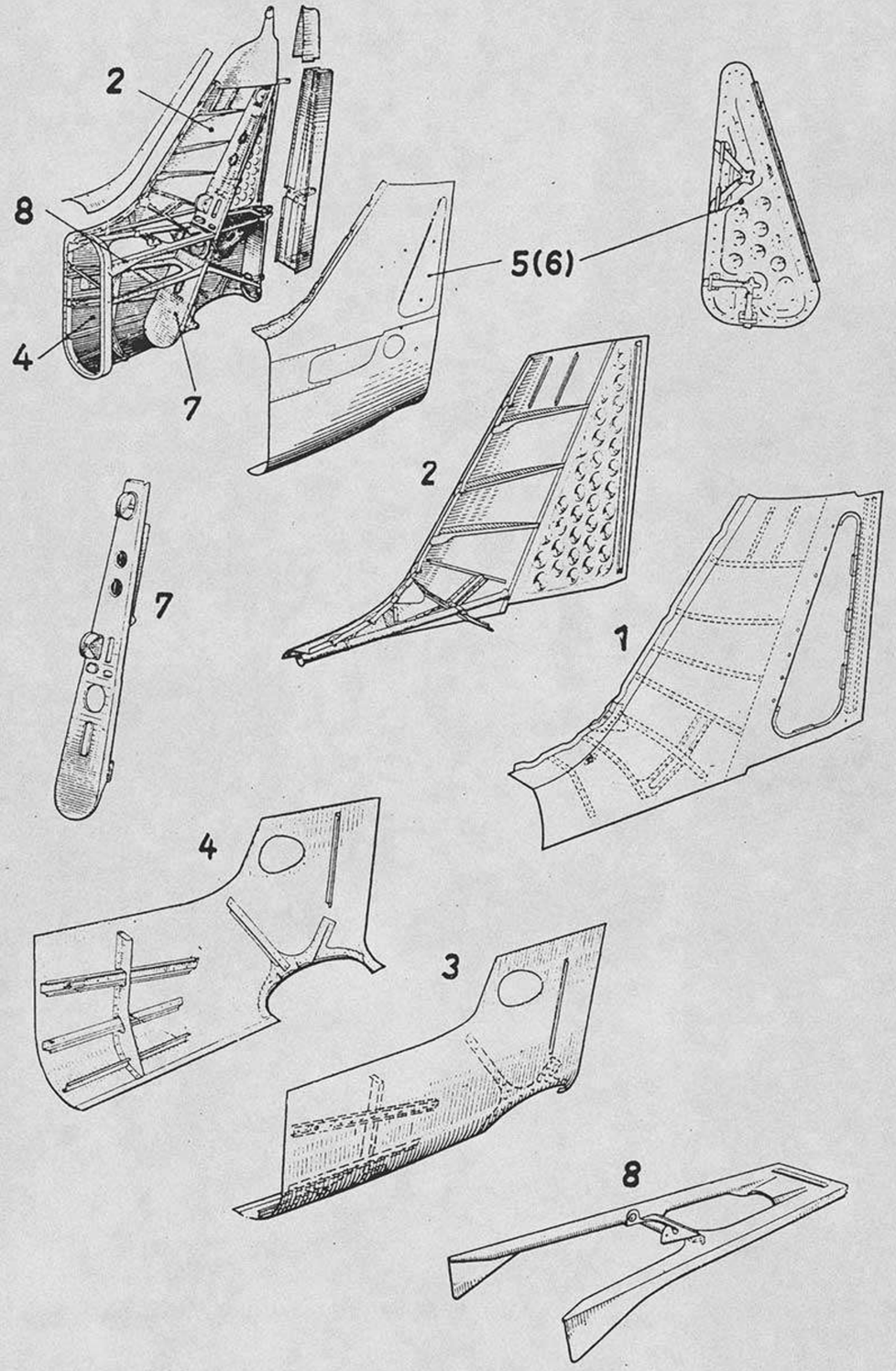


Unbefugte Verwendung ist strafbar und macht schadenersatzpflichtig



Ersatzteil-Liste
# Fw 190 D

## Untergruppen-Übersicht

Baugr.-Kennzahl 33
Seite 2

| Gruppenbenennung | D-9 | D-12 | D-13 |
|---|---|---|---|
| **Obere Schale L** | 190.327-01 | 190.327-01 | 190.327-01 |
| | R 11 190.327-01 | 190.327-01 | 190.327-01 |
| **1** | | | |
| **Obere Schale R** | 190.327-02 | 190.327-02 | 190.327-02 |
| | R 11 190.327-02 | 190.327-02 | 190.327-02 |
| **2** | | | |
| **Untere Schale L** | 190.327-03 | 190.327-03 | 190.327-03 |
| | R 11 190.327-03 | 190.327-03 | 190.327-03 |
| **3** | | | |
| **Untere Schale R** | 190.327-04 | 190.327-04 | 190.327-04 |
| | R 11 190.327-04 | 190.327-04 | 190.327-04 |
| **4** | | | |
| **Klappe** | 190.321-05 | 190.321-05 | 190.321-05 |
| | R 11 190.321-05 | 190.321-05 | 190.321-05 |
| **5** | | | |
| Ersatzlösung ist Orts-Nr. 6 | | | |
| **Seitenflossenklappe** | 190.321-20 | 190.321-20 | 190.321-20 |
| | R 11 190.321-20 | 190.321-20 | 190.321-20 |
| **(6)** | | | |
| Ersatz für Orts-Nr. 5 | | | |
| **Holm mit Beschlägen** | 190.321-06 | 190.321-06 | 190.321-06 |
| | R 11 190.321-06 | 190.321-06 | 190.321-06 |
| **7** | | | |
| **Rippen und Versteifungen** | 190.327-07 | 190.327-07 | 190.327-07 |
| | R 11 190.327-07 | 190.327-07 | 190.327-07 |
| **8** | | | |

Unbefugte Verwendung ist strafbar und macht schadenersatzpflichtig

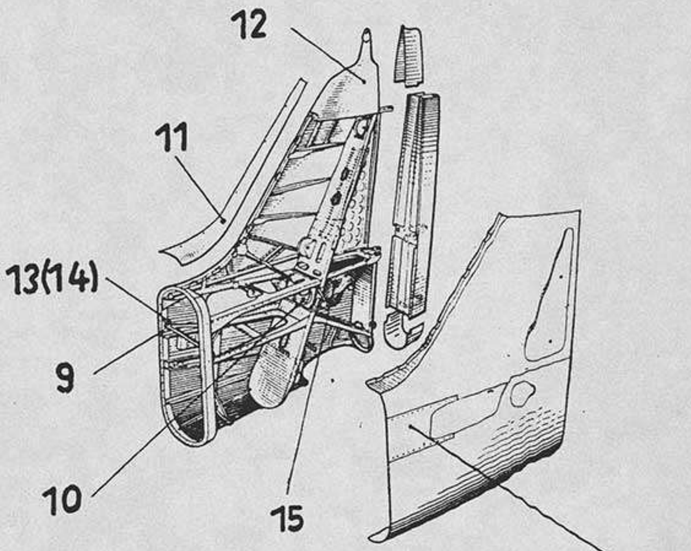

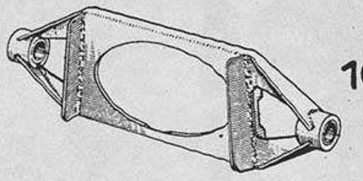


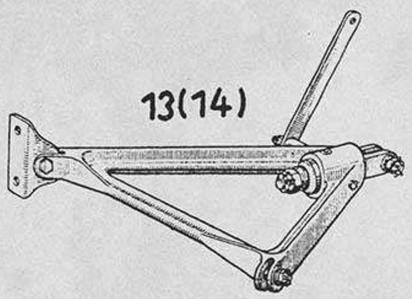


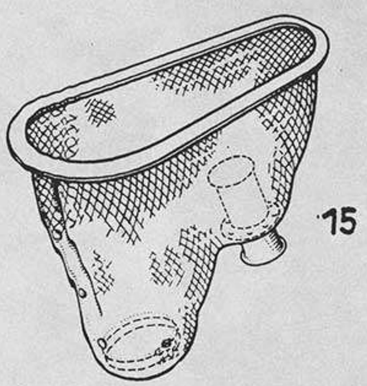


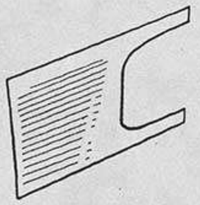


Unbefugte Verwendung ist strafbar und macht schadenersatzpflichtig



Ersatzteil-Liste
# Fw 190 D

## Untergruppen-Übersicht



| Gruppenbenennung | D-9 | D-12 | D-12 | | | |
|---|---|---|---|---|---|---|
| **Trennspant** **9** | 190.321-08 | 190.321-08 | 190.321-08 | | | |
| | *R 11* 190.321-08 | 190.321-08 | 190.321-08 | | | |
| **Höhenflossenlager** **10** | 190.321-12 | 190.321-12 | 190.321-12 | | | |
| | *R 11* 190.321-12 | 190.321-12 | 190.321-12 | | | |
| **Flossennase** **11** | 190.321-13 | 190.321-13 | 190.321-13 | | | |
| | *R 11* 190.321-13 | 190.321-13 | 190.321-13 | | | |
| **Randkappe** **12** | 190.325-14 | 190.325-14 | 190.325-14 | | | |
| | *R 11* 190.325-14 | 190.325-14 | 190.325-14 | | | |
| **Lenker** **13** Ersatzlösung ist Orts-Nr. 14 | 190.321-15 | 190.321-15 | 190.321-15 | | | |
| | *R 11* 190.321-15 | 190.321-15 | 190.321-15 | | | |
| **Lenker** **(14)** Ersatz für Orts-Nr. 13 | 190.325-19 | 190.325-19 | 190.325-19 | | | |
| | *R 11* 190.325-19 | 190.325-19 | 190.325-19 | | | |
| **Abschottung** **15** | 190.321-17 | 190.321-17 | 190.321-17 | | | |
| | *R 11* 190.321-17 | 190.321-17 | 190.321-17 | | | |
| **Zusammenbauteile** **16** | 190.327-16 | 190.327-16 | 190.327-16 | | | |
| | *R 11* 190.327-16 | 190.327-16 | 190.327-16 | | | |

Unbefugte Verwendung ist strafbar und macht schadenersatzpflichtig

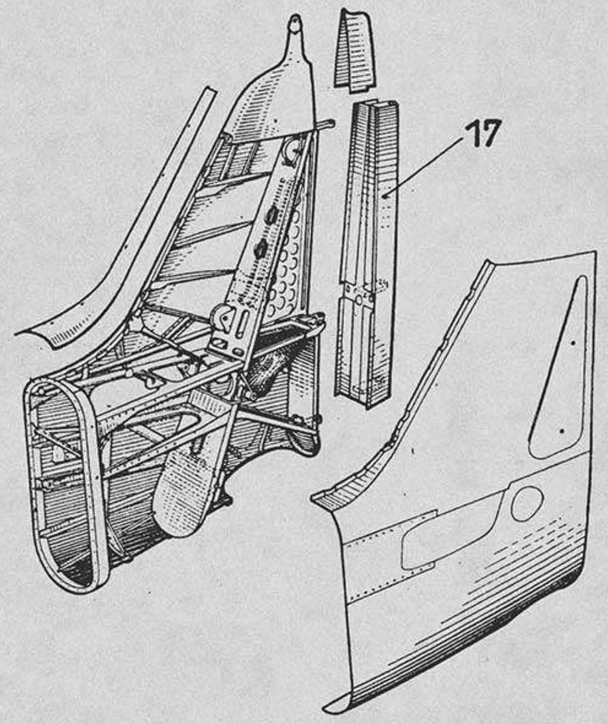




Unbefugte Verwendung ist strafbar und macht schadenersatzpflichtig



| Gruppenbenennung | D-9 | D-12 | D-13 | | | |
|---|---|---|---|---|---|---|
| **Seitenflossen-verlängerung 17** | 190.327-21 | 190.327-21 | 190.327-21 | | | |
| | R 11 190.327-21 | 190.327-21 | 190.327-21 | | | |

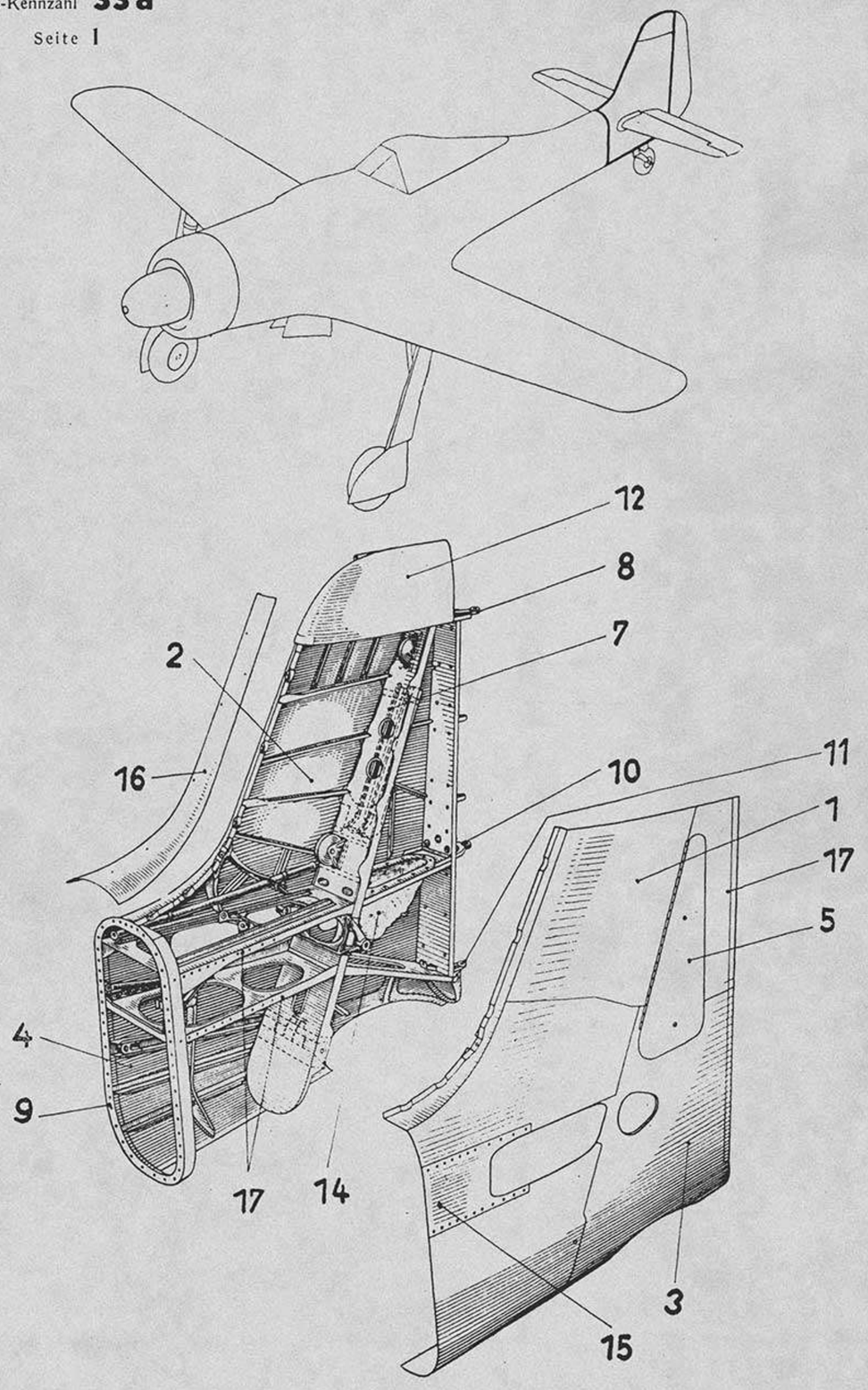


Unbefugte Verwendung ist strafbar und macht schadenersatzpflichtig



Ersatzteil-Liste
**Fw 190 D**

# Baugruppen-Übersicht

Baugr.-Kennzahl **33 a**
Seite 1

## Rumpfheck mit Seitenflosse

| | | *D–9* | *D–12* | *D–13* | | | |
|---|---|---|---|---|---|---|---|
| 152.320 | | | 152.320 | 152.320 | | | |
| *R 11* | 152.320 | | 152.320 | 152.320 | | | |
| | | | | | | | |
| | | | | | | | |
| | | | | | | | |

Anmerkung:

Ersatz für Baugr.-Kennzahl 33

Unbefugte Verwendung ist strafbar und macht schadenersatzpflichtig

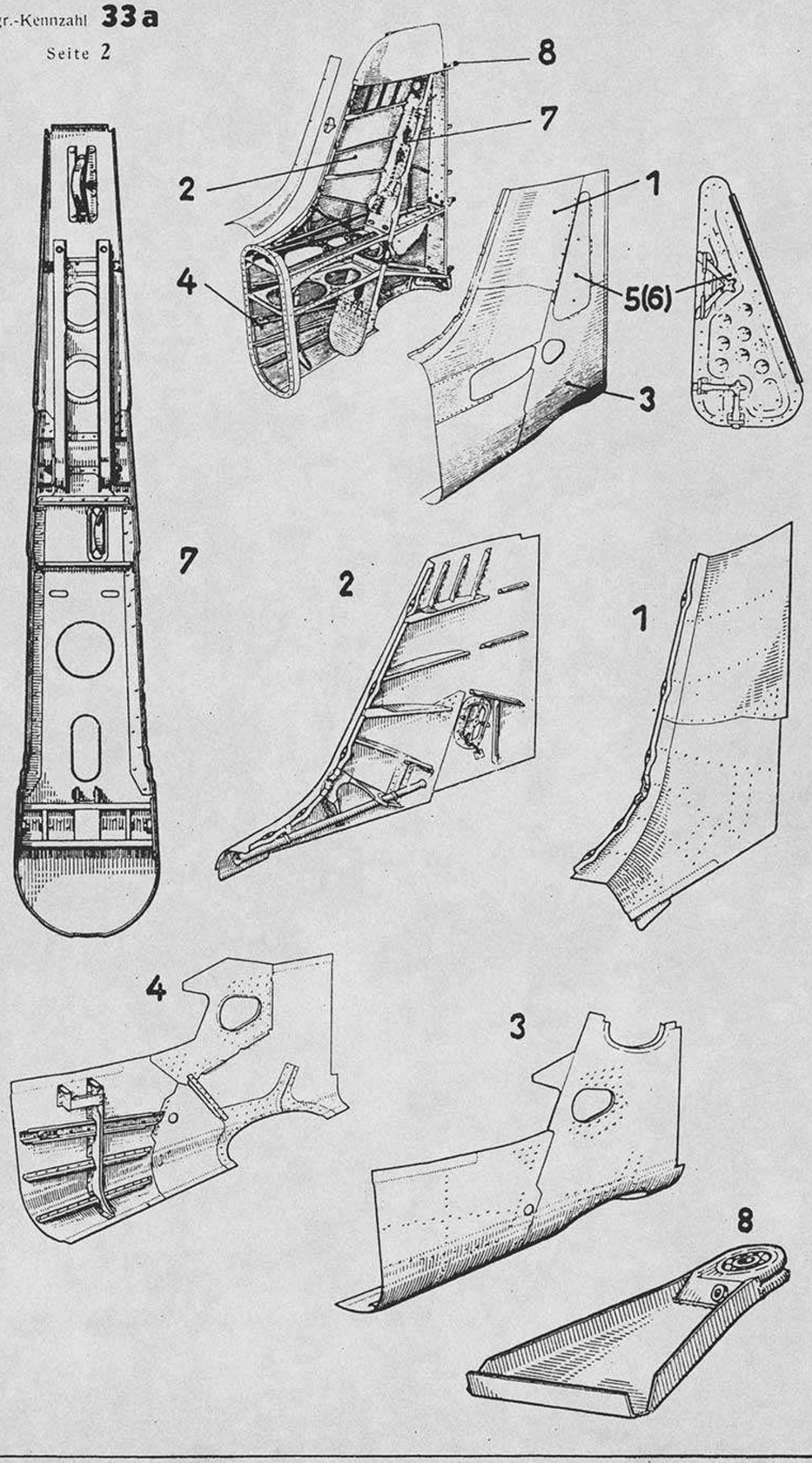


Unbefugte Verwendung ist strafbar und macht schadenersatzpflichtig



Unbefugte Verwendung ist strafbar und macht schadenersatzpflichtig

Ersatzteil-Liste
# Fw 190 D

## Untergruppen-Übersicht



| Gruppenbenennung | D-9 | D-12 | D-13 |
|---|---|---|---|
| **Obere Schale L** **1** | 152.320-01 | 152.320-01 | 152.320-01 |
| | R 11 152.320-01 | 152.320-01 | 152.320-01 |
| **Obere Schale R** **2** | 152.320-02 | 152.320-02 | 152.320-02 |
| | R 11 152.320-02 | 152.320-02 | 152.320-02 |
| **Untere Schale L** **3** | 152.320-03 | 152.320-03 | 152.320-03 |
| | R 11 152.320-03 | 152.320-03 | 152.320-03 |
| **Untere Schale R** **4** | 152.320-04 | 152.320-04 | 152.320-04 |
| | R 11 152.320-04 | 152.320-04 | 152.320-04 |
| **Klappe** **5** Ersatzlösung ist Orts-Nr. 6 | 190.321-05 | 190.321-05 | 190.321-05 |
| | R 11 190.321-05 | 190.321-05 | 190.321-05 |
| **Klappe** **(6)** Ersatz für Orts-Nr. 5 | 190.321-20 | 190.321-20 | 190.321-20 |
| | R 11 190.321-20 | 190.321-20 | 190.321-20 |
| **Holm mit Beschlägen** **7** | 152.320-06 | 152.320-06 | 152.320-06 |
| | R 11 152.320-06 | 152.320-06 | 152.320-06 |
| **Oberes Seitenruderlager** **8** | 152.320-08 | 152.320-08 | 152.320-08 |
| | R 11 152.320-08 | 152.320-08 | 152.320-08 |

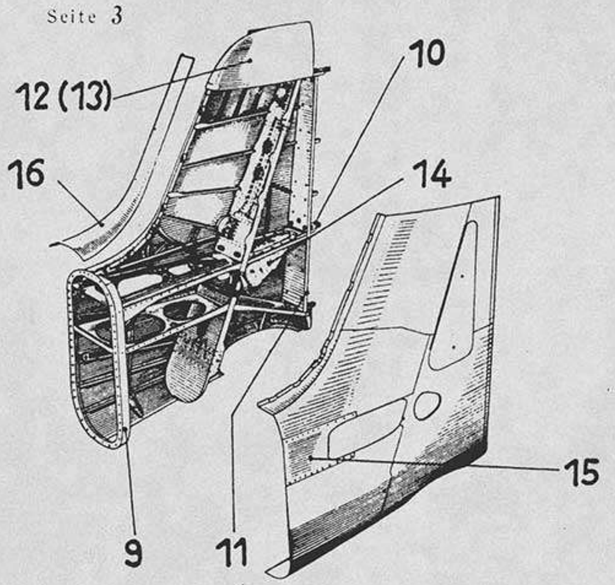


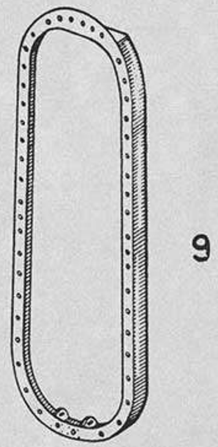


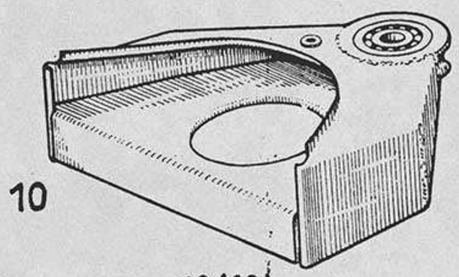


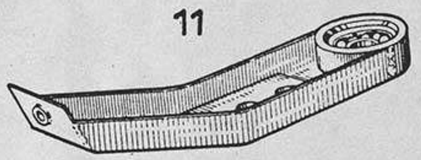


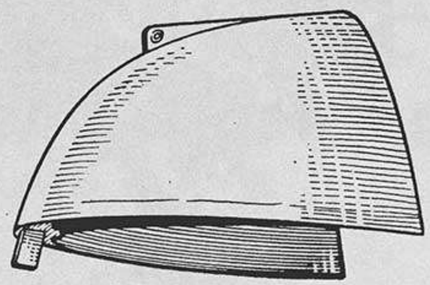


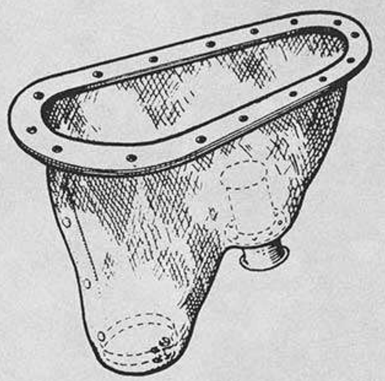


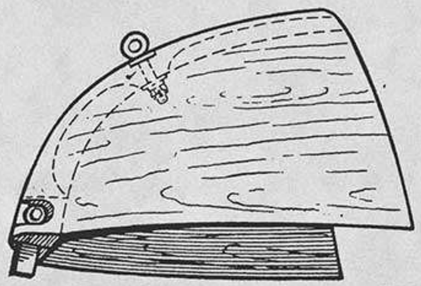


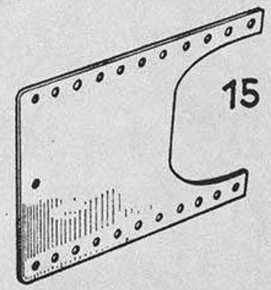




Unbefugte Verwendung ist strafbar und macht schadenersatzpflichtig

Ersatzteil-Liste
# Fw 190 D

## Untergruppen-Übersicht



| Gruppenbenennung | D-9 | D-12 | D-13 |
|---|---|---|---|
| **Trennspant** **9** | 152.320-07 | 152.320-07 | 152.320-07 |
| | R 11 152.320-07 | 152.320-07 | 152.320-07 |
| **Mittleres Seitenruderlager** **10** | 152.320-09 | 152.320-09 | 152.320-09 |
| | R 11 152.320-09 | 152.320-09 | 152.320-09 |
| **Unteres Seitenruderlager** **11** | 152.320-10 | 152.320-10 | 152.320-10 |
| | R 11 152.320-10 | 152.320-10 | 152.320-10 |
| **Randkappe** **12** Ersatzlösung ist Orts-Nr. 13 | 152.320-11 | 152.320-11 | 152.320-11 |
| | R 11 152.320-11 | 152.320-11 | 152.320-11 |
| **Randkappe** **(13)** Ersatz für Orts-Nr. 12 | 152.320-17 | 152.320-17 | 152.320-17 |
| | R 11 152.320-17 | 152.320-17 | 152.320-17 |
| **Spornabdichtung** **14** | 152.320-13 | 152.320-13 | 152.320-13 |
| | R 11 152.320-13 | 152.320-13 | 152.320-13 |
| **Trennstelle u. Anbauteile für Seitenruder, Sporn, Steuerung und Höhenflossengetriebe am Rumpfheck** **15** | 152.320-16 | 152.320-16 | 152.320-16 |
| | R 11 152.320-16 | 152.320-16 | 152.320-16 |
| **Trennstelle und Anbauten am Rumpfheck u. Rumpfhinterteil** **16** | 152.320-18 | 152.320-18 | 152.320-18 |
| | R 11 152.320-18 | 152.320-18 | 152.320-18 |

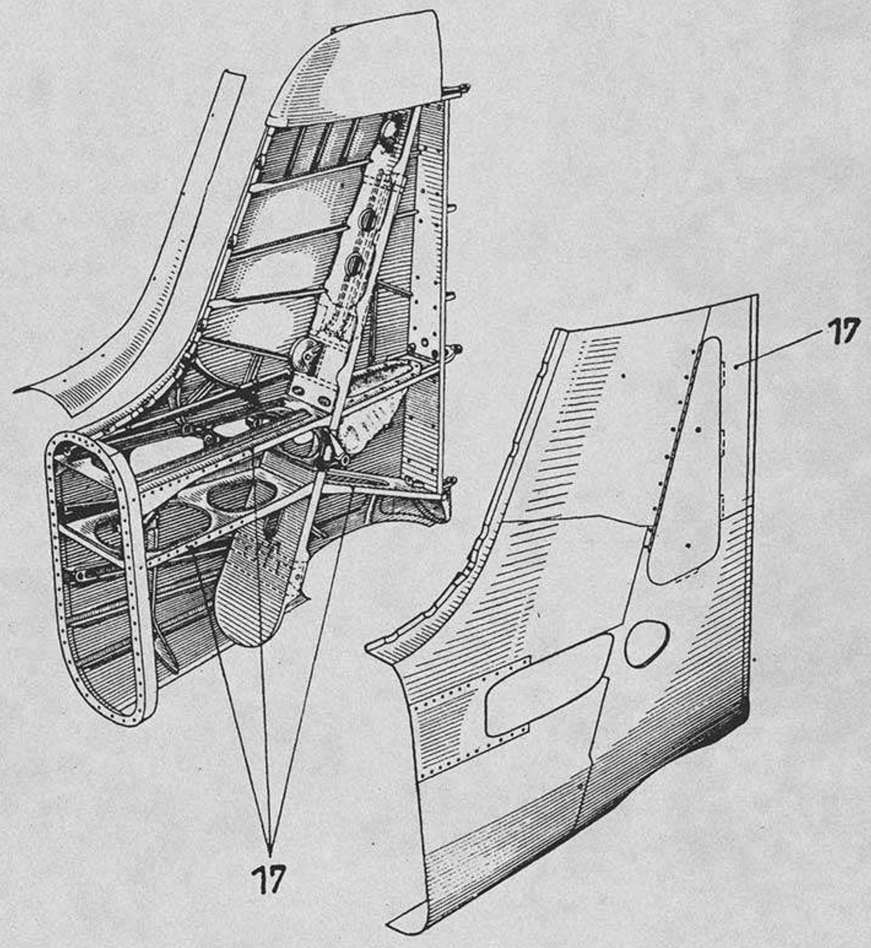




Unbefugte Verwendung ist strafbar und macht schadenersatzpflichtig



| Gruppenbenennung | D-9 | | D-12 | D-13 | | | |
|---|---|---|---|---|---|---|---|
| **Einzelteile für Rumpfheck mit Seitenflosse 17** | 152.320-14 | | 152.320-14 | 152.320-14 | | | |
| | R 11 | 152.320-14 | 152.320-14 | 152.320-14 | | | |

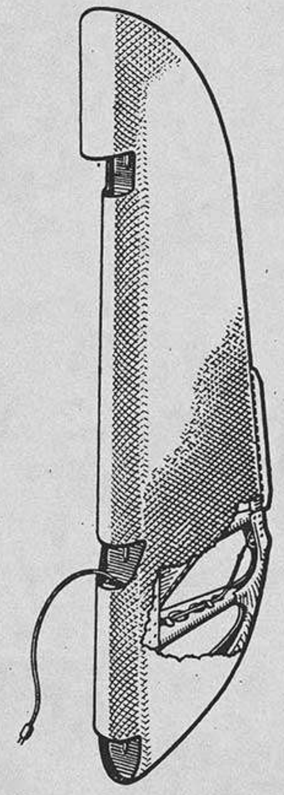

Unbefugte Verwendung ist strafbar und macht schadenersatzpflichtig



Unbefugte Verwendung ist strafbar und macht schadenersatzpflichtig

Ersatzteil-Liste
**Fw 190 D**

**Fertigungsgruppen-Übersicht**

Konstruktionsgruppe
**3**

# Seitenruder ausgerüstet (Tr.)

| | | | | | | |
|---|---|---|---|---|---|---|
| | *D–9* | *D–12* | *D–13* | | | |
| F–33 | | F–33 | F–33 | | | |
| *R 11* | F–33 | F–33 | F–33 | | | |
| | | | | | | |
| | | | | | | |
| | | | | | | |

Anmerkung:

Seitenruder ausgerüstet; besteht aus: 190.332, 190.988–72, 190.988–73

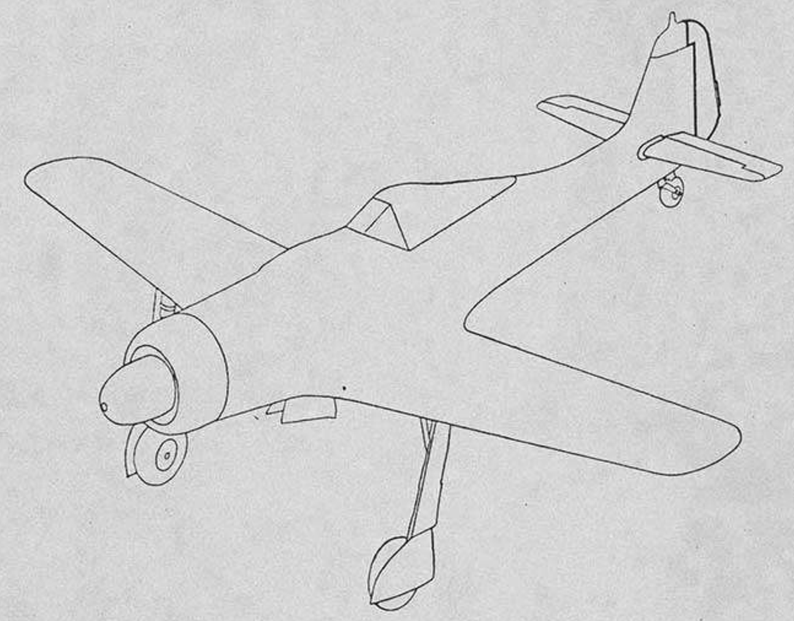

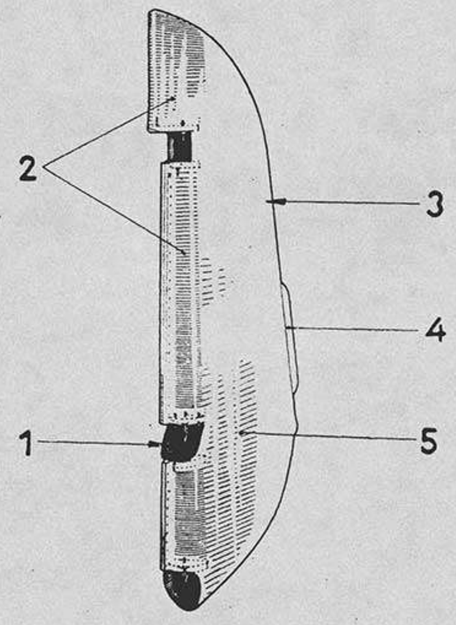


Unbefugte Verwendung ist strafbar und macht schadenersatzpflichtig

Unbefugte Verwendung ist strafbar und macht schadenersatzpflichtig

Ersatzteil-Liste
**Fw 190 D**

# Baugruppen-Übersicht

Baugr.-Kennzahl **34**
Seite 1

## Seitenruder

| | D–9 | D–12 | D–13 | | | |
|---|---|---|---|---|---|---|
| 190.332 | | 190.332 | 190.332 | | | |
| R 11 | 190.332 | 190.332 | 190.332 | | | |
| | | | | | | |
| | | | | | | |
| | | | | | | |

Anmerkung:



Ausgabe: Oktober 1944 Focke-Wulf Flugzeugbau G. m. b. H. Bremen

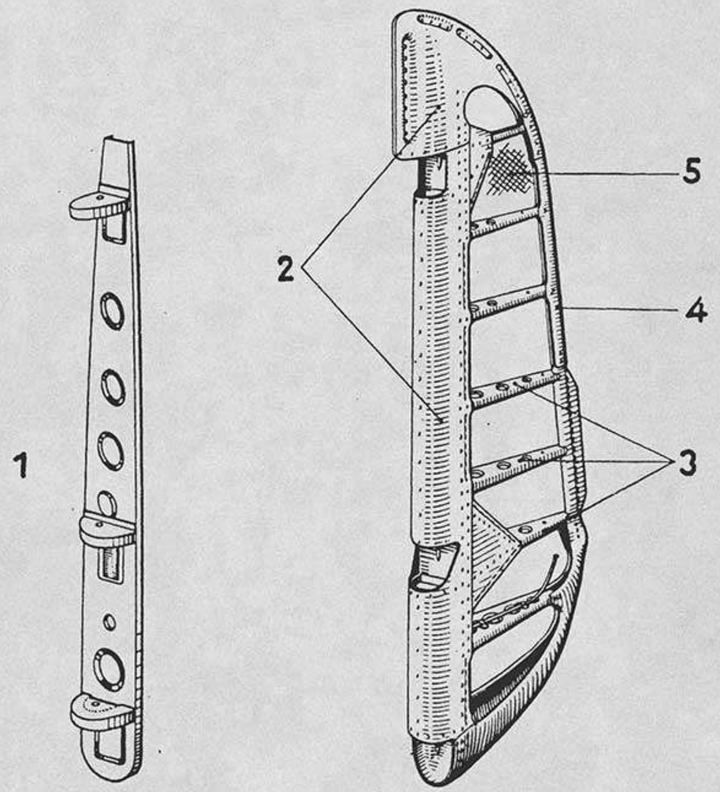




Unbefugte Verwendung ist strafbar und macht schadenersatzpflichtig

Ersatzteil-Liste
# Fw 190 D

## Untergruppen-Übersicht



| Gruppenbenennung | D-9 | D-12 | D-13 | | | |
|---|---|---|---|---|---|---|
| **Holm mit Beschlägen** **1** | 190.332-01 | 190.332-01 | 190.332-01 | | | |
| | *R 11* 190.332-01 | 190.332-01 | 190.332-01 | | | |
| **Rudernase und Ruderhorn** **2** | 190.332-02 | 190.332-02 | 190.332-02 | | | |
| | *R 11* 190.332-02 | 190.332-02 | 190.332-02 | | | |
| **Rippen** **3** | 190.332-03 | 190.332-03 | 190.332-03 | | | |
| | *R 11* 190.332-03 | 190.332-03 | 190.332-03 | | | |
| **Randleisten und Versteifungen** **4** | 190.332-04 | 190.332-04 | 190.332-04 | | | |
| | *R 11* 190.332-04 | 190.332-04 | 190.332-04 | | | |
| **Bespannung** **5** | 190.332-05 | 190.332-05 | 190.332-05 | | | |
| | *R 11* 190.332-05 | 190.332-05 | 190.332-05 | | | |
| | | | | | | |
| | | | | | | |
| | | | | | | |

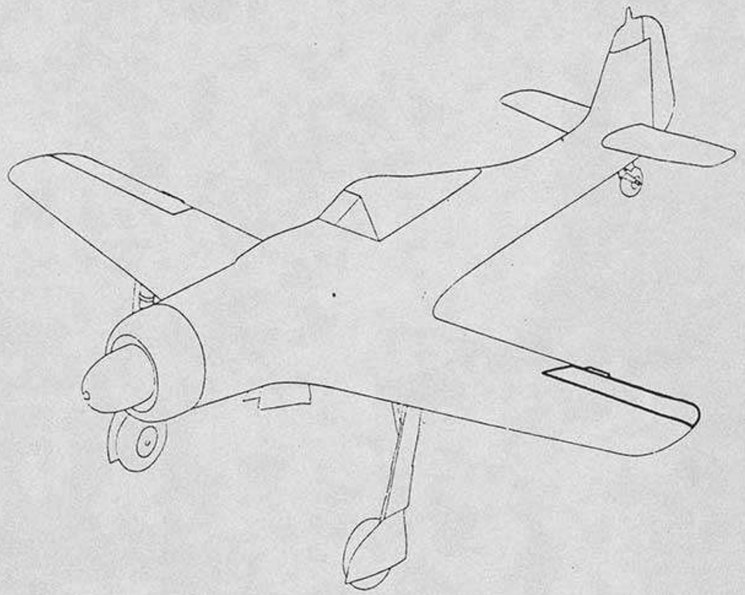

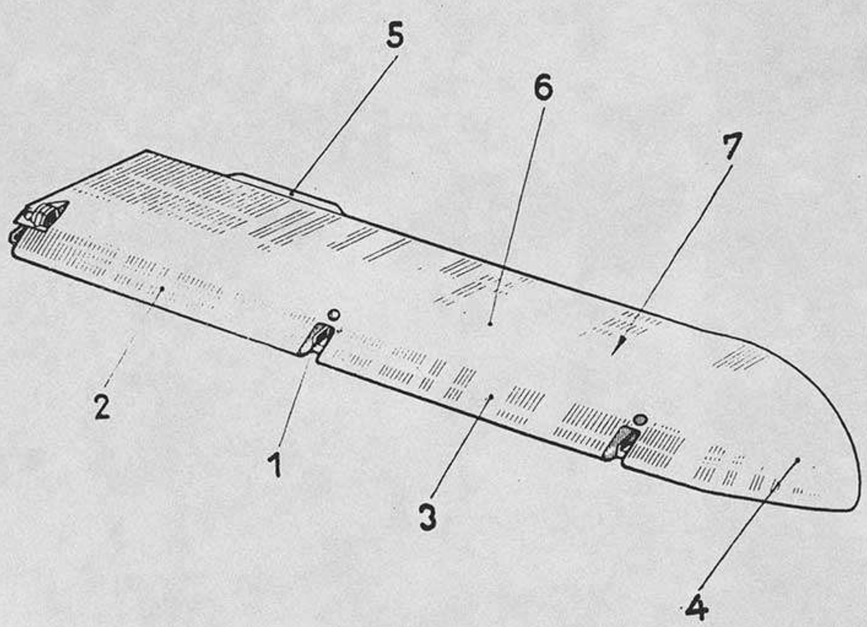




Unbefugte Verwendung ist strafbar und macht schadenersatzpflichtig



# Querruder links (Tr.)

| | | D–9 | D–12 | D–13 | | | |
|---|---|---|---|---|---|---|---|
| 190.344 | | | 190.344 | 190.344 | | | |
| *R 11* | 190.344 | | 190.344 | 190.344 | | | |
| | | | | | | | |
| | | | | | | | |
| | | | | | | | |

Anmerkung:

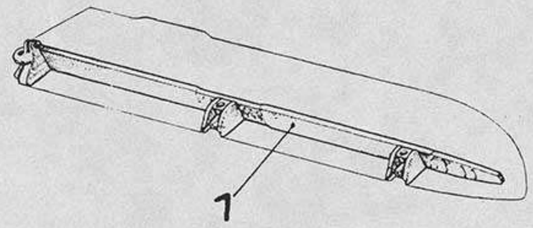


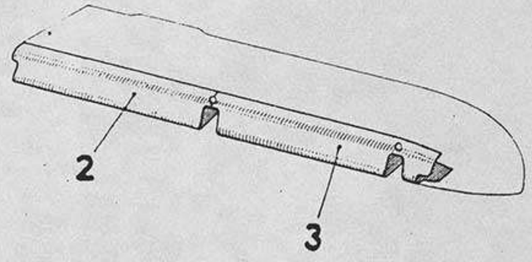

4

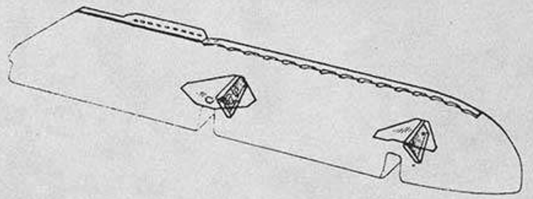


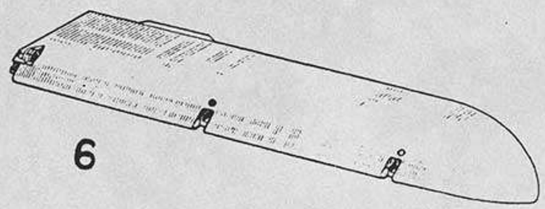


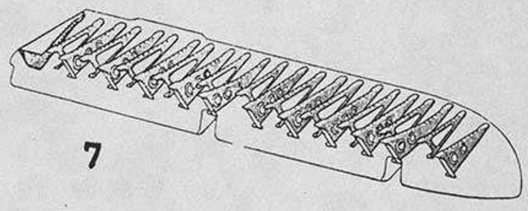




Unbefugte Verwendung ist strafbar und macht schadenersatzpflichtig

Unbefugte Verwendung ist strafbar und macht schadenersatzpflichtig

Ersatzteil-Liste
# Fw 190 D

## Untergruppen-Übersicht



| Gruppenbenennung | D-9 | D-12 | D-13 |
|---|---|---|---|
| **Holm mit Beschlägen und Nasenrippe** **1** | 190.344-01 | 190.344-01 | 190.344-01 |
| | *R 11* 190.344-01 | 190.344-01 | 190.344-01 |
| **Nase, innen** **2** | 190.344-02 | 190.344-02 | 190.344-02 |
| | *R 11* 190.344-02 | 190.344-02 | 190.344-02 |
| **Nase, außen** **3** | 190.344-03 | 190.344-03 | 190.344-03 |
| | *R 11* 190.344-03 | 190.344-03 | 190.344-03 |
| **Randkappe** **4** | 190.344-04 | 190.344-04 | 190.344-04 |
| | *R 11* 190.344-04 | 190.344-04 | 190.344-04 |
| **Randleiste und Versteifung** **5** | 190.344-06 | 190.344-06 | 190.344-06 |
| | *R 11* 190.344-06 | 190.344-06 | 190.344-06 |
| **Bespannung** **6** | 190.344-07 | 190.344-07 | 190.344-07 |
| | *R 11* 190.344-07 | 190.344-07 | 190.344-07 |
| **Endrippen** **7** | 190.344-08 | 190.344-08 | 190.344-08 |
| | *R 11* 190.344-08 | 190.344-08 | 190.344-08 |

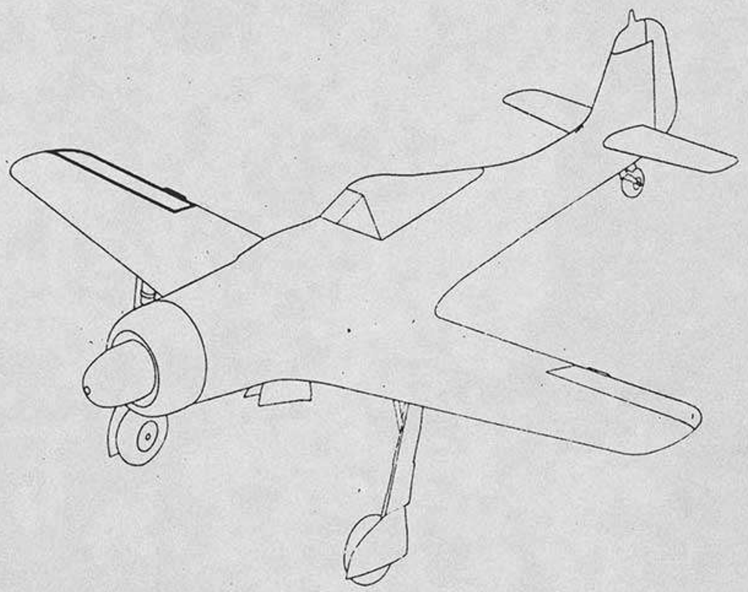

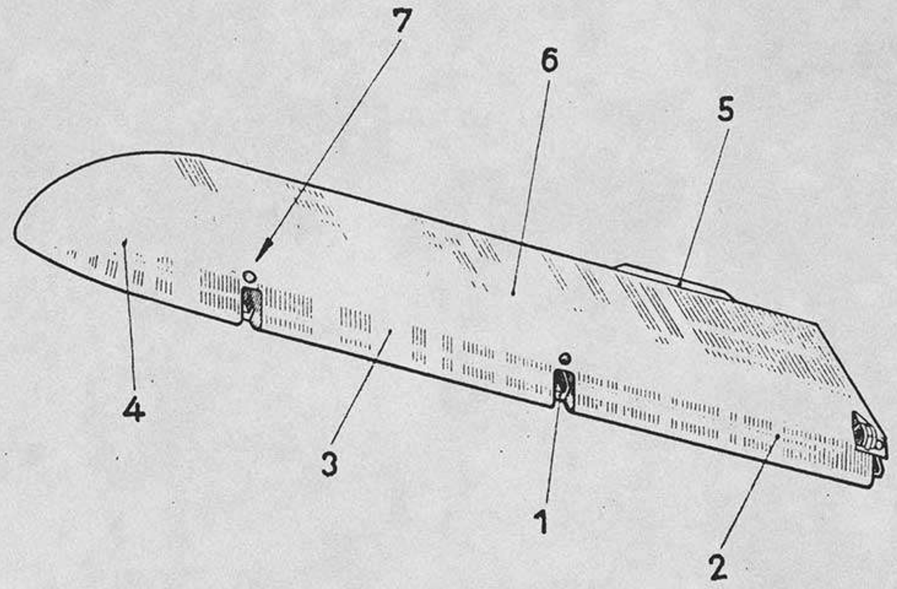




Unbefugte Verwendung ist strafbar und macht schadenersatzpflichtig

Unbefugte Verwendung ist strafbar und macht schadenersatzpflichtig



# Querruder rechts (Tr.)

| | | *D – 9* | *D – 12* | *D – 13* | | | |
|---|---|---|---|---|---|---|---|
| 190.354 | | | 190.354 | 190.354 | | | |
| *R 11* | 190.354 | | 190.354 | 190.354 | | | |
| | | | | | | | |
| | | | | | | | |

Anmerkung:

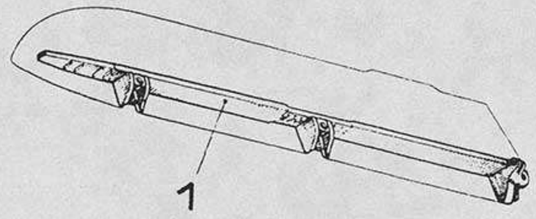


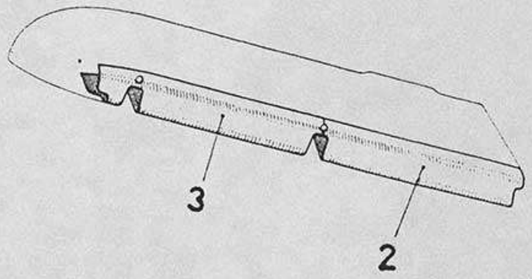

4

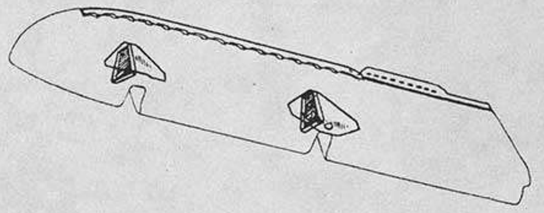

5

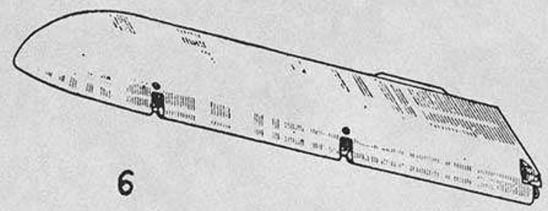

6

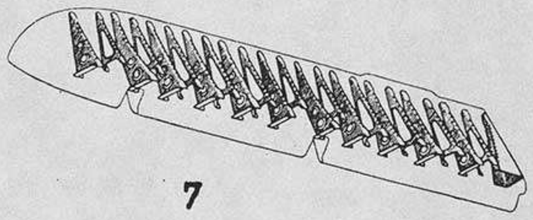

7

Unbefugte Verwendung ist strafbar und macht schadenersatzpflichtig



Ersatzteil-Liste
# Fw 190 D

## Untergruppen-Übersicht

Baugr.-Kennzahl **36**
Seite 2

| Gruppenbenennung | D-9 | D-12 | D-13 |
|---|---|---|---|
| **Holm mit Beschlägen und Nasenrippe** **1** | 190.354-01 | 190.354-01 | 190.354-01 |
| | *R 11* 190.354-01 | 190.354-01 | 190.354-01 |
| **Nase, innen** **2** | 190.354-02 | 190.354-02 | 190.354-02 |
| | *R 11* 190.354-02 | 190.354-02 | 190.354-02 |
| **Nase, außen** **3** | 190.354-03 | 190.354-03 | 190.354-03 |
| | *R 11* 190.354-03 | 190.354-03 | 190.354-03 |
| **Randkappe** **4** | 190.354-04 | 190.354-04 | 190.354-04 |
| | *R 11* 190.354-04 | 190.354-04 | 190.354-04 |
| **Randleiste und Versteifung** **5** | 190.354-06 | 190.354-06 | 190.354-06 |
| | *R 11* 190.354-06 | 190.354-06 | 190.354-06 |
| **Bespannung** **6** | 190.354-07 | 190.354-07 | 190.354-07 |
| | *R 11* 190.354-07 | 190.354-07 | 190.354-07 |
| **Endrippen** **7** | 190.354-08 | 190.354-08 | 190.354-08 |
| | *R 11* 190.354-08 | 190.354-08 | 190.354-08 |

Unbefugte Verwendung ist strafbar und macht schadenersatzpflichtig

Ausgabe: Oktober 1944 Focke-Wulf Flugzeugbau G. m. b. H. Bremen

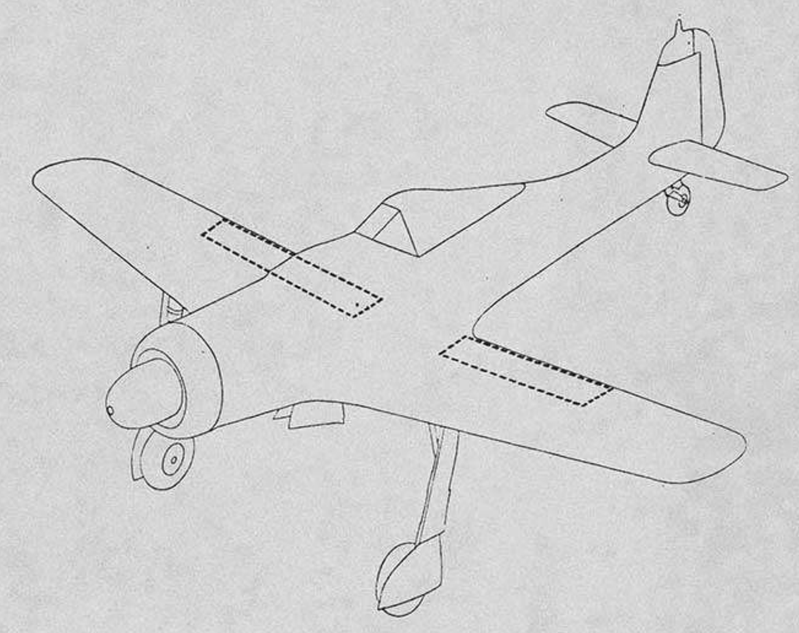

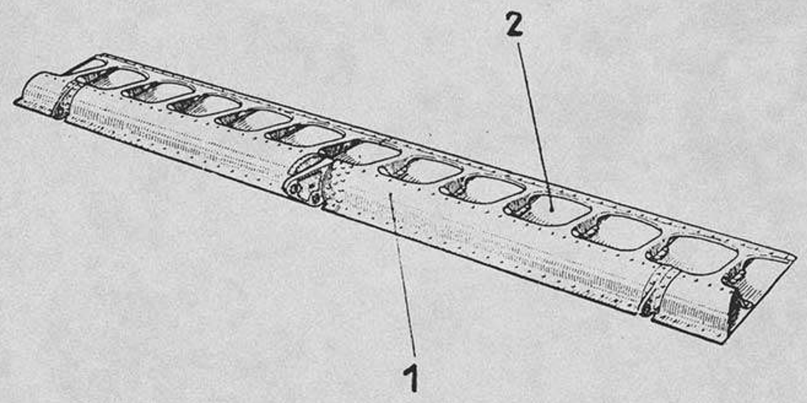


Unbefugte Verwendung ist strafbar und macht schadenersatzpflichtig

Unbefugte Verwendung ist strafbar und macht schadenersatzpflichtig

Ersatzteil-Liste
**Fw 190 D**

# Baugruppen-Übersicht

Baugr.-Kennzahl 37
Seite 1

## Landeklappe (Tr.)

| | D–9 | D–12 | D–13 | | | |
|---|---|---|---|---|---|---|
| 190.361 | | 190.361 | 190.361 | | | |
| R 11 | 190.361 | 190.361 | 190.361 | | | |
| | | | | | | |
| | | | | | | |
| | | | | | | |

Anmerkung:

Ersatzlösung ist Baugr.-Kennzahl 37a und 37b



Ausgabe: Oktober 1944 Focke-Wulf Flugzeugbau G. m. b. H. Bremen

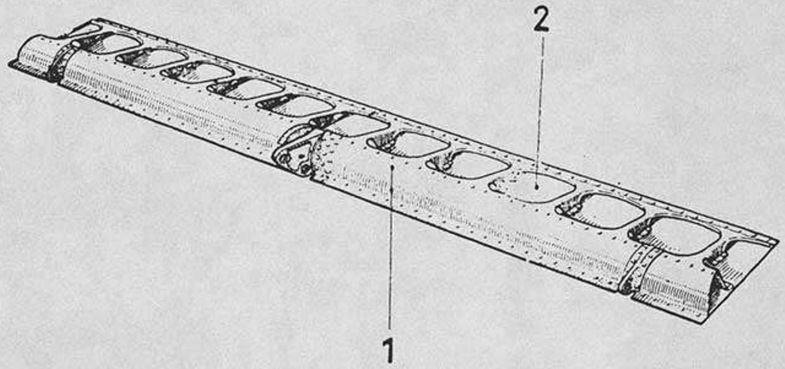


Unbefugte Verwendung ist strafbar und macht schadenersatzpflichtig



Ersatzteil-Liste
# Fw 190 D

## Untergruppen-Übersicht

Baugr.-Kennzahl **37**
Seite 2

| Gruppenbenennung | D-9 | D-12 | D-13 |
|---|---|---|---|
| **Obere Schale** | 190.361-01 | 190.361-01 | 190.361-01 |
| | R 11 190.361-01 | 190.361-01 | 190.361-01 |
| **1** | | | |
| **Untere Schale** | 190.361-02 | 190.361-02 | 190.361-02 |
| | R 11 190.361-02 | 190.361-02 | 190.361-02 |
| **2** | | | |

Unbefugte Verwendung ist strafbar und macht schadenersatzpflichtig

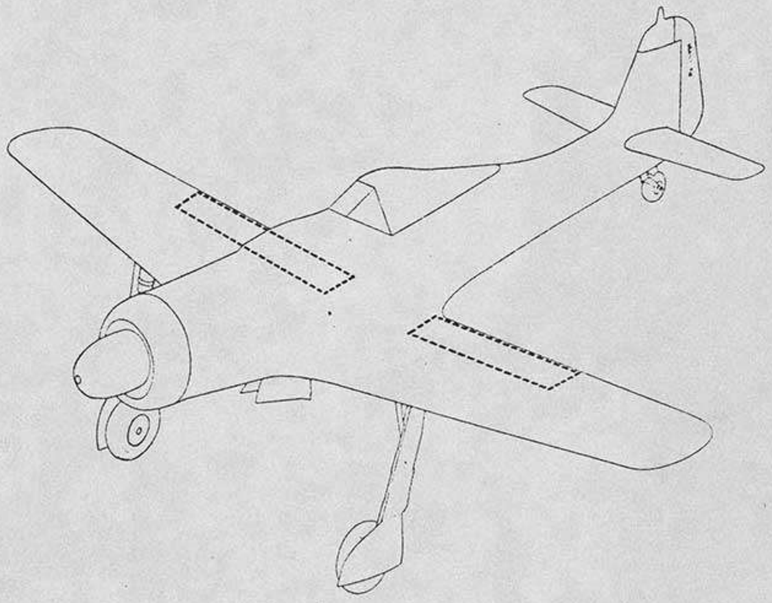

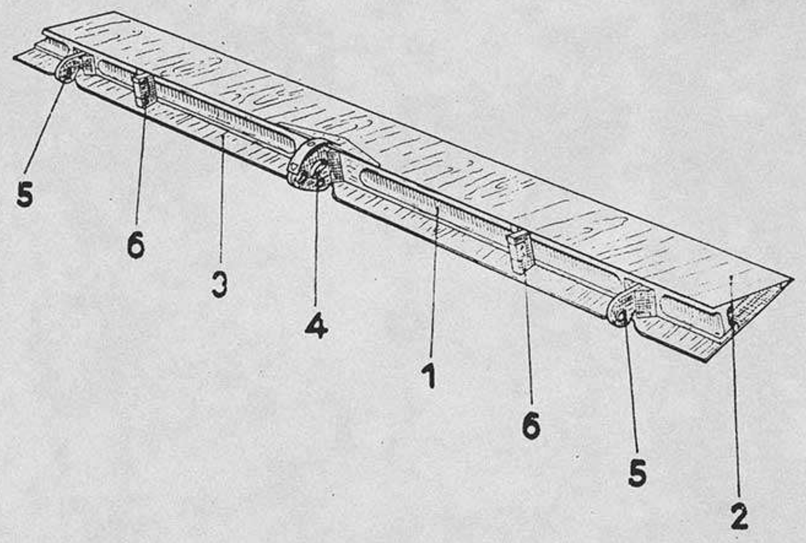


Unbefugte Verwendung ist strafbar und macht schadenersatzpflichtig





# Landeklappe (Tr.)

| | D–9 | D–12 | D–13 | | |
|---|---|---|---|---|---|
| 190.363 | | 190.363 | 190.363 | | |
| *R 11* | 190.363 | 190.363 | 190.363 | | |
| | | | | | |
| | | | | | |

Anmerkung:

Ersatz für Baugr.-Kennzahl 37

Unbefugte Verwendung ist strafbar und macht schadenersatzpflichtig

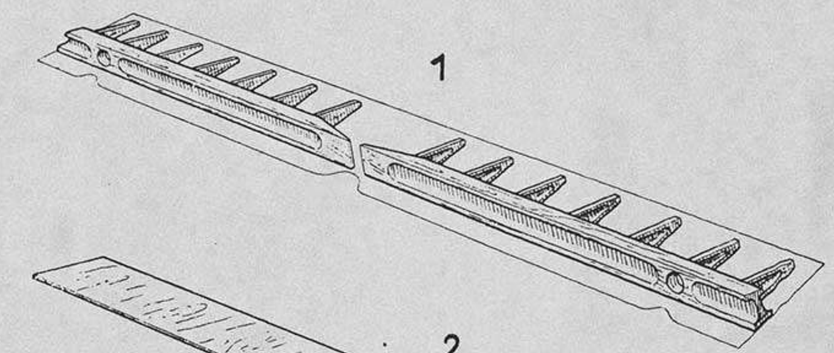


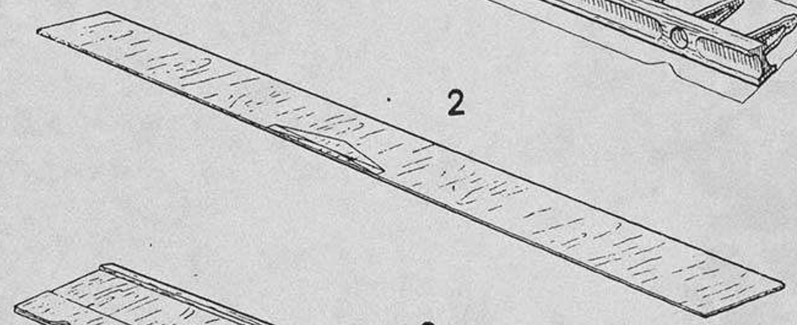


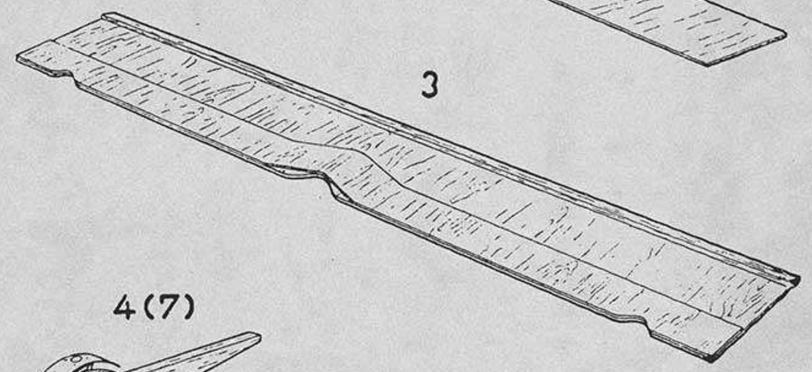


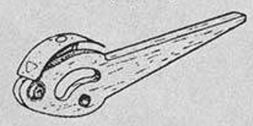

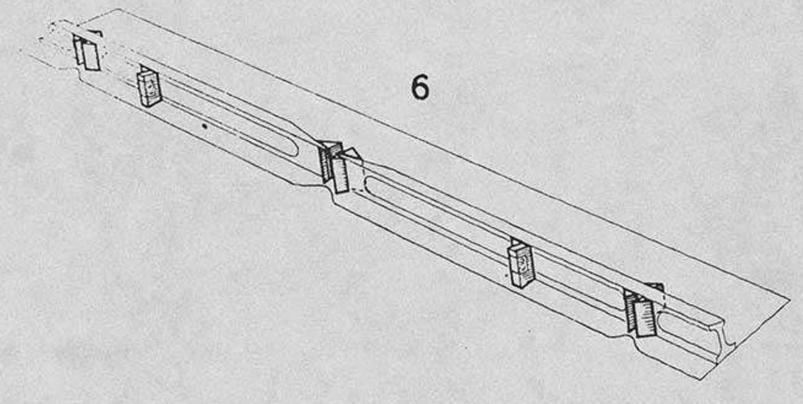


Unbefugte Verwendung ist strafbar und macht schadenersatzpflichtig

Unbefugte Verwendung ist strafbar und macht schadenersatzpflichtig

Ersatzteil-Liste
# Fw 190 D

## Untergruppen-Übersicht

Baugr.-Kennzahl **37a**
Seite 2

| Gruppenbenennung | D-9 | D-12 | D-13 |
|---|---|---|---|
| **Holm und Rippe** | 190.363-01 | 190.363-01 | 190.363-01 |
| | R 11 190.363-01 | 190.363-01 | 190.363-01 |
| **1** | | | |
| **Obere Beplankung** | 190.363-02 | 190.363-02 | 190.363-02 |
| | R 11 190.363-02 | 190.363-02 | 190.363-02 |
| **2** | | | |
| **Untere Beplankung** | 190.363-03 | 190.363-03 | 190.363-03 |
| | R 11 190.363-03 | 190.363-03 | 190.363-03 |
| **3** | | | |
| **Mittleres Lager** | 190.363-04 | 190.363-04 | 190.363-04 |
| | R 11 190.363-04 | 190.363-04 | 190.363-04 |
| **4** | | | |
| Ersatzlösung ist Orts-Nr. (7) | | | |
| **Äußeres Lager** | 190.363-05 | 190.363-05 | 190.363-05 |
| | R 11 190.363-05 | 190.363-05 | 190.363-05 |
| **5** | | | |
| **Einzelteile für Landeklappe** | 190.363-06 | 190.363-06 | 190.363-06 |
| | R 11 190.363-06 | 190.363-06 | 190.363-06 |
| **6** | | | |
| **Mittleres Lager** | 190.363-07 | 190.363-07 | 190.363-07 |
| | R 11 190.363-07 | 190.363-07 | 190.363-07 |
| **(7)** | | | |
| Ersatz für Orts-Nr. 4 | | | |



Ausgabe: Oktober 1944 Focke-Wulf Flugzeugbau G. m. b. H. Bremen

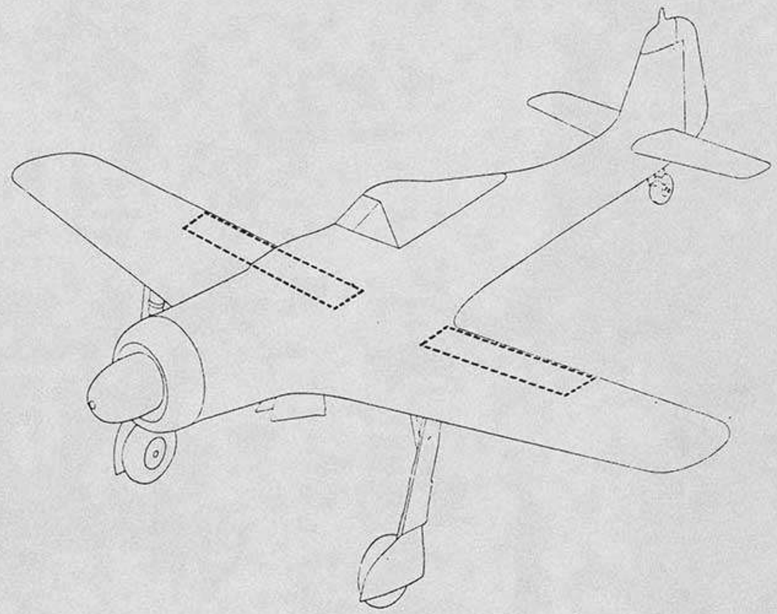

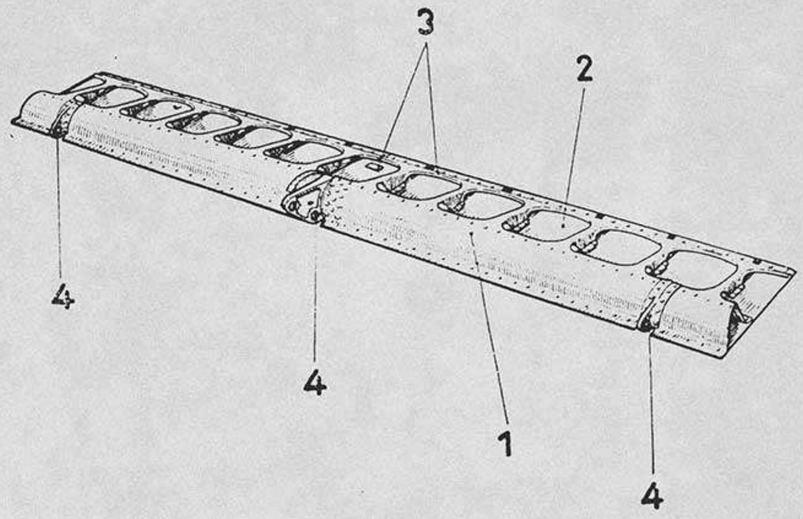




Unbefugte Verwendung ist strafbar und macht schadenersatzpflichtig



# Landeklappe (Tr.)

| | *D–9* | *D–12* | *D–13* | | | |
|---|---|---|---|---|---|---|
| 152.361 | | 152.361 | 152.361 | | | |
| *R 11* | 152.361 | 152.361 | 152.361 | | | |
| | | | | | | |
| | | | | | | |
| | | | | | | |

Anmerkung:

Ersatz für Baugr.-Kennzahl 37

Unbefugte Verwendung ist strafbar und macht schadenersatzpflichtig

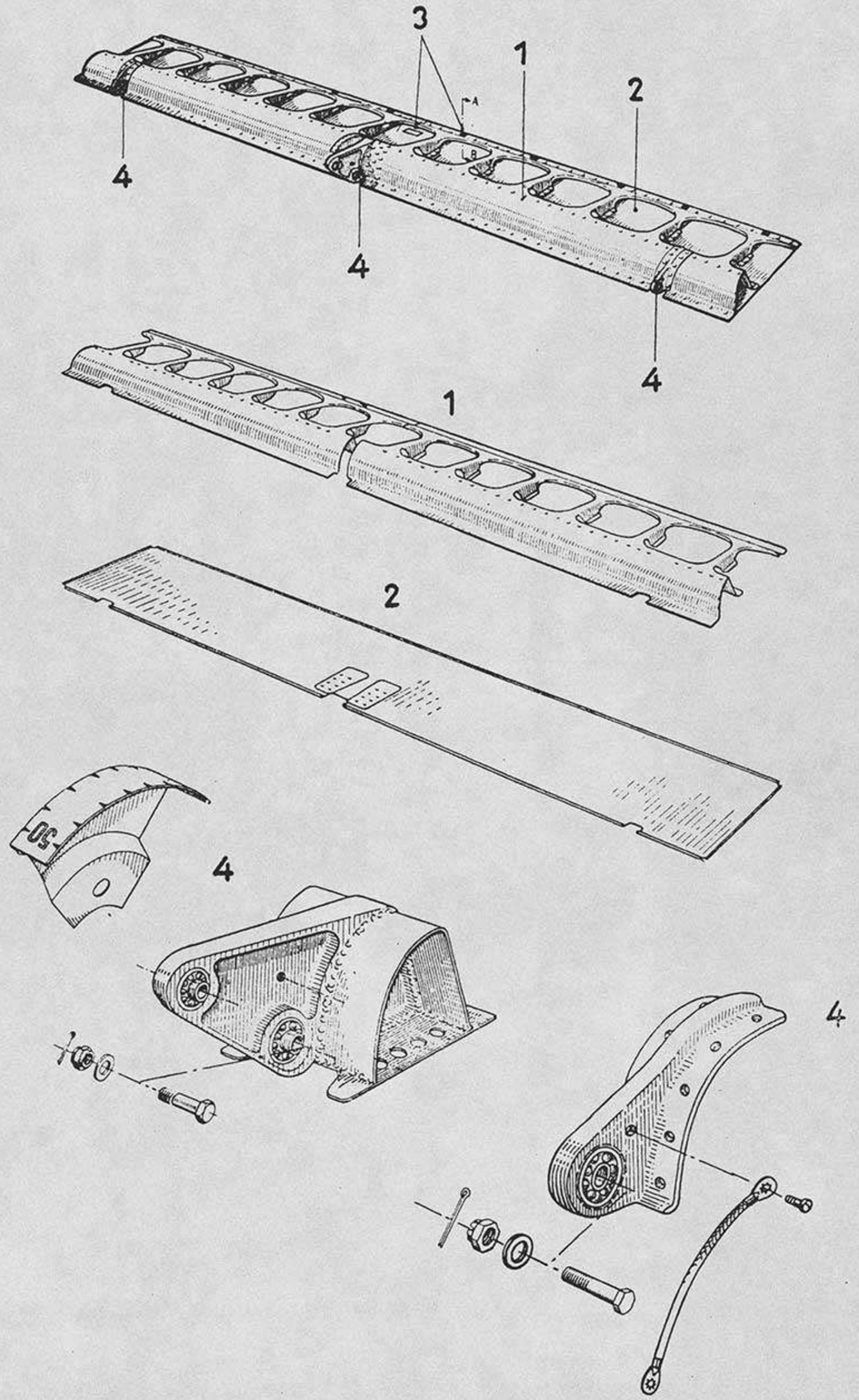


Unbefugte Verwendung ist strafbar und macht schadenersatzpflichtig



Unbefugte Verwendung ist strafbar und macht schadenersatzpflichtig

Ersatzteil-Liste
**Fw 190 D**

## Untergruppen-Übersicht



| Gruppenbenennung | D-9 | D-12 | D-13 |
|---|---|---|---|
| **Obere Schale** **1** | 152.361-01 | 152.361-01 | 152.361-01 |
| | R 11 152.361-01 | 152.361-01 | 152.361-01 |
| **Untere Schale** **2** | 190.361-02 | 190.361-02 | 190.361-02 |
| | R 11 190.361-02 | 190.361-02 | 190.361-02 |
| **Einzelteile für Landeklappe** **3** | 152.361-03 | 152.361-03 | 152.361-03 |
| | R 11 152.361-03 | 152.361-03 | 152.361-03 |
| **Trennstelle u. Anbauteile für Landeklappe am Flügel** **4** | 152.361-05 | 152.361-05 | 152.361-05 |
| | R 11 152.361-05 | 152.361-05 | 152.361-05 |

www. DEUTSCHE LUFTWAFFE .de
www. GERMAN LUFTWAFFE .com

Unbefugte Verwendung ist strafbar und macht schadenersatzpflichtig

# Einzelteile der Konstruktionsgruppe 3

Adlerhorst Hangar Design Group©

Ausgabe: Oktober 1944

Focke-Wulf Flugzeugbau G. m. b. H. Bremen

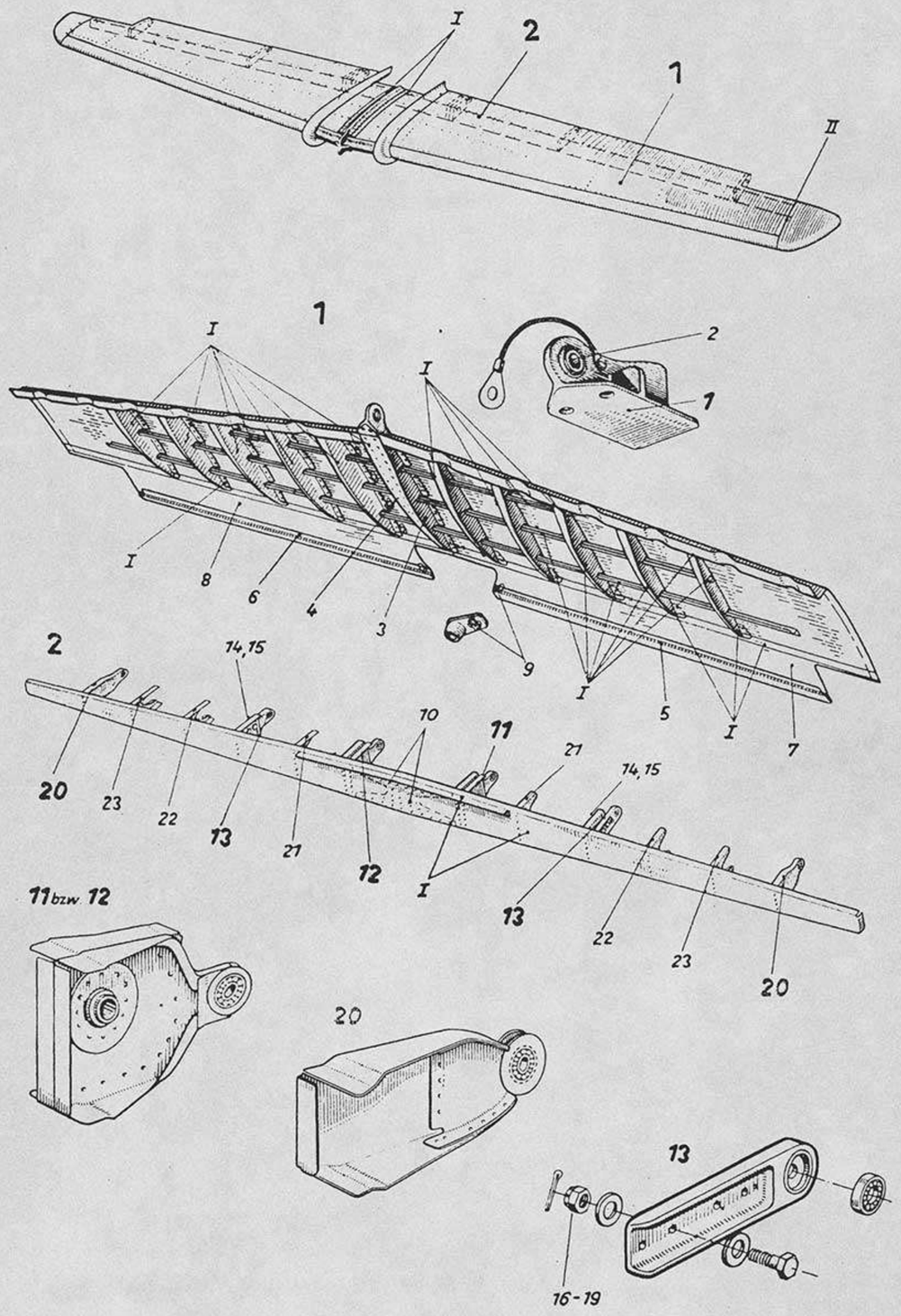


Unbefugte Verwendung ist strafbar und macht schadenersatzpflichtig

Unbefugte Verwendung ist strafbar und macht schadenersatzpflichtig

Ersatzteil-Liste **Fw 190 D** | Leitwerk **Höhenflosse** | Baugr.-Kennzahl **31a** | **152.300-01 bis 152.300-02**

| Werkstoff | Stück | Benennung | Ersatzteil-Nr. | | Untergruppen-Nr. | Orts-Nr. | Fertigung und Einbau | Bemerkung |
|---|---|---|---|---|---|---|---|---|
| | **1** | **Obere Schale** | **152.300–01** | | **1** | | **43** | |
| | | **einschl. Orts-Nr. 1–9 u. Orts-Nr. 8–20, 25–30 der Untergruppe 190.302–01** | | | | **I** | | |
| | | **u. Orts-Nr. 10 der Untergruppe 190.302–09** | | | | **II** | | |
| | **1** | **Lagerbeschlag** | **152.300–01 H 01** | | | **1** | **43** | |
| | | einschl. Orts-Nr. 2 | | | | | | |
| | 1 | Gelenklager | Gl 10 | DIN L 351 | | 2 | | |
| 31 | 1 | Rippe o. L. | 152.300–0103 | | | 3 | 43 | |
| 31 | 1 | Rippe o. R. | 152.300–0104 | | | 4 | 43 | |
| 31 | 1 | Randleiste | 152.300–0127 | | | 5 | 43 | |
| 31 | 1 | Randleiste | 152.300–0128 | | | 6 | 43 | |
| 31 | 1 | Beplankung | 152.300–0101 | | | 7 | 43 | |
| 31 | 1 | Beplankung | 152.300–0102 | | | 8 | 43 | |
| | 10 | Spielmutter | M 5 | FwN 14486.1 | | 9 | | |
| | **1** | **Holm mit Beschlägen** | **152.300–02** | | **2** | | **43** | |
| | | **einschl. Orts-Nr. 10–23 u. Orts-Nr. 1, 3 d. Untergr. 190.302–02** | | | | **I** | | |
| 31 | 2 | Lasche | 152.300–0202 | | | 10 | 43 | |
| | **1** | **Innerer Lagerbeschlag L** | **152.300–02 H 05** | | | **11** | **43** | |
| | **1** | **Innerer Lagerbeschlag R** | **152.300–02 H 07** | | | **12** | **43** | |
| | **2** | **Lagerbeschlag** | **152.300–02 H 03** | | | **13** | **43** | |
| 31 | 2 | Rippe | 152.300–0204 | | | 14 | 43 | |
| 31 | 2 | Verstärkung | 152.300–0207 | | | 15 | 43 | |
| 31 | 8 | Sechskantschraube | M 8×18 | LgN 14180 | | 16 | | |
| | 16 | Scheibe | 8 | LgN 14533.1 | | 17 | | |
| | 8 | Kronenmutter | M 8 | LgN 14488 | | 18 | | |
| | 8 | Splint | 2×18 | DIN 94 | | 19 | | |
| | **2** | **Äußerer Lagerbeschlag** | **152.300–02 H 09** | | | **20** | **43** | |
| 31 | 2 | Rippe | 152.300–0203 | | | 21 | 43 | |
| 31 | 2 | Rippe | 152.300–0205 | | | 22 | 43 | |
| 31 | 2 | Rippe | 152.300–0206 | | | 23 | 43 | |



Ausgabe: Oktober 1944 Focke-Wulf Flugzeugbau G. m. b. H. Bremen

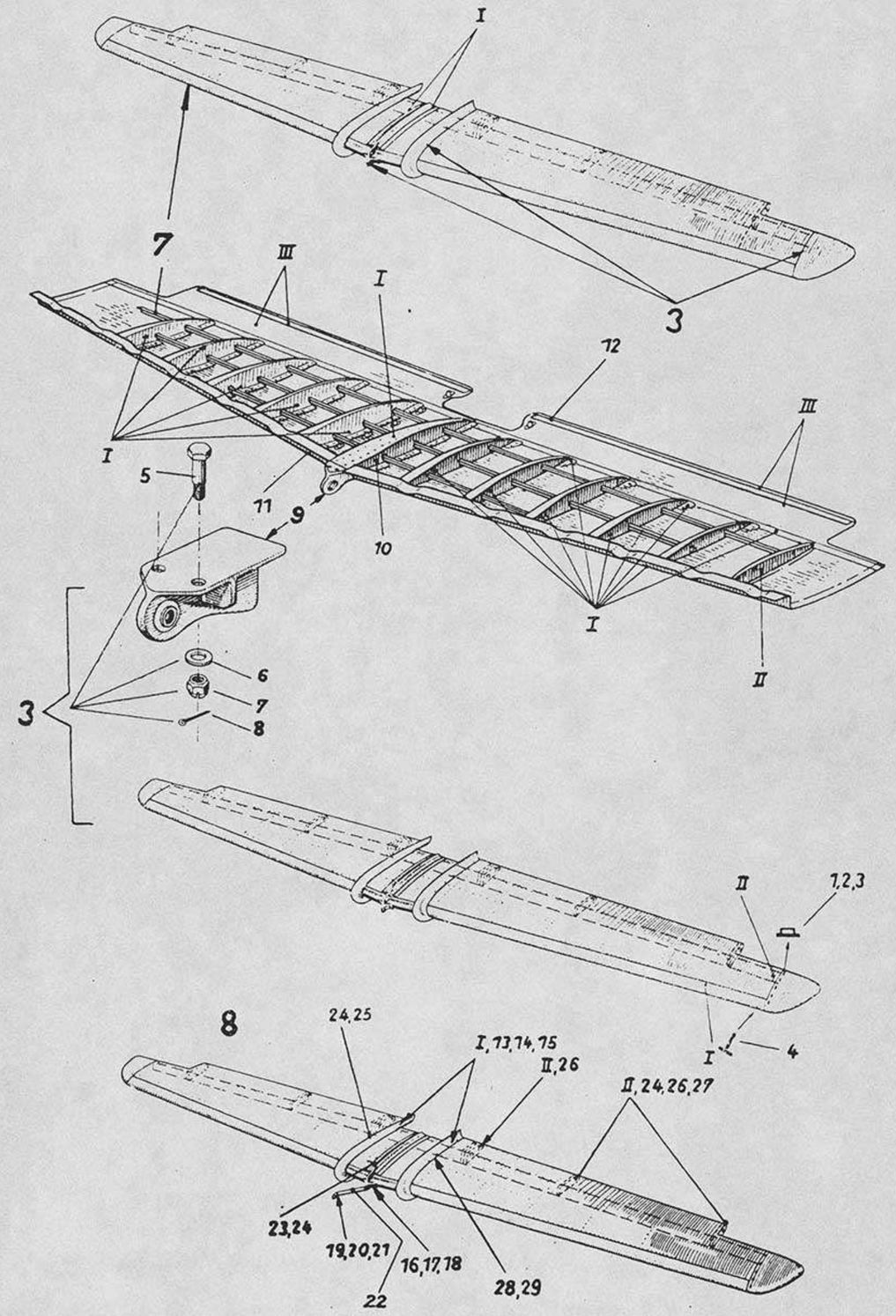


Unbefugte Verwendung ist strafbar und macht schadenersatzpflichtig

Unbefugte Verwendung ist strafbar und macht schadenersatzpflichtig

| Ersatzteil-Liste **Fw 190 D** | Leitwerk **Höhenflosse** | Baugr.-Kennzahl **31a** | **152.300-04** bis **152.300-09** |
|---|---|---|---|

| Werkstoff | Stück | Benennung | Ersatzteil-Nr. | Untergruppen-Nr. | Orts-Nr. | Fertigung und Einbau | Bemerkung |
|---|---|---|---|---|---|---|---|
| | 1 | **Einzelteile für Höhenflosse** ..... | **152.300–04** | 3 | | 43 | |
| | | **einschl. Orts-Nr. 1–8** | | | | | |
| | | **u. Orts-Nr. 24–25 d. Untergr. 190.302–03** | | | I | | |
| | | **u. Orts-Nr. 11 d. Untergr. 190.302–09** | | | II | | |
| | 20 | Spielmutter ..... | M 4 FwN 14486.1 | | 1 | | |
| | 20 | Senkscheibe ..... | 5,3 FwN 14509.8 | | 2 | | |
| | 20 | Senkschraube ..... | AM 4×14 DIN 9033 | | 3 | | |
| | 12 | Linsensenkschraube ..... | M 5×30 DIN 91 | | 4 | | |
| | 2 | Sechskantbolzen ..... | 8 25 LgN 14144.5 | | 5 | | |
| | 2 | Scheibe ..... | 8 LgN 14533.1 | | 6 | | |
| | 2 | Kronenmutter ..... | M 8 LgN 14488 | | 7 | | |
| | 2 | Splint ..... | 2×18 DIN 94 | | 8 | | |
| | 1 | **Untere Schale** ..... | **152.300–05** | 7 | | 43 | |
| | | **einschl. Orts-Nr. 9–12** | | | | | |
| | | **u. Orts-Nr. 7–20, 24–30 der Untergruppe 190.302–01** | | | I | | |
| | | **u. Orts-Nr. 10 d. Untergr. 190.302–09** | | | II | | |
| | | **u. Orts-Nr. 5–8 d. Untergr. 152.300–01** | | | III | | |
| | 1 | **Lagerbeschlag** ..... | **152.300-05 H 01** | | 9 | 43 | |
| 31 | 1 | Rippe o. L ..... | 152.300–0503 | | 10 | 43 | |
| 31 | 1 | Rippe o. R ..... | 152.300–0504 | | 11 | 43 | |
| | 10 | Spielmutter ..... | M 5 FwN 14486.1 | | 12 | | |
| | 1 | **Trennstelle u. Anbauteile f. Rumpfheck, Höhenflosse u. Höhenruder** ..... | **152.300–09** | 8 | | 42 | |
| | | **einschl. Orts-Nr. 13–29** | | | | | |
| | | **u. Orts-Nr. 6, 11 d. Untergr. 190.321-12** | | | I | | |
| | | **u. Orts-Nr. 9 d. Untergr. 190.313-01** | | | II | | |
| | 2 | Scheibe ..... | 14 LgN 14533.1 | | 13 | | |
| | 2 | Kronenmutter ..... | M 14×1,5 LgN 14488 | | 14 | | |
| | 2 | Splint ..... | 2×35 DIN 94 | | 15 | | |
| | 1 | Sechskantbolzen ..... | 10×26 DIN 9346 | | 16 | | |
| | 1 | Scheibe ..... | 10,5 DIN 125 | | 17 | | |
| | 1 | Sechskantmutter ..... | M 8 AGGN 14487.2 | | 18 | | |
| | 1 | Bolzen ..... | 5×18 LgN 15229 | | 19 | | |
| | 1 | Scheibe ..... | 5 LgN 14883.1 | | 20 | | |
| | 1 | Splint ..... | 1,5×10 DIN 94 | | 21 | | |
| 31 | 1 | Stoßstange ..... | 152.300–0923 | | 22 | | |
| | 1 | Elt. Brücke ..... | 150 LgN 26165 | | 23 | | |
| | 12 | Linsenschraube ..... | M 4×5 DIN 85 | | 24 | | |
| | 7 | Elt. Brücke ..... | 80 LgN 26165 | | 25 | | |
| | 6 | Scheibe ..... | 8 LgN 14533.1 | | 26 | | |
| | 4 | Elt. Brücke ..... | 100 LgN 26165 | | 27 | | |
| | 20 | Senkscheibe ..... | 5,3 FwN 14509.8 | | 28 | | |
| | 20 | Senkschraube ..... | AM 5×16 DIN 9033 | | 29 | | |



Ausgabe: Oktober 1944 Focke-Wulf Flugzeugbau G. m. b. H. Bremen

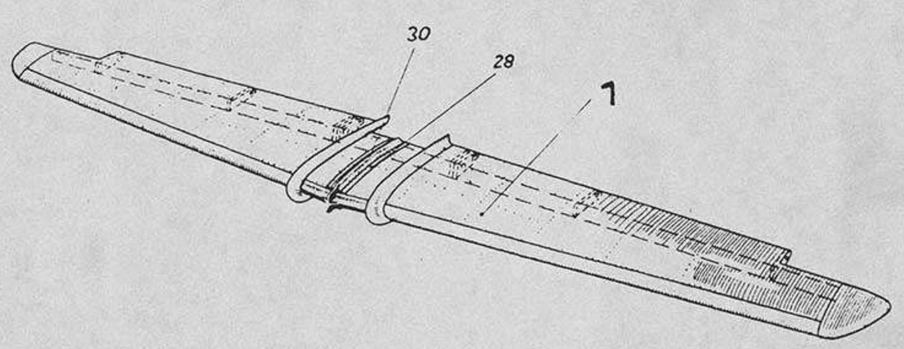


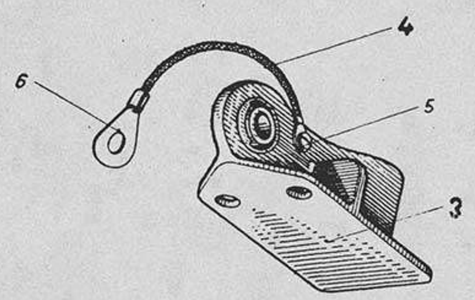


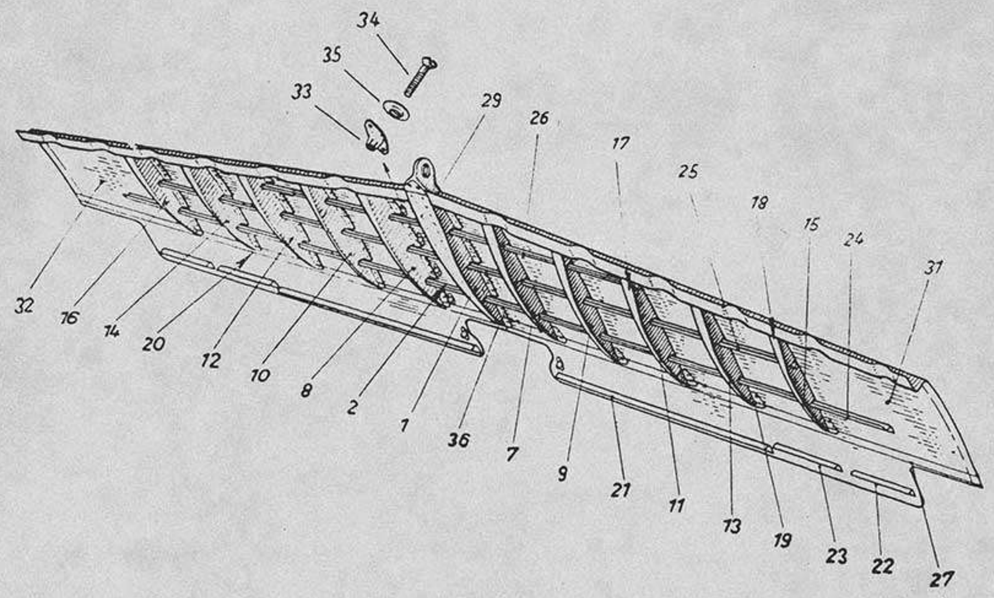


Unbefugte Verwendung ist strafbar und macht schadenersatzpflichtig

Unbefugte Verwendung ist strafbar und macht schadenersatzpflichtig

| Ersatzteil-Liste **Fw 190 D** | Leitwerk **Höhenflosse** | Baugr.-Kennzahl **31** | **190.302-01** |
|---|---|---|---|

| Werkstoff | Stück | Benennung | Ersatzteil-Nr. | Untergruppen-Nr. | Orts-Nr. | Fertigung und Einbau | Bemerkung |
|---|---|---|---|---|---|---|---|
| | **1** | **Obere Schale** ..... | **190.302–01** | **1** | | **43** | |
| | | **einschl. Orts-Nr. 1–36** ..... | | | | | |
| 31 | 1 | Rippe o. L ..... | 190.302–0103 | | 1 | 43 | |
| 31 | 1 | Rippe o. R ..... | 190.302–0104 | | 2 | 43 | |
| | **1** | **Lagerbeschlag mit Gelenklager** ..... | **190.302–01 U 30** | | **3** | **43** | |
| | **1** | **FT-Überbrückung** ..... | **190.302–01 H 02** | | **4** | **11** | |
| | | einschl. Orts-Nr. 5, 6 | | | | | |
| | 1 | Linsenschraube ..... | M 4×8 DIN 85 | | 5 | | |
| | 1 | Kabelschuh ..... | A 10×3,6 VDF 6211 | | 6 | | |
| 31 | 1 | Rippe 1 L ..... | 190.302–01105 | | 7 | 43 | |
| 31 | 1 | Rippe 1 R ..... | 190.302–01106 | | 8 | 43 | |
| 31 | 1 | Rippe 2 L ..... | 190.302–01107 | | 9 | 43 | |
| 31 | 1 | Rippe 2 R ..... | 190.302–01108 | | 10 | 43 | |
| 31 | 1 | Rippe 3 L ..... | 190.302–01109 | | 11 | 43 | |
| 31 | 1 | Rippe 3 R ..... | 190.302–01110 | | 12 | 43 | |
| 31 | 1 | Rippe 4 L ..... | 190.302–01111 | | 13 | 43 | |
| 31 | 1 | Rippe 4 R ..... | 190.302–01112 | | 14 | 43 | |
| 31 | 1 | Rippe 5 L ..... | 190.302–01113 | | 15 | 43 | |
| 31 | 1 | Rippe 5 R ..... | 190.302–01114 | | 16 | 43 | |
| 31 | 6 | Winkel ..... | 190.302–01115 | | 17 | 43 | |
| 31 | 4 | Winkel ..... | 190.302–01116 | | 18 | 23 | |
| 31 | 5 | Winkel ..... | 190.302–01117 | | 19 | 23 | |
| 31 | 5 | Winkel ..... | 190.302–01118 | | 20 | 23 | |
| 31 | 2 | Randwinkel ..... | 190.302–0120 | | 21 | 22 | |
| 31 | 2 | Randwinkel ..... | 190.302–0126 | | 22 | 22 | |
| 31 | 2 | Randwinkel ..... | 190.302–0127 | | 23 | 22 | |
| 31 | 1 | L-Profil (hinten) ..... | 190.302–0189 | | 24 | 43 | |
| 31 | 1 | L-Profil (Mitte) ..... | 190.302–0190 | | 25 | 43 | |
| 31 | 1 | L-Profil (vorn) ..... | 190.302–0191 | | 26 | 43 | |
| 31 | 1 | Lasche ..... | 190.302–0121 | | 27 | 23 | |
| 31 | 1 | Lasche ..... | 190.302–0122 | | 28 | 23 | |
| 31 | 1 | Lasche ..... | 190.302–0123 | | 29 | 23 | |
| 31 | 1 | Reiter ..... | 190.302–0124 | | 30 | 43 | |
| 31 | 1 | Beplankung ..... | 190.302–0175 | | 31 | 43 | |
| 31 | 1 | Beplankung ..... | 190.302–0176 | | 32 | 43 | |
| | 10 | Senknietmutter ..... | M 5 LgN 14479 | | 33 | | |
| | 10 | Senkschraube ..... | M 5×20 DIN 63 | | 34 | | |
| | 10 | Senkscheibe ..... | 5,3 FwN 14509.8 | | 35 | | |
| 31 | 4 | Füllstück ..... | 190.302–0140 | | 36 | 11 | |



Ausgabe: Oktober 1944 Focke-Wulf Flugzeugbau G. m. b. H. Bremen

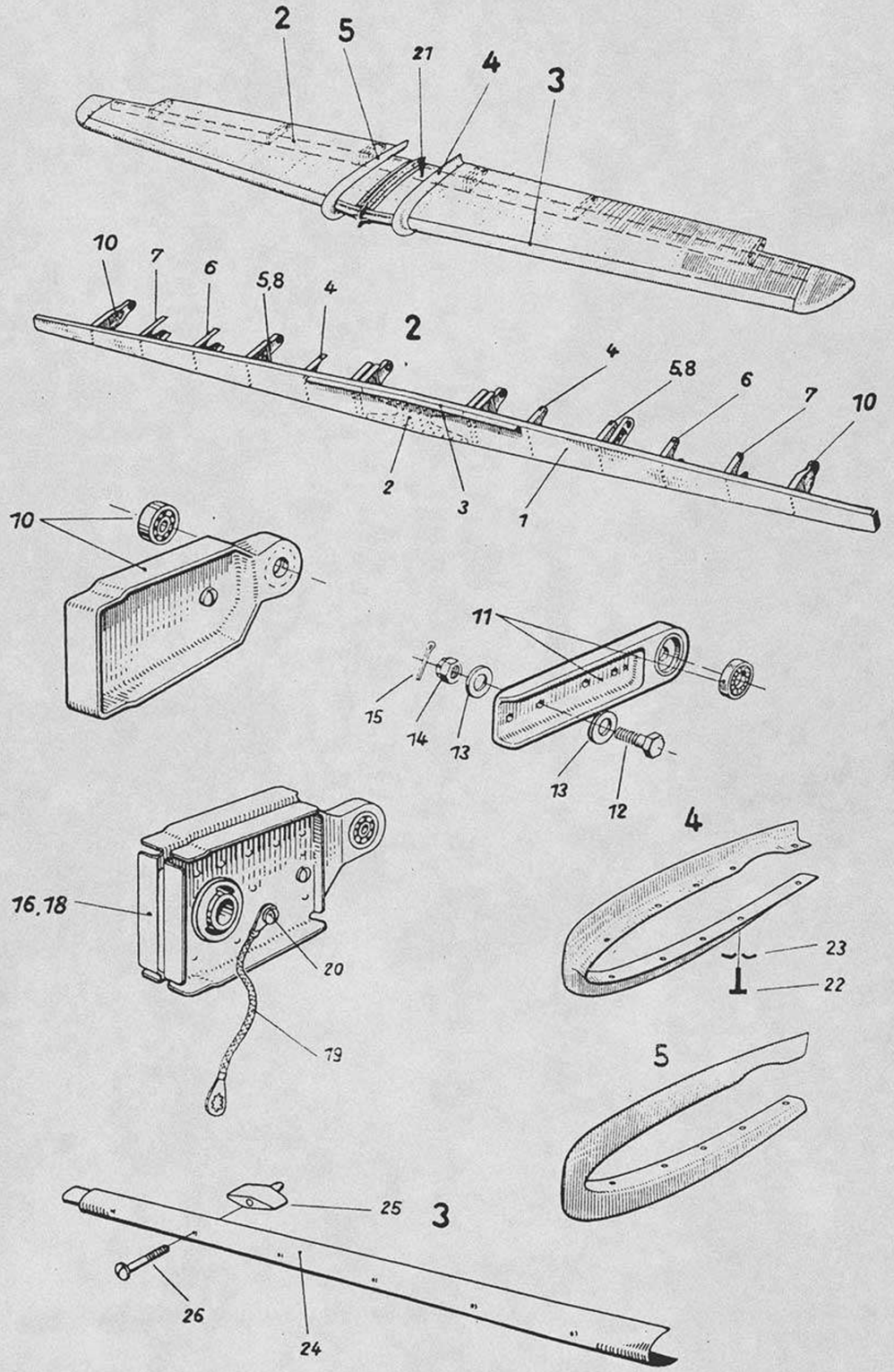


Unbefugte Verwendung ist strafbar und macht schadenersatzpflichtig

Unbefugte Verwendung ist strafbar und macht schadenersatzpflichtig

| Ersatzteil-Liste **Fw 190 D** | Leitwerk **Höhenflosse** | Baugr.-Kennzahl **31** | **190.302-02** bis **190.302-06** |
|---|---|---|---|

| Werkstoff | Stück | Benennung | Ersatzteil-Nr. | | Untergruppen-Nr. | Orts-Nr. | Fertigung und Einbau | Bemerkung |
|---|---|---|---|---|---|---|---|---|
| | **1** | **Holm mit Beschlägen** ..... **einschl. Orts-Nr. 1–23** | **190.302–02** | | **2** | | **43** | |
| 31 | 2 | Holm ..... | 190.302-0201 | | | 1 | 43 | |
| 31 | 1 | Lasche ..... | 190.302-0202 | | | 2 | 43 | |
| 31 | 1 | Verstärkungswinkel ..... | 190.302-0213 | | | 3 | 33 | |
| 31 | 2 | Rippe ..... | 190.302-0203 | | | 4 | 42 | |
| 31 | 2 | Rippe ..... | 190.302-0204 | | | 5 | 43 | |
| 31 | 2 | Rippe ..... | 190.302-0205 | | | 6 | 42 | |
| 31 | 2 | Rippe ..... | 190.302-0206 | | | 7 | 42 | |
| 31 | 2 | Verstärkung ..... | 190.302-0224 | | | 8 | 32 | |
| | 2 | **Lagerbeschlag mit Kugellager** ..... | **190.302-02 U 02** | | | **10** | **43** | |
| | 2 | **Lagerbeschlag mit Kugellager** ..... | **190.302-02 U 01** | | | **11** | **43** | |
| | 8 | Sechskantschraube ..... | M 8×18 | LgN 14180 | | 12 | | |
| | 16 | Scheibe ..... | 8 | LgN 14533.1 | | 13 | | |
| | 8 | Kronenmutter ..... | M 8 | LgN 14488 | | 14 | | |
| | 8 | Splint ..... | 2×18 | DIN 94 | | 15 | | |
| | **1** | **Lagerbeschlag mit Kugel- und Gelenklager** | **190.302-02 U 03** | | | **16** | **43** | |
| | **1** | **Lagerbeschlag mit Kugel- und Gelenklager** | **190.302-02 U 04** | | | **18** | **43** | |
| | 1 | FT-Überbrückung ..... | 4,3×100 | FwN 89476.2 | | 19 | | |
| | 8 | Linsenschraube ..... | M 4×10 | DIN 85 | | 20 | | |
| | 20 | Senkannietmutter ..... | M 4 | LgN 14479 | | 21 | | |
| | 20 | Senkschraube ..... | M 4×18 | DIN 63 | | 22 | | |
| | 20 | Senkscheibe ..... | 4,3 | FwN 14509.8 | | 23 | | |
| | **1** | **Flossennase** ..... **einschl. Orts-Nr. 24–26** | **190.302–03** | | **3** | | **42** | |
| 31 | 1 | Nasenblech ..... | 190.302-0301 | | | 24 | 41 | Tr |
| 1 | 6 | Gewindestück ..... | 190.302-0302 | | | 25 | 42 | |
| | 6 | Linsenschraube ..... | M 5×35 | DIN 91 | | 26 | | |
| | **1** | **Verkleidung L** ..... | **190.302–05** | | **4** | | **41** | Tr |
| | **1** | **Verkleidung R** ..... | **190.302–06** | | **5** | | **41** | Tr |



Ausgabe: Oktober 1944 Focke-Wulf Flugzeugbau G. m. b. H. Bremen

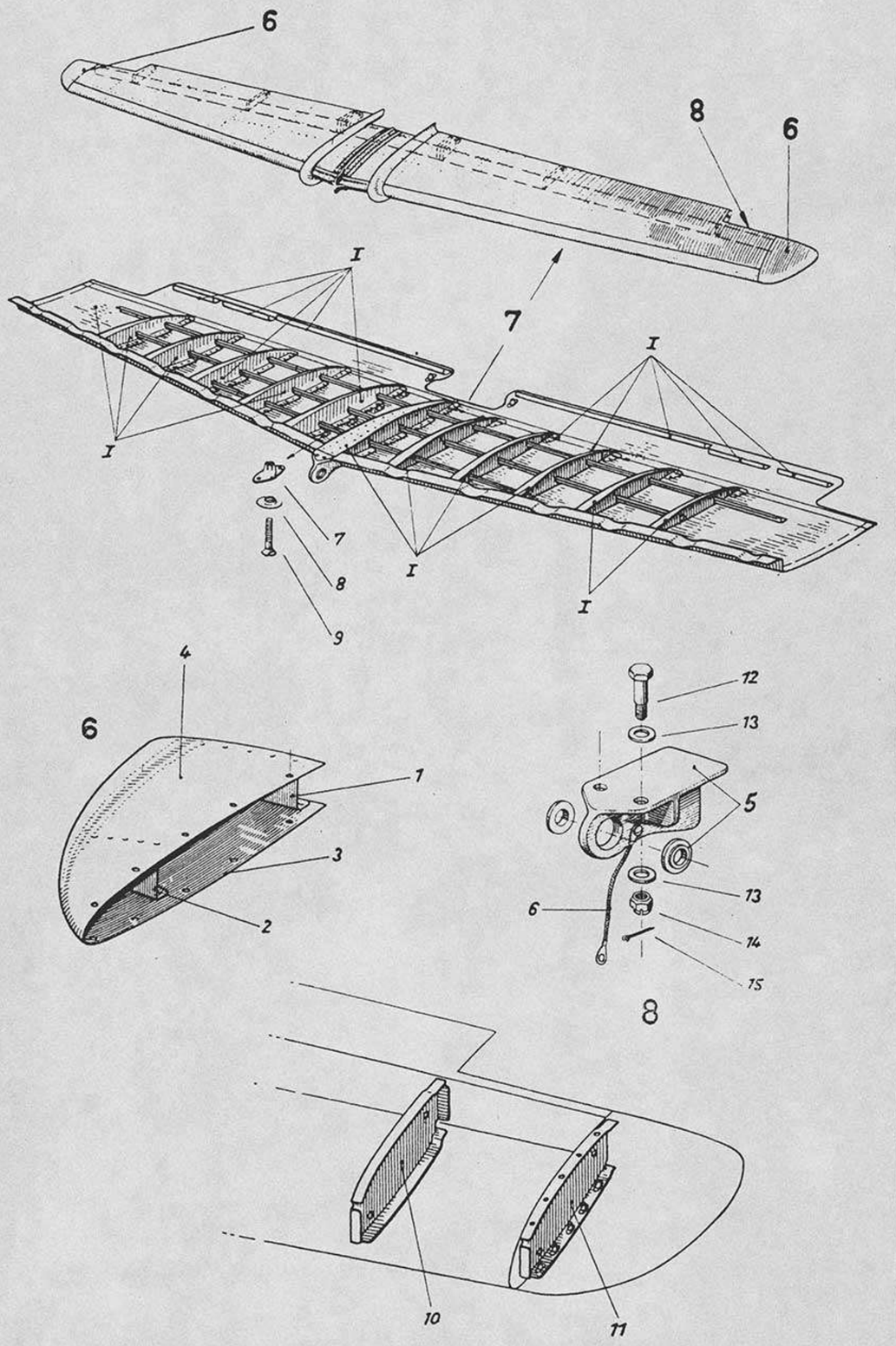


Unbefugte Verwendung ist strafbar und macht schadenersatzpflichtig



| Ersatzteil-Liste **Fw 190 D** | Leitwerk **Höhenflosse** | Baugr.-Kennzahl **31** | **190.302-07 bis 190.302-09** |
|---|---|---|---|

| Werkstoff | Stück | Benennung | Ersatzteil-Nr. | | Untergruppen-Nr. | Orts-Nr. | Fertigung und Einbau | Bemerkung |
|---|---|---|---|---|---|---|---|---|
| | **2** | **Randkappe** ..... **einschl. Orts-Nr. 1–4** | **190.302–07** | | **6** | | **41** | Tr |
| 31 | 1 | Rippe a ..... | 190.302–0703 | | | 1 | 43 | |
| 31 | 1 | Rippe c ..... | 190.302–0704 | | | 2 | 43 | |
| 33 | 1 | Kappenblech ..... | 190.302–0701 | | | 3 | 32 | |
| 33 | 1 | Kappenblech ..... | 190.302–0702 | | | 4 | 32 | |
| | 1 | **Untere Schale** ..... **einschl. Orts-Nr. 5–9 u. Orts-Nr. 1, 2, 7–32 der Untergruppe 190.302–01** | **190.302–08** | | 7 | I | 43 | |
| | 1 | **Lagerbeschlag mit Buchse** ..... | **190.302–08 U 92** | | | 5 | 43 | |
| | 1 | FT-Überbrückung ..... | 4,3 × 100 | FwN 89476.2 | | 6 | | |
| | 10 | Senkannietmutter ..... | M 5 | LgN 14479 | | 7 | | |
| | 10 | Senkscheibe ..... | 5,3 | FwN 14509.8 | | 8 | | |
| | 10 | Senkschraube ..... | M 5 × 20 | DIN 63 | | 9 | | |
| | 1 | **Verbindungsteile** ..... **einschl. Orts-Nr. 10–15** | **190.302–09** | | **8** | | | |
| 31 | 2 | Rippe 6 ..... | 190.302–0901 | | | 10 | 42 | |
| 31 | 2 | Rippe 7 ..... | 190.302–0902 | | | 11 | 42 | |
| | 2 | Sechskantbolzen ..... | 8 × 23 | LgN 14144.5 | | 12 | | |
| | 4 | Scheibe ..... | 8 | LgN 14533.1 | | 13 | | |
| | 2 | Kronenmutter ..... | M 8 | LgN 14488 | | 14 | | |
| | 2 | Splint ..... | 2 × 18 | DIN 94 | | 15 | | |

Unbefugte Verwendung ist strafbar und macht schadenersatzpflichtig

Baugr.-Kennzahl **32**

190.313–01 bis 190.313–04

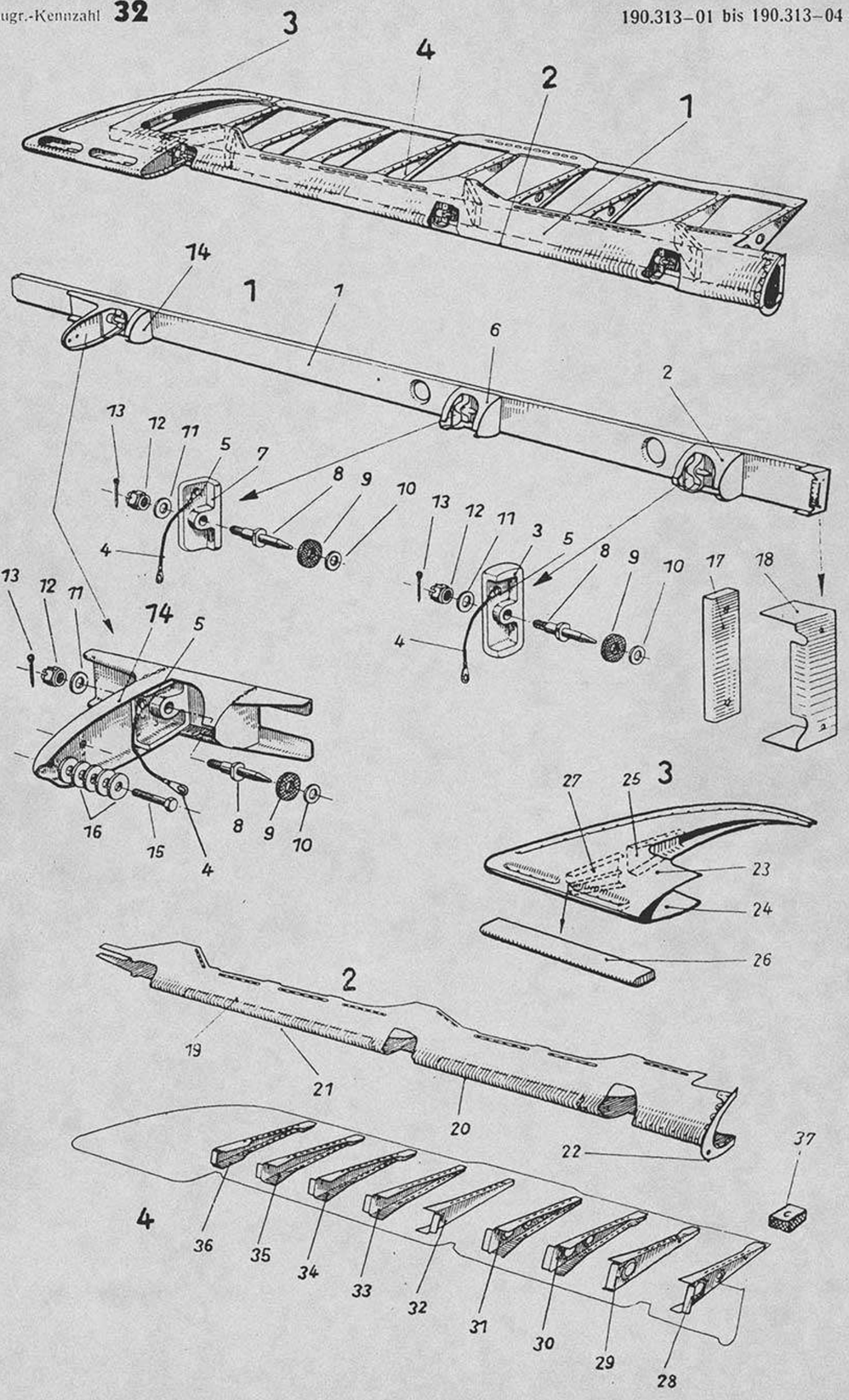


Unbefugte Verwendung ist strafbar und macht schadenersatzpflichtig

Unbefugte Verwendung ist strafbar und macht schadenersatzpflichtig

Ersatzteil-Liste **Fw 190 D**

Leitwerk

# Höhenruder

Baugr.-Kennzahl **32**

**190.313-01 bis 190.313-04**

| Werkstoff | Stück | Benennung | Ersatzteil-Nr. | | Untergruppen-Nr. | Orts-Nr. | Fertigung und Einbau | Bemerkung |
|---|---|---|---|---|---|---|---|---|
| | **1** | **Holm mit Beschlägen** ..... einschl. Orts-Nr. 1–18 | | **190.313–01** | **1** | | **43** | |
| 31 | 1 | Holm | | 190.313–0101 | | 1 | 43 | |
| 1 | 1 | Lagerkasten | | 190.313–0102 | | 2 | 43 | |
| 1 | 1 | Lagerbeschlag | | 190.312–0110 | | 3 | 43 | |
| | 3 | FT-Überbrückung | 4,3 × 100 | FwN 89476.2 | | 4 | | |
| | 3 | Linsenschraube | M 4 × 6 | DIN 85 | | 5 | | |
| | 1 | Lagerkasten | | 190.313–0103 | | 6 | 43 | |
| | 1 | Lagerbeschlag | | 190.312–0111 | | 7 | 43 | |
| | 3 | Lagerbolzen | | 190.312–0109 | | 8 | 43 | |
| | 3 | Scheibe | | 190.313–0115 | | 9 | 11 | |
| | 3 | Scheibe | 8 | LgN 14533.1 | | 10 | | |
| | 3 | Scheibe | 10 | LgN 14533.1 | | 11 | | |
| | 3 | Kronenmutter | M 10 | LgN 14488 | | 12 | | |
| | 3 | Splint | 2 × 20 | DIN 94 | | 13 | | |
| | **1** | **Lagerkasten** ..... einschl. Orts-Nr. 15, 16 | | **190.313–01 H 01** | | **14** | **43** | |
| | 2 | Sechskantschraube | M 5 × 32 | LgN 14179 | | 15 | | |
| | 10 | Scheibe | A 8 | DIN 9021 | | 16 | | |
| 31 | 1 | Lasche | | 190.313–0109 | | 17 | 23 | |
| 1 | 1 | Brücke | | 190.312–0108 | | 18 | 33 | |
| | **1** | **Rudernase** ..... einschl. Orts-Nr. 19–22 | | **190.313–02** | **2** | | **43** | |
| 31 | 1 | Nasenblech | | 190.313–0201 | | 19 | 43 | |
| 1 | 1 | Ausgleichgewicht | | 190.313–0202 | | 20 | 23 | |
| 1 | 1 | Ausgleichgewicht | | 190.313–0203 | | 21 | 23 | |
| | **1** | **Anschlußflansch** | | **190.312–02 H 01** | | **22** | **43** | |
| | **1** | **Ruderhorn** ..... einschl. Orts-Nr. 23–27 | | **190.313–03** | **3** | | **43** | |
| 31 | 1 | Randkappenblech | | 190.313–0301 | | 23 | 43 | |
| 31 | 1 | Randkappenblech | | 190.313–0302 | | 24 | 43 | |
| 31 | 1 | Rippe | | 190.313–0303 | | 25 | 23 | |
| 31 | 1 | Ausgleichgewicht | | 190.313–0304 | | 26 | 23 | |
| 31 | 2 | Rippe | | 190.313–0305 | | 27 | 43 | |
| | **1** | **Rippen** ..... einschl. Orts-Nr. 28–37 | | **190.313–04** | **4** | | **43** | |
| 31 | 1 | Rippe | | 190.313–0401 | | 28 | 43 | |
| 31 | 1 | Rippe | | 190.313–0402 | | 29 | 43 | |
| 31 | 1 | Rippe | | 190.313–0403 | | 30 | 43 | |
| 31 | 1 | Rippe | | 190.313–0405 | | 32 | 43 | |
| 31 | 1 | Rippe | | 190.313–0406 | | 33 | 43 | |
| 31 | 1 | Rippe | | 190.313–0407 | | 34 | 43 | |
| 31 | 1 | Rippe | | 190.313–0408 | | 35 | 43 | |
| 31 | 1 | Rippe | | 190.313–0409 | | 36 | 43 | |
| 31 | 6 | Füllklotz | | 190.344–0607 | | 37 | 22 | |



Ausgabe: Oktober 1944 Focke-Wulf Flugzeugbau G. m. b. H. Bremen

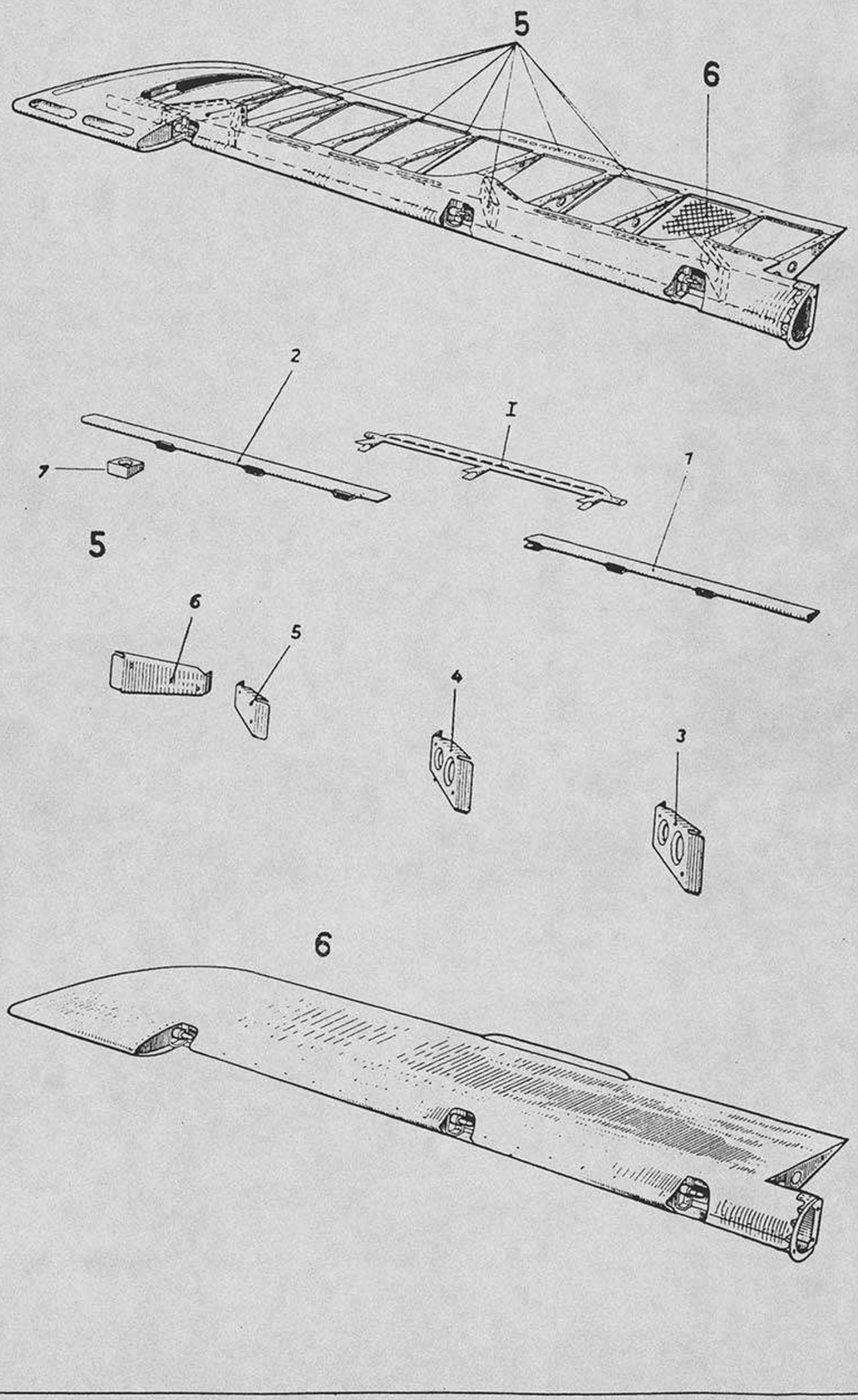


Unbefugte Verwendung ist strafbar und macht schadenersatzpflichtig

Unbefugte Verwendung ist strafbar und macht schadenersatzpflichtig

Ersatzteil-Liste **Fw 190 D** | Leitwerk **Höhenruder** | Baugr.-Kennzahl **32** | **190.313-05 bis 190.313-06**

| Werkstoff | Stück | Benennung | Ersatzteil-Nr. | Untergruppen-Nr. | Orts-Nr. | Fertigung und Einbau | Bemerkung |
|---|---|---|---|---|---|---|---|
| | **1** | **Randleiste und Versteifungen** ..... | **190.313–05** | **5** | | **43** | |
| | | **einschl. Orts-Nr. 1–7** | | | | | |
| | | **u. Orts-Nr. 27 der Untergr. 190.315–04** | | | **1** | | |
| 31 | 1 | Randleiste ..... | 190.313–0501 | | 1 | 43 | |
| 31 | 1 | Randleiste ..... | 190.313–0502 | | 2 | 43 | |
| 31 | 1 | Versteifungsblech ..... | 190.313–0503 | | 3 | 43 | |
| 31 | 1 | Versteifungsblech ..... | 190.313–0504 | | 4 | 43 | |
| 31 | 1 | Versteifungsblech ..... | 190.313–0505 | | 5 | 43 | |
| 31 | 1 | Versteifungsblech ..... | 190.313–0506 | | 6 | 43 | |
| 31 | 2 | Füllklotz ..... | 190.332–0433 | | 7 | 43 | |
| | **1** | **Bespannung** ..... | **190.313–06** | **6** | | **22** | |



Ausgabe: Oktober 1944 Focke-Wulf Flugzeugbau G. m. b. H. Bremen

Baugr.-Kennzahl **32 a** 190.315–01 bis 190.315–05

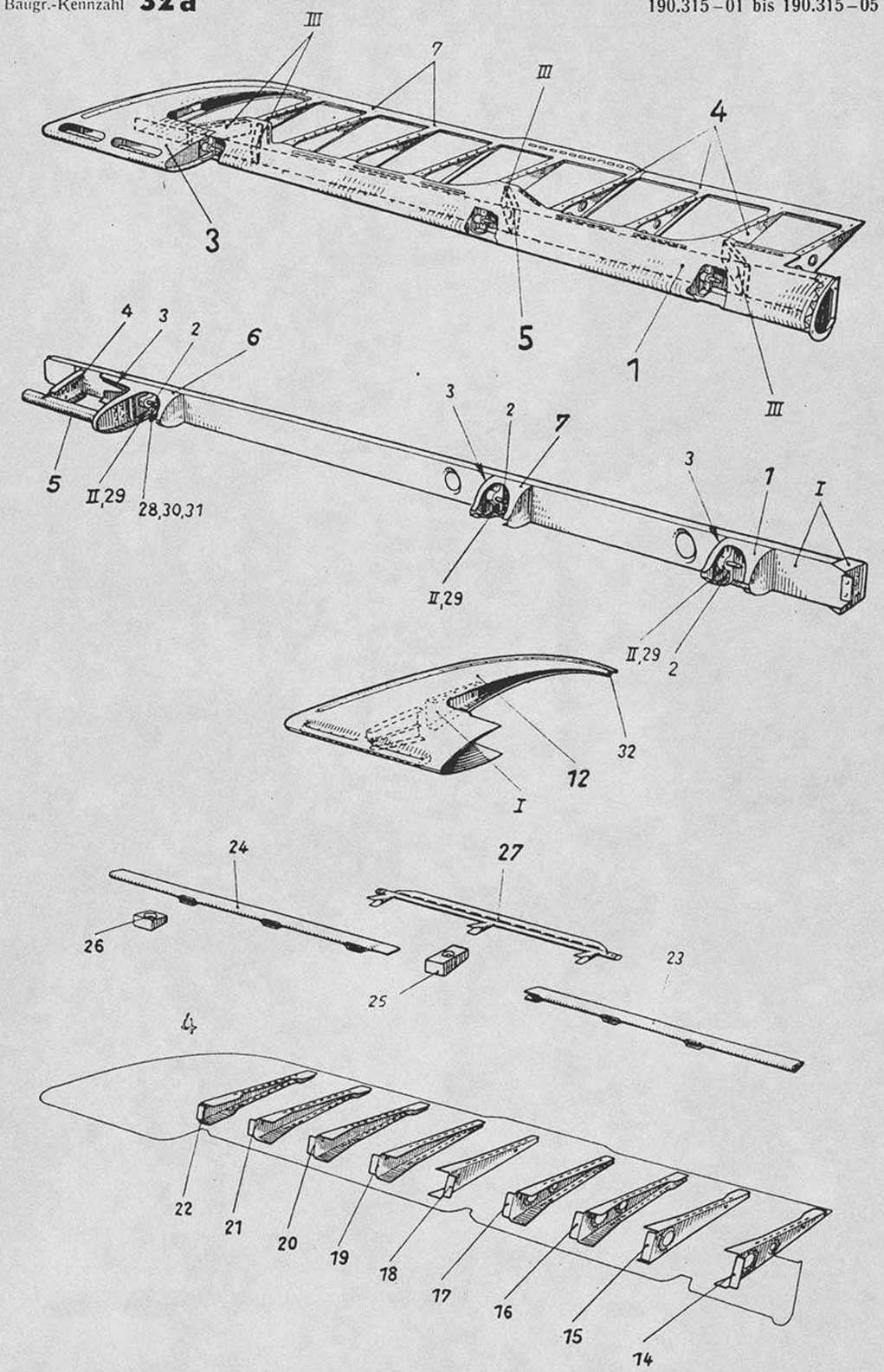


Unbefugte Verwendung ist strafbar und macht schadenersatzpflichtig

Unbefugte Verwendung ist strafbar und macht schadenersatzpflichtig

Ersatzteil-Liste **Fw 190 D** | Leitwerk **Höhenruder** | Baugr.-Kennzahl **32 a** | **190.315-01 bis 190.315-05**

| Werkstoff | Stück | Benennung | Ersatzteil-Nr. | Untergruppen-Nr. | Orts-Nr. | Fertigung und Einbau | Bemerkung |
|---|---|---|---|---|---|---|---|
| | 1 | **Holm mit Beschlägen** ..... **einschl. Orts-Nr. 1–7 u. Orts-Nr. 1, 17, 18 d. Untergr. 190.313–01** | **190.315–01** | 1 | I | 43 | |
| | 1 | **Lagerbeschlag** ..... einschl. Orts-Nr. 2, 3 | **190.315-01 H 01** | | 1 | 43 | |
| 1 | 1 | Lagerbolzen ..... | 190.315-0114 | | 2 | 43 | |
| | 1 | Annietmutter ..... | M 10 AGGN 14473 | | 3 | | |
| 1 | 1 | Rippe ..... | 190.315-0104 | | 4 | 43 | |
| | 1 | **Gewichtsausgleich** ..... | 190.315-01 H 07 | | 5 | 43 | |
| | 1 | **Lagerbeschlag** ..... einschl. Orts-Nr. 2, 3 | 190.315-01 H 05 | | 6 | 43 | |
| | 1 | **Lagerbeschlag** ..... einschl. Orts-Nr. 2, 3 | 190.315-01 H 03 | | 7 | 43 | |
| | 1 | **Ruderhorn** ..... **einschl. Orts-Nr. 12 u. Orts-Nr. 25 der Untergr. 190.313–03** | **190.315–03** | 3 | I | 43 | |
| | 1 | **Randkappe** ..... | 190.315-03 H 01 | | 12 | 43 | |
| | 1 | **Rippen und Randleisten** ..... **einschl. Orts-Nr. 14–27** | **190.315–04** | 4 | | 43 | |
| 31 | 1 | Rippe 1 ..... | 190.315-0401 | | 14 | 43 | |
| 31 | 1 | Rippe 2 ..... | 190.315-0402 | | 15 | 43 | |
| 31 | 1 | Rippe 3 ..... | 190.315-0403 | | 16 | 43 | |
| 31 | 1 | Rippe 4 ..... | 190.315-0404 | | 17 | 43 | |
| 31 | 1 | Rippe 5 ..... | 190.315-0405 | | 18 | 43 | |
| 31 | 1 | Rippe 6 ..... | 190.315-0406 | | 19 | 43 | |
| 31 | 1 | Rippe 7 ..... | 190.315-0407 | | 20 | 43 | |
| 31 | 1 | Rippe 8 ..... | 190.315-0408 | | 21 | 43 | |
| 31 | 1 | Rippe 9 ..... | 190.315-0409 | | 22 | 43 | |
| 31 | 1 | Randleiste ..... | 190.315-0410 | | 23 | 43 | |
| 31 | 1 | Randleiste ..... | 190.315-0411 | | 24 | 43 | |
| 31 | 2 | Füllklotz ..... | 190.332-0433 | | 25 | 43 | |
| | 5 | Füllklotz ..... | FwN 13848.2 | | 26 | | |
| | 1 | **Bügelkante** ..... | 190.315-04 H 01 | | 27 | 43 | |
| | 1 | **Einzelteile für Höhenruder** ..... **einschl. Orts-Nr. 28–31 u. Orts-Nr. 9 der Untergr. 190.313–01 u. Orts-Nr. 3–6 d. Untergr. 190.313–05 u. Orts-Nr. 26 der Untergr. 190.315–04** | **190.315–05** | 5 | II III | 43 | |
| | 3 | Elt. Brücke ..... | 100 LgN 26165 | | 28 | | |
| | 3 | Scheibe ..... | 8 LgN 14533.1 | | 29 | | |
| | 3 | Linsenschraube ..... | M 4×5 5 DIN 85 | | 30 | | |
| | 1 | Bauteilschild ..... | 18×37 LgN 16614 | | 31 | | |



Ausgabe: Oktober 1944 Focke-Wulf Flugzeugbau G. m. b. H. Bremen

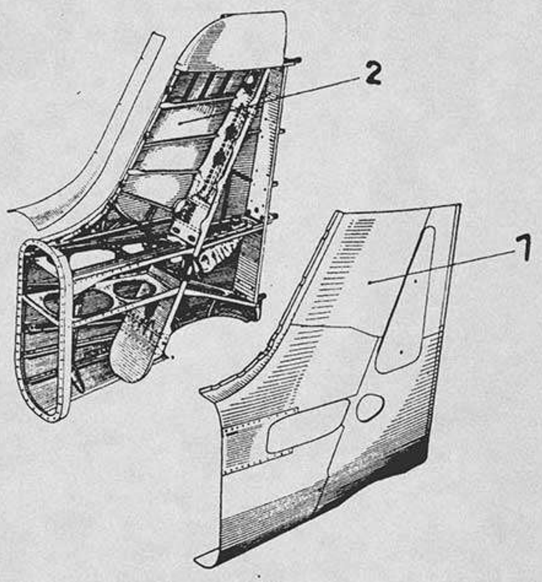


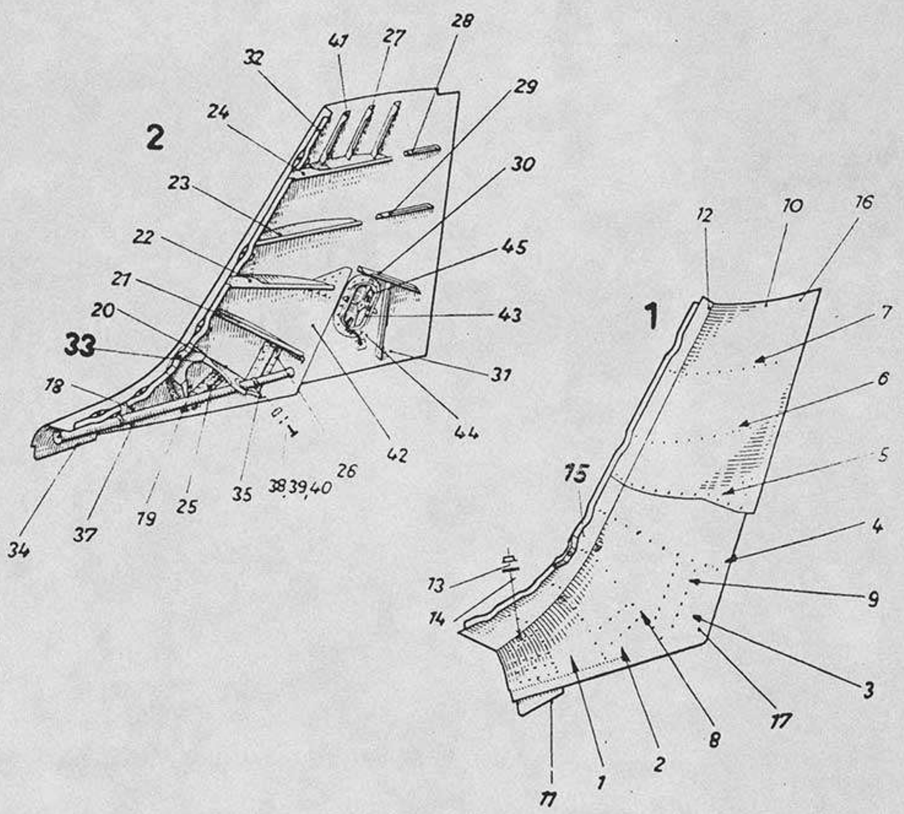


Unbefugte Verwendung ist strafbar und macht schadenersatzpflichtig

Unbefugte Verwendung ist strafbar und macht schadenersatzpflichtig

Ersatzteil-Liste **Fw 190 D** | Leitwerk **Rumpfheck mit Seitenflosse** | Baugr.-Kennzahl **33 a** | **152.320-01 bis 152.320-02**

| Werkstoff | Stück | Benennung | Ersatzteil-Nr. | Untergruppen-Nr. | Orts-Nr. | Fertigung und Einbau | Bemerkung |
|---|---|---|---|---|---|---|---|
| | **1** | **Obere Schale L** ..... **einschl. Orts-Nr. 1–17** | **152.320–01** | **1** | | **43** | |
| 31 | 1 | Rippe 1 ..... | 152.320–0103 | | 1 | 43 | |
| 31 | 1 | Rippe 2 ..... | 152.320–0104 | | 2 | 43 | |
| 31 | 1 | Rippe 3 ..... | 152.320–0105 | | 3 | 43 | |
| 31 | 1 | Rippe 4 ..... | 152.320–0106 | | 4 | 43 | |
| 31 | 1 | Rippe 5 ..... | 152.320–0107 | | 5 | 43 | |
| 31 | 1 | Rippe 6 ..... | 152.320–0108 | | 6 | 43 | |
| 31 | 1 | Rippe 7 ..... | 152.320–0109 | | 7 | 43 | |
| 31 | 1 | A-Profil ..... | 152.320–0111 | | 8 | 43 | |
| 31 | 1 | A-Profil ..... | 152.320–0112 | | 9 | 43 | |
| 31 | 3 | L-Profil ..... | 152.320–0113 | | 10 | 23 | |
| 31 | 1 | Lasche L ..... | 152.320–0114 | | 11 | 43 | |
| 31 | 1 | Anschlußblech ..... | 152.320–0110 | | 12 | 43 | |
| | 3 | Spielmutter ..... | M 5 FwN 14486.1 | | 13 | | |
| | 3 | Platte ..... | 10 FwN 14486.1 | | 14 | | |
| | **1** | **Lagerbeschlag** ..... | **152.320-01 H 01** | | **15** | **43** | |
| 31 | 1 | Beplankungsblech ..... | 152.320–0101 | | 16 | 43 | |
| 31 | 1 | Beplankungsblech ..... | 152.320–0102 | | 17 | 43 | |
| | **1** | **Obere Schale R** ..... **einschl. Orts-Nr. 18–45 u. Orts-Nr. 13, 14 d. Untergr. 152.320-01 u. Orts-Nr. 33 d. Untergr. 190.327-02** | **152.320–02** | **2** | **1** | **43** | |
| 31 | 1 | Rippe 1 ..... | 152.320–0203 | | 18 | 43 | |
| 31 | 1 | Rippe 2 ..... | 152.320–0204 | | 19 | 43 | |
| 31 | 1 | Rippe 3 ..... | 152.320–0205 | | 20 | 43 | |
| 31 | 1 | Rippe 4 ..... | 152.320–0206 | | 21 | 43 | |
| 31 | 1 | Rippe 5 ..... | 152.320–0207 | | 22 | 43 | |
| 31 | 1 | Rippe 6 ..... | 152.320–0208 | | 23 | 43 | |
| 31 | 1 | Rippe 7 ..... | 152.320–0209 | | 24 | 43 | |
| 31 | 1 | A-Profil ..... | 152.320–0211 | | 25 | 43 | |
| 31 | 1 | A-Profil ..... | 152.320–0212 | | 26 | 43 | |
| 31 | 3 | L-Profil ..... | 152.320–0213 | | 27 | 23 | |
| 31 | 1 | L-Profil ..... | 152.320–0217 | | 28 | 23 | |
| 31 | 1 | L-Profil ..... | 152.320–0214 | | 29 | 23 | |
| 31 | 1 | L-Profil ..... | 152.320–0215 | | 30 | 23 | |
| 31 | 1 | L-Profil ..... | 152.320–0216 | | 31 | 23 | |
| 31 | 1 | Anschlußblech ..... | 152.320–0210 | | 32 | 43 | |
| | **1** | **Lagerbeschlag** ..... | **152.320–02 H 01** | | **33** | **43** | |
| 31 | 1 | Lasche R ..... | 152.320–0218 | | 34 | 43 | |
| 31 | 1 | Winkel ..... | 152.320–0223 | | 35 | 22 | |
| 31 | 1 | Schelle ..... | 152.320–0219 | | 36 | 22 | |
| 31 | 1 | Schelle ..... | 152.320–0220 | | 37 | 22 | |
| | 3 | Linsenschraube ..... | M 4×10/10 DIN 85 | | 38 | | |
| | 3 | Scheibe ..... | 4 LgN 14533.1 | | 39 | | |
| | 3 | Sechskantmutter ..... | M 4 AGGN 14487.2 | | 40 | | |
| 31 | 1 | Beplankungsblech ..... | 152.320–0201 | | 41 | 43 | |
| 31 | 1 | Beplankungsblech ..... | 152.320–0202 | | 42 | 43 | |
| | 1 | Handlochdeckel ..... | 100×160 JuN 16409 | | 43 | | |
| | 1 | Versteifungsring ..... | 1×100×160 JuN 16417 | | 44 | | |
| | 1 | Bauteilschild ..... | 18×37 LgN 16614 | | 45 | | |



Ausgabe: Oktober 1944 Focke-Wulf Flugzeugbau G. m. b. H. Bremen

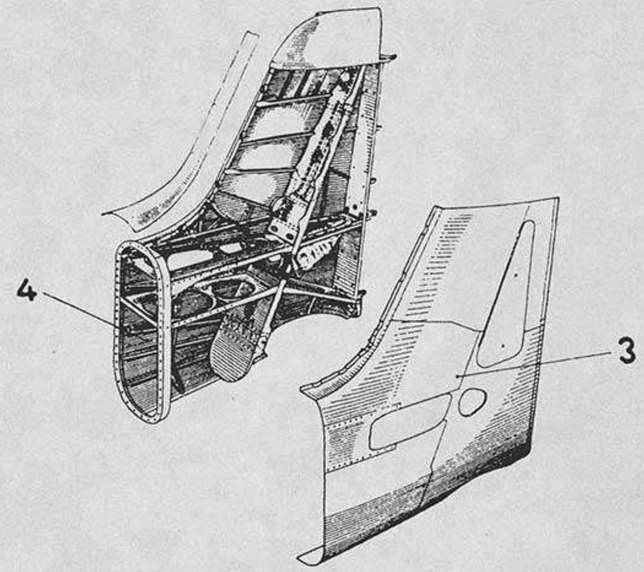


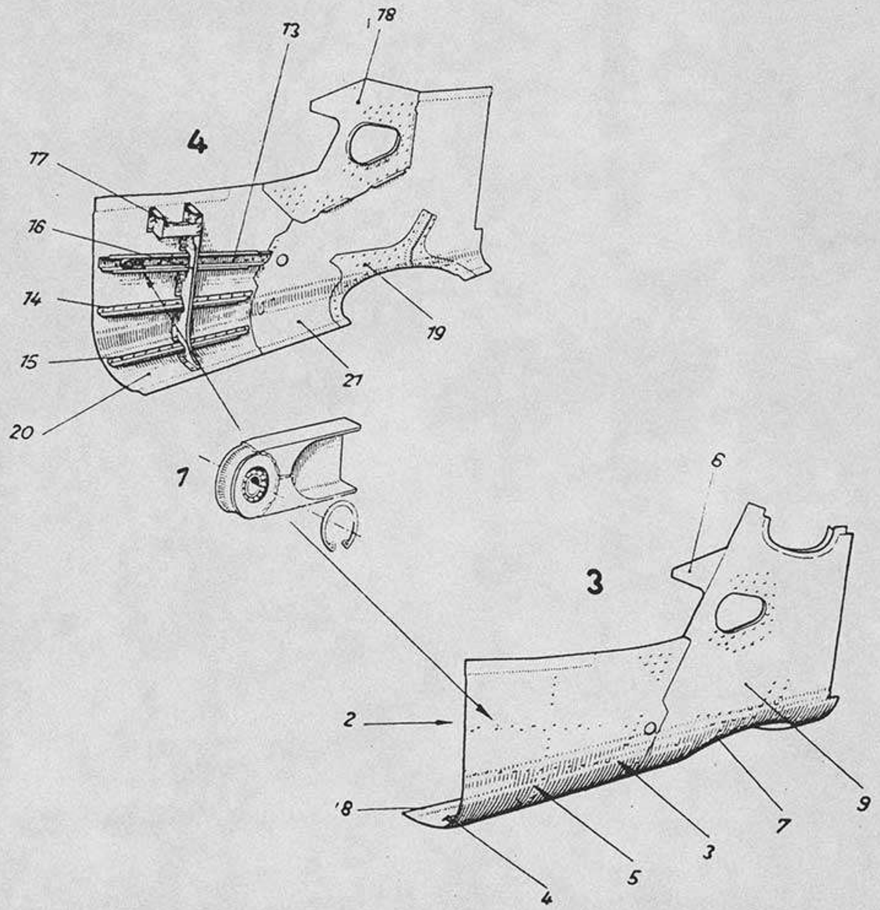


Unbefugte Verwendung ist strafbar und macht schadenersatzpflichtig



Unbefugte Verwendung ist strafbar und macht schadenersatzpflichtig

| Ersatzteil-Liste **Fw 190 D** | Leitwerk **Rumpfheck mit Seitenflosse** | Baugr.-Kennzahl **33 a** | **152.320-03 bis 152.320-04** |
|---|---|---|---|

| Werkstoff | Stück | Benennung | Ersatzteil-Nr. | Untergruppen-Nr. | Orts-Nr. | Fertigung und Einbau | Bemerkung |
|---|---|---|---|---|---|---|---|
| | 1 | **Untere Schale L** ..... **einschl. Orts-Nr. 1–9** | **152.320–03** | 3 | | 43 | |
| | 1 | **Lager** ..... | **152.320-03 H 01** | | 1 | 43 | |
| 31 | 1 | U-Profil ..... | 152.320-0306 | | 2 | 43 | |
| 31 | 1 | L-Profil ..... | 152.320-0307 | | 3 | 23 | |
| 31 | 1 | L-Profil ..... | 152.320-0308 | | 4 | 23 | |
| 31 | 1 | Spant ..... | 152.320-0303 | | 5 | 43 | |
| 31 | 1 | Lasche ..... | 152.320-0304 | | 6 | 43 | |
| 1 | 1 | Rahmen ..... | 152.320-0305 | | 7 | 43 | |
| 31 | 1 | Beplankungsblech ..... | 152.320-0301 | | 8 | 43 | |
| 31 | 1 | Beplankungsblech ..... | 152.320-0302 | | 9 | 43 | |
| | 1 | **Untere Schale R** ..... **einschl. Orts-Nr. 13–21 u. Orts-Nr. 1 d. Untergr. 152.320-03** | **152.320–04** | 4 | | 43 | |
| 31 | 1 | U-Profil ..... | 152.320-0406 | | 13 | 43 | |
| 31 | 1 | L-Profil ..... | 152.320-0407 | | 14 | 23 | |
| 31 | 1 | L-Profil ..... | 152.320-0408 | | 15 | 23 | |
| 31 | 1 | Spant ..... | 152.320-0403 | | 16 | 43 | |
| 31 | 1 | Halterung ..... | 152.320-0409 | | 17 | 43 | |
| 31 | 1 | Lasche ..... | 152.320-0404 | | 18 | 43 | |
| 1 | 1 | Rahmen ..... | 152.320-0405 | | 19 | 43 | |
| 31 | 1 | Beplankungsblech ..... | 152.320-0401 | | 20 | 43 | |
| 31 | 1 | Beplankungsblech ..... | 152.320-0402 | | 21 | 43 | |

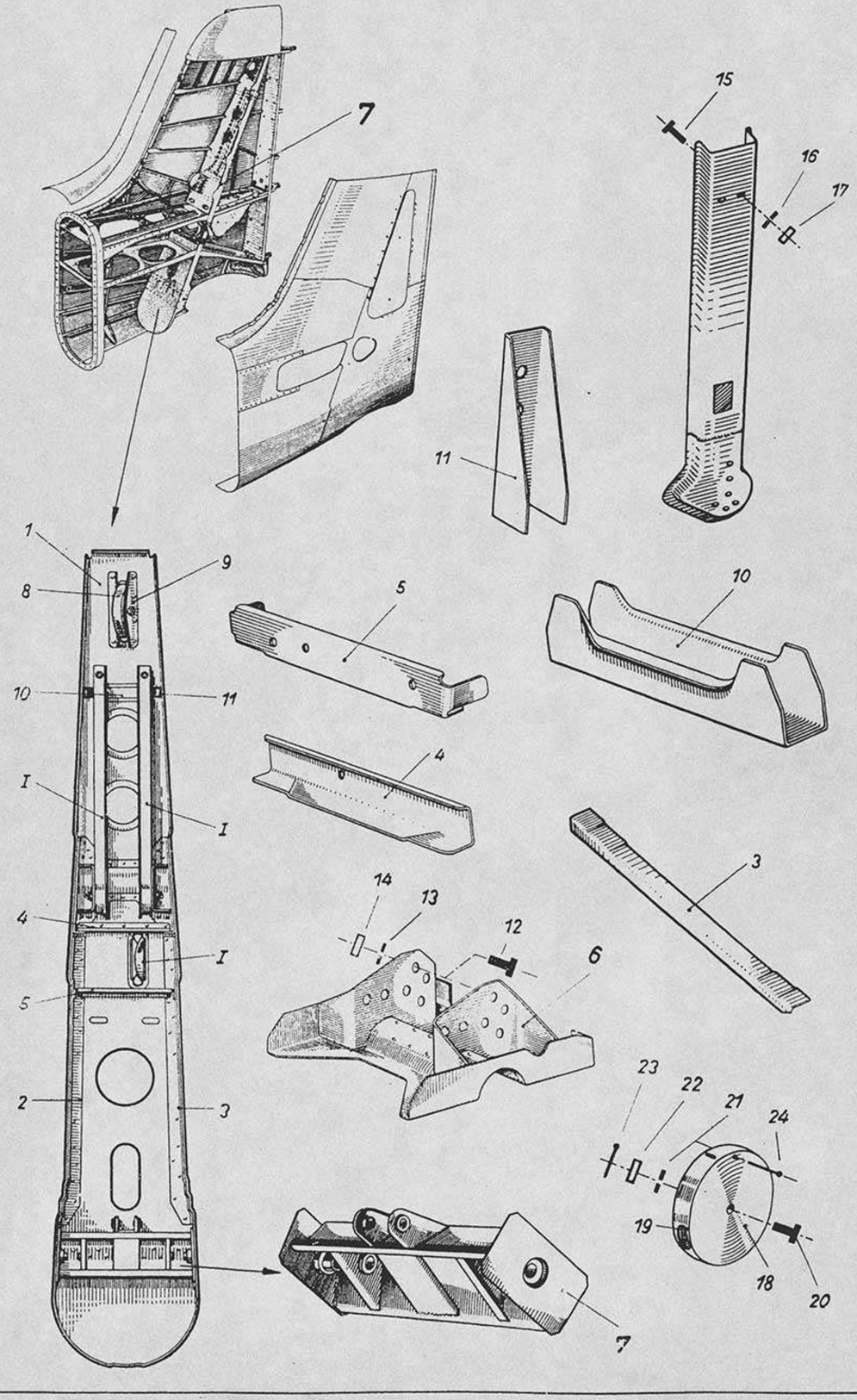


Unbefugte Verwendung ist strafbar und macht schadenersatzpflichtig



Ersatzteil-Liste **Fw 190 D** | Leitwerk **Rumpfheck mit Seitenflosse** | Baugr.-Kennzahl **33 a** | **152.320-06**

| Werkstoff | Stück | Benennung | Ersatzteil-Nr. | | Untergruppen-Nr. | Orts-Nr. | Fertigung und Einbau | Bemerkung |
|---|---|---|---|---|---|---|---|---|
| | **1** | **Holm mit Beschlägen** ..... **einschl. Orts-Nr. 1–24 u. Orts-Nr. 4, 31, 32 der Untergruppe 190.321-06** | **152.320–06** | | **7** | 1 | **43** | |
| | 1 | Holm ..... | 152.320–0601 | | | 1 | 43 | |
| 31 | 1 | Winkelprofil ..... | 152.320–0609 | | | 2 | 33 | |
| 31 | 1 | Winkelprofil ..... | 152.320–0610 | | | 3 | 33 | |
| 31 | 1 | L-Profil ..... | 152.320–0602 | | | 4 | 33 | |
| 31 | 1 | Versteifung ..... | 152.320–0603 | | | 5 | 33 | |
| | 1 | **Beschlag** ..... | **152.320–06 H 07** | | | 6 | 43 | |
| | 1 | **Beschlag für Spornlenker** ..... | **152.320–06 H 01** | | | 7 | 43 | |
| 31 | 1 | Winkel ..... | 152.320–0604 | | | 8 | 23 | |
| 31 | 1 | Winkel ..... | 152.320–0605 | | | 9 | 23 | |
| 31 | 1 | Halterung ..... | 152.320–0606 | | | 10 | 43 | |
| | 2 | U-Blech ..... | 152.320–0607 | | | 11 | 23 | |
| | 12 | Sechskantbolzen ..... | 8×15 | LgN 14144.5 | | 12 | | |
| | 12 | Scheibe ..... | 8 | LgN 14533.1 | | 13 | | |
| | 12 | Sechskantmutter ..... | M 8 | AGGN 14487.2 | | 14 | | |
| | 4 | Sechskantbolzen ..... | 6×11 | LgN 14544.5 | | 15 | | |
| | 4 | Scheibe ..... | 6 | LgN 14533.1 | | 16 | | |
| | 4 | Sechskantmutter ..... | M 6 | AGGN 14487.2 | | 17 | | |
| Preßstoff | 1 | Kapsel ..... | 80×3×115×115 | FwN 15582 | | 18 | | |
| | 1 | Seilrolle ..... | 80 | DIN L 61 | | 19 | | |
| | 1 | Sechskantbolzen ..... | 8×29 | LgN 14144.5 | | 20 | | |
| | 1 | Scheibe ..... | 8 | LgN 14533.1 | | 21 | | |
| | 1 | Kronenmutter ..... | M 8 | LgN 14488 | | 22 | | |
| | 1 | Splint ..... | 2×18 | DIN 94 | | 23 | | |
| | 1 | Splint ..... | 3×20 | DIN 94 | | 24 | | |

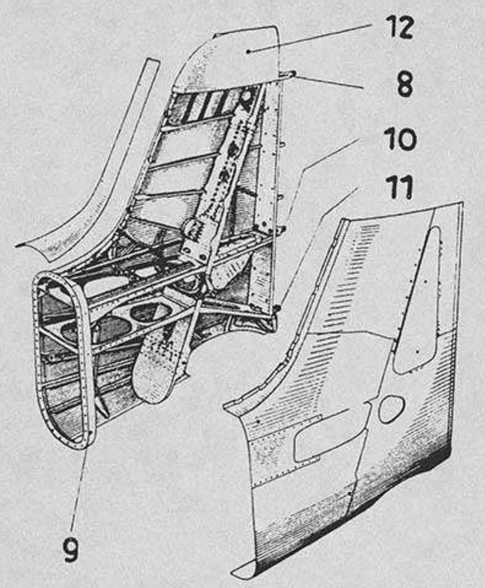


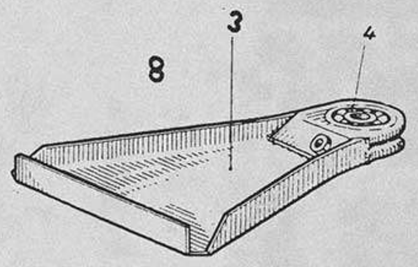


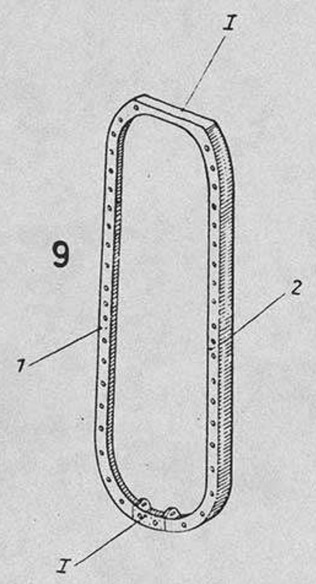


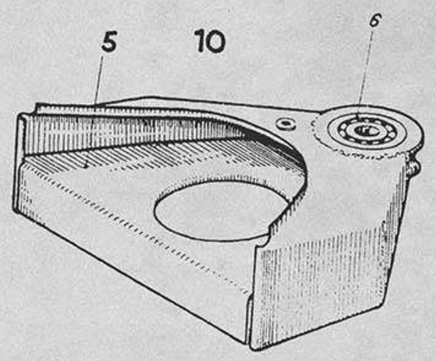


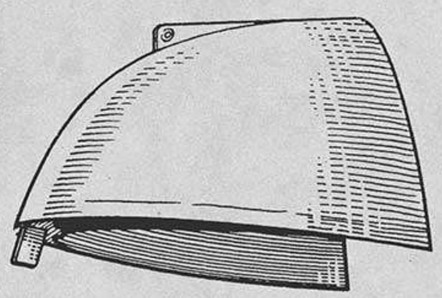


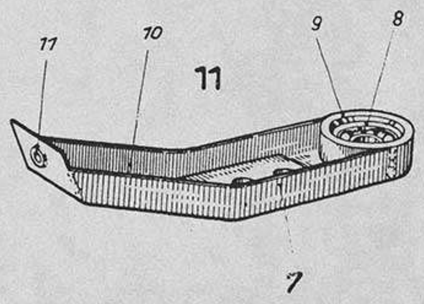


Unbefugte Verwendung ist strafbar und macht schadenersatzpflichtig



| Ersatzteil-Liste **Fw 190 D** | Leitwerk **Rumpfheck mit Seitenflosse** | Baugr.-Kennzahl **33 a** | **152.320-07** bis **152.320-11** |
|---|---|---|---|

| Werkstoff | Stück | Benennung | Ersatzteil-Nr. | Untergruppen-Nr. | Orts-Nr. | Fertigung und Einbau | Bemerkung |
|---|---|---|---|---|---|---|---|
| | **1** | **Trennspant** ..... | **152.320–07** | **9** | | **43** | |
| | | **einschl. Orts-Nr. 1–2 u. Orts-Nr. 3, 4 d. Untergr. 190.321–08** | | | **1** | | |
| 31 | 1 | Anschlußwinkel ..... | 152.320–0702 | | 1 | 43 | |
| 31 | 1 | Anschlußwinkel ..... | 152.320–0703 | | 2 | 43 | |
| | **1** | **Oberes Seitenruderlager** ..... | **152.320–08** | **8** | | **43** | |
| | | **einschl. Orts-Nr. 3–4** | | | | | |
| | 1 | Lagerbeschlag ..... | 152.320–08 H 01 | | 3 | 43 | |
| | 1 | Pendellager ..... | B 13303 DIN 9197 | | 4 | | |
| | **1** | **Mittleres Seitenruderlager** ..... | **152.320–09** | **10** | | **43** | |
| | | **einschl. Orts-Nr. 5–6** | | | | | |
| | 1 | Lagerbeschlag ..... | 152.320–09 H 01 | | 5 | 43 | |
| | 1 | Pendellager ..... | B 1201 DIN 9197 | | 6 | | |
| | **1** | **Unteres Seitenruderlager** ..... | **152.320–10** | **11** | | | |
| | | **einschl. Orts-Nr. 7–11** | | | | | |
| | 1 | Lagerbeschlag ..... | 152.320–10 H 01 | | 7 | 43 | |
| | 1 | Pendellager ..... | B 13303 DIN 9197 | | 8 | | |
| | 1 | Sg-Ring ..... | J 22×1 LgN 15237 | | 9 | | |
| | 1 | Bauteilschild ..... | 18×37 LgN 16614 | | 10 | | |
| | 1 | Rohrniet Ø 8×1×10 ..... | 152.320–1006 | | 11 | 43 | |
| Preßstoff | **1** | **Randkappe** ..... | **152.320–11** | **12** | | **43** | |

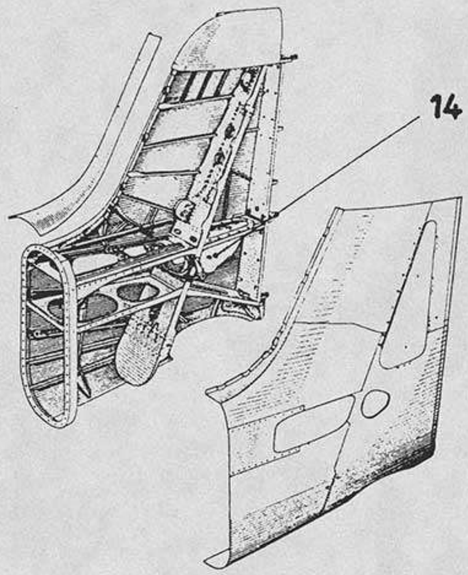


14

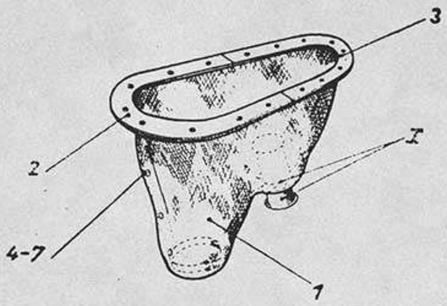


Unbefugte Verwendung ist strafbar und macht schadenersatzpflichtig

Unbefugte Verwendung ist strafbar und macht schadenersatzpflichtig

| Ersatzteil-Liste **Fw 190 D** | Leitwerk **Rumpfheck mit Seitenflosse** | Baugr.-Kennzahl **33 a** | **152.320-13** |
|---|---|---|---|

| Werkstoff | Stück | Benennung | Ersatzteil-Nr. | Untergruppen-Nr. | Orts-Nr. | Fertigung und Einbau | Bemerkung |
|---|---|---|---|---|---|---|---|
| | 1 | **Spornabdichtung** ..... **einschl. Orts-Nr. 1–8 u. Orts-Nr. 25, 26 d. Untergr. 190.321–17** | 152.320–13 | 14 | I | 41 | Tr |
| Segeil. Feldgr. | 2 | Stoffzuschnitt für Abdichtung ..... | 152.320–1301 | | 1 | 43 | |
| 31 | 2 | Befestigungsblech ..... | 152.320–1302 | | 2 | 33 | |
| 31 | 2 | Befestigungsblech ..... | 152.320–1303 | | 3 | 33 | |
| | 4 | Kappe ..... | 9,5 × 7,8 LgN 15288 | | 4 | | |
| | 4 | Federöse ..... | 9,5 × 4 LgN 15288 | | 5 | | |
| | 4 | Kugel ..... | 9,5 × 6 LgN 15288 | | 6 | | |
| | 4 | Niet ..... | 9,5 × 6,5 LgN 15288 | | 7 | | |



Ausgabe: Oktober 1944 Focke-Wulf Flugzeugbau G. m. b. H. Bremen

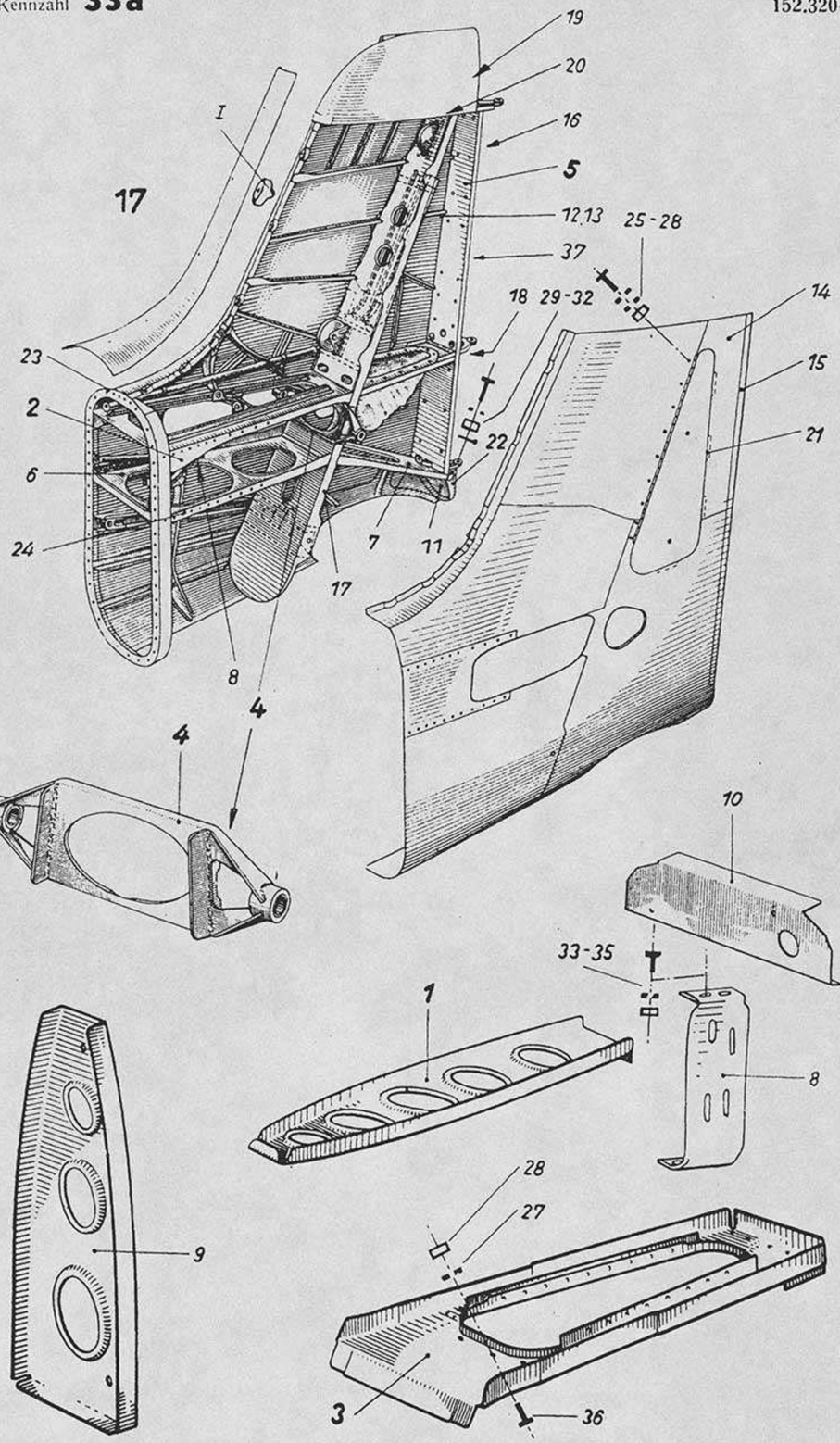


Unbefugte Verwendung ist strafbar und macht schadenersatzpflichtig



Unbefugte Verwendung ist strafbar und macht schadenersatzpflichtig

| Ersatzteil-Liste **Fw 190 D** | Leitwerk **Rumpfheck mit Seitenflosse** | Baugr.-Kennzahl **33a** | **152.320-14** |
|---|---|---|---|

| Werkstoff | Stück | Benennung | Ersatzteil-Nr. | Untergruppen-Nr. | Orts Nr. | Fertigung und Einbau | Bemerkung |
|---|---|---|---|---|---|---|---|
| | | **Einzelteile für Rumpfheck mit Seitenflosse** | 152.320–14 | 17 | | 43 | |
| | | einschl. Orts-Nr. 1–37 u. Orts-Nr. 25 d. Untergr. 190.302–03 | | | I | | |
| | 1 | Rippe 8 | 152.320–14 H 06 | | 1 | 43 | |
| | 1 | Rippe 9 | 152.320–14 H 02 | | 2 | 43 | |
| | 1 | Rippe 11 | 152.320–14 H 03 | | 3 | 43 | |
| | 1 | Höhenflossenlager | 152.320–14 H 05 | | 4 | 43 | |
| | 1 | Hinterholm | 152.320–14 H 07 | | 5 | 43 | |
| 31 | 1 | Rippe 10 | 152.320–1403 | | 6 | 43 | |
| 31 | 1 | Rippe 12 | 152.320–1405 | | 7 | 43 | |
| 31 | 1 | Halterung | 152.320–1406 | | 8 | 41 | |
| 31 | 1 | Randklappenholm | 152.320–1407 | | 9 | 43 | |
| 31 | 1 | Spantaussteifung | 152.320–1408 | | 10 | 43 | |
| 31 | 1 | Aussteifung | 152.320–1410 | | 11 | 43 | |
| 31 | 1 | Holmgurt L | 152.320–1416 | | 12 | 43 | |
| 31 | 1 | Holmgurt R | 152.320–1417 | | 13 | 43 | |
| 31 | 1 | Beplankungsblech | 152.320–1411 | | 14 | 43 | |
| 31 | 1 | Randleiste L | 152.320–1420 | | 15 | 43 | |
| 31 | 1 | Randleiste R | 152.320–1421 | | 16 | 43 | |
| 31 | 2 | Futterblech | 152.320–1424 | | 17 | 33 | |
| 31 | 2 | Futterblech | 152.320–1425 | | 18 | 33 | |
| 31 | 2 | Nietband | 152.320–1426 | | 19 | 33 | |
| 31 | 2 | Nietband | 152.320–1427 | | 20 | 33 | |
| 31 | 4 | Beilage | 152.320–1429 | | 21 | 33 | |
| 31 | 1 | Verstärkungsplatte | 152.320–1431 | | 22 | 33 | |
| 31 | 2 | Futterstück | 152.320–1432 | | 23 | 33 | |
| | 46 | Annietmutter | M 5 LgN 14480 | | 24 | | |
| | 9 | Senkscheibe | 4,3 FwN 14509.8 | | 25 | | |
| | 9 | Senkschraube | M 4×10 8,2 DIN 63 | | 26 | | |
| | 25 | Scheibe | 4 LgN 14533.1 | | 27 | | |
| | 25 | Sechskantmutter | M 4 AGGN 14487.2 | | 28 | | |
| | 3 | Scheibe | 8 LgN 14533.1 | | 29 | | |
| | 3 | Sechskantschraube | M 8×18 LgN 14180 | | 30 | | |
| | 3 | Kronenmutter | M 8 LgN 14488 | | 31 | | |
| | 3 | Splint | 2×18 DIN 94 | | 32 | | |
| | 4 | Scheibe | 5 LgN 14533.1 | | 33 | | |
| | 4 | Sechskantmutter | M 5 AGGN 14487.2 | | 34 | | |
| | 4 | Linsenschraube | M 5×10,10 DIN 85 | | 35 | | |
| | 16 | Linsenschraube | M 4×12,12 DIN 85 | | 36 | | |
| 31 | 1 | Endrippe | 152.320–1433 | | 37 | | |

Baugr.-Kennzahl **33a** 152.320–16 bis 152.320–18

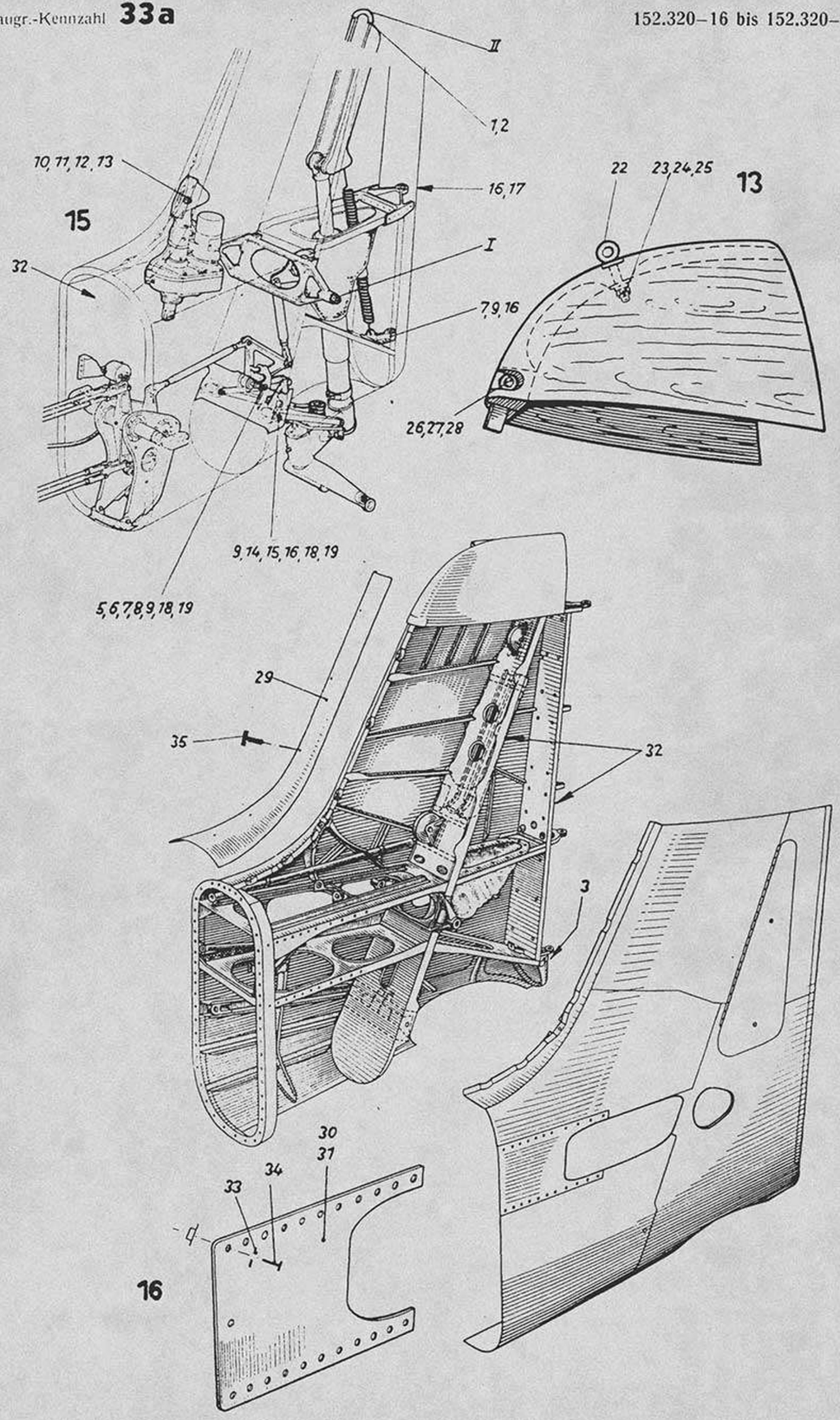


Unbefugte Verwendung ist strafbar und macht schadenersatzpflichtig

Ersatzteil-Liste **Fw 190 D** | Leitwerk **Rumpfheck mit Seitenflosse** | Baugr.-Kennzahl **33a** | **152.320-16** bis **152.320-18**

| Werkstoff | Stück | Benennung | Ersatzteil-Nr. | Untergruppen-Nr. | Orts-Nr. | Fertigung und Einbau | Bemerkung |
|---|---|---|---|---|---|---|---|
| | 1 | **Trennstelle u. Anbauteile f. Seitenruder, Sporn, Steuerung u. Höhenflossengetriebe am Rumpfheck** ..... **einschl. Orts-Nr. 1–19 u. Orts-Nr. 26 d. Untergr. 190.332-01 u. Orts-Nr. 33 d. Untergr. 190.321-06** | **152.320–16** | 15 | I II | 43 | |
| | 2 | Senkschraube ..... | M 5×14 11,7 DIN 63 | | 1 | | |
| | 2 | Scheibe ..... | 5 LgN 14533.1 | | 2 | | |
| 1 | 1 | Kronenmutter ..... | 190.331–0161 | | 3 | 41 | Tr |
| SCG | 1 | Buchse ..... | 152.320–1602 | | 5 | 41 | Tr |
| | 1 | Sechskantbolzen ..... | 8×89 LgN 14144.5 | | 6 | | |
| | 2 | Scheibe ..... | 8 LgN 14533.1 | | 7 | | |
| | 1 | Kronenmutter ..... | M 8 LgN 14488 | | 8 | | |
| | 1 | Splint ..... | 2×18 DIN 94 | | 9 | | |
| | 1 | Sechskantbolzen ..... | 10×34 LgN 14144.5 | | 10 | | |
| | 1 | Scheibe ..... | 10 LgN 14533.1 | | 11 | | |
| | 1 | Kronenmutter ..... | M 10 LgN 14488 | | 12 | | |
| | 1 | Splint ..... | 2×20 DIN 94 | | 13 | | |
| | 2 | Schmierbolzen ..... | A 10×66 LWKN 14139.1 | | 14 | | |
| | 2 | Scheibe ..... | 10 LWKN 14139.4 | | 15 | | |
| | 4 | Kronenmutter ..... | M 6 LgN 14488 | | 16 | | |
| | 4 | Splint ..... | 1,5×15 DIN 94 | | 17 | | |
| | 3 | FT-Überbrückung ..... | 4,3×100 FwN 89476.2 | | 18 | | |
| | 6 | Linsenschraube ..... | M 4×8/8 DIN 85 | | 19 | | |
| | 1 | **Randkappe** ..... **einschl. Orts-Nr. 22–28** | **152.320–17** | 13 | | 43 | |
| | 1 | Ringschraube ..... | M 6×45 FwN 14252.1 | | 22 | | |
| | 1 | Scheibe ..... | 6 LgN 14533.1 | | 23 | | |
| | 1 | Sechskantmutter ..... | M 6 AGGN 14487.2 | | 24 | | |
| | 1 | Splint ..... | 1,5×15 DIN 94 | | 25 | | |
| | 1 | Sechskantschraube ..... | M 6×30 LgN 14180.1 | | 26 | | |
| | 1 | Scheibe ..... | B 6 DIN 9021 | | 27 | | |
| | 1 | Sechskantmutter ..... | M 6 LgN 14483.1 | | 28 | | |
| | 1 | **Trennstelle u. Anbauteile am Rumpfheck u. Rumpfhinterteil** ..... **einschl. Orts-Nr. 29–35** | **152.320–18** | 16 | | 43 | |
| 31 | 1 | Flossennase ..... | 152.320–1801 | | 29 | 42 | |
| 31 | 1 | Abdeckblech L ..... | 152.320–1802 | | 30 | 42 | |
| 31 | 1 | Abdeckblech R ..... | 152.320–1803 | | 31 | 42 | |
| | 3 | Bauteilschild ..... | 18×37 LgN 16614 | | 32 | | |
| | 46 | Senkscheibe ..... | 6 FwN 14509.7 | | 33 | | |
| | 52 | Senkschraube ..... | M 5×16 DIN 9033 | | 34 | | |
| | 5 | Senkschraube ..... | M 5×30/27 DIN 63 | | 35 | | |


Ausgabe: Oktober 1944 Focke-Wulf Flugzeugbau G. m. b. H. Bremen

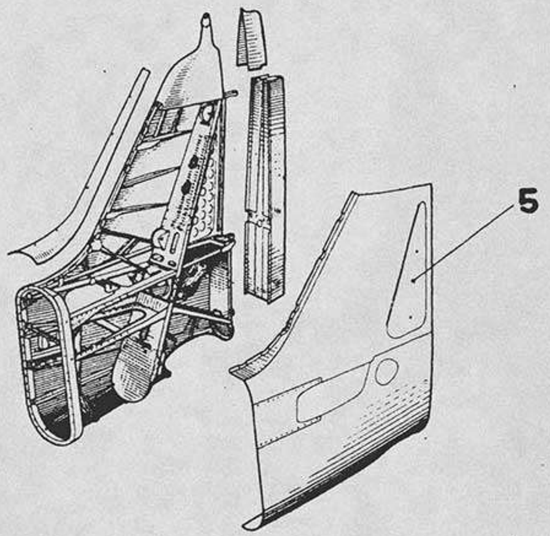


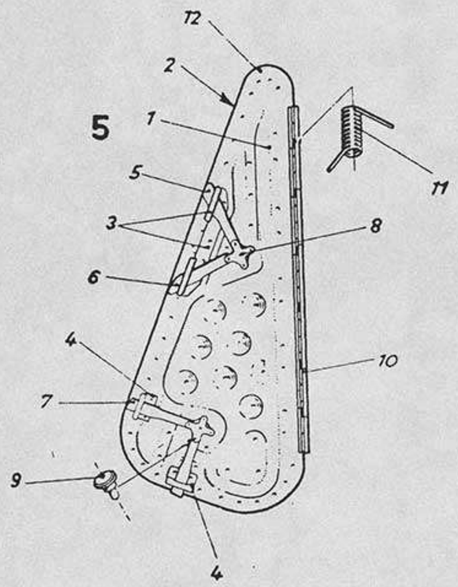


Unbefugte Verwendung ist strafbar und macht schadenersatzpflichtig

Unbefugte Verwendung ist strafbar und macht schadenersatzpflichtig

Ersatzteil-Liste **Fw 190 D** | Leitwerk **Rumpfheck mit Seitenflosse** | Baugr.-Kennzahl **33** | **190.321-05**

| Werkstoff | Stück | Benennung | | Ersatzteil-Nr. | Untergruppen-Nr. | Orts-Nr. | Fertigung und Einbau | Bemerkung |
|---|---|---|---|---|---|---|---|---|
| | **1** | **Klappe** ..... **einschl. Orts-Nr. 1–12** | | **190.321–05** | **5** | | **41** | |
| 31 | 1 | Kraterblech ..... | | 190.321–0501 | | 1 | 43 | |
| 31 | 1 | Außenblech ..... | | 190.321–0502 | | 2 | 43 | |
| 31 | 1 | Riegelführung ..... | | 190.321–0503 | | 3 | 32 | |
| 31 | 2 | Riegelführung ..... | | 190.321–0504 | | 4 | 32 | |
| 31 | 1 | Riegel ..... | | 190.321–0505 | | 5 | 22 | |
| 31 | 1 | Riegel ..... | | 190.321–0506 | | 6 | 22 | |
| | 2 | Riegel ..... | 120 | JuN 16415 | | 7 | | |
| | 2 | Handlochdeckelverschluß ..... | | JuN 16410 | | 8 | | |
| | 4 | Nietbolzen ..... | | JuN 16411 | | 9 | | |
| 35 | 1 | Gelenkband ..... | | 190.321–0512 | | 10 | 32 | |
| 1181/170/226 | 6 | Feder ..... | | 190.321–0522 | | 11 | 41 | |
| Filz weiß | 1 | Filzstreifen ..... | | 190.321–0524 | | 12 | 41 | |



Ausgabe: Oktober 1944 Focke-Wulf Flugzeugbau G. m. b. H. Bremen

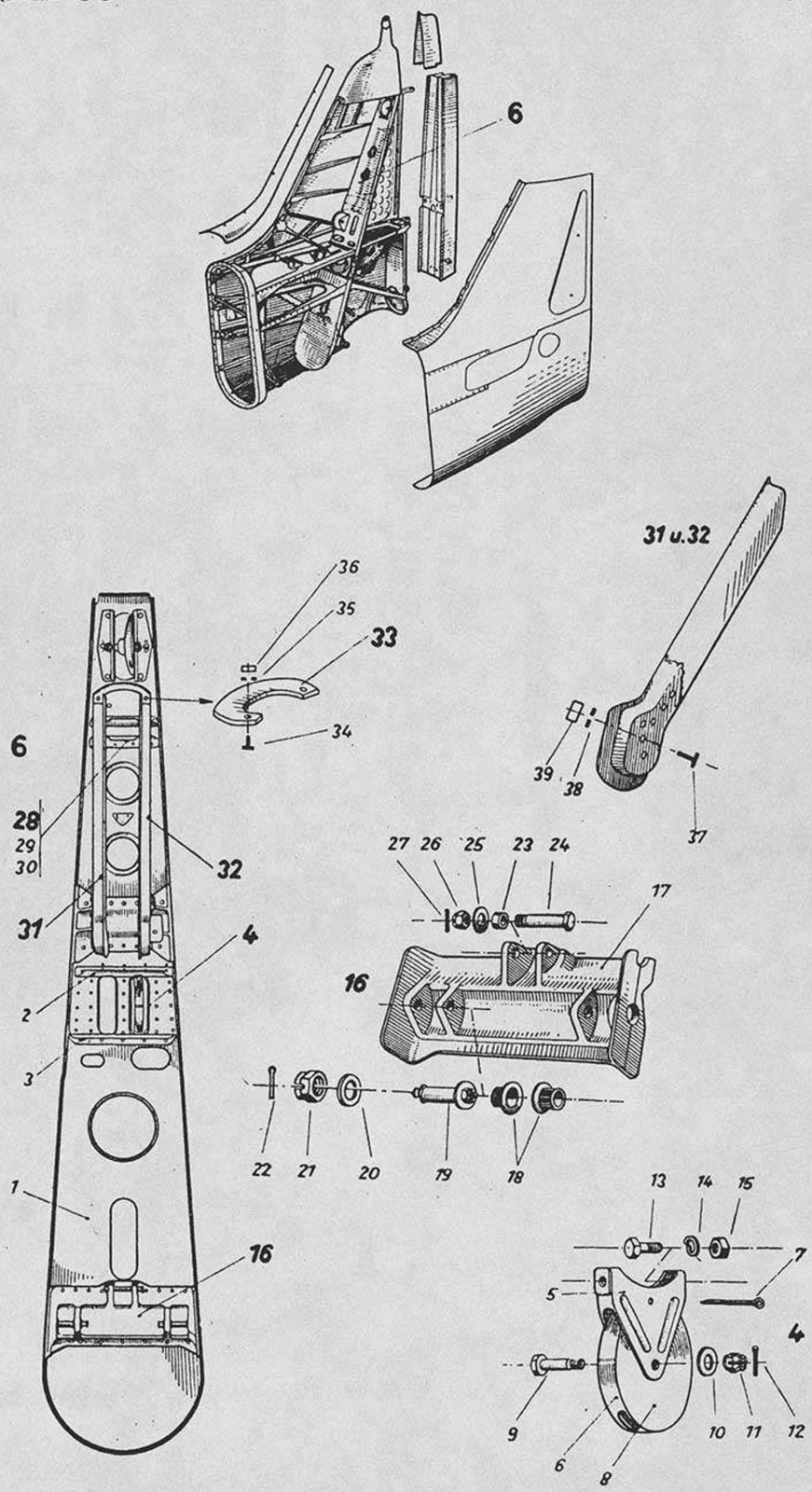


Unbefugte Verwendung ist strafbar und macht schadenersatzpflichtig

Unbefugte Verwendung ist strafbar und macht schadenersatzpflichtig

Ersatzteil-Liste **Fw 190 D** | Leitwerk **Rumpfheck mit Seitenflosse** | Baugr.-Kennzahl **33** | **190.321-06**

| Werkstoff | Stück | Benennung | Ersatzteil-Nr. | | Untergruppen-Nr. | Orts-Nr. | Fertigung und Einbau | Bemerkung |
|---|---|---|---|---|---|---|---|---|
| | **1** | **Holm mit Beschlägen** ..... einschl. Orts-Nr. 1–51 | **190.321–06** | | **6** | | | |
| 31 | 1 | Holm..... | 190.321–0607 | | | 1 | 43 | |
| 31 | 1 | L-Profil..... | 190.321–0610 | | | 2 | 33 | |
| 31 | 1 | L-Profil..... | 190.321–0609 | | | 3 | 33 | |
| | **1** | **Rollenbock** ..... einschl. Orts-Nr. 5–15 | **190.321–06 H 02** | | | **4** | **43** | |
| 31 | 2 | Halterungsblech ..... | 190.321–0618 | | | 5 | 42 | |
| | 1 | Kapsel 3×95×34 ..... | 80 | FwN 15582 | | 6 | | |
| | 1 | Splint ..... | 3×28 | DIN 94 | | 7 | | |
| Preßstoff | 1 | Seilrolle ..... | 80 | DIN L 61 | | 8 | | |
| | 1 | Sechskantbolzen ..... | 8×29 | LgN 14144.5 | | 9 | | |
| | 1 | Scheibe..... | 8 | LgN 14533.1 | | 10 | | |
| | 1 | Kronenmutter ..... | M 8 | LgN 14488 | | 11 | | |
| | 1 | Splint ..... | 2×18 | DIN 94 | | 12 | | |
| | 2 | Sechskantschraube ..... | M 6×12 | LgN 14180 | | 13 | | |
| | 2 | Federring..... | B 6 | DIN 127 | | 14 | | |
| | 2 | Sechskantmutter..... | M 6 | LgN 14483.1 | | 15 | | |
| | **1** | **Beschlag für Spornlenker** ..... einschl. Orts-Nr. 17–27 | **190.321–06 H 01** | | | **16** | | |
| 31 | 1 | Beschlag für Spornlenker ..... | 190.321–0602 | | | 17 | | |
| | 4 | Rändelbuchse ..... | 10×10 | FwN 17163.1 | | 18 | | |
| | 2 | Schmierbolzen..... | A 10×66 | LWKN 14139.1 | | 19 | | |
| | 2 | Scheibe..... | 10 | LWKN 14139.4 | | 20 | | |
| | 2 | Kronenmutter ..... | M 6 | LgN 14488 | | 21 | | |
| | 2 | Splint ..... | 1,5×15 | DIN 94 | | 22 | | |
| S.G.E. | 1 | Buchse ..... | | 152.320–1602 | | 23 | | |
| | 1 | Sechskantbolzen ..... | 8×89 | LgN 14144.5 | | 24 | | |
| | 1 | Scheibe..... | 8 | FwN 374 | | 25 | | |
| | 1 | Kronenmutter ..... | M 8 | LgN 14488 | | 26 | | |
| | 1 | Splint ..... | 2×18 | DIN 94 | | 27 | | |
| | **1** | **Führungsschienenbock** ..... einschl. Orts-Nr. 29, 30 | **190.321–06 H 11** | | | **28** | | |
| | 4 | Annietmutter..... | M 4 | LgN 14476 | | 29 | | |
| | 4 | Senkschraube ..... | M 4×12 | DIN 63 | | 30 | | |
| | **1** | **Führungsschiene L** ..... | **190.321–06 H 06** | | | **31** | | |
| | **1** | **Führungsschiene R** ..... | **190.321–06 H 07** | | | **32** | | |
| | **1** | **Brücke** ..... | **190.321–06 H 10** | | | **33** | | |
| | 2 | Senkschraube ..... | M 5×14 | DIN 63 | | 34 | | |
| | 2 | Scheibe..... | 5 | LgN 14533.1 | | 35 | | |
| | 2 | Sechskantmutter..... | M 5 | AGGN 14487.2 | | 36 | | |
| | 12 | Sechskantbolzen ..... | M 8×15 | LgN 14144.5 | | 37 | | |
| | 12 | Scheibe..... | 8 | LgN 14533.1 | | 38 | | |
| | 12 | Sechskantmutter..... | M 8 | AGGN 14487.2 | | 39 | | |

**Fortsetzung folgende Seite**



Ausgabe: Oktober 1944 Focke-Wulf Flugzeugbau G. m. b. H. Bremen

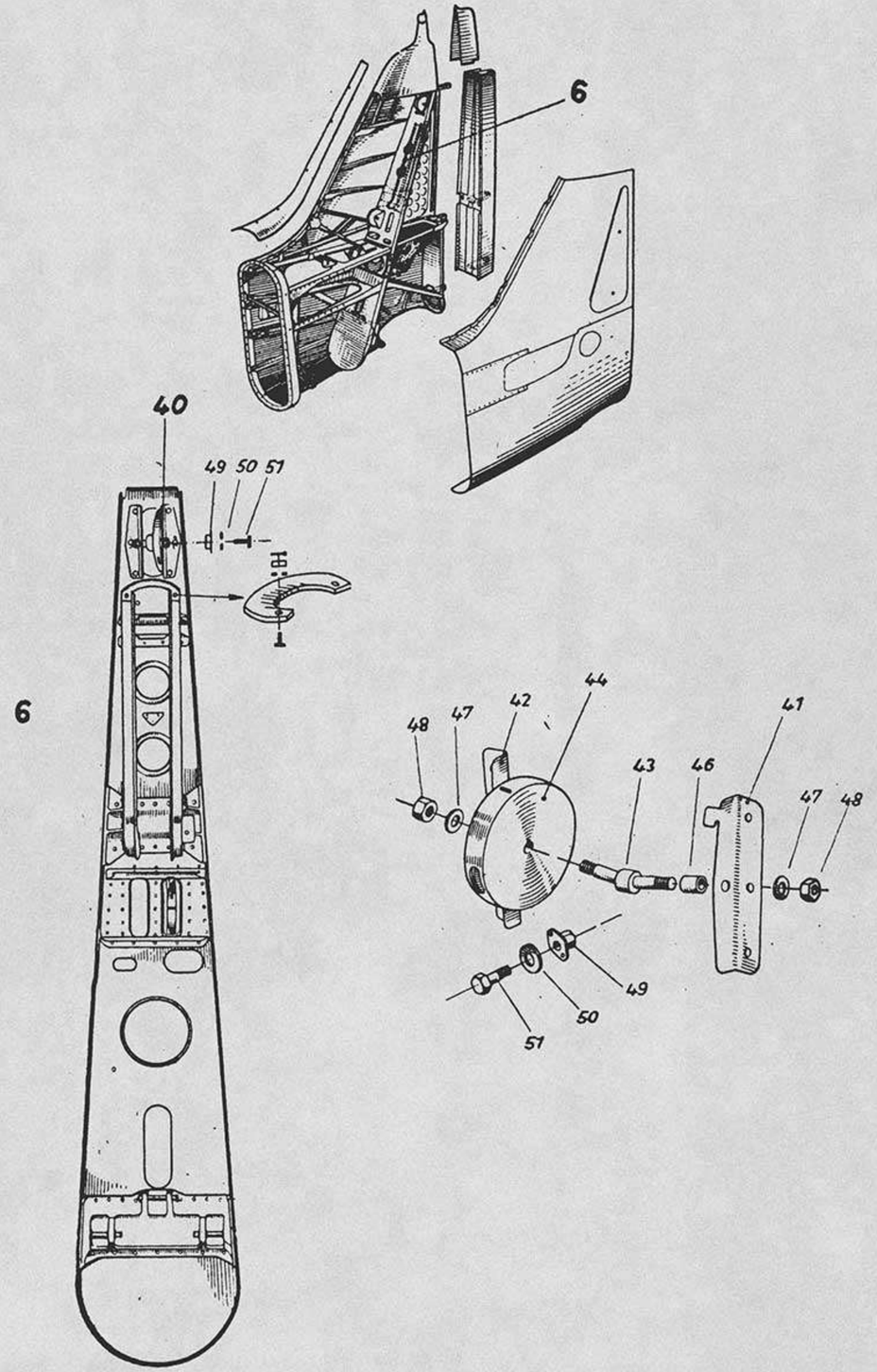


Unbefugte Verwendung ist strafbar und macht schadenersatzpflichtig



Unbefugte Verwendung ist strafbar und macht schadenersatzpflichtig

| Ersatzteil-Liste **Fw 190 D** | Leitwerk **Rumpfheck mit Seitenflosse** | Baugr.-Kennzahl **33** | **190.321-06** |
|---|---|---|---|

| Werkstoff | Stück | Benennung | Ersatzteil-Nr. | Untergruppen-Nr. | Orts-Nr. | Fertigung und Einbau | Bemerkung |
|---|---|---|---|---|---|---|---|
| | | **Fortsetzung Nr. 1** | | | | | |
| | 1 | **Rollenbock** ..... einschl. Orts-Nr. 41–51 | **190.321-06 H 03** | | 40 | 43 | |
| 31 | 1 | Winkel ..... | 190.321-0622 | | 41 | 33 | |
| 31 | 1 | Winkel ..... | 190.321-0623 | | 42 | 33 | |
| 11 | 1 | Bolzen ..... | 190.321-0624 | | 43 | 42 | |
| | 1 | Kapsel ..... | 80 FwN 15582 | | 44 | | |
| Preßstoff | 1 | Seilrolle 3×65×55 ..... | 80 DIN L 61 | | 45 | | |
| | 1 | Distanzrohr, 16 lg. ..... | 190.321-0625 | | 46 | | |
| | 2 | Scheibe ..... | 8 LgN 14533.1 | | 47 | | |
| | 2 | Sechskantmutter ..... | M 8 AGGN 14487.2 | | 48 | | |
| | 6 | Annietmutter ..... | M 6 LgN 14477 | | 49 | | |
| | 6 | Scheibe ..... | 6 LgN 14533.1 | | 50 | | |
| | 6 | Sechskantschraube ..... | M 6×14 LgN 14180 | | 51 | | |

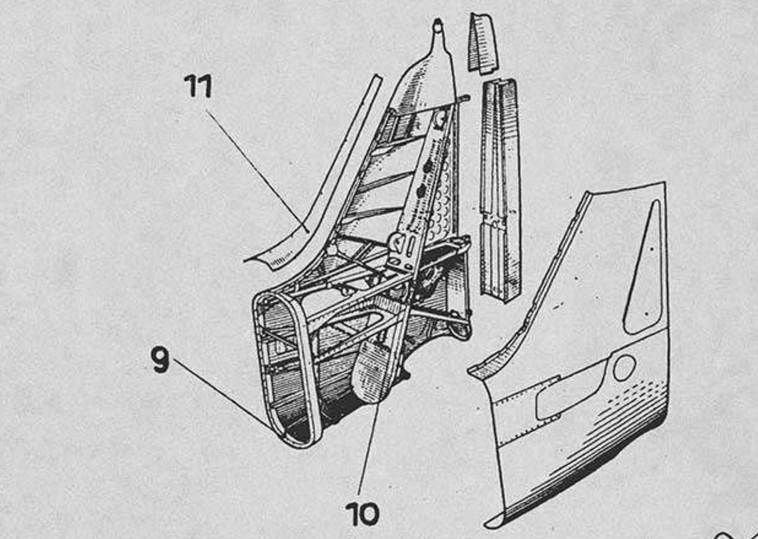


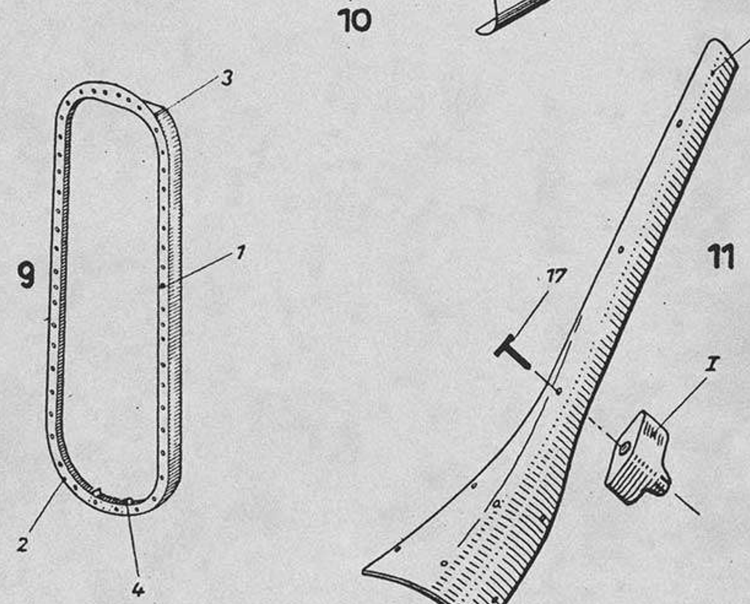





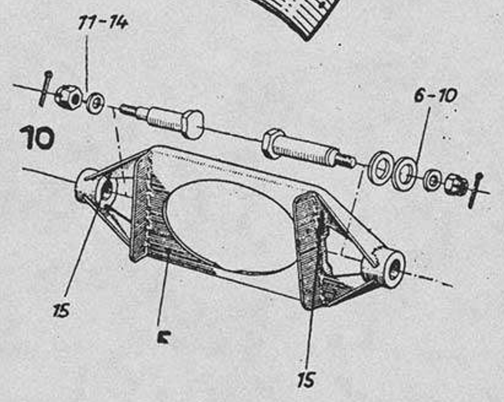


Unbefugte Verwendung ist strafbar und macht schadenersatzpflichtig

Unbefugte Verwendung ist strafbar und macht schadenersatzpflichtig

| Ersatzteil-Liste **Fw 190 D** | Leitwerk **Rumpfheck mit Seitenflosse** | Baugr.-Kennzahl **33** | **190.321-08 bis 190.321-13** |
|---|---|---|---|

| Werkstoff | Stück | Benennung | Ersatzteil-Nr. | Untergruppen-Nr. | Orts-Nr. | Fertigung und Einbau | Bemerkung |
|---|---|---|---|---|---|---|---|
| | **1** | **Trennspant** ..... **einschl. Orts-Nr. 1–4** | **190.321–08** | **9** | | **43** | |
| 31 | 1 | Anschlußwinkel ..... | 190.321–0814 | | 1 | 43 | |
| 31 | 1 | Anschlußwinkel ..... | 190.321–0815 | | 2 | 43 | |
| 35 | 1 | Spantkopf ..... | 190.321–0804 | | 3 | 43 | |
| 31 | 1 | Halterung ..... | 190.321–0803 | | 4 | 43 | |
| | **1** | **Höhenflossenlager** ..... **einschl. Orts-Nr. 5–15** | **190.321–12** | **10** | | **43** | |
| | **1** | **Lagerbeschlag** ..... | **190.321–12 H 03** | | **5** | **43** | |
| 1 | 1 | Sechskantbolzen ..... | 190.321–1206 | | 6 | 41 | |
| 1 | 2 | Scheibe ..... | 190.321–1203 | | 7 | 41 | |
| | 1 | Scheibe ..... | 14 LgN 14533.1 | | 8 | | |
| | 1 | Kronenmutter ..... | M 14×1,5 LgN 14488 | | 9 | | |
| | 1 | Splint ..... | 3×25 DIN 94 | | 10 | | |
| | 1 | Bolzen ..... | 190.321–1202 | | 11 | 41 | |
| | 1 | Scheibe ..... | 14 LgN 14533.1 | | 12 | | |
| | 1 | Kronenmutter ..... | M 14×1,5 LgN 14488 | | 13 | | |
| | 1 | Splint ..... | 3×25 DIN 94 | | 14 | | |
| | 2 | Linsenschraube ..... | M 4×6/6 DIN 85 | | 15 | | |
| | **1** | **Flossennase** ..... **einschl. Orts-Nr. 16–17 u. Orts-Nr. 25 der Untergr. 190.302–03** | **190.321–13** | **11** | **I** | | |
| 31 | 1 | Flossennase ..... | 190.321–1301 | | 16 | | |
| | 5 | Senkschraube ..... | M 5×30 DIN 63 | | 17 | | |



Ausgabe: Oktober 1944 Focke-Wulf Flugzeugbau G. m. b. H. Bremen

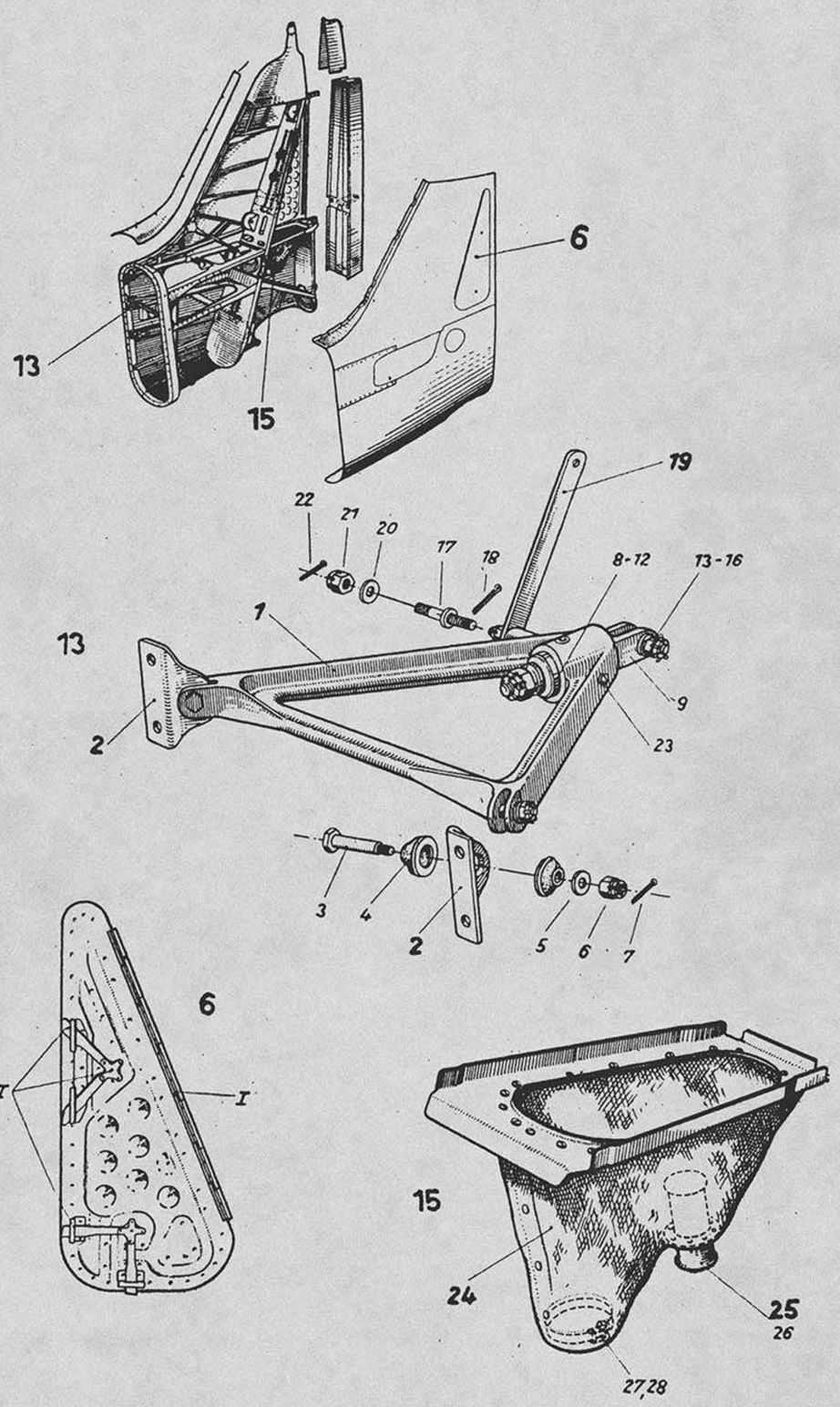


Unbefugte Verwendung ist strafbar und macht schadenersatzpflichtig

Unbefugte Verwendung ist strafbar und macht schadenersatzpflichtig

| Ersatzteil-Liste **Fw 190 D** | Leitwerk **Rumpfheck mit Seitenflosse** | Baugr.-Kennzahl **33** | **190.321-15 bis 190.321-20** |
|---|---|---|---|

| Werkstoff | Stück | Benennung | Ersatzteil-Nr. | | Untergruppen-Nr. | Orts-Nr. | Fertigung und Einbau | Bemerkung |
|---|---|---|---|---|---|---|---|---|
| | **1** | **Lenker** ..... | **190.321–15** | | **13** | | **41** | Tr |
| | | **einschl. Orts-Nr. 1–23** | | | | | | |
| | **1** | **Lenker** ..... | **190.321–15 H 01** | | | **1** | **41** | Tr |
| | **2** | **Lagerwinkel mit Kugellager** ..... | **190.321–15 U 10** | | | **2** | **41** | Tr |
| | 2 | Sechskantbolzen ..... | 6×27 | LgN 14144.5 | | 3 | | |
| | 4 | Dichtkappe mit Gleitring ..... | 9,8×2,5 | LWKN 18601 | | 4 | | |
| | 2 | Scheibe ..... | 6 | LgN 14533.2 | | 5 | | |
| | 2 | Kronenmutter ..... | M 6 | LgN 14488 | | 6 | | |
| | 2 | Splint ..... | 1,5×15 | DIN 94 | | 7 | | |
| 22 | 1 | Exzenterbuchse ..... | | 190.321–1505 | | 8 | 41 | Tr |
| 1 | 1 | Gabel ..... | | 190.321–1504 | | 9 | 41 | Tr |
| | 1 | Scheibe ..... | 12 | LgN 14533.1 | | 10 | | |
| | 1 | Kronenmutter ..... | M12×1,5 | LgN 14488 | | 11 | | |
| | 1 | Splint ..... | 3×22 | DIN 94 | | 12 | | |
| 1 | 1 | Sechskantbolzen ..... | | 190.321–1512 | | 13 | | |
| | 1 | Scheibe ..... | 10 | LgN 14533.2 | | 14 | | |
| | 1 | Kronenmutter ..... | M 8 | LgN 14488 | | 15 | | |
| | 1 | Splint ..... | 2×20 | DIN 94 | | 16 | | |
| | 1 | Stiftschraube ..... | M 5×20 | LgN 14156.1 | | 17 | | |
| | 1 | Splint ..... | 1,5×18 | DIN 94 | | 18 | | |
| | **1** | **Stoßstange mit Buchse** ..... | **190.321–15 U 06** | | | **19** | **41** | Tr |
| | 1 | Scheibe ..... | 5 | LgN 14533.2 | | 20 | | |
| | 1 | Kronenmutter ..... | M 5 | LgN 14488 | | 21 | | |
| | 1 | Splint ..... | 1×12 | DIN 94 | | 22 | | |
| | 1 | Linsenschraube ..... | M 4×6 | DIN 85 | | 23 | | |
| | **1** | **Abschottung** ..... | **190.321–17** | | **15** | | **41** | Tr |
| | | **einschl. Orts-Nr. 24–28** | | | | | | |
| | **1** | **Abschottung** ..... | **190.321–17 H 02** | | | **24** | **42** | |
| | **1** | **Gleitrohr** ..... | **190.321–17 H 01** | | | **25** | **42** | |
| 31 | 1 | Scheibe ..... | 190.321–1707 | | | 26 | 42 | |
| | 1 | Band ..... | 9×490 | LgN 18191 | | 27 | | |
| | 1 | Spanner ..... | 9,5 | LgN 18191 | | 28 | | |
| | **1** | **Seitenflossenklappe** ..... | **190.321–20** | | **6** | | **41** | Tr |
| | | **einschl. Orts-Nr. 5–8, 10, 11 der Untergruppe 190.321–05** | | | | I | | |



Ausgabe: Oktober 1944 Focke-Wulf Flugzeugbau G. m. b. H. Bremen

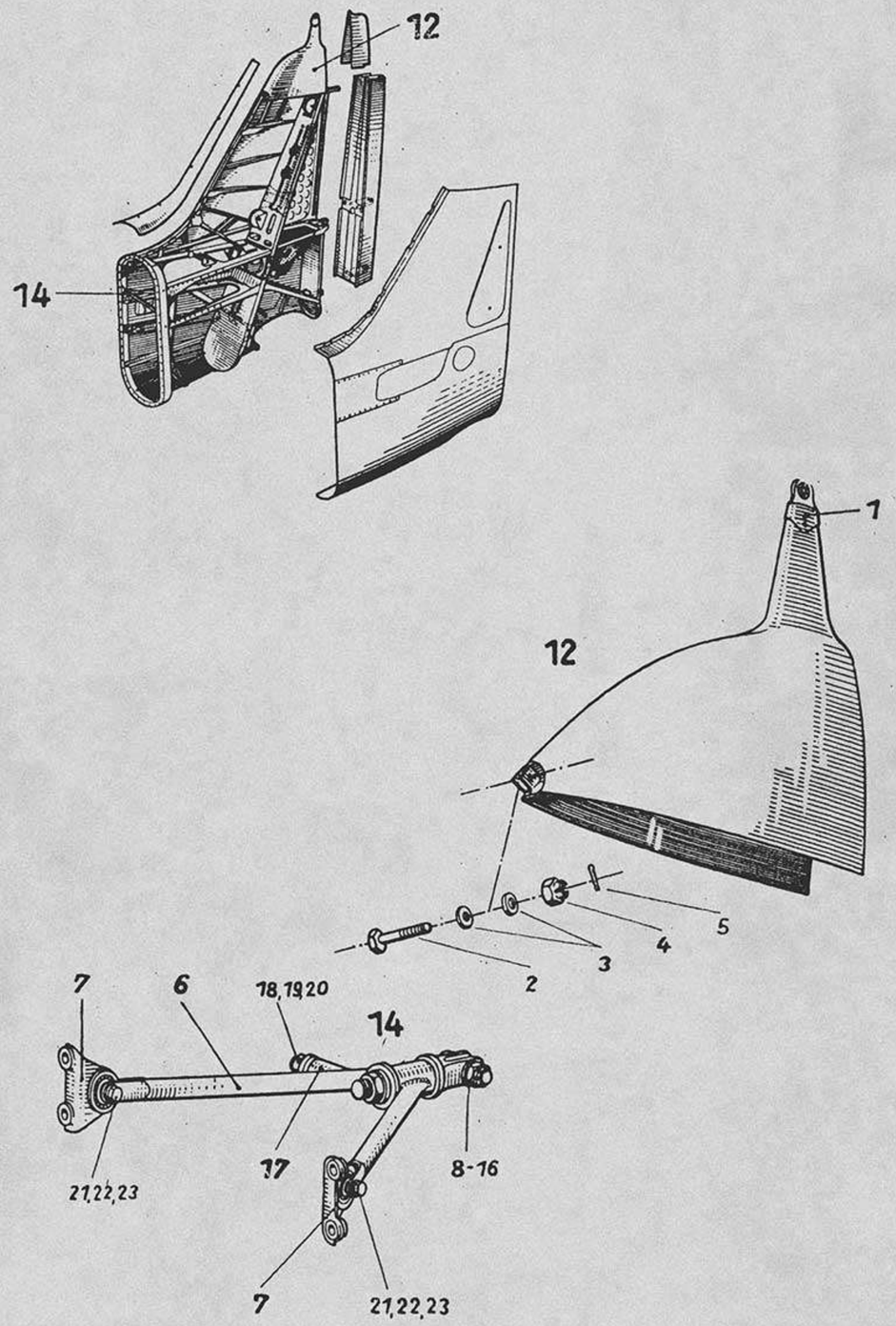


Unbefugte Verwendung ist strafbar und macht schadenersatzpflichtig

Unbefugte Verwendung ist strafbar und macht schadenersatzpflichtig

Ersatzteil-Liste **Fw 190 D** | Leitwerk **Rumpfheck mit Seitenflosse** | Baugr.-Kennzahl **33** | **190.325-14** bis **190.325-19**

| Werkstoff | Stück | Benennung | Ersatzteil-Nr. | | Untergruppen-Nr. | Orts-Nr. | Fertigung und Einbau | Bemerkung |
|---|---|---|---|---|---|---|---|---|
| | 1 | **Randkappe** ..... | **190.325–14** | | 12 | | 42 | |
| | | **einschl. Orts-Nr. 1–5** | | | | | | |
| | 1 | **Kappe** ..... | **190.325-14 H 01** | | | 1 | 41 | |
| | 1 | Sechskantschraube ..... | M 6×26 | LgN 14180 | | 2 | | |
| | 2 | Scheibe ..... | 6,2 | FwN 374 | | 3 | | |
| | 1 | Kronenmutter ..... | M 6 | LgN 14488 | | 4 | | |
| | 1 | Splint ..... | 1,5×15 | DIN 94 | | 5 | | |
| | 1 | **Lenker** ..... | **190.325–19** | | 14 | | 41 | Tr |
| | | **einschl. Orts-Nr. 6–23** | | | | | | |
| | 1 | **Lenker** ..... | **190.325-19 H 01** | | | 6 | 41 | |
| | 2 | **Lagerwinkel mit Kugellager** ..... | **190.325-19 U 01** | | | 7 | 41 | Tr |
| 12 | 1 | Exzenterbuchse ..... | 190.3020–1202 | | | 8 | | |
| 12 | 1 | Gabelbolzen ..... | 190.325–1907 | | | 9 | | |
| | 1 | Scheibe ..... | 12 | LgN 14533.2 | | 10 | | |
| | 1 | Kronenmutter ..... | M 12×1,5 | LgN 14488 | | 11 | | |
| | 1 | Splint ..... | 3×22 | DIN 94 | | 12 | | |
| | 1 | Sechskantbolzen ..... | 10×30 | LgN 14144.5 | | 13 | | |
| | 1 | Scheibe ..... | 10 | LgN 14533.2 | | 14 | | |
| | 1 | Kronenmutter ..... | M 10 | LgN 14488 | | 15 | | |
| | 1 | Splint ..... | 1,5×18 | DIN 94 | | 16 | | |
| | 1 | **Stoßstange mit Buchse** ..... | **190.325-19 U 02** | | | 17 | | |
| | 1 | Scheibe ..... | 5 | LgN 14533.2 | | 18 | | |
| | 1 | Kronenmutter ..... | M 5 | LgN 14488 | | 19 | | |
| | 1 | Splint ..... | 1×12 | DIN 94 | | 20 | | |
| | 2 | Scheibe ..... | 6 | LgN 14533.2 | | 21 | | |
| | 2 | Kronenmutter ..... | M 6 | LgN 14488 | | 22 | | |
| | 2 | Splint ..... | 1,5×15 | DIN 94 | | 23 | | |



Ausgabe: Oktober 1944 Focke-Wulf Flugzeugbau G. m. b. H. Bremen

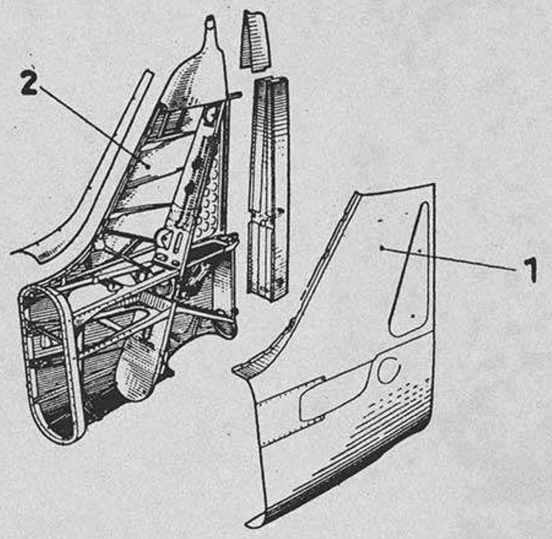


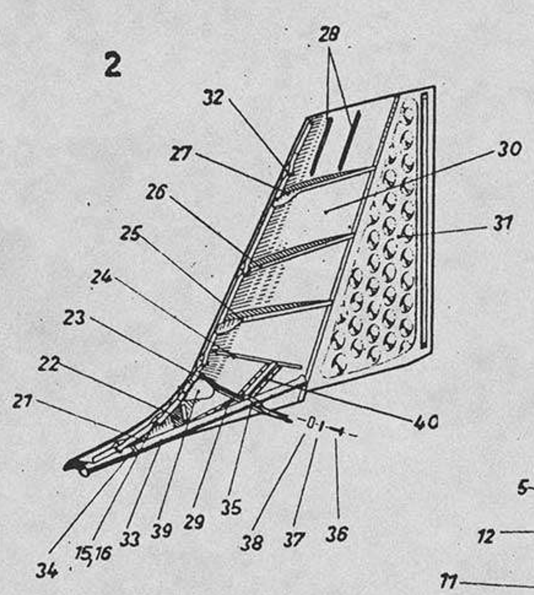


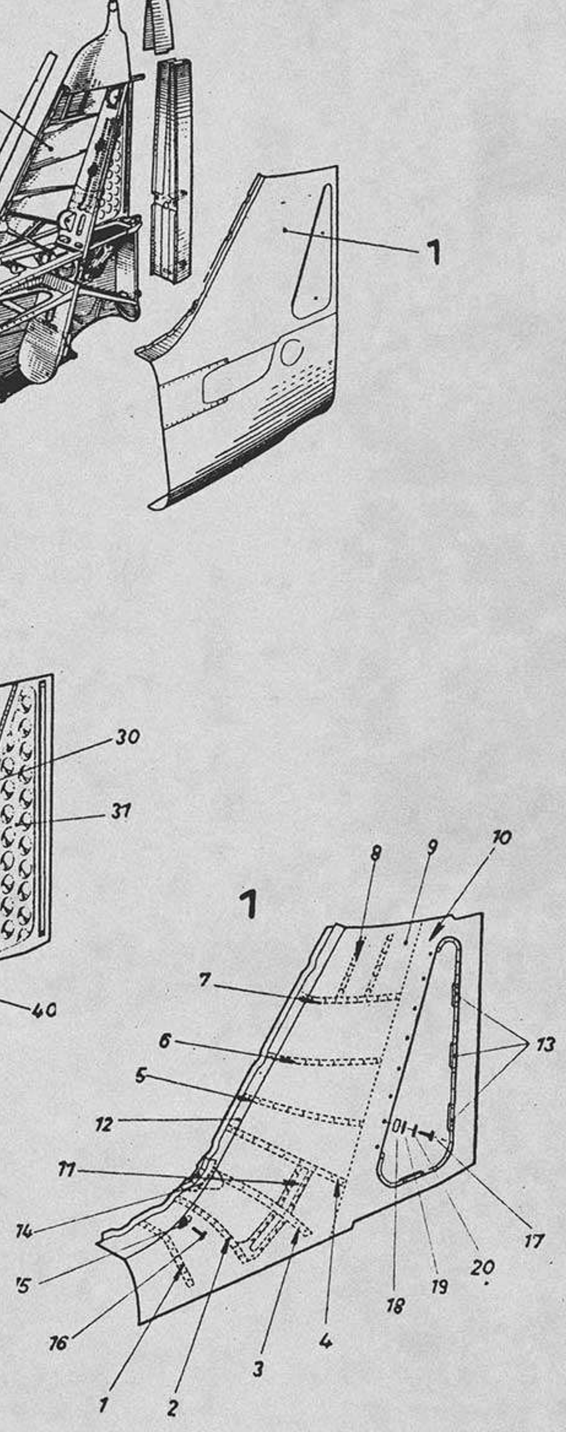


Unbefugte Verwendung ist strafbar und macht schadenersatzpflichtig

Unbefugte Verwendung ist strafbar und macht schadenersatzpflichtig

Ersatzteil-Liste **Fw 190 D** | Leitwerk **Rumpfheck mit Seitenflosse** | Baugr.-Kennzahl **33** | **190.327-01 bis 190.327-02**

| Werkstoff | Stück | Benennung | Ersatzteil-Nr. | | Untergruppen-Nr. | Orts-Nr. | Fertigung und Einbau | Bemerkung |
|---|---|---|---|---|---|---|---|---|
| | **1** | **Obere Schale L** ..... **einschl. Orts-Nr. 1–20** | **190.327–01** | | **1** | | **43** | |
| 31 | 1 | Rippe 1 | | 190.321–0104 | | 1 | 43 | |
| 31 | 1 | Rippe 2 | | 190.321–0105 | | 2 | 43 | |
| 31 | 1 | Rippe 3 | | 190.321–0106 | | 3 | 43 | |
| 31 | 1 | Rippe 4 | | 190.321–0107 | | 4 | 43 | |
| 31 | 1 | Rippe 5 | | 190.321–0108 | | 5 | 43 | |
| 31 | 1 | Rippe 6 | | 190.321–0109 | | 6 | 43 | |
| 31 | 1 | Rippe 7 | | 190.321–0110 | | 7 | 43 | |
| 31 | 2 | L-Profil | | 190.321–0111 | | 8 | 33 | |
| 31 | 1 | Beplankungsblech | | 190.327–0145 | | 9 | 43 | |
| 31 | 1 | Verstärkungsblech | | 190.327–0146 | | 10 | 43 | |
| 31 | 1 | A-Profil | | 190.327–0164 | | 11 | 33 | |
| 31 | 1 | Anschlußblech | | 190.321–0155 | | 12 | 43 | |
| | 4 | Auflageklotz | | 190.321–0115 | | 13 | 22 | |
| | 1 | Lagerbeschlag | | 190.321–0101 | | 14 | 43 | |
| | 1 | Senkannietmutter | M 5 | LgN 14479 | | 15 | | |
| | 1 | Senkschraube | M 5×20 | HeN 14116.1 | | 16 | | |
| | 8 | Senkschraube | M 4×10 | DIN 63 | | 17 | | |
| | 8 | Sechskantmutter | M 4 | AGGN 14488 | | 18 | | |
| | 8 | Scheibe | 4 | LgN 14533.1 | | 19 | | |
| | 8 | Senkscheibe | 4,3 | FwN 14509.8 | | 20 | | |
| | **1** | **Obere Schale R** ..... **einschl. Orts-Nr. 21–40 u. Orts-Nr. 15, 16 d. Untergr. 190.327–01** | **190.327–02** | | **2** | | **43** | |
| 31 | 1 | Rippe 1 | | 190.321–0204 | | 21 | 43 | |
| 31 | 1 | Rippe 2 | | 190.321–0205 | | 22 | 43 | |
| 31 | 1 | Rippe 3 | | 190.321–0206 | | 23 | 43 | |
| 31 | 1 | Rippe 4 | | 190.321–0207 | | 24 | 43 | |
| 31 | 1 | Rippe 5 | | 190.321–0208 | | 25 | 43 | |
| 31 | 1 | Rippe 6 | | 190.321–0209 | | 26 | 43 | |
| 31 | 1 | Rippe 7 | | 190.321–0210 | | 27 | 43 | |
| 31 | 2 | L-Profil | | 190.321–0211 | | 28 | 23 | |
| | 1 | Versteifungsblech | | 190.321–0265 | | 29 | 43 | |
| 31 | 1 | Beplankungsblech | | 190.327–0202 | | 30 | 43 | |
| 31 | 1 | Kraterblech | | 190.327–0203 | | 31 | 43 | |
| 31 | 1 | Anschlußblech | | 190.321–0215 | | 32 | 43 | |
| 31 | 1 | Schutzrohr | | 190.321–0112 | | 33 | 22 | |
| 31 | 1 | Rohrschelle | | 190.321–0213 | | 34 | 22 | |
| 31 | 1 | Rohrschelle | | 190.321–0114 | | 35 | 22 | |
| | 4 | Linsenschraube | M 4×10 | DIN 85 | | 36 | | |
| | 4 | Scheibe | 4 | LgN 14533.1 | | 37 | | |
| | 4 | Sechskantmutter | M 4 | AGGN 14488 | | 38 | | |
| | 1 | Lagerbeschlag | | 190.321–0201 | | 39 | 43 | |
| 31 | 1 | A-Profil | | 190.327–0264 | | 40 | 33 | |



Ausgabe: Oktober 1944 Focke-Wulf Flugzeugbau G. m. b. H. Bremen

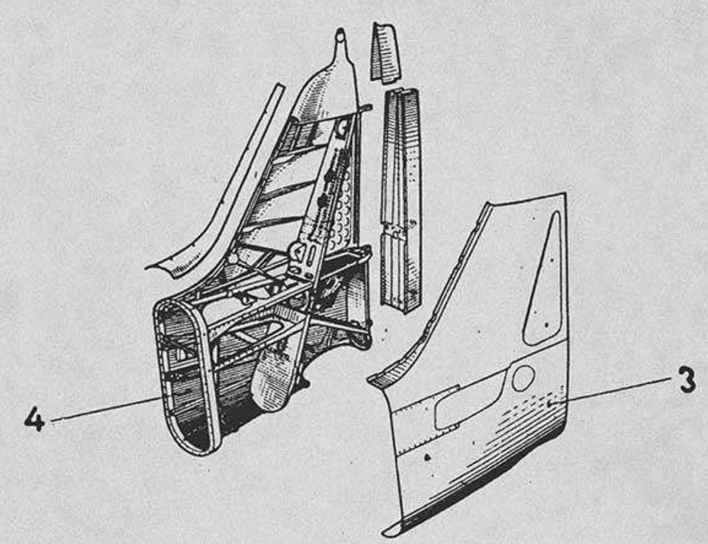


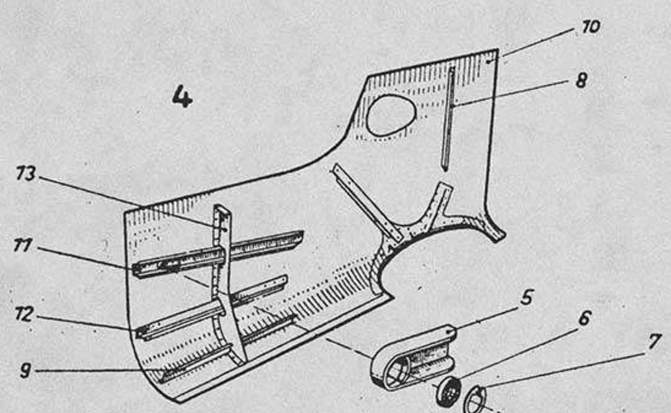


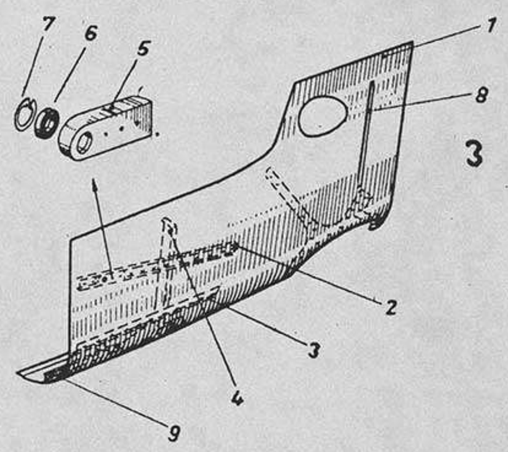


Unbefugte Verwendung ist strafbar und macht schadenersatzpflichtig

Unbefugte Verwendung ist strafbar und macht schadenersatzpflichtig

Ersatzteil-Liste **Fw 190 D** | Leitwerk **Rumpfheck mit Seitenflosse** | Baugr.-Kennzahl **33** | **190.327-03 bis 190.327-04**

| Werkstoff | Stück | Benennung | Ersatzteil-Nr. | Untergruppen-Nr. | Orts-Nr. | Fertigung und Einbau | Bemerkung |
|---|---|---|---|---|---|---|---|
| | **1** | **Untere Schale L** ..... **einschl. Orts-Nr. 1–9** | **190.327–03** | **3** | | **43** | |
| 31 | 1 | Beplankungsblech ..... | 190.327–0330 | | 1 | 43 | |
| 31 | 1 | U-Profil ..... | 190.321–0305 | | 2 | 43 | |
| 31 | 1 | L-Profil ..... | 190.321–0306 | | 3 | 43 | |
| 31 | 1 | Spant ..... | 190.321–0303 | | 4 | 43 | |
| 31 | 1 | Lagerbeschlag ..... | 190.321–0301 | | 5 | 43 | |
| | 1 | Kugellager ..... | B–13303 DIN 9197 | | 6 | | |
| | 1 | Sg-Ring ..... | J 22×1 LgN 15237 | | 7 | | |
| 31 | 1 | L-Profil ..... | 190.327–0333 | | 8 | | |
| 31 | 2 | L-Profil ..... | 190.327–0334 | | 9 | | |
| | **1** | **Untere Schale R** ..... **einschl. Orts-Nr. 10–13 u. Orts-Nr. 5–9 der Untergr. 190.327–03** | **190.327–04** | **4** | | **43** | |
| 31 | 1 | Beplankungsblech ..... | 190.327–0430 | | 10 | 43 | |
| 31 | 1 | U-Profil ..... | 190.321–0405 | | 11 | 43 | |
| 31 | 1 | L-Profil ..... | 190.321–0406 | | 12 | 43 | |
| 31 | 1 | Spant ..... | 190.321–0403 | | 13 | 43 | |



Ausgabe: Oktober 1944 Focke-Wulf Flugzeugbau G. m. b. H. Bremen

Baugr.-Kennzahl **33**

**190.327–07 bis 190.327–16**

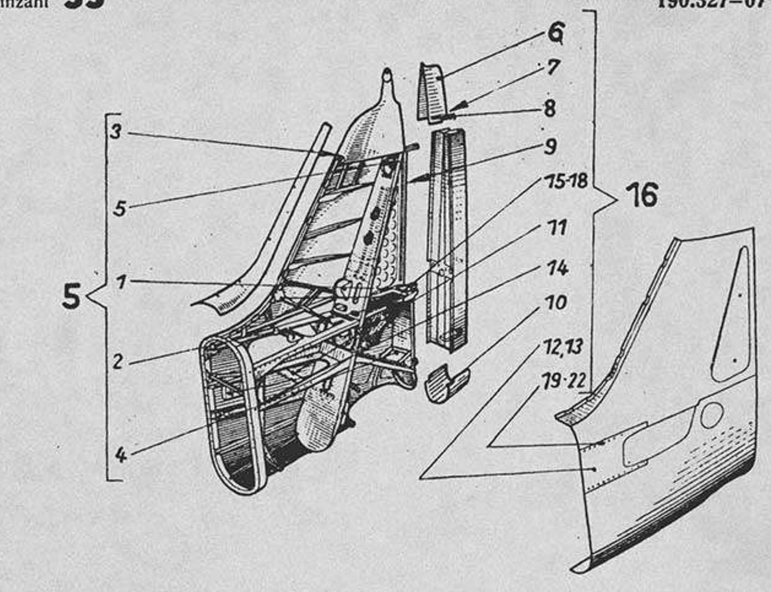


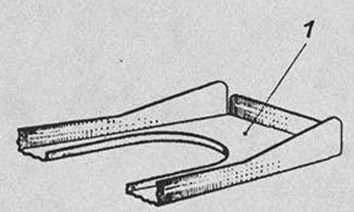


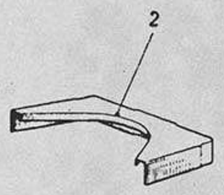


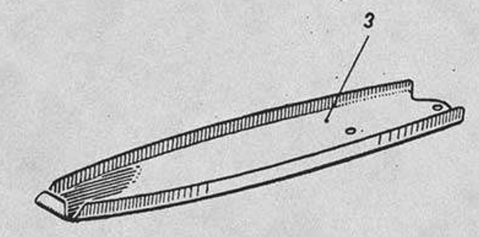


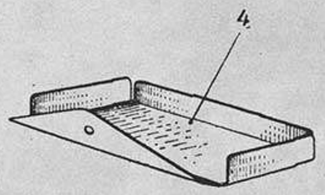


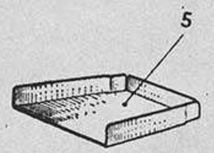


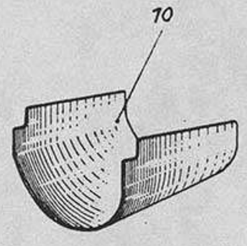


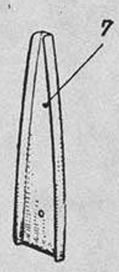


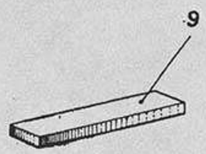


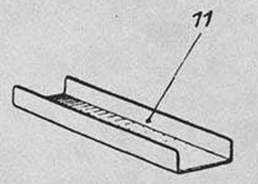


Unbefugte Verwendung ist strafbar und macht schadenersatzpflichtig

Unbefugte Verwendung ist strafbar und macht schadenersatzpflichtig

Ersatzteil-Liste **Fw 190 D** | Leitwerk **Rumpfheck mit Seitenflosse** | Baugr.-Kennzahl **33** | **190.327-07 bis 190.327-16**

| Werk-/stoff | Stück | Benennung | Ersatzteil-Nr. | | Untergruppen-Nr. | Orts-Nr. | Fertigung und Einbau | Bemerkung |
|---|---|---|---|---|---|---|---|---|
| | **1** | **Rippen und Versteifungen** ..... **einschl. Orts-Nr. 1–5** | **190.327–07** | | **5** | | **44** | |
| 31 | 1 | Rippe 11 | 190.327–0708 | | | 1 | 43 | |
| 31 | 1 | Verstärkungsblech | 190.327–0720 | | | 2 | 43 | |
| 31 | 1 | Rippe 8 | 190.327–0710 | | | 3 | 43 | |
| 31 | 1 | Verbindungsrippe | 190.327–0719 | | | 4 | 43 | |
| 31 | 1 | Verstärkungsblech | 190.327–0721 | | | 5 | 43 | |
| | **1** | **Zusammenbauteile** ..... **einschl. Orts-Nr. 6–22** | **190.327–16** | | **16** | | | |
| | **1** | **Randkappenverlängerung** | **190.327–16 H 01** | | | **6** | **33** | |
| 31 | 1 | Randkappenholm | 190.327–1685 | | | 7 | 43 | |
| | 6 | Linsensenkholzschraube | 2,4×5 | DIN 95 | | 8 | | |
| 31 | 1 | Füllstück | 190.327–1686 | | | 9 | 33 | |
| 31 | 1 | Verbindungsblech | 190.327–1684 | | | 10 | 43 | |
| 31 | 1 | U-Profil | 190.327–1687 | | | 11 | 33 | |
| 31 | 1 | Abdeckblech L | 190.321–1601 | | | 12 | 41 | |
| 31 | 1 | Abdeckblech R | 190.321–1602 | | | 13 | 41 | |
| 31 | 1 | Halterung | 190.321–1603 | | | 14 | 33 | |
| | 1 | Sechskantbolzen | 10×30 | LgN 14144.5 | | 15 | | |
| | 1 | Scheibe | 10 | LgN 14533.1 | | 16 | | |
| | 1 | Kronenmutter | M 10 | LgN 14488 | | 17 | | |
| | 1 | Splint | 2×20 | DIN 94 | | 18 | | |
| | 46 | Annietmutter | M 5 | LgN 14477 | | 19 | | |
| | 46 | Senkscheibe | 5,3 | FwN 14509.8 | | 20 | | |
| | 44 | Senkschraube | M 5×12 | DIN 63 | | 21 | | |
| | 2 | Senkschraube | M 5×15 | DIN 63 | | 22 | | |



Ausgabe: Oktober 1944 Focke-Wulf Flugzeugbau G. m. b. H. Bremen

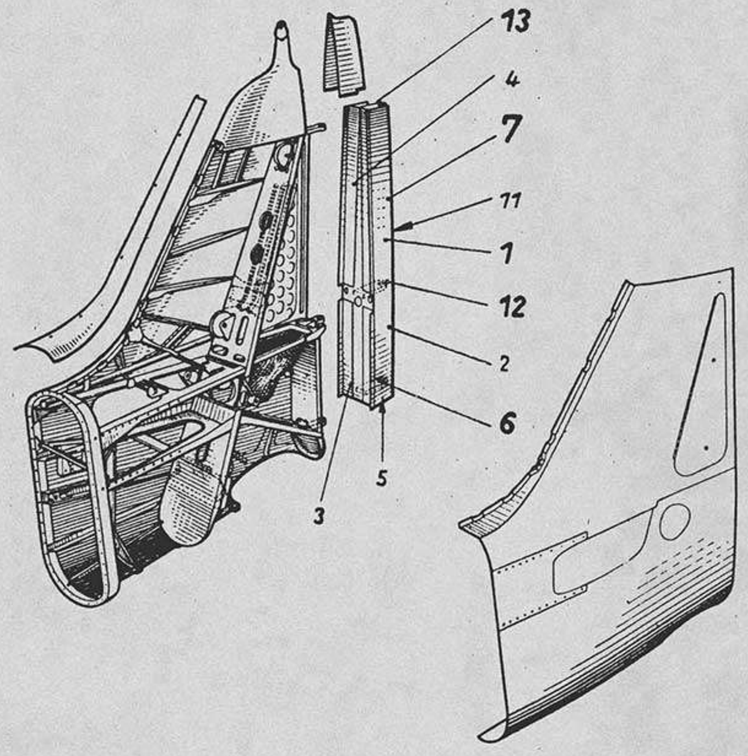


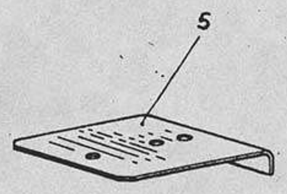


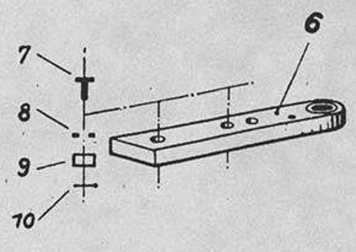


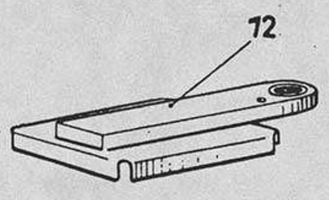


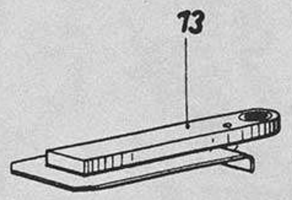


Unbefugte Verwendung ist strafbar und macht schadenersatzpflichtig

Unbefugte Verwendung ist strafbar und macht schadenersatzpflichtig

| Ersatzteil-Liste **Fw 190 D** | Leitwerk **Rumpfheck mit Seitenflosse** | Baugr.-Kennzahl **33** | **190.327-21** |
|---|---|---|---|

| Werkstoff | Stück | Benennung | Ersatzteil-Nr. | Untergruppen-Nr. | Orts-Nr. | Fertigung und Einbau | Bemerkung |
|---|---|---|---|---|---|---|---|
| | **1** | **Seitenflossenverlängerung** ..... einschl. Orts-Nr. 1–13 | **190.327–21** | **7** | | **43** | |
| | **1** | **Verlängerungsstück**..... einschl. Orts-Nr. 2–4 | **190.327-21 H 01** | | **1** | **43** | |
| 1 | 1 | U-Blech ..... | 190.327–2113 | | 2 | 43 | |
| 1 | 2 | Winkelprofil..... | 190.327–2115 | | 3 | 43 | |
| 1 | 2 | Winkelprofil..... | 190.327–2116 | | 4 | 43 | |
| 1 | 1 | Untere Lagerrippe ..... | 190.327–2114 | | 5 | 43 | |
| | **1** | **Unteres Ruderlager**..... | **190.327-21 H 02** | | **6** | **43** | |
| | 3 | Sechskantschraube ..... | M 10×32 LgN 14180 | | 7 | | |
| | 3 | Scheibe..... | 10 LgN 14533.1 | | 8 | | |
| | 3 | Kronenmutter ..... | M 10 LgN 14488 | | 9 | | |
| | 3 | Splint ..... | 2×20 DIN 94 | | 10 | | |
| | 1 | Bauteilschild ..... | 18×37 LgN 16614 | | 11 | | |
| | **1** | **Mittleres Ruderlager** ..... | **190.327-21 H 03** | | **12** | **43** | |
| | **1** | **Oberes Ruderlager** ..... | **190.327-21 H 04** | | **13** | **43** | |



Ausgabe: Oktober 1944 Focke-Wulf Flugzeugbau G. m. b. H. Bremen

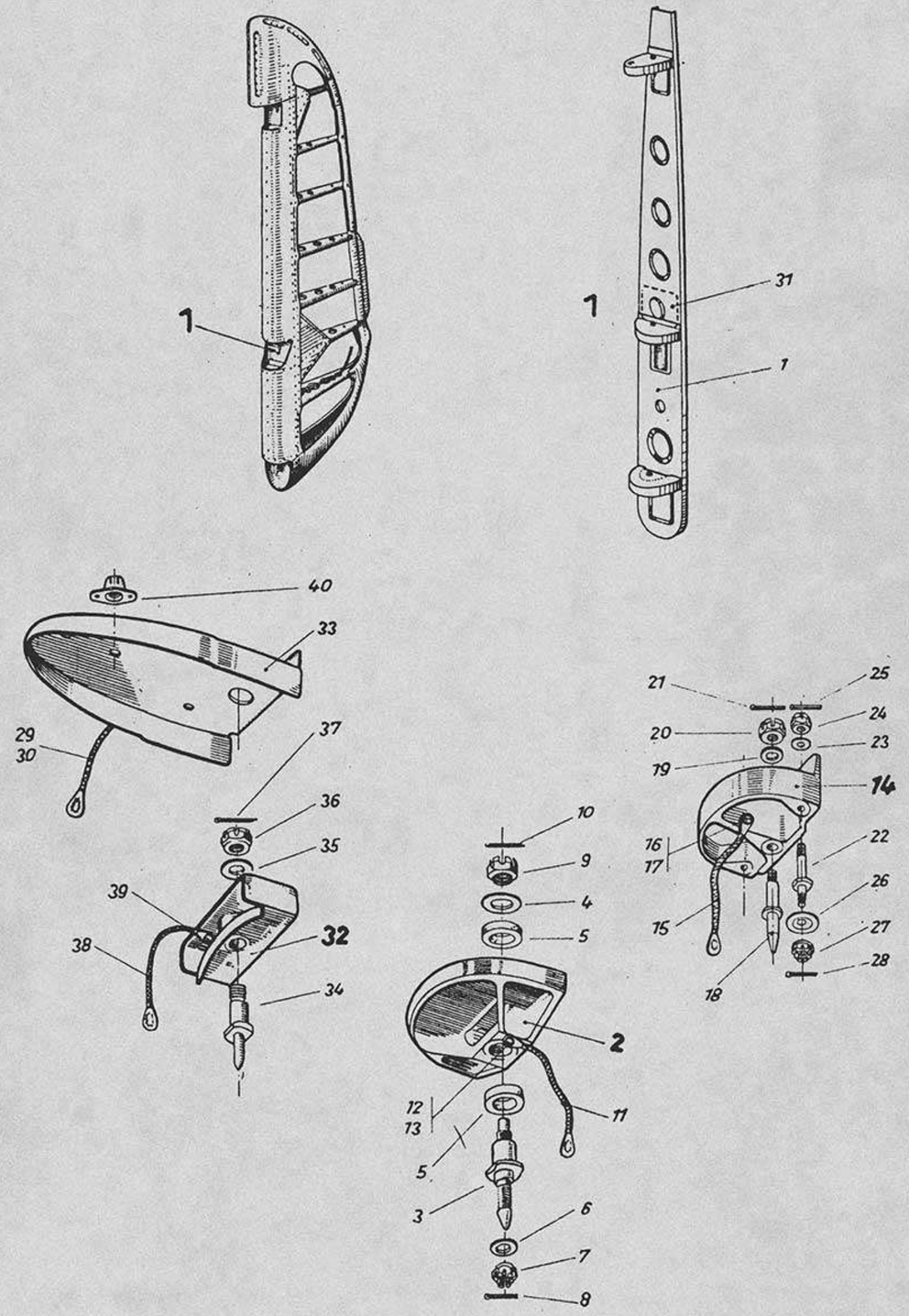


Unbefugte Verwendung ist strafbar und macht schadenersatzpflichtig

Unbefugte Verwendung ist strafbar und macht schadenersatzpflichtig

| Ersatzteil-Liste **Fw 190 D** | Leitwerk **Seitenruder** | Baugr.-Kennzahl **34** | **190.332-01** |
|---|---|---|---|

| Werkstoff | Stück | Benennung | Ersatzteil-Nr. | | Untergruppen-Nr. | Orts-Nr. | Fertigung und Einbau | Bemerkung |
|---|---|---|---|---|---|---|---|---|
| | **1** | **Holm mit Beschlägen** ..... einschl. Orts-Nr. 1–40 | **190.332–01** | | **1** | | **43** | |
| 31 | 1 | Holm ..... | 190.332–0103 | | | 1 | | |
| | **1** | **Unteres Ruderlager** ..... einschl. Orts-Nr. 3–13 | **190.332–01 H 06** | | | **2** | **43** | |
| 31 | 1 | Lagerbolzen ..... | 190.331–0151 | | | 3 | 42 | |
| 1 | 1 | Scheibe ..... | 190.331–0152 | | | 4 | 42 | |
| 31 | 2 | Scheibe ..... | 190.332–0144 | | | 5 | 42 | |
| | 1 | Scheibe ..... | 8 | LgN 14533.1 | | 6 | | |
| 1 | 1 | Mutter ..... | 190.331–0161 | | | 7 | 41 | |
| | 1 | Splint ..... | 2×18 | DIN 94 | | 8 | | |
| | 1 | Kronenmutter ..... | M 10 | LgN 14488 | | 9 | | |
| | 1 | Splint ..... | 2×20 | DIN 94 | | 10 | | |
| | 1 | Elt. Brücke ..... | 100 | LgN 26165 | | 11 | | |
| | 1 | Linsenschraube ..... | 4×10 | DIN 85 | | 12 | | |
| | 1 | Sechskantmutter ..... | M 4 | LgN 14483.1 | | 13 | | |
| | **1** | **Lagerbeschlag** ..... einschl. Orts-Nr. 15–17 | **190.332–01 H 07** | | | **14** | **43** | |
| | 1 | Elt. Brücke ..... | 100 | LgN 26165 | | 15 | | |
| | 1 | Linsenschraube ..... | M 4×8 | DIN 85 | | 16 | | |
| | 1 | Sechskantmutter ..... | M 4 | LgN 14483.1 | | 17 | | |
| 1 | 1 | Lagerbolzen ..... | 190.331–0108 | | | 18 | 42 | |
| | 1 | Scheibe ..... | 10 | LgN 14533.1 | | 19 | | |
| | 1 | Kronenmutter ..... | M 10 | LgN 14488 | | 20 | | |
| | 1 | Splint ..... | 2×20 | DIN 94 | | 21 | | |
| 1 | 2 | Steuerungsbolzen ..... | 190.331–0110 | | | 22 | | |
| | 2 | Scheibe ..... | 8 | LgN 14533.1 | | 23 | | |
| | 2 | Kronenmutter ..... | M 8 | LgN 14488 | | 24 | | |
| | 2 | Splint ..... | 2×18 | DIN 94 | | 25 | | |
| | 2 | Scheibe ..... | 190.331–0107 | | | 26 | | |
| | 2 | Kronenmutter ..... | M 6 | LgN 14488 | | 27 | | |
| | 2 | Splint ..... | 1,5×15 | DIN 94 | | 28 | | |
| | 1 | FT-Überbrückung ..... | 4,3×100 | FwN 89476.2 | | 29 | | |
| | 1 | Linsenschraube ..... | M 4×6 | DIN 85 | | 30 | | |
| 31 | 1 | Lasche ..... | 190.332–0105 | | | 31 | 43 | |
| | **1** | **Lagerbeschlag** ..... | **190.332–01 H 05** | | | **32** | **43** | |
| 31 | 1 | Nasenrippe ..... | 190.332–0104 | | | 33 | 43 | |
| 1 | 1 | Lagerbolzen ..... | 190.331–0109 | | | 34 | 42 | |
| | 1 | Scheibe ..... | 10 | LgN 14533.1 | | 35 | | |
| | 1 | Kronenmutter ..... | M 10 | LgN 14488 | | 36 | | |
| | 1 | Splint ..... | 2×20 | DIN 94 | | 37 | | |
| | 1 | FT-Überbrückung ..... | 4,3×100 | FwN 89476.2 | | 38 | | |
| | 1 | Linsenschraube ..... | M 4×6 | DIN 85 | | 39 | | |
| | 2 | Annietmutter ..... | M 5 | LgN 14477 | | 40 | | |



Ausgabe: Oktober 1944 Focke-Wulf Flugzeugbau G. m. b. H. Bremen

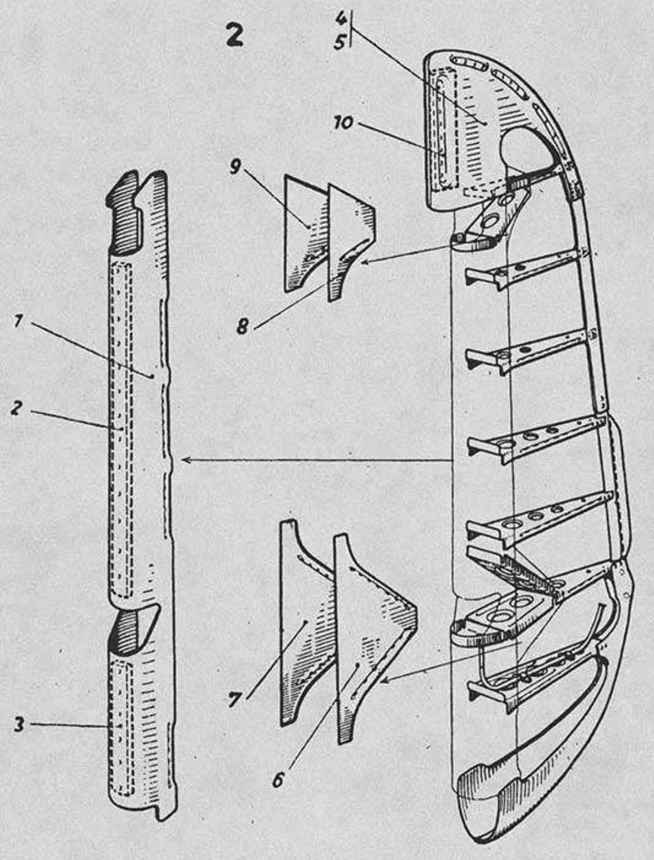


Unbefugte Verwendung ist strafbar und macht schadenersatzpflichtig

Unbefugte Verwendung ist strafbar und macht schadenersatzpflichtig

Ersatzteil-Liste **Fw 190 D** | Leitwerk **Seitenruder** | Baugr.-Kennzahl **34** | **190.332-02**

| Werkstoff | Stück | Benennung | Ersatzteil-Nr. | Untergruppen-Nr. | Orts-Nr. | Fertigung und Einbau | Bemerkung |
|---|---|---|---|---|---|---|---|
| | **1** | **Rudernase und Ruderhorn** ..... **einschl. Orts-Nr. 1–10** | **190.332–02** | **2** | | **42** | |
| 31 | 1 | Nasenblech..... | 190.332–0201 | | 1 | 33 | |
| 1 | 1 | Ausgleichgewicht ..... | 190.332–0209 | | 2 | 33 | |
| 1 | 1 | Ausgleichgewicht ..... | 190.332–0210 | | 3 | 33 | |
| 31 | 1 | Randkappenblech..... | 190.332–0202 | | 4 | 43 | |
| 31 | 1 | Randkappenblech..... | 190.332–0203 | | 5 | 43 | |
| 31 | 1 | Lasche ..... | 190.332–0204 | | 6 | 43 | |
| 31 | 1 | Lasche ..... | 190.332–0205 | | 7 | 43 | |
| 31 | 1 | Lasche ..... | 190.332–0206 | | 8 | 43 | |
| 31 | 1 | Lasche ..... | 190.332–0207 | | 9 | 43 | |
| 1 | 1 | Ausgleichgewicht ..... | 190.332–0208 | | 10 | 33 | |



Ausgabe: Oktober 1944 Focke-Wulf Flugzeugbau G. m. b. H. Bremen

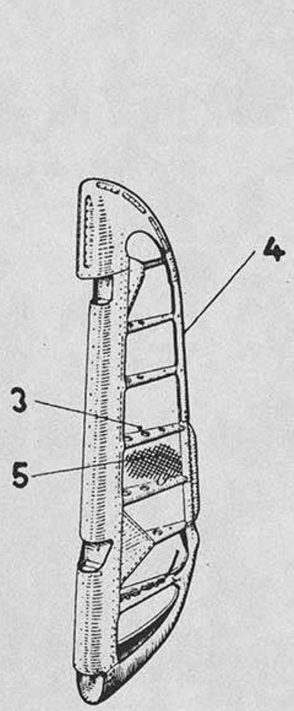


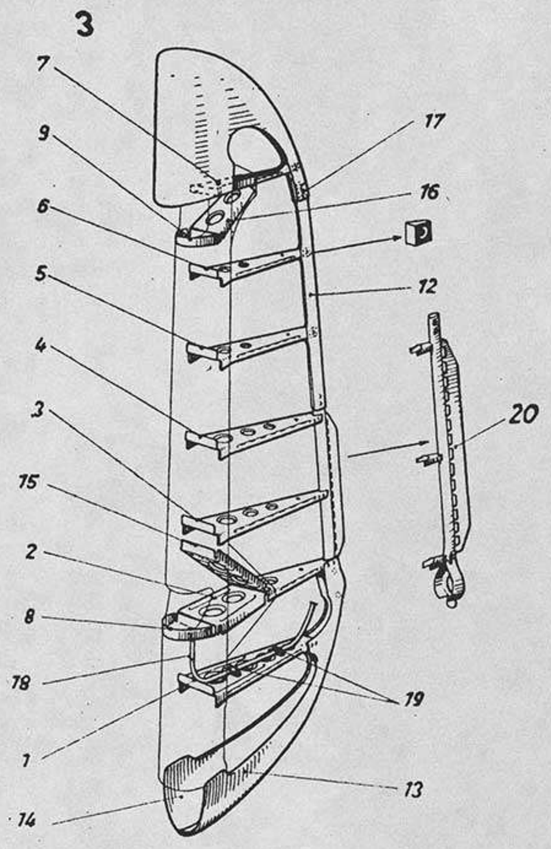


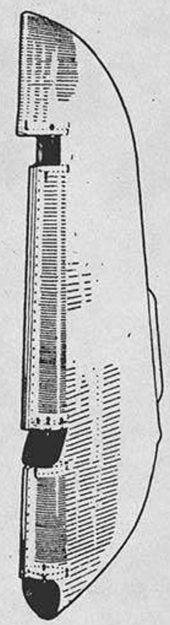


Unbefugte Verwendung ist strafbar und macht schadenersatzpflichtig

Unbefugte Verwendung ist strafbar und macht schadenersatzpflichtig

| Ersatzteil-Liste **Fw 190 D** | Leitwerk **Seitenruder** | Baugr.-Kennzahl **34** | **190.332-03 bis 190.332-05** |
|---|---|---|---|

| Werkstoff | Stück | Benennung | Ersatzteil-Nr. | Untergruppen-Nr. | Orts-Nr. | Fertigung und Einbau | Bemerkung |
|---|---|---|---|---|---|---|---|
| | **1** | **Rippen** ..... **einschl. Orts-Nr. 1–9** | **190.332–03** | **3** | | **43** | |
| 31 | 1 | Rippe ..... | 190.332–0301 | | 1 | 43 | |
| 31 | 1 | Rippe ..... | 190.332–0302 | | 2 | 43 | |
| 31 | 1 | Rippe ..... | 190.332–0303 | | 3 | 43 | |
| 31 | 1 | Rippe ..... | 190.332–0304 | | 4 | 43 | |
| 31 | 1 | Rippe ..... | 190.332–0305 | | 5 | 43 | |
| 31 | 1 | Rippe ..... | 190.332–0306 | | 6 | 43 | |
| 31 | 1 | Rippe ..... | 190.332–0307 | | 7 | 43 | |
| 31 | 1 | Nasenrippe ..... | 190.331–0104 | | 8 | 43 | |
| 31 | 1 | Nasenrippe ..... | 190.331–0105 | | 9 | 43 | |
| | **1** | **Randleisten und Versteifungen** ..... **einschl. Orts-Nr. 12–20** | **190.332–04** | **4** | | **43** | |
| 31 | 1 | Randleiste ..... | 190.332–0401 | | 12 | 43 | |
| 31 | 1 | Randbogenblech ..... | 190.332–0402 | | 13 | 43 | |
| 31 | 1 | Randbogenblech ..... | 190.332–0403 | | 14 | 43 | |
| 31 | 1 | Versteifungsblech ..... | 190.332–0404 | | 15 | 43 | |
| 31 | 1 | Versteifungsblech ..... | 190.332–0405 | | 16 | 42 | |
| 31 | 5 | Randleistenfüllklotz ..... | 190.332–0406 | | 17 | 43 | |
| 33 | 1 | Leitungsrohr ..... | 190.332–0407 | | 18 | 22 | |
| 31 | 2 | Schelle ..... | 190.331–0206 | | 19 | 22 | |
| | **1** | **Bügelkante** ..... | **190.332–04 H 01** | | **20** | **43** | |
| | **1** | **Bespannung** ..... | **190.332–05** | **5** | | **22** | |



Ausgabe: Oktober 1944 Focke-Wulf Flugzeugbau G. m. b. H. Bremen

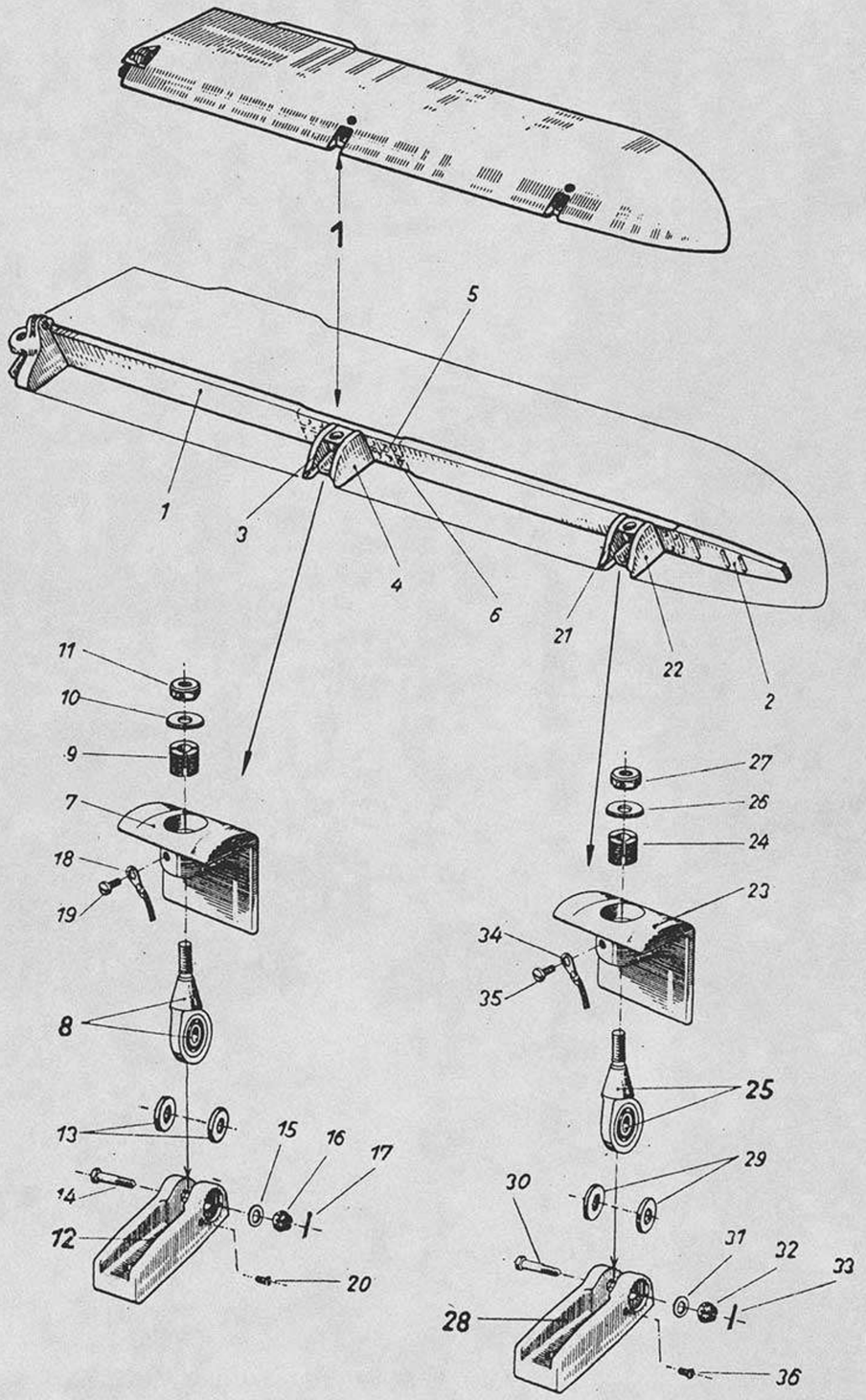


Unbefugte Verwendung ist strafbar und macht schadenersatzpflichtig

Unbefugte Verwendung ist strafbar und macht schadenersatzpflichtig

| Ersatzteil-Liste **Fw 190 D** | Leitwerk **Querruder L** | Baugr.-Kennzahl **35** | **190.344-01** |
|---|---|---|---|

| Werkstoff | Stück | Benennung | Ersatzteil-Nr. | Untergruppen-Nr. | Orts-Nr. | Fertigung und Einbau | Bemerkung |
|---|---|---|---|---|---|---|---|
| | **1** | **Holm mit Beschlägen** ..... **einschl. Orts-Nr. 1–53** | **190.344–01** | **1** | | **43** | |
| 31 | 1 | Holm ..... | 190.344–0101 | | 1 | 43 | |
| 31 | 1 | Holmende ..... | 190.344–0102 | | 2 | 43 | |
| 31 | 1 | Nasenrippe ..... | 190.344–0103 | | 3 | 43 | |
| 31 | 1 | Nasenrippe ..... | 190.344–0104 | | 4 | 43 | |
| 31 | 1 | Winkel ..... | 190.344–0107 | | 5 | 33 | |
| 31 | 1 | Winkel ..... | 190.344–0108 | | 6 | 33 | |
| 31 | 1 | Beschlag ..... | 190.344–0109 | | 7 | 43 | |
| | **1** | **Augbolzen** ..... | **190.344–01 H 03** | | **8** | **41** | |
| 1 | 1 | Schlitzbuchse ..... | 190.342–0109 | | 9 | 43 | |
| | 1 | Scheibe ..... | 190.342–0127 | | 10 | 41 | |
| | 1 | Sechskantmutter ..... | 190.342–0182 | | 11 | 41 | |
| | **1** | **Lagerschuh** ..... | **190.344–01 H 10** | | **12** | **41** | |
| | 2 | Dichtring ..... | 10×30 FwN 17129.1 | | 13 | | |
| | 1 | Sechskantbolzen ..... | 10×45 LgN 14144.5 | | 14 | | |
| | 1 | Scheibe ..... | 10 LgN 14533.1 | | 15 | | |
| | 1 | Kronenmutter ..... | M 10 LgN 14488 | | 16 | | |
| | 1 | Splint ..... | 2×20 DIN 94 | | 17 | | |
| | 1 | FT-Überbrückung ..... | 4,3×100 FwN 89476.2 | | 18 | | |
| | 1 | Linsenschraube ..... | M 4×6 DIN 85 | | 19 | | |
| | 1 | Senkschraube ..... | M 4×6 DIN 63 | | 20 | | |
| 31 | 1 | Nasenrippe ..... | 190.344–0105 | | 21 | 43 | |
| 31 | 1 | Nasenrippe ..... | 190.344–0106 | | 22 | 43 | |
| 31 | 1 | Beschlag ..... | 190.344–0110 | | 23 | 43 | |
| 1 | 1 | Schlitzbuchse ..... | 190.342–0110 | | 24 | 43 | |
| | **1** | **Augbolzen** ..... | **190.344–01 H 04** | | **25** | **41** | |
| 1 | 1 | Scheibe ..... | 190.342–0133 | | 26 | 41 | |
| | 1 | Sechskantmutter ..... | 190.342–0181 | | 27 | 41 | |
| | **1** | **Lagerschuh** ..... | **190.344–01 H 11** | | **28** | **41** | |
| | 2 | Dichtring ..... | 8×22 FwN 17129.1 | | 29 | | |
| | 1 | Sechskantbolzen ..... | 8×43 LgN 14144.5 | | 30 | | |
| | 1 | Scheibe ..... | 8 LgN 14533.1 | | 31 | | |
| | 1 | Kronenmutter ..... | M 8 LgN 14488 | | 32 | | |
| | 1 | Splint ..... | 2×20 DIN 94 | | 33 | | |
| | 1 | FT-Überbrückung ..... | 4,3×100 FwN 89476.2 | | 34 | | |
| | 1 | Linsenschraube ..... | M 4×6 DIN 85 | | 35 | | |
| | 1 | Senkschraube ..... | M 4×6 DIN 63 | | 36 | | |

**Fortsetzung folgende Seite**



Ausgabe: Oktober 1944 Focke-Wulf Flugzeugbau G. m. b. H. Bremen

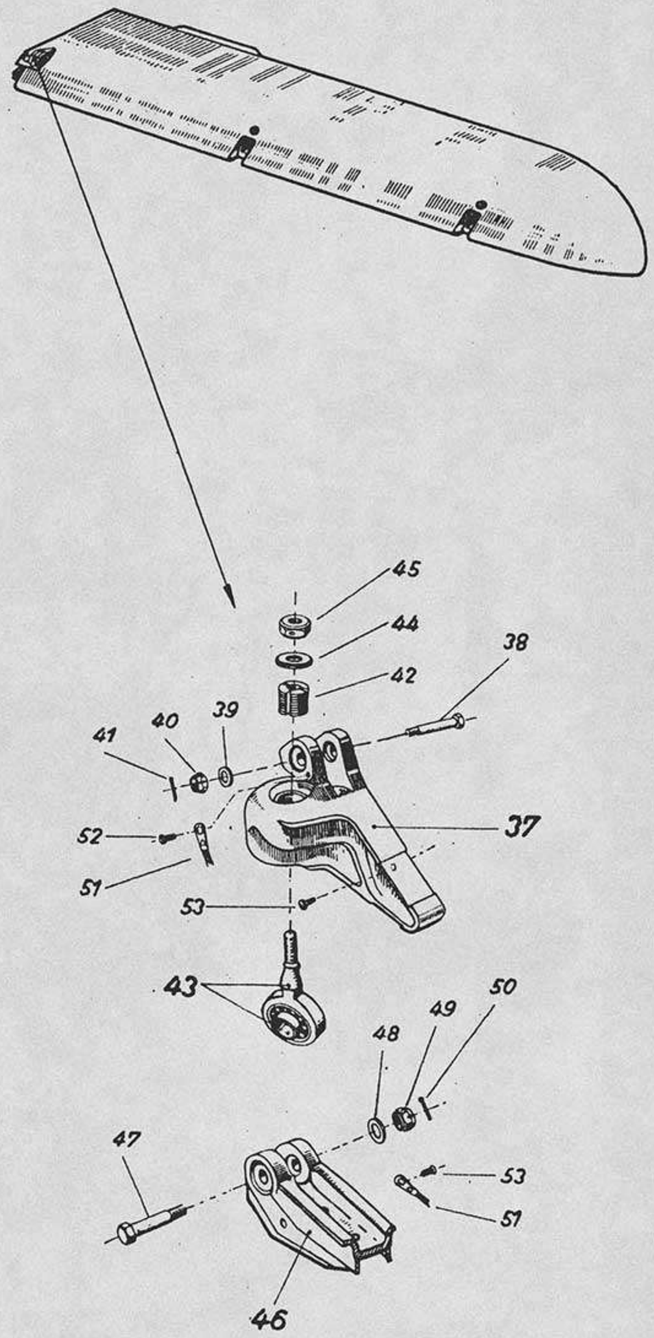


Unbefugte Verwendung ist strafbar und macht schadenersatzpflichtig

Unbefugte Verwendung ist strafbar und macht schadenersatzpflichtig

| Ersatzteil-Liste **Fw 190 D** | Leitwerk **Querruder L** | Baugr.-Kennzahl **35** | **190.344-01** |
|---|---|---|---|

| Werkstoff | Stück | Benennung | Ersatzteil-Nr. | | Untergruppen-Nr. | Orts-Nr. | Fertigung und Einbau | Bemerkung |
|---|---|---|---|---|---|---|---|---|
| | | **Fortsetzung Nr. 1** | | | | | | |
| | 1 | **Antriebsbeschlag** ..... einschl. Orts-Nr. 46–49 | | **190.344–01 H 07** | | **37** | **43** | |
| | 1 | Sechskantbolzen ..... | 6×41 | LgN 14144.5 | | 38 | | |
| | 1 | Scheibe ..... | 6 | LgN 14533.1 | | 39 | | |
| | 1 | Kronenmutter ..... | M 6 | LgN 14488 | | 40 | | |
| | 1 | Splint ..... | 1,5×15 | DIN 94 | | 41 | | |
| 1 | 1 | Schlitzbuchse ..... | | 190.342–0109 | | 42 | | |
| | 1 | **Augbolzen** ..... | | **190.344–01 H 02** | | **43** | **41** | |
| 1 | 1 | Scheibe ..... | | 190.342–0127 | | 44 | 41 | |
| | 1 | Sechskantmutter ..... | | 190.342–0182 | | 45 | 41 | |
| | 1 | **Lagerschuh** ..... | | **190.344–01 H 08** | | **46** | **43** | |
| | 1 | Sechskantbolzen ..... | 10×50 | LgN 14144.5 | | 47 | | |
| | 1 | Scheibe ..... | 10 | LgN 14533.1 | | 48 | | |
| | 1 | Kronenmutter ..... | M 10 | LgN 14488 | | 49 | | |
| | 1 | Splint ..... | 2×18 | DIN 94 | | 50 | | |
| | 2 | FT-Überbrückung ..... | 4,3×100 | FwN 89476.2 | | 51 | | |
| | 1 | Linsenschraube ..... | M 4×6 | DIN 85 | | 52 | | |
| | 2 | Senkschraube ..... | M 4×6 | DIN 63 | | 53 | | |



Ausgabe: Oktober 1944 Focke-Wulf Flugzeugbau G. m. b. H. Bremen

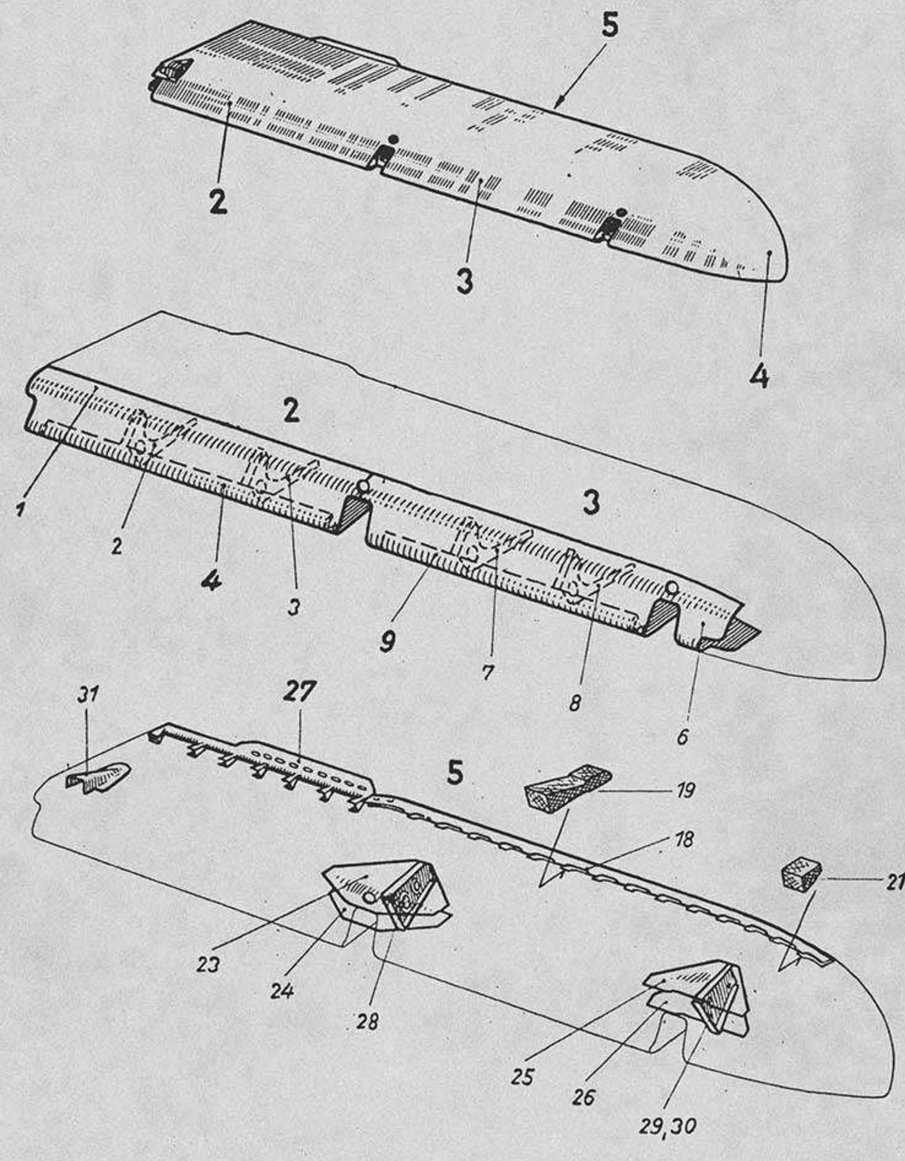


Unbefugte Verwendung ist strafbar und macht schadenersatzpflichtig

Unbefugte Verwendung ist strafbar und macht schadenersatzpflichtig

Ersatzteil-Liste **Fw 190 D** | Leitwerk **Querruder L** | Baugr.-Kennzahl **35** | **190.344-02 bis 190.344-06**

| Werkstoff | Stück | Benennung | Ersatzteil-Nr. | | Untergruppen-Nr. | Orts-Nr. | Fertigung und Einbau | Bemerkung |
|---|---|---|---|---|---|---|---|---|
| | **1** | **Nase innen** ..... **einschl. Orts-Nr. 1–4** | **190.344–02** | | **2** | | **43** | |
| 31 | 1 | Nasenblech | 190.344–0201 | | | 1 | 43 | |
| 31 | 1 | Nasenrippe | 190.344–0202 | | | 2 | 43 | |
| 31 | 1 | Nasenrippe | 190.344–0203 | | | 3 | 43 | |
| | **1** | **Ausgleichgewicht** | **190.344–02 H 01** | | | 4 | **43** | |
| | **1** | **Nase außen** ..... **einschl. Orts-Nr. 6–9** | **190.344–03** | | **3** | | **43** | |
| 31 | 1 | Nasenblech | 190.344–0301 | | | 6 | 43 | |
| 31 | 1 | Nasenrippe | 190.344–0302 | | | 7 | 43 | |
| 31 | 1 | Nasenrippe | 190.344–0303 | | | 8 | 43 | |
| | **1** | **Ausgleichgewicht** | **190.344–03 H 01** | | | 9 | **43** | |
| | **1** | **Randkappe** ..... **einschl. Orts-Nr. 11–16** | **190.344–04** | | **4** | | **43** | |
| 31 | 1 | Randbogenleiste | 190.342–0215 | | | 11 | 43 | |
| 31 | 1 | Lasche | 190.344–0404 | 40×125 | | 12 | 33 | |
| 31 | 1 | Lasche | 190.344–0405 | 40×125 | | 13 | 33 | |
| 31 | 1 | Randbogenblech | 190.344–0406 | | | 14 | 43 | |
| 31 | 1 | Randbogenblech | 190.344–0407 | | | 15 | 43 | |
| 31 | 1 | Blech | 190.344–0408 | | | 16 | 33 | |
| | **1** | **Randleiste und Versteifungen** ..... **einschl. Orts-Nr. 18–33** | **190.344–06** | | **5** | | **43** | |
| 31 | 1 | Randleiste | 190.344–0636 | | | 18 | 43 | |
| 31 | 14 | Füllklotz | 190.344–0637 | | | 19 | 43 | |
| Hartpap. | 1 | Füllklotz | 190.344–0639 | | | 20 | 43 | |
| Hartpap. | 1 | Füllklotz | 190.344–0640 | | | 21 | 33 | |
| Hartpap. | 1 | Füllklotz | 190.344–0641 | | | 22 | 33 | |
| 31 | 1 | Lasche | 190.344–0609 | | | 23 | 33 | |
| 31 | 1 | Lasche | 190.344–0610 | | | 24 | 33 | |
| 31 | 1 | Lasche | 190.344–0611 | | | 25 | 33 | |
| 31 | 1 | Lasche | 190.344–0612 | | | 26 | 33 | |
| | **1** | **Bügelkante** | **190.344–06 H 02** | | | 27 | **43** | |
| 31 | 1 | Versteifung | 190.344–0615 | | | 28 | 43 | |
| 31 | 1 | Versteifung | 190.344–0616 | | | 29 | 43 | |
| 31 | 2 | Futterstück | 190.344–0614 | | | 30 | 33 | |
| 31 | 1 | Tropfen | 190.344–0613 | | | 31 | 42 | |
| | 1 | Linsenschraube | M 4×10 | DIN 85 | | 32 | | |
| | 1 | Federring | B 4 | DIN 127 | | 33 | | |



Ausgabe: Oktober 1944 Focke-Wulf Flugzeugbau G. m. b. H. Bremen

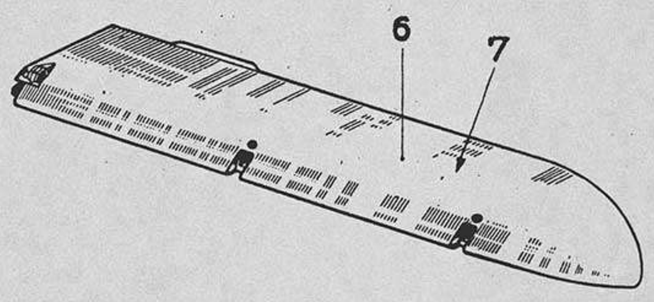





Unbefugte Verwendung ist strafbar und macht schadenersatzpflichtig

Unbefugte Verwendung ist strafbar und macht schadenersatzpflichtig

| Ersatzteil-Liste **Fw 190 D** | Leitwerk **Querruder L** | Baugr.-Kennzahl **35** | **190.344-07 bis 190.344-08** |
|---|---|---|---|

| Werk-stoff | Stück | Benennung | Ersatzteil-Nr. | Untergruppen-Nr. | Orts-Nr. | Fertigung und Einbau | Bemerkung |
|---|---|---|---|---|---|---|---|
| | **1** | **Bespannung** | **190.344–07** | **6** | | **22** | |
| | **1** | **Endrippen** **einschl. Orts-Nr. 1–23** | **190.344–08** | **7** | | **43** | |
| 31 | 1 | Endrippe 1 | 190.344–0801 | | 1 | 43 | |
| 31 | 1 | Hilfsrippe 1a | 190.344–0802 | | 2 | 43 | |
| 31 | 1 | Endrippe 2 | 190.344–0803 | | 3 | 43 | |
| 31 | 1 | Hilfsrippe 2a | 190.344–0804 | | 4 | 43 | |
| 31 | 1 | Endrippe 3 | 190.344–0805 | | 5 | 43 | |
| 31 | 1 | Hilfsrippe 3a | 190.344–0806 | | 6 | 43 | |
| 31 | 1 | Endrippe 4 | 190.344–0807 | | 7 | 43 | |
| 31 | 1 | Hilfsrippe 4a | 190.344–0808 | | 8 | 43 | |
| 31 | 1 | Endrippe 5 | 190.344–0809 | | 9 | 43 | |
| 31 | 1 | Hilfsrippe 5a | 190.344–0810 | | 10 | 43 | |
| 31 | 1 | Endrippe 6 | 190.344–0811 | | 11 | 43 | |
| 31 | 1 | Hilfsrippe 6a | 190.344–0812 | | 12 | 43 | |
| 31 | 1 | Endrippe 7 | 190.344–0813 | | 13 | 43 | |
| 31 | 1 | Hilfsrippe 7a | 190.344–0814 | | 14 | 43 | |
| 31 | 1 | Endrippe 8 | 190.344–0815 | | 15 | 43 | |
| 31 | 1 | Hilfsrippe 8a | 190.344–0816 | | 16 | 43 | |
| 31 | 1 | Endrippe 9 | 190.344–0817 | | 17 | 43 | |
| 31 | 1 | Hilfsrippe 9a | 190.344–0818 | | 18 | 43 | |
| 31 | 1 | Endrippe 10 | 190.344–0819 | | 19 | 43 | |
| 31 | 1 | Hilfsrippe 10a | 190.344–0820 | | 20 | 43 | |
| 31 | 1 | Endrippe 11 | 190.344–0821 | | 21 | 43 | |
| 31 | 1 | Hilfsrippe 11a | 190.344–0822 | | 22 | 43 | |
| 31 | 1 | Endrippe 11b | 190.344–0823 | | 23 | 43 | |



Ausgabe: Oktober 1944 Focke-Wulf Flugzeugbau G. m. b. H. Bremen

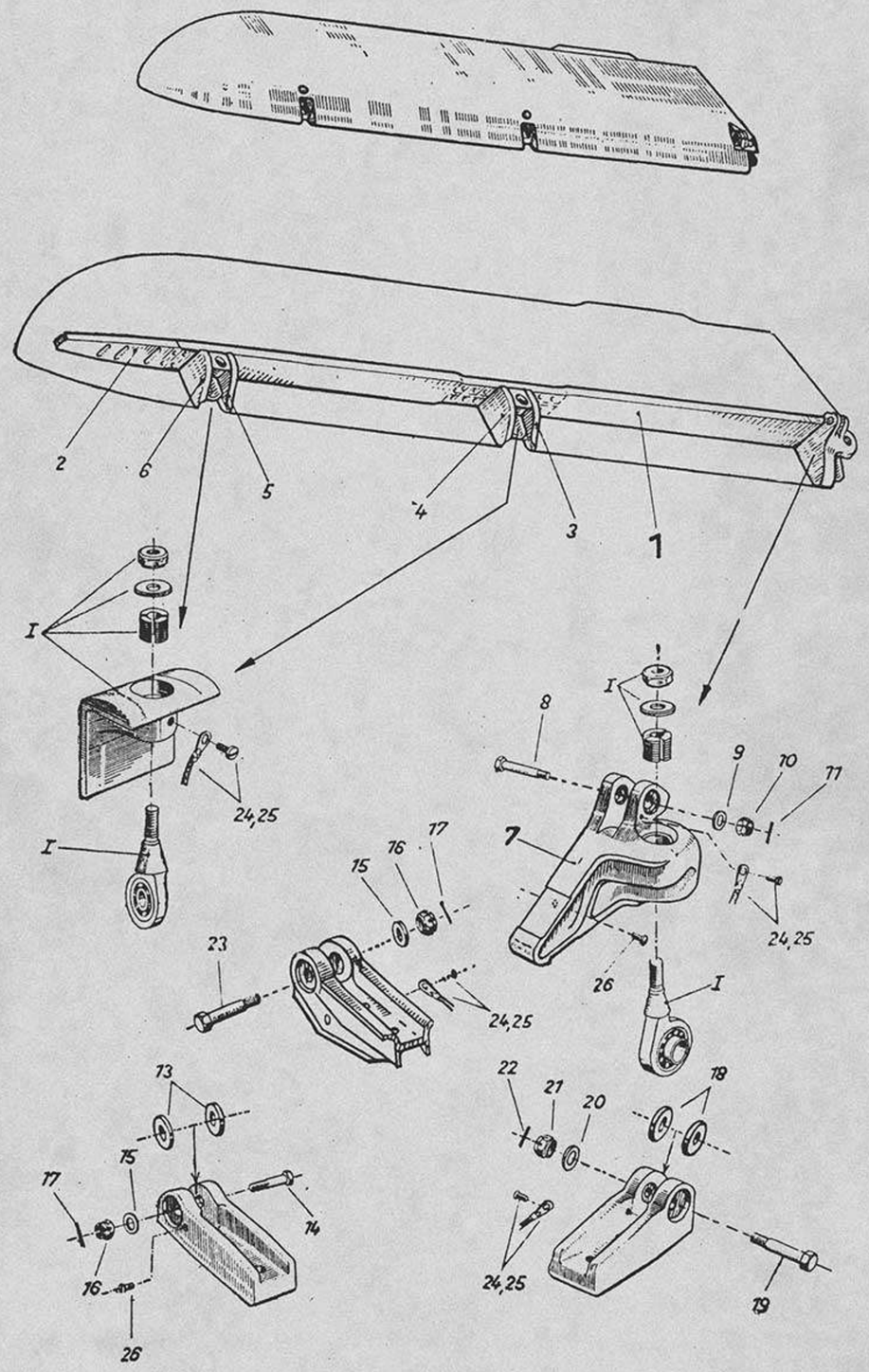


Unbefugte Verwendung ist strafbar und macht schadenersatzpflichtig

Unbefugte Verwendung ist strafbar und macht schadenersatzpflichtig

Ersatzteil-Liste **Fw 190 D** | Leitwerk **Querruder** | Baugr.-Kennzahl **36** | **190.354-01**

| Werkstoff | Stück | Benennung | Ersatzteil-Nr. | | Untergruppen-Nr. | Orts-Nr. | Fertigung und Einbau | Bemerkung |
|---|---|---|---|---|---|---|---|---|
| | 1 | **Holm mit Beschlägen** ..... **einschl. Orts-Nr. 1–26 u. Orts-Nr. 5–12, 23–28, 43, 46 der Untergruppe 190.344–01** | **190.354–01** | | 1 | I | 43 | |
| 31 | 1 | Holm | 190.354–0101 | | | 1 | 43 | |
| 31 | 1 | Holmende | 190.354–0102 | | | 2 | 43 | |
| 31 | 1 | Nasenrippe | 190.354–0103 | | | 3 | 43 | |
| 31 | 1 | Nasenrippe | 190.354–0104 | | | 4 | 43 | |
| 31 | 1 | Nasenrippe | 190.354–0105 | | | 5 | 43 | |
| 31 | 1 | Nasenrippe | 190.354–0106 | | | 6 | 43 | |
| | 1 | **Antriebsbeschlag** ..... einschl. Orts-Nr. 8–11 | **190.354–01 H 01** | | | 7 | 43 | |
| | 1 | Sechskantbolzen | 6×37 | LgN 14144.5 | | 8 | | |
| | 1 | Scheibe | 6 | LgN 14533.1 | | 9 | | |
| | 1 | Kronenmutter | M 6 | LgN 14488 | | 10 | | |
| | 1 | Splint | 1,5×14 | DIN 94 | | 11 | | |
| | 4 | Dichtring | 10×30 | FwN 17129.1 | | 13 | | |
| | 1 | Sechskantbolzen | 10×45 | LgN 14144.5 | | 14 | | |
| | 2 | Scheibe | 10 | LgN 14533.1 | | 15 | | |
| | 2 | Kronenmutter | M 10 | LgN 14488 | | 16 | | |
| | 2 | Splint | 2×20 | DIN 94 | | 17 | | |
| | 4 | Dichtring | 8×22 | FwN 17129.1 | | 18 | | |
| | 1 | Sechskantbolzen | 8×43 | LgN 14144.5 | | 19 | | |
| | 1 | Scheibe | 8 | LgN 14533.1 | | 20 | | |
| | 1 | Kronenmutter | M 8 | LgN 14488 | | 21 | | |
| | 1 | Splint | 2×18 | DIN 94 | | 22 | | |
| | 1 | Sechskantbolzen | 10×50 | LgN 14144.5 | | 23 | | |
| | 4 | FT-Überbrückung | 4,3×100 | FwN 89476.2 | | 24 | | |
| | 4 | Senkschraube | M 4×6 | DIN 85 | | 25 | | |
| | 3 | Linsenschraube | M 4×6 | DIN 63 | | 26 | | |



Ausgabe: Oktober 1944 Focke-Wulf Flugzeugbau G. m. b. H. Bremen

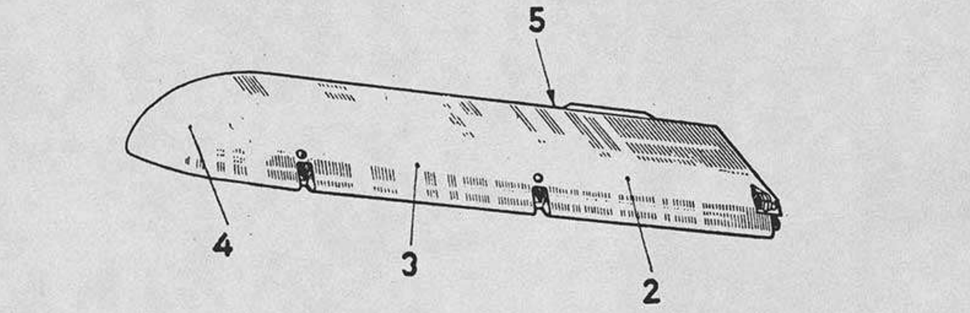


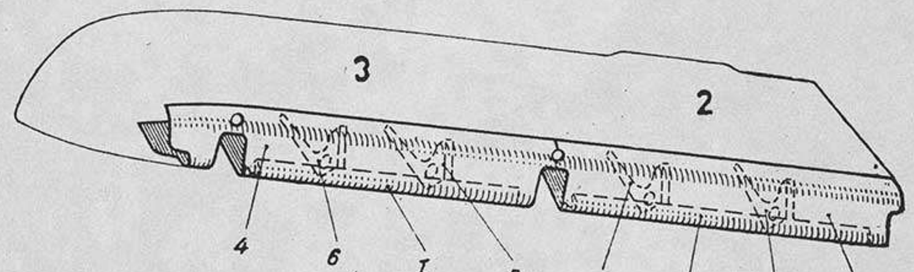


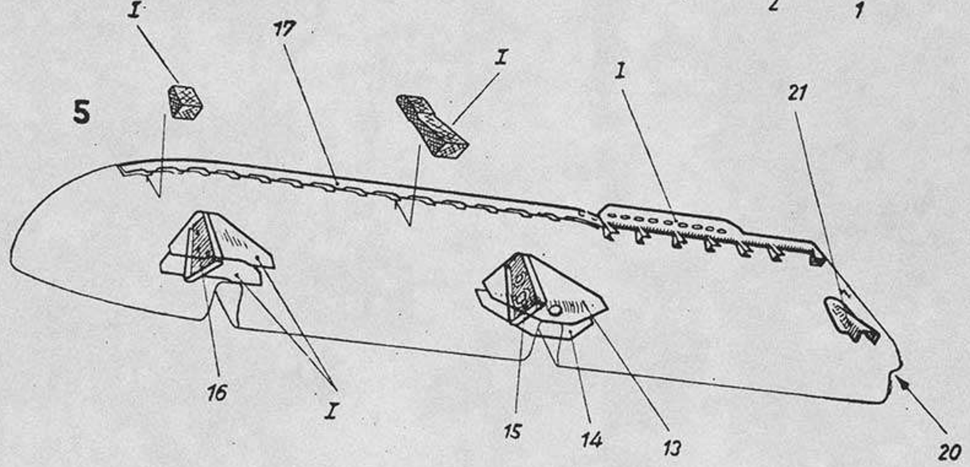


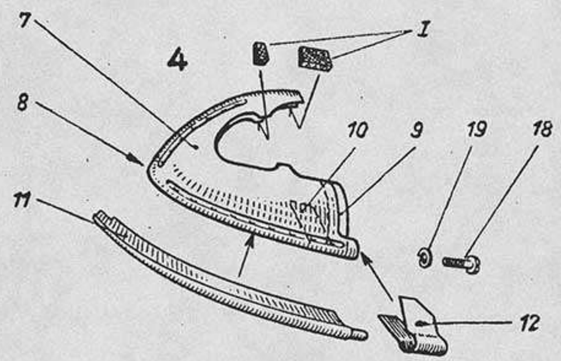


Unbefugte Verwendung ist strafbar und macht schadenersatzpflichtig

Unbefugte Verwendung ist strafbar und macht schadenersatzpflichtig

Ersatzteil-Liste **Fw 190 D** | Leitwerk **Querruder R** | Baugr.-Kennzahl **36** | **190.354-02 bis 190.354-06**

| Werkstoff | Stück | Benennung | Ersatzteil-Nr. | Untergruppen-Nr. | Orts-Nr. | Fertigung und Einbau | Bemerkung |
|---|---|---|---|---|---|---|---|
| | **1** | **Nase innen** ..... **einschl. Orts-Nr. 1–3 u. Orts-Nr. 4 der Untergr. 190.344-02** | **190.354–02** | **2** | **I** | **43** | |
| 31 | 1 | Nasenblech ..... | 190.354–0201 | | 1 | 43 | |
| 31 | 1 | Nasenrippe ..... | 190.354–0202 | | 2 | 43 | |
| 31 | 1 | Nasenrippe ..... | 190.354–0203 | | 3 | 43 | |
| | **1** | **Nase außen** ..... **einschl. Orts-Nr. 4–6 u. Orts-Nr. 9 der Untergr. 190.344-03** | **190.354–03** | **3** | **I** | **43** | |
| 31 | 1 | Nasenblech ..... | 190.354–0301 | | 4 | 43 | |
| 31 | 1 | Nasenrippe ..... | 190.354–0302 | | 5 | 43 | |
| 31 | 1 | Nasenrippe ..... | 190.354–0303 | | 6 | 43 | |
| | **1** | **Randkappe** ..... **einschl. Orts-Nr. 7–12** | **190.354–04** | **4** | | **43** | |
| 31 | 1 | Randbogenblech ..... | 190.354–0406 | | 7 | 43 | |
| 31 | 1 | Randbogenblech ..... | 190.354–0407 | | 8 | 43 | |
| 31 | 1 | Lasche ..... | 190.354–0404 | | 9 | 43 | |
| 31 | 1 | Lasche ..... | 190.354–0405 | | 10 | 33 | |
| 31 | 1 | Randbogenleiste ..... | 190.352–0215 | | 11 | 43 | |
| 31 | 1 | Blech ..... | 190.354–0408 | | 12 | 33 | |
| | **1** | **Randleiste und Versteifungen** ..... **einschl. Orts-Nr. 13–21 u. Orts-Nr. 19–22, 25–27 der Untergruppe 190.344-06** | **190.354–06** | **5** | **I** | | |
| 31 | 1 | Lasche ..... | 190.354–0609 | | 13 | 33 | |
| 31 | 1 | Lasche ..... | 190.354–0610 | | 14 | 33 | |
| 31 | 1 | Versteifung ..... | 190.354–0615 | | 15 | 43 | |
| 31 | 1 | Versteifung ..... | 190.354–0616 | | 16 | 43 | |
| 31 | 1 | Randleiste ..... | 190.354–0636 | | 17 | 43 | |
| | 1 | Linsenschraube ..... | M 4×10 DIN 85 | | 18 | | |
| — | 1 | Federring ..... | B 4 DIN 127 | | 19 | | |
| | 1 | Nietfutter ..... | 3×3 DoN 383 | | 20 | | |
| 31 | 1 | Tropfen ..... | 190.354–0613 | | 21 | 42 | |



Ausgabe: Oktober 1944 Focke-Wulf Flugzeugbau G. m. b. H. Bremen

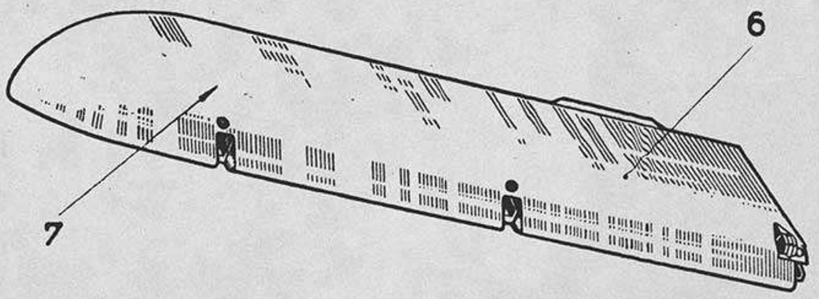


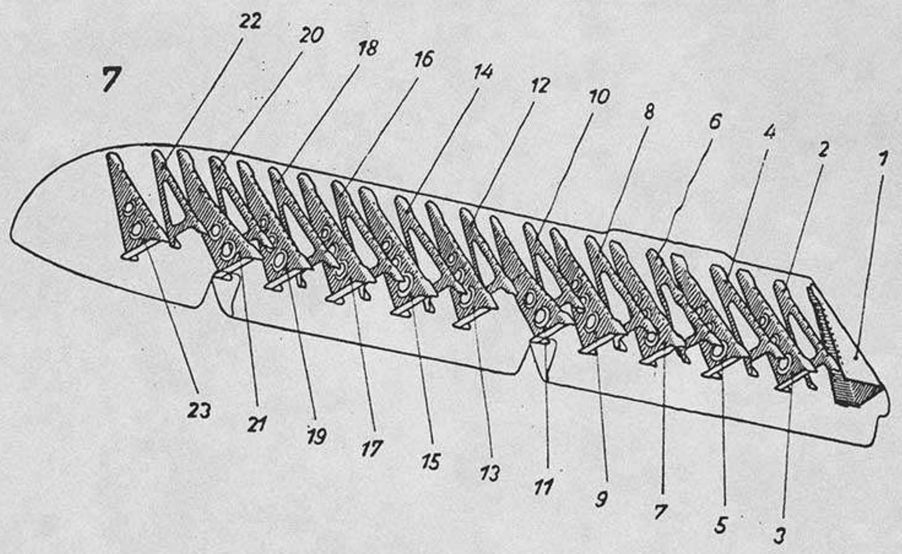


Unbefugte Verwendung ist strafbar und macht schadenersatzpflichtig

Unbefugte Verwendung ist strafbar und macht schadenersatzpflichtig

Ersatzteil-Liste **Fw 190 D** | Leitwerk **Querruder R** | Baugr.-Kennzahl **36** | **190.354-07 bis 190.354-08**

| Werkstoff | Stück | Benennung | Ersatzteil-Nr. | Untergruppen-Nr. | Orts-Nr. | Fertigung und Einbau | Bemerkung |
|---|---|---|---|---|---|---|---|
| | **1** | **Bespannung** | **190.354–07** | **6** | | **22** | |
| | **1** | **Endrippen** einschl. Orts-Nr. 1–23 | **190.354–08** | **7** | | **43** | |
| 31 | 1 | Endrippe 1 | 190.354–0801 | | 1 | 43 | |
| 31 | 1 | Hilfsrippe 1a | 190.354–0802 | | 2 | 43 | |
| 31 | 1 | Endrippe 2 | 190.354–0803 | | 3 | 43 | |
| 31 | 1 | Hilfsrippe 2a | 190.354–0804 | | 4 | 43 | |
| 31 | 1 | Endrippe 3 | 190.354–0805 | | 5 | 43 | |
| 31 | 1 | Hilfsrippe 3a | 190.354–0806 | | 6 | 43 | |
| 31 | 1 | Endrippe 4 | 190.354–0807 | | 7 | 43 | |
| 31 | 1 | Hilfsrippe 4a | 190.354–0808 | | 8 | 43 | |
| 31 | 1 | Endrippe 5 | 190.354–0809 | | 9 | 43 | |
| 31 | 1 | Hilfsrippe 5a | 190.354–0810 | | 10 | 43 | |
| 31 | 1 | Endrippe 6 | 190.354–0811 | | 11 | 43 | |
| 31 | 1 | Hilfsrippe 6a | 190.354–0812 | | 12 | 43 | |
| 31 | 1 | Endrippe 7 | 190.354–0813 | | 13 | 43 | |
| 31 | 1 | Hilfsrippe 7a | 190.354–0814 | | 14 | 43 | |
| 31 | 1 | Endrippe 8 | 190.354–0815 | | 15 | 43 | |
| 31 | 1 | Hilfsrippe 8a | 190.354–0816 | | 16 | 43 | |
| 31 | 1 | Endrippe 9 | 190.354–0817 | | 17 | 43 | |
| 31 | 1 | Hilfsrippe 9a | 190.354–0818 | | 18 | 43 | |
| 31 | 1 | Endrippe 10 | 190.354–0819 | | 19 | 43 | |
| 31 | 1 | Hilfsrippe 10a | 190.354–0820 | | 20 | 43 | |
| 31 | 1 | Endrippe 11 | 190.354–0821 | | 21 | 43 | |
| 31 | 1 | Hilfsrippe 11a | 190.354–0822 | | 22 | 43 | |
| 31 | 1 | Endrippe 11b | 190.354–0823 | | 23 | 43 | |



Ausgabe: Oktober 1944 Focke-Wulf Flugzeugbau G. m. b. H. Bremen

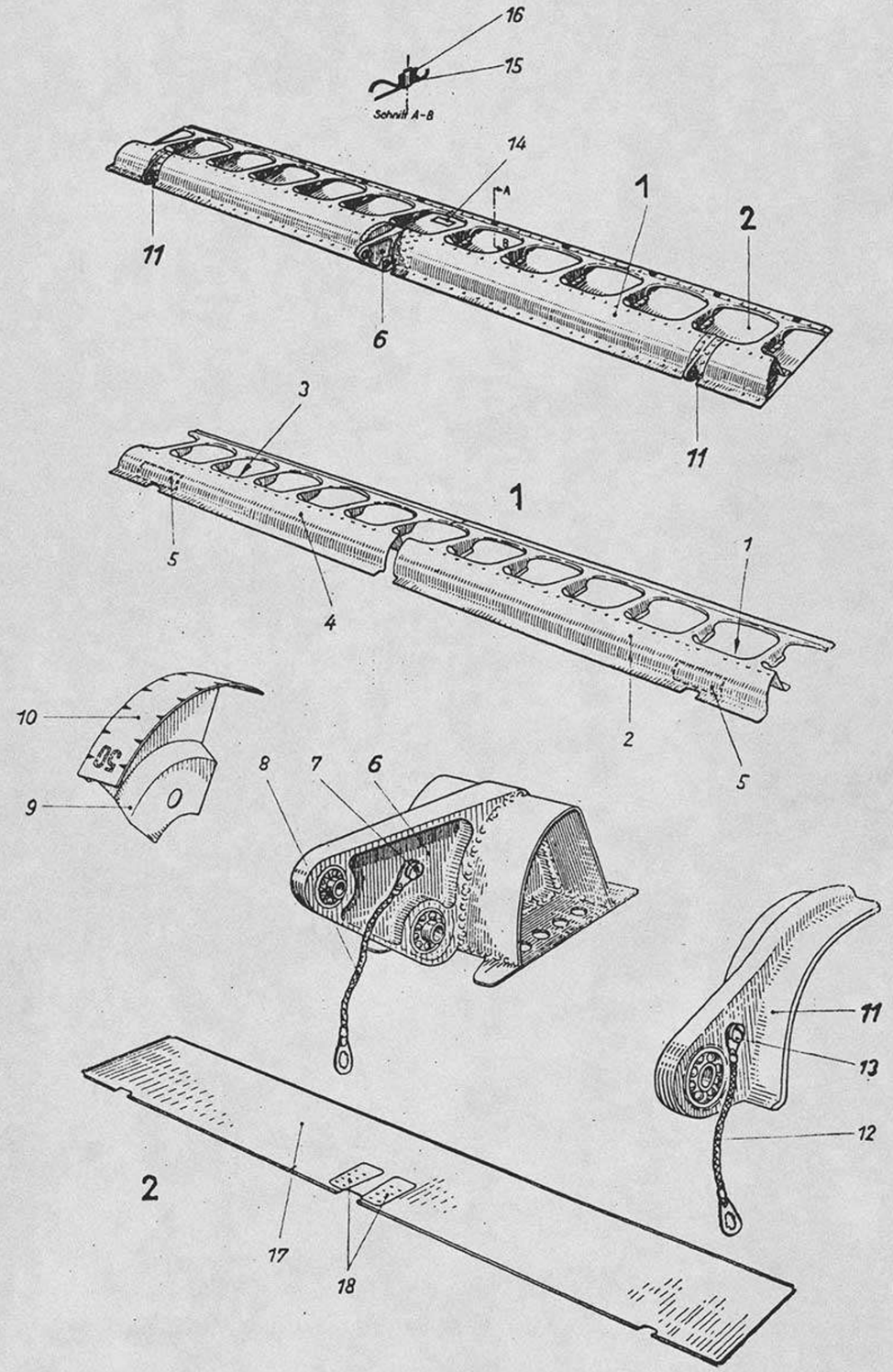


Unbefugte Verwendung ist strafbar und macht schadenersatzpflichtig

Unbefugte Verwendung ist strafbar und macht schadenersatzpflichtig

Ersatzteil-Liste **Fw 190 D** | Leitwerk **Landeklappe** | Baugr.-Kennzahl **37** | **190.361-01 bis 190.361-02**

| Werkstoff | Stück | Benennung | Ersatzteil-Nr. | Untergruppen-Nr. | Orts-Nr. | Fertigung und Einbau | Bemerkung |
|---|---|---|---|---|---|---|---|
| | **1** | **Obere Schale** ..... **einschl. Orts-Nr. 1–16** | **190.361–01** | **1** | | **43** | |
| 31 | 1 | Holm L ..... | 190.361–0103 | | 1 | 43 | |
| 31 | 1 | Landeklappengerippe L. ..... | 190.361–0101 | | 2 | 43 | |
| 31 | 1 | Holm R ..... | 190.361–0104 | | 3 | 43 | |
| 31 | 1 | Landeklappengerippe R ..... | 190.361–0102 | | 4 | 43 | |
| 31 | 2 | Verstärkungsblech ..... | 190.361–0113 | | 5 | 43 | |
| | **1** | **Mittleres Lager** ..... einschl. Orts-Nr. 7–8 | **190.361–01 H 03** | | **6** | **43** | |
| | 1 | Linsenschraube ..... | M 4×6 DIN 85 | | 7 | | |
| | 1 | FT-Überbrückung ..... | 4,3×8,4×100 FwN 89476.2 | | 8 | | |
| | 1 | Anzeigeblech ..... | 190.361–0106 | | 9 | 42 | |
| | 1 | Schild ..... | 190.935–03153 | | 10 | | |
| | **2** | **Äußeres Lager** ..... einschl. Orts-Nr. 12–13 | **190.361–01 H 02** | | **11** | **43** | |
| | 1 | FT-Überbrückung ..... | 4,3×6,4×125 FwN 89476.2 | | 12 | | |
| | 1 | Linsenschraube ..... | M 4×6 DIN 85 | | 13 | | |
| Abschiebebild | 1 | Bauteilschild ..... | A 13×37 LgN 16614.37 | | 14 | | |
| | 10 | Nietfutter ..... | 3,5×3 DoN 383 | | 15 | | |
| | 10 | Nietscheibe ..... | 4,2 AoN 14570.1 | | 16 | | |
| | **1** | **Untere Schale** ..... **einschl. Orts-Nr. 17–18** | **190.361–02** | **2** | | **43** | |
| 31 | 1 | Beplankung ..... | 190.361–0201 | | 17 | 33 | |
| 31 | 2 | Futter ..... | 190.361–0202 | | 18 | 33 | |



Ausgabe: Oktober 1944 Focke-Wulf Flugzeugbau G. m. b. H. Bremen

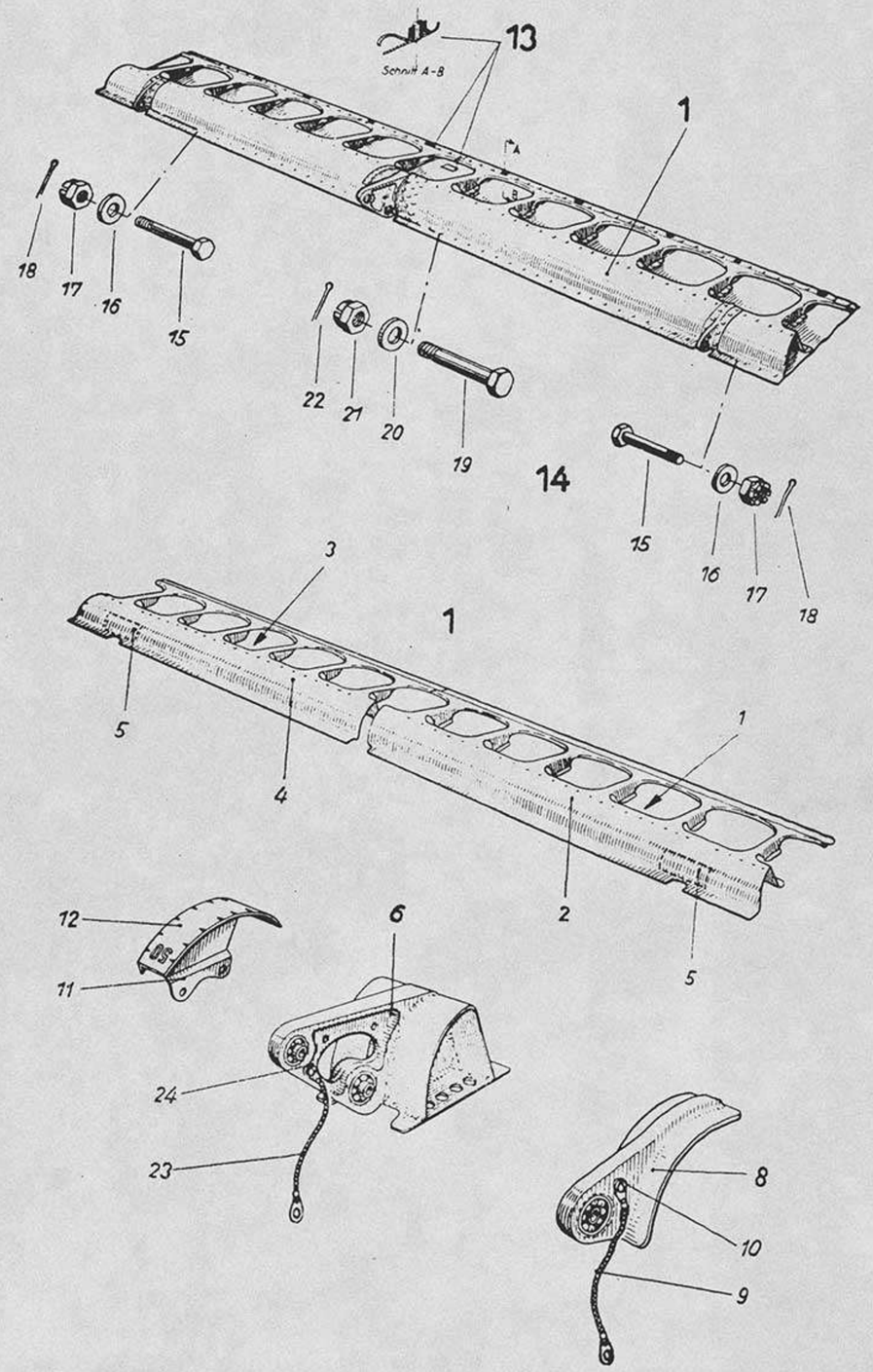


Unbefugte Verwendung ist strafbar und macht schadenersatzpflichtig

Unbefugte Verwendung ist strafbar und macht schadenersatzpflichtig

| Ersatzteil-Liste **Fw 190 D** | Leitwerk **Landeklappe** | Baugr.-Kennzahl **37b** | **152.361-01 bis 152.361-05** |
|---|---|---|---|

| Werkstoff | Stück | Benennung | Ersatzteil-Nr. | Untergruppen-Nr. | Orts-Nr. | Fertigung und Einbau | Bemerkung |
|---|---|---|---|---|---|---|---|
| | **1** | **Obere Schale** ..... **einschl. Orts-Nr. 1–12** | **152.361–01** | **1** | | **44** | |
| 31 | 1 | Holm L ..... | 190.361–1003 | | 1 | 43 | |
| 31 | 1 | Landeklappengerippe L ..... | 190.361–0101 | | 2 | 43 | |
| 31 | 1 | Holm R ..... | 190.361–0104 | | 3 | 43 | |
| 31 | 1 | Landeklappengerippe R ..... | 190.361–0102 | | 4 | 43 | |
| 31 | 2 | Verstärkungsblech ..... | 190.361–0113 | | 5 | 33 | |
| | 1 | Mittleres Lager ..... | 152.361–01 H 01 | | 6 | 43 | |
| | 2 | Äußeres Lager ..... einschl. Orts-Nr. 9–10 | 190.361–01 H 02 | | 8 | 43 | |
| | 1 | FT-Überbrückung ..... | 4,3×6,4×125 FwN 89476.2 | | 9 | | |
| | 1 | Linsenschraube ..... | M 4×6 DIN 85 | | 10 | | |
| | 1 | Anzeigeblech ..... | 152.361–0106 | | 11 | | |
| | 1 | Schild ..... | 190.935–03.153 | | 12 | | |
| | **1** | **Einzelteile für Landeklappe** ..... | **152.361–03** | **13** | | | |
| | **1** | **Trennstelle u. Anbauteile für Landeklappe am Flügel** ..... **einschl. Orts-Nr. 15–24** | **152.361–05** | **14** | | | |
| | 2 | Sechskantbolzen ..... | 8×39 LgN 14146.1 | | 15 | | |
| | 2 | Scheibe ..... | 8 LgN 14533.1 | | 16 | | |
| | 2 | Kronenmutter ..... | M 8 LgN 14488 | | 17 | | |
| | 2 | Splint ..... | 2×18 DIN 94 | | 18 | | |
| | 1 | Sechskantbolzen ..... | 10×42 LgN 14144.5 | | 19 | | |
| | 1 | Scheibe ..... | 10,5 DIN 134 | | 20 | | |
| | 1 | Kronenmutter ..... | M 10 LgN 14488 | | 21 | | |
| | 1 | Splint ..... | 2×20 DIN 94 | | 22 | | |
| | 3 | FT-Überbrückung ..... | 4,3×8,4×100 FwN 89476.2 | | 23 | | |
| | 3 | Linsenschraube ..... | M 4×6/6 DIN 85 | | 24 | | |

Baugr.-Kennzahl **37a**

**190.363–01 bis 190.363–07**

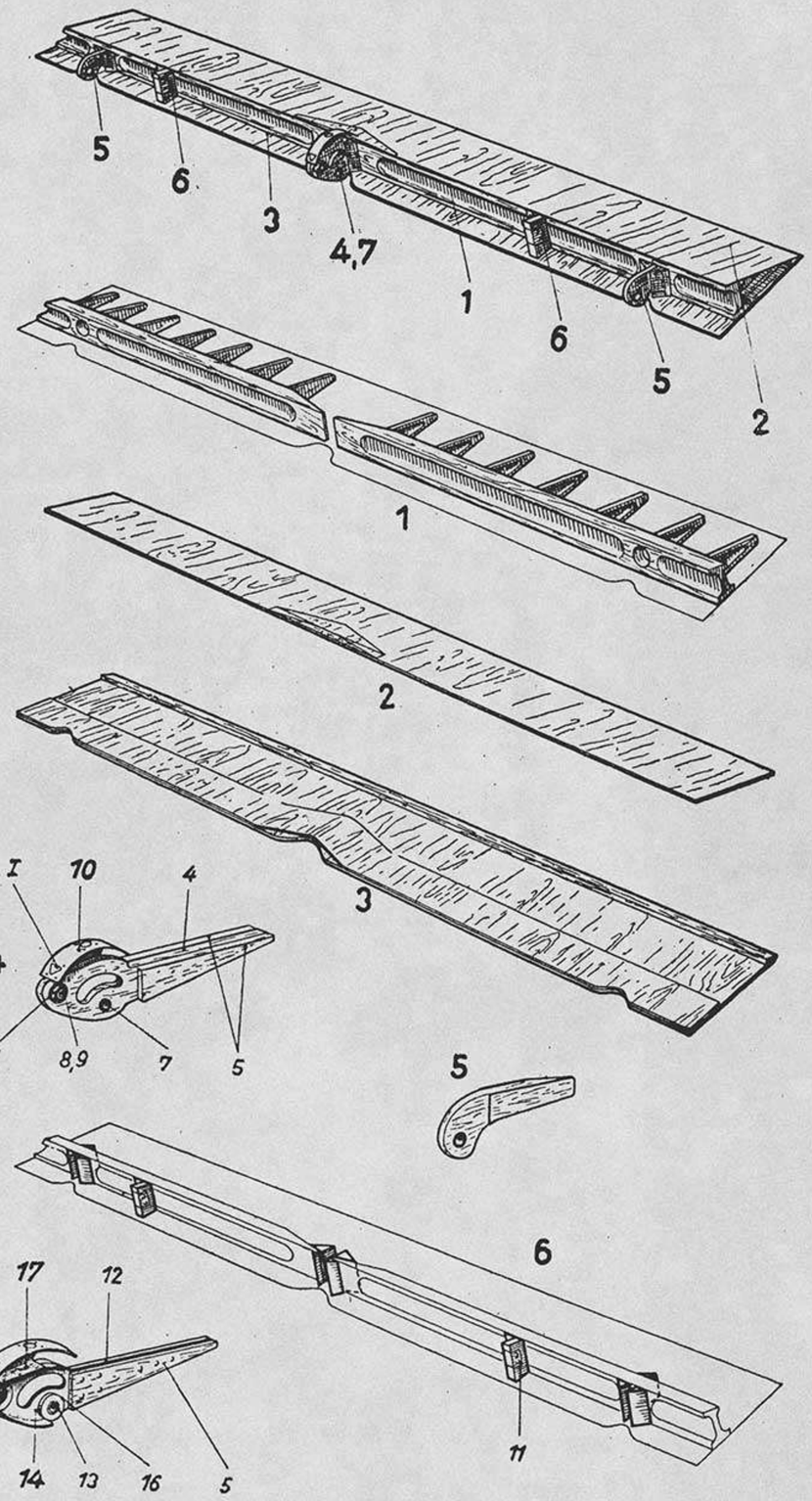


Unbefugte Verwendung ist strafbar und macht schadenersatzpflichtig

Unbefugte Verwendung ist strafbar und macht schadenersatzpflichtig

Ersatzteil-Liste **Fw 190 D**

Leitwerk

# Landeklappe

Baugr.-Kennzahl **37a**

**190.363-01 bis 190.363-07**

| Werkstoff | Stück | Benennung | Ersatzteil-Nr. | | Untergruppen-Nr. | Orts-Nr. | Fertigung und Einbau | Bemerkung |
|---|---|---|---|---|---|---|---|---|
| | **1** | **Holme und Rippen** | **190.363–01** | | **1** | | **44** | |
| | **1** | **Obere Beplankung** | **190.363–02** | | **2** | | **44** | |
| | **1** | **Untere Beplankung** | **190.363–03** | | **3** | | **44** | |
| | **1** | **Mittleres Lager** | **190.363–04** | | **4** | | **43** | |
| | | **einschl. Orts-Nr. 4–10 u. Orts-Nr. 10 der Untergr. 190.361–01** | | | | **I** | | |
| | 1 | Lagerrippe | 190.363–0401 | | | 4 | 43 | |
| | 2 | Rippe | 190.363–0406 | | | 5 | 43 | |
| 1 | 1 | Buchse | 190.363–0404 | | | 6 | 43 | |
| 5 S | 2 | Lagerbuchse | 10×10 | DIN 9188 | | 7 | 43 | |
| | 1 | Gelenklager | C 8×18 | FwN 15912 | | 8 | 42 | |
| 1 | 1 | Sicherungsring | 190.363–0405 | | | 9 | 42 | |
| | **1** | **Anzeigewinkel** | **190.363-04 H 02** | | | **10** | **43** | |
| | **2** | **Äußeres Lager** | **190.363–05** | | **5** | | **43** | |
| | **1** | **Einzelteile für Landeklappe** | **190.363–06** | | **6** | | **44** | |
| | | **einschl. Orts-Nr. 11** | | | | | | |
| | **2** | **Anschlag** | **190.363-06 H 01** | | | **11** | | |
| | **1** | **Mittleres Lager** | **190.363–07** | | **7** | | **43** | |
| | | **einschl. Orts-Nr. 12–17 u. Orts-Nr. 10 der Untergr. 190.361–01 u. Orts-Nr. 5, 8 der Untergr. 190.363–04** | | | | **I** | | |
| | 2 | Platte | 190.363–0701 | | | 12 | 43 | |
| | 1 | Buchse | 190.363–0402 | | | 13 | 43 | |
| | **1** | **Lagerrippe** | **190.363–07 H 01** | | | **14** | | |
| | | einschl. Orts-Nr. 15–16 | | | | | | |
| | 2 | Scheibe | 190.363–0714 | | | 15 | 43 | |
| | 2 | Scheibe | 190.363–0715 | | | 16 | 43 | |
| | **1** | **Anzeigeblech** | **190.363–07 H 02** | | | **17** | **43** | |



Ausgabe: Oktober 1944 Focke-Wulf Flugzeugbau G. m. b. H. Bremen

www. DeutscheLuftwaffe .de
www. GermanLuftwaffe .com

# ERSATZTEIL-LISTE

# Fw 190 D

## Konstruktionsgruppe

## 4

## STEUERWERK

Adlerhorst-Hangar Design Group©

FOCKE-WULF FLUGZEUGBAU G.M.B.H. BREMEN

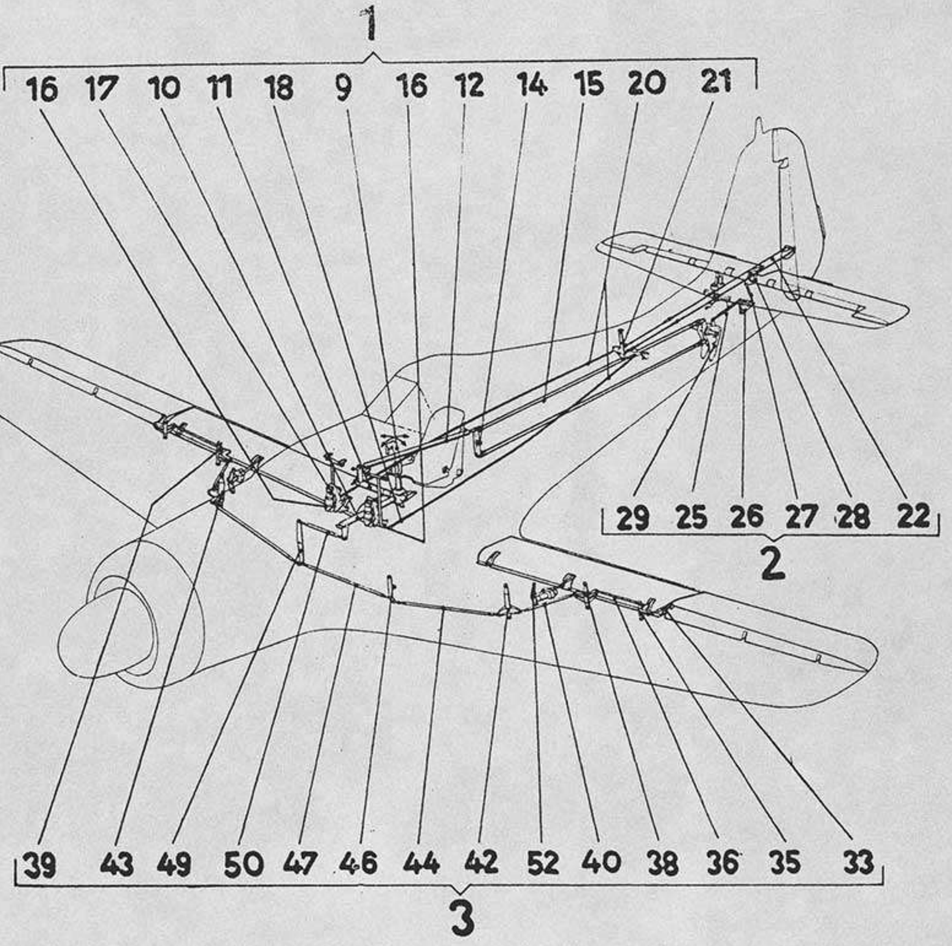


Unbefugte Verwendung ist strafbar und macht schadenersatzpflichtig

Unbefugte Verwendung ist strafbar und macht schadenersatzpflichtig

Ersatzteil-Liste
**Fw 190 D**

# Baugruppen-Übersicht

Baugr.-Kennzahl **41**
Seite 1

## Steuerwerk

| | *D–9* | *D–12* | *D–13* | | | |
|---|---|---|---|---|---|---|
| 190.416 | | | | | | |
| *R 11* | 190.416 | | | | | |
| | | | | | | |
| | | | | | | |
| | | | | | | |

Anmerkung:

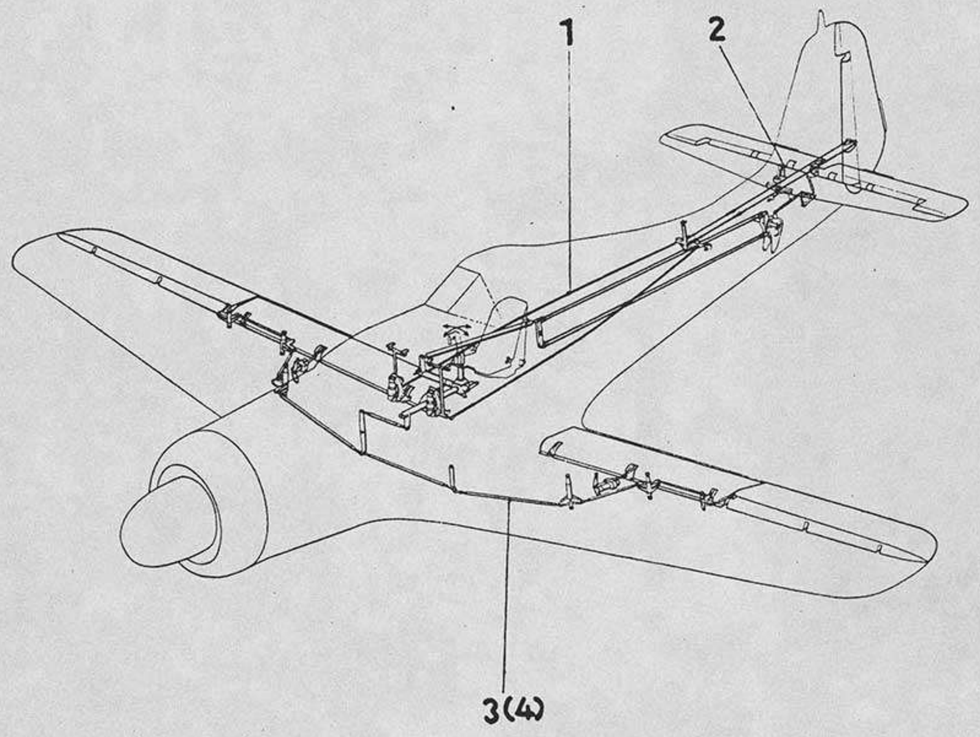


Unbefugte Verwendung ist strafbar und macht schadenersatzpflichtig

Unbefugte Verwendung ist strafbar und macht schadenersatzpflichtig

Ersatzteil-Liste
# Fw 190 D

## Zwischengruppen-Übersicht



| Gruppenbenennung | D-9 | D-12 | D-13 |
|---|---|---|---|
| **Steuerung im Rumpf** **1** | 190.416 Z 01 | | |
| | *R 11* 190.416 Z 01 | | |
| **Steuerung im Leitwerk** **2** | 190.416 Z 02 | | |
| | *R 11* 190.416 Z 02 | | |
| **Steuerung im Flügel** **3** Ersatzlösung ist Orts-Nr. 4 | 190.402 Z 01 | | |
| | *R 11* 190.402 Z 01 | | |
| **Steuerung im Flügel** **(4)** Ersatz für Orts-Nr. 3 | 190.407 Z 03 | | |
| | *R 11* 190.407 Z 03 | | |

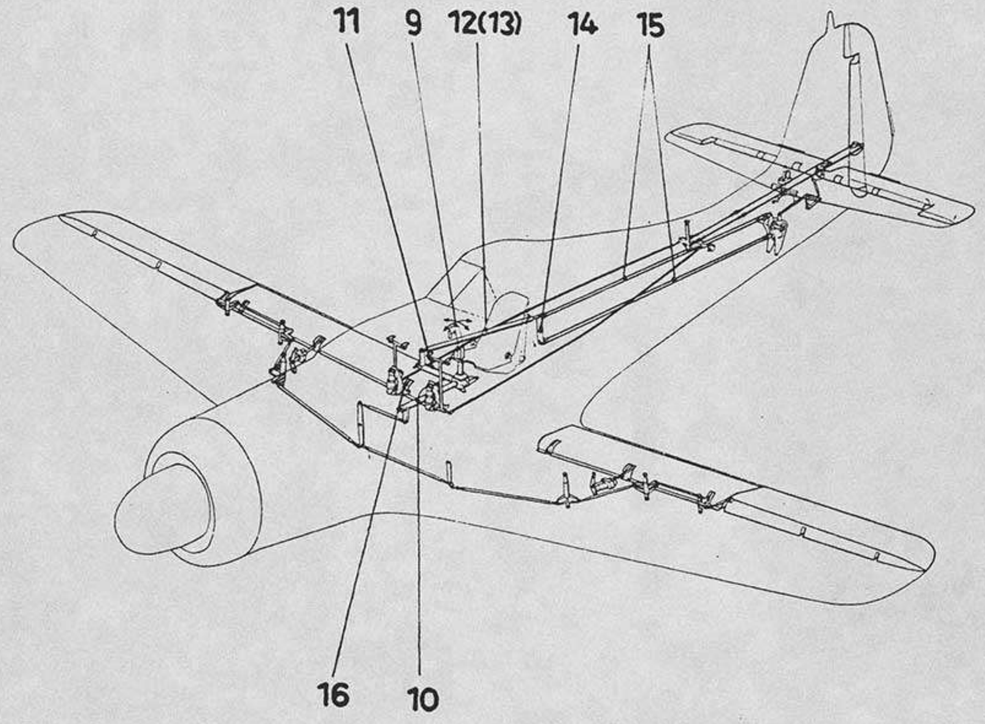


Unbefugte Verwendung ist strafbar und macht schadenersatzpflichtig

Ersatzteil-Liste
# Fw 190 D

## Untergruppen-Übersicht



| Gruppenbenennung | D-9 | D-12 | D-13 |
|---|---|---|---|
| **Steuerknüppel** **9** | 190.401-01 | | |
| | *R 11* 190.401-01 | | |
| **Quersteuerwelle** **10** | 190.401-02 | | |
| | *R 11* 190.401-02 | | |
| **Höhensteuerwelle** **11** | 190.401-03 | | |
| | *R 11* 190.401-03 | | |
| **Stoßstange** **12** Ersatzlösung ist Orts-Nr. 13 | 190.407-05 | | |
| | *R 11* 190.407-05 | | |
| **Stoßstange** **(13)** Ersatz für Orts-Nr. 12 | 190.401-05 | | |
| | *R 11* 190.401-05 | | |
| **Umlenkhebel** **14** | 190.401-07 | | |
| | *R 11* 190.401-07 | | |
| **Höhensteuerzug** **15** | 190.416-08 | | |
| | *R 11* 190.416-08 | | |
| **Pedalhebel** **16** | 190.401-09 | | |
| | *R 11* 190.401-09 | | |

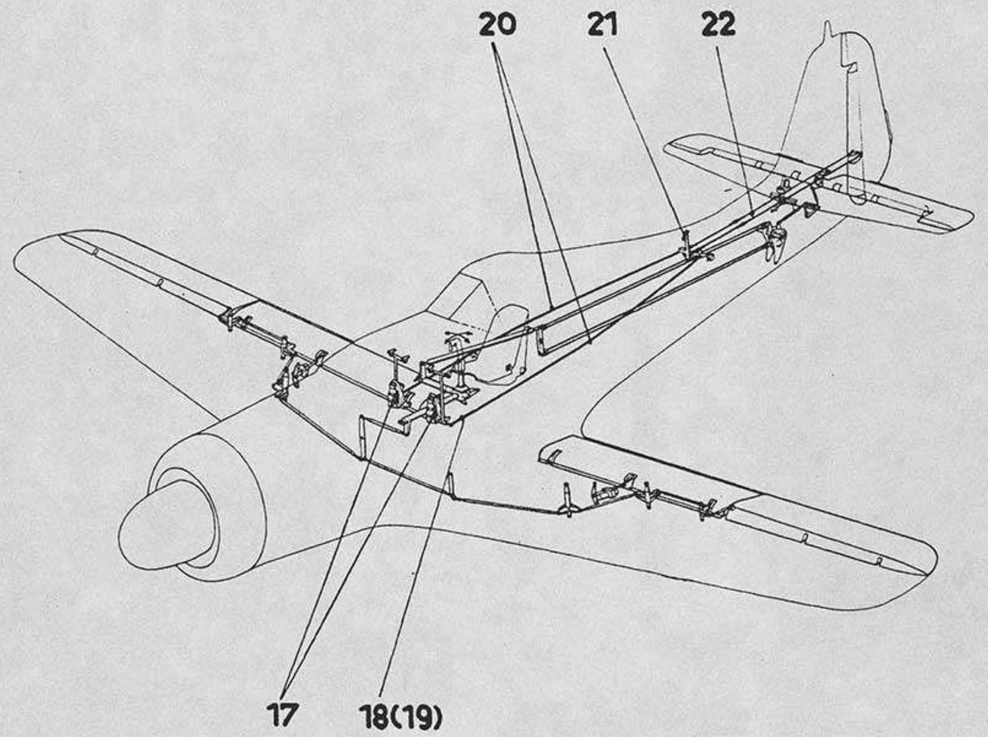


Unbefugte Verwendung ist strafbar und macht schadenersatzpflichtig

Unbefugte Verwendung ist strafbar und macht schadenersatzpflichtig

Ersatzteil-Liste
# Fw 190 D

## Untergruppen-Übersicht



| Gruppenbenennung | D-9 | D-12 | D-13 | | | |
|---|---|---|---|---|---|---|
| **Pedal mit Bremspumpe** **17** | 190.401-10 | | | | | |
| | R 11 190.401-10 | | | | | |
| **Verstellstange** **18** Ersatzlösung ist Orts-Nr. 19 | 190.401-15 | | | | | |
| | R 11 190.401-15 | | | | | |
| **Verstellstange** **(19)** Ersatz für Orts-Nr. 18 | 190.401-11 | | | | | |
| | R 11 190.401-11 | | | | | |
| **Duz-Gestänge** **20** | 190.401-12 | | | | | |
| | R 11 190.401-12 | | | | | |
| **Hebelwelle im Rumpf** **21** | 190.401-14 | | | | | |
| | R 11 190.401-14 | | | | | |
| **Seitensteuerzug** **22** | 190.416-15 | | | | | |
| | R 11 190.416-15 | | | | | |
| | | | | | | |
| | | | | | | |

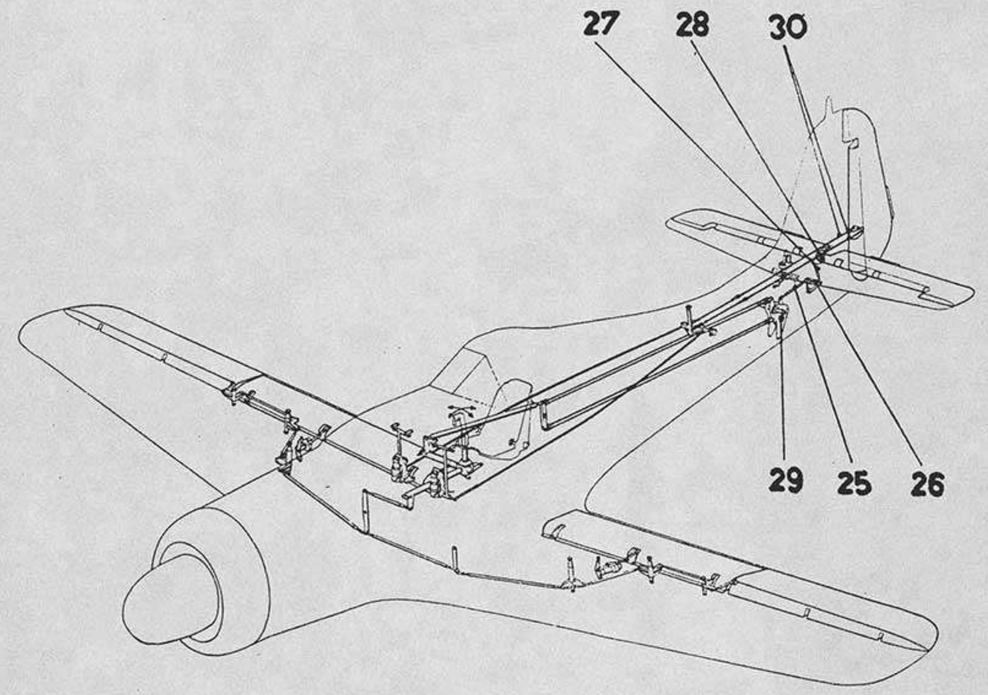


Unbefugte Verwendung ist strafbar und macht schadenersatzpflichtig.

Unbefugte Verwendung ist strafbar und macht schadenersatzpflichtig.

Ersatzteil-Liste
# Fw 190 D

## Untergruppen-Übersicht



| Gruppenbenennung | D-9 | D-12 | D-13 | | | |
|---|---|---|---|---|---|---|
| **Stoßstange** **25** | 190.401-18 | | | | | |
| | R 11 190.401-18 | | | | | |
| **Hebel** **26** | 190.401-19 | | | | | |
| | R 11 190.401-19 | | | | | |
| **Stoßstange** **27** | 190.401-20 | | | | | |
| | R 11 190.401-20 | | | | | |
| **Hebel** **28** | 190.401-21 | | | | | |
| | R 11 190.401-21 | | | | | |
| **Höhensteuer-differential** **29** | 190.401-23 | | | | | |
| | R 11 190.401-23 | | | | | |
| **Steuerzug** **30** | 190.416-22 | | | | | |
| | R 11 190.416-22 | | | | | |

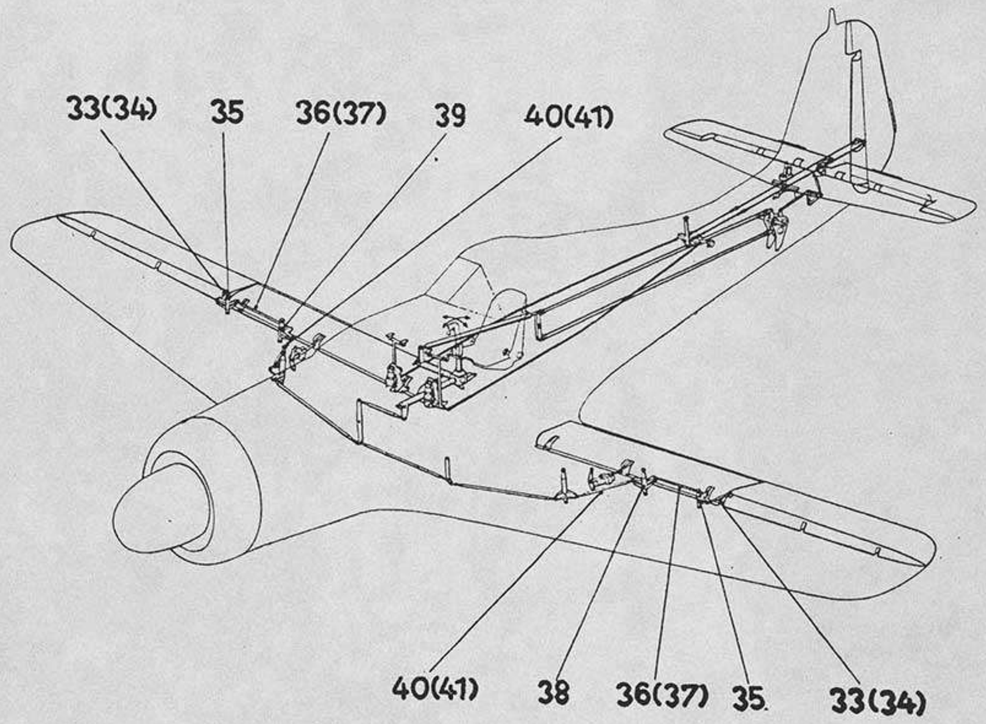


Unbefugte Verwendung ist strafbar und macht schadenersatzpflichtig

Unbefugte Verwendung ist strafbar und macht schadenersatzpflichtig

Ersatzteil-Liste
# Fw 190 D

## Untergruppen-Übersicht



| Gruppenbenennung | D-9 | D-12 | D-13 |
|---|---|---|---|
| **Stoßstange** **33** Ersatzlösung ist Orts-Nr. 34 | 190.402-01 | | |
| | *R 11* 190.402-01 | | |
| **Ösenstange** 6×14/16×0,75 245 (zu 407 Z 03) **(34)** Ersatz für Orts-Nr. 33 | DIN 92117 | | |
| | *R 11* DIN 92117 | | |
| **Umlenkhebel** **35** | 190.402-02 | | |
| | *R 11* 190.402-02 | | |
| **Stoßstange** **36** Ersatzlösung ist Orts-Nr. 37 | 190.402-03 | | |
| | *R 11* 190.402-03 | | |
| **Ösenstange** 6×14/20×0,75/1010 (zu 407 Z03) **(37)** Ersatz für Orts-Nr. 36 | DIN 92117 | | |
| | *R 11* DIN 92117 | | |
| **Umlenkhebel** **38** | 190.402-04 | | |
| | *R 11* 190.402-04 | | |
| **Umlenkhebel** **39** | 190.402-05 | | |
| | *R 11* 190.402-05 | | |
| **Stoßstange** **40** Ersatzlösung ist Orts-Nr. 41 | 190.402-06 | | |
| | *R 11* 190.402-06 | | |

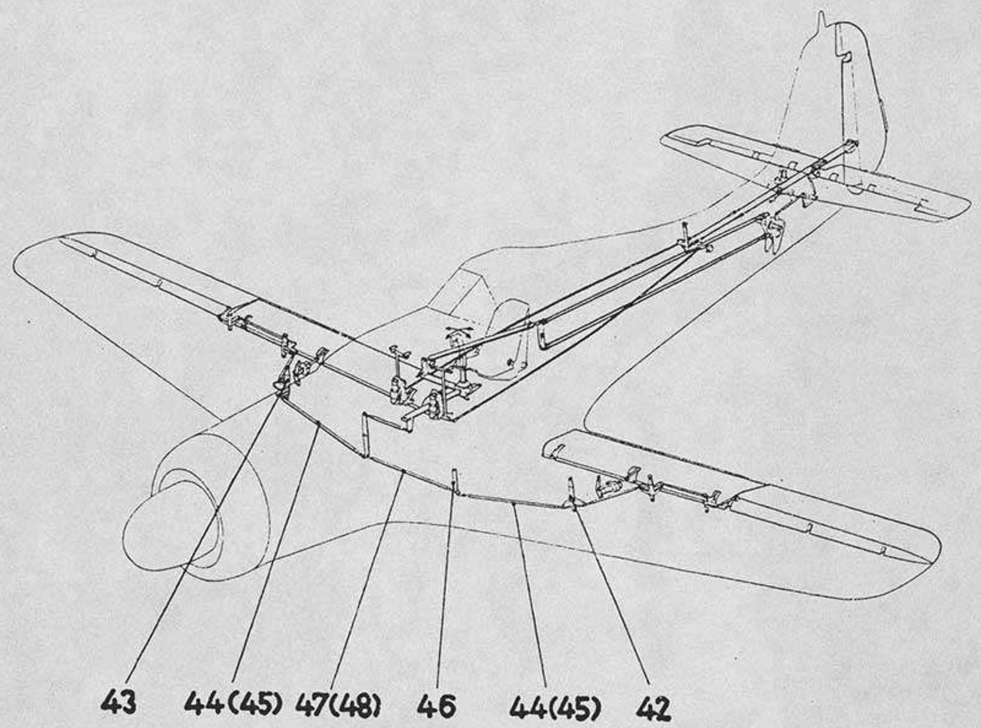


Unbefugte Verwendung ist strafbar und macht schadenersatzpflichtig

Unbefugte Verwendung ist strafbar und macht schadenersatzpflichtig

Ersatzteil-Liste
# Fw 190 D

## Untergruppen-Übersicht



| Gruppenbenennung | D-9 | D-12 | D-13 |
|---|---|---|---|
| **Ösenstange**<br>6×14/16×0,75/550 (zu 407 Z 03)<br>**(41)**<br>Ersatz für Orts-Nr. 40 | DIN 92117<br>R 11 DIN 92117 | | |
| **Umlenkhebel**<br>**42** | 190.402-07<br>R 11 190.402-07 | | |
| **Umlenkhebel**<br>**43** | 190.402-08<br>R 11 190.402-08 | | |
| **Stoßstange**<br>**44**<br>Ersatzlösung ist Orts-Nr. 45 | 190.402-09<br>R 11 190.402-09 | | |
| **Ösengabelstange**<br>B 6×14/20×0,75/1160<br>(zu 407 Z 03)<br>**(45)**<br>Ersatz für Orts-Nr. 44 | DIN 92119<br>R 11 DIN 92119 | | |
| **Zwischenhebel**<br>**46** | 190.401-29<br>R 11 190.401-29 | | |
| **Stoßstange**<br>**47**<br>Ersatzlösung ist Orts-Nr. 48 | 190.401-28<br>R 11 190.401-28 | | |
| **Gabelstange**<br>B 6×14/20×0,75/1000<br>(zu 407 Z 03)<br>**(48)**<br>Ersatz für Orts-Nr. 47 | DIN 92121<br>R 11 DIN 92121 | | |

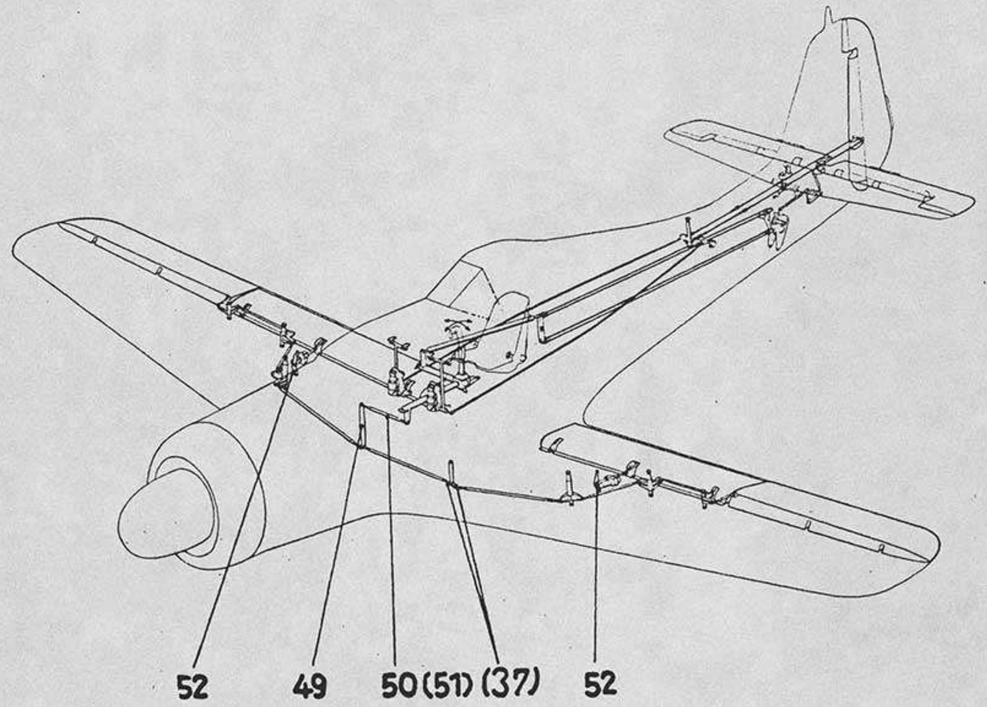


Ausgabe: Oktober 1944

Unbefugte Verwendung ist strafbar und macht schadenersatzpflichtig

Ersatzteil-Liste
# Fw 190 D

## Untergruppen-Übersicht



| Gruppenbenennung | D-9 | D-12 | D-13 |
|---|---|---|---|
| **Umlenkhebel** **49** | 190.401-27 | | |
| | *R 11* 190.401-27 | | |
| **Stoßstange** **50** Ersatzlösung ist Orts-Nr. 51 | 190.401-26 | | |
| | *R 11* 190.401-26 | | |
| **Gabelösenstange** B 6 × 14/16 × 0,75/500 (zu 407 Z 03) **(51)** Ersatz für Orts-Nr. 50 | DIN 92123 | | |
| | *R 11* DIN 92123 | | |
| **Getriebehalterungen** **52** | 190.401-35 | | |
| | *R 11* 190.401-35 | | |
| **Einzelteile zur Steuerung im Flügel** (zu 407 Z 03) **53** | 190.407-11 | | |
| | *R 11* 190.407-11 | | |

www. DeutscheLuftwaffe .de
www. GermanLuftwaffe .com

Unbefugte Verwendung ist strafbar und macht Schadenersatzpflichtig

# Einzelteile der Konstruktionsgruppe

# 4

Adlerhorst-Hangar Design Group©

Ausgabe: Oktober 1944

Focke-Wulf Flugzeugbau G. m. b. H. Bremen

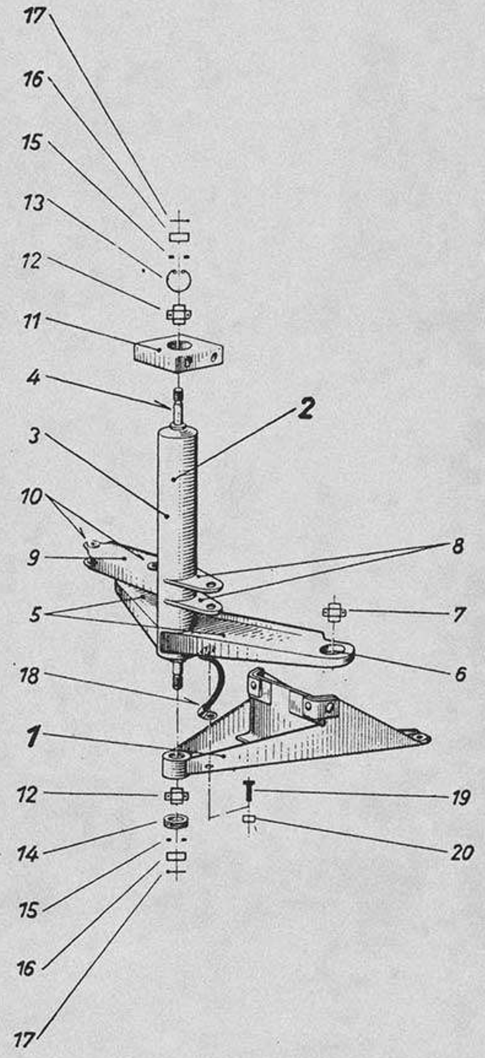


Unbefugte Verwendung ist strafbar und macht schadenersatzpflichtig

Unbefugte Verwendung ist strafbar und macht schadenersatzpflichtig

| Ersatzteil-Liste **Fw 190 D** | Steuerwerk **Steuerwerk** | Baugr.-Kennzahl **41** | **152.400-05** |
|---|---|---|---|

| Werkstoff | Stück | Benennung | Ersatzteil-Nr. | | Untergruppen-Nr. | Orts-Nr. | Fertigung und Einbau | Bemerkung |
|---|---|---|---|---|---|---|---|---|
| | **1** | **Hebelwelle mit Lagerung** ..... **einschl. Orts-Nr. 1–20** | **152.400–05** | | | | | |
| | **1** | **Lagerung** ..... | **152.400–05 H 02** | | | **1** | **41** | |
| | **1** | **Hebelwelle** ..... einschl. Orts-Nr. 3–10 | **152.400–05 H 01** | | | **2** | **41** | |
| | 1 | Rohr ..... | 152.400–0518 | | | 3 | 43 | |
| | 2 | Zapfen ..... | 152.400–0514 | | | 4 | 43 | |
| | 2 | Hebelblech ..... | 152.400–0515 | | | 5 | 33 | |
| | 2 | Lagerfassung ..... | 190.401–1754 | | | 6 | 43 | |
| | 2 | Pendelkugellager ..... | 14 C 6 | DIN L 89 | | 7 | | |
| | 2 | Stegblech ..... | 152.400–0517 | | | 8 | 33 | |
| | 1 | Hebelblech ..... | 152.400–0516 | | | 9 | 33 | |
| | 4 | Schweißbuchse ..... | 6×2 | FwN 17162.1 | | 10 | | |
| | 1 | Lagerklotz ..... | 190.401–1506 | | | 11 | 41 | |
| | 2 | Pendelkugellager ..... | 14 C 8 | DIN L 89 | | 12 | | |
| | 1 | Sg-Ring ..... | 22×1 | DIN 472 | | 13 | | |
| | 1 | Gewindering ..... | 152.400–0501 | | | 14 | | |
| | 2 | Scheibe ..... | 8 | LgN 14533.1 | | 15 | | |
| | 2 | Kronenmutter ..... | M 8 | LgN 14488 | | 16 | | |
| | 2 | Splint ..... | 2×18 | DIN 94 | | 17 | | |
| | 1 | Elt. Brücke ..... | 100 | LgN 26165 | | 18 | | |
| | 2 | Linsenschraube ..... | M 4×5 | DIN 85 | | 19 | | |
| | 2 | Sechskantmutter ..... | M 4 | LgN 14483.1 | | 20 | | |



Ausgabe: Oktober 1944 Focke-Wulf Flugzeugbau G. m. b. H. Bremen

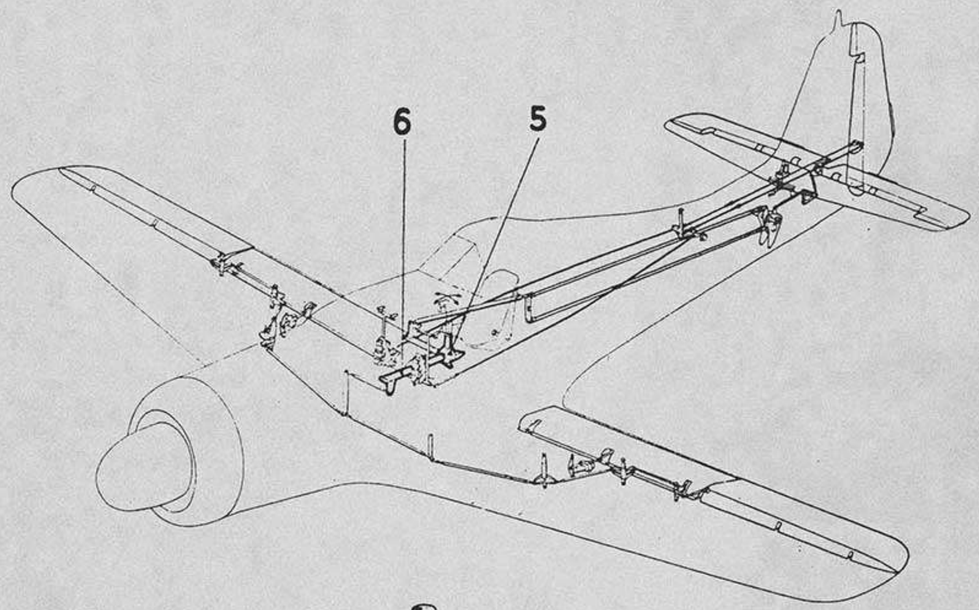


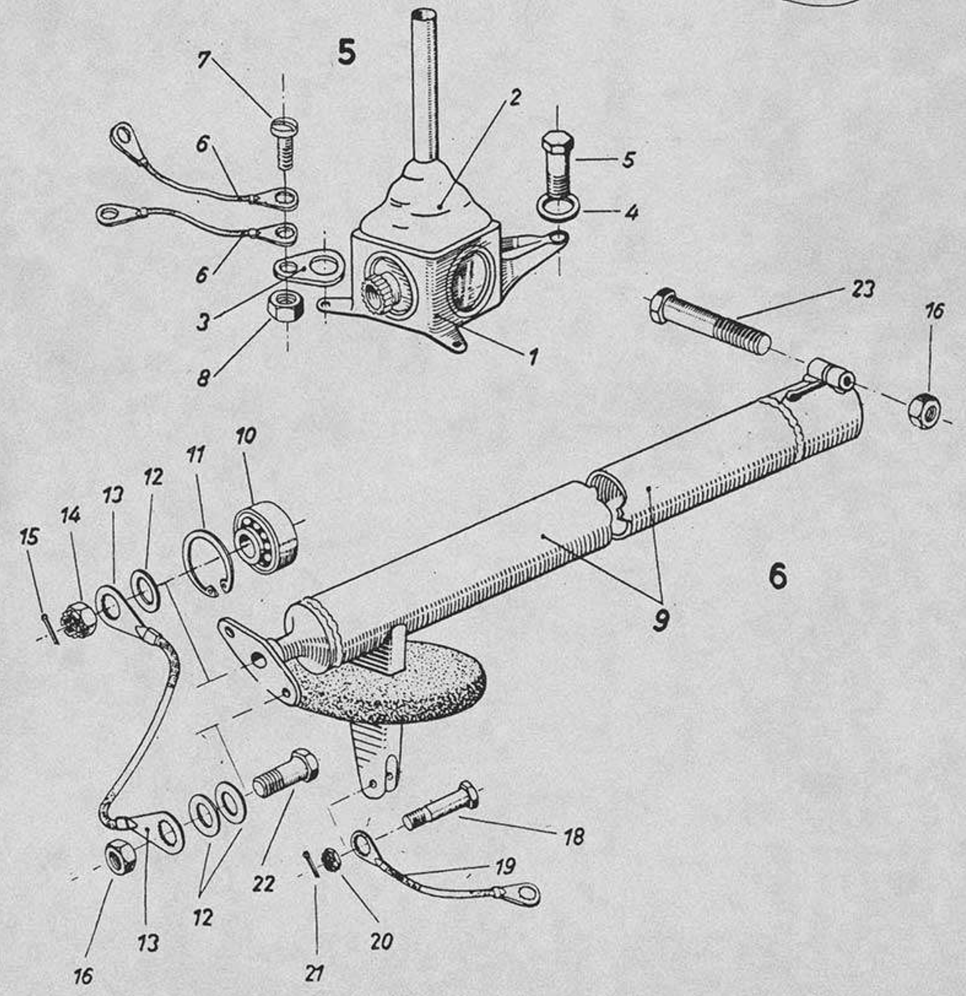




Unbefugte Verwendung ist strafbar und macht schadenersatzpflichtig

Ersatzteil-Liste **Fw 190 D** | Steuerwerk **Steuerung im Rumpf** | Baugr.-Kennzahl **41** | **190.401-01 bis 190.401-02**

| Werkstoff | Stück | Benennung | Ersatzteil-Nr. | Untergruppen-Nr. | Orts-Nr. | Fertigung und Einbau | Bemerkung |
|---|---|---|---|---|---|---|---|
| | **1** | **Steuerknüppel** ..... **einschl. Orts-Nr. 1–8** | **190.401–01** | **5** | | **41** | |
| | 1 | Steuerknüppel ..... | Zeichn. Nr. 41223 | | 1 | | Tr |
| Buna | 1 | Gummimanschette ..... | Duz 4122–13 | | 2 | | Tr |
| 1 | 1 | Lasche ..... | 190.401-0108 | | 3 | 21 | |
| | 3 | Scheibe ..... | 8 LgN 14533.2 | | 4 | | |
| | 3 | Sechskantschraube ..... | M 8×26 DIN 9380 | | 5 | | |
| | 2 | FT-Überbrückung ..... | 4,3×8,4×125 FwN 89476.2 | | 6 | | |
| | 1 | Linsenschraube ..... | M 4×8 DIN 85 | | 7 | | |
| | 1 | Sechskantmutter ..... | M 4 LgN 14483.1 | | 8 | | |
| | **1** | **Quersteuerwelle** ..... **einschl. Orts-Nr. 9–23 u. Orts-Nr. 2 d. Untergr. 190.401–03** | **190.401–02** | **6** | | **41** | |
| | **1** | **Hebelwelle** ..... | **190.401-02 H 01** | | **9** | **41** | Tr |
| | 1 | Kugellager ..... | B-14 C 8 DIN 9197 | | 10 | | |
| | 1 | Sg-Ring ..... | J 22×1 LgN 15237 | | 11 | | |
| | 5 | Scheibe ..... | 8 LgN 14533.2 | | 12 | | |
| | 1 | FT-Überbrückung ..... | 8,4×75 FwN 89476.2 | | 13 | | |
| | 1 | Kronenmutter ..... | M 8 DIN 9388 | | 14 | | |
| | 1 | Splint ..... | 2×18 DIN 94 | | 15 | | |
| | 3 | Sechskantmutter ..... | M 8 AGGN 14487.2 | | 16 | | |
| Bu 65 K | 1 | Kappe ..... Lieferant: Kreul, Recklinghausen | 190.401-0202 | | 17 | 41 | Tr |
| | 1 | Sechskantbolzen ..... | 6×25 LgN 14144.5 | | 18 | | |
| | 1 | FT-Überbrückung ..... | 4,3×6,4×100 FwN 8947.2 | | 19 | | |
| | 1 | Kronenmutter ..... | M 6 DIN 9388 | | 20 | | |
| | 1 | Splint ..... | 1,5×15 DIN 94 | | 21 | | |
| | 2 | Sechskantschraube ..... | M 8×20 LgN 14180 | | 22 | | |
| | 1 | Sechskantschraube ..... | M 8×34 DIN 9380 | | 23 | | |

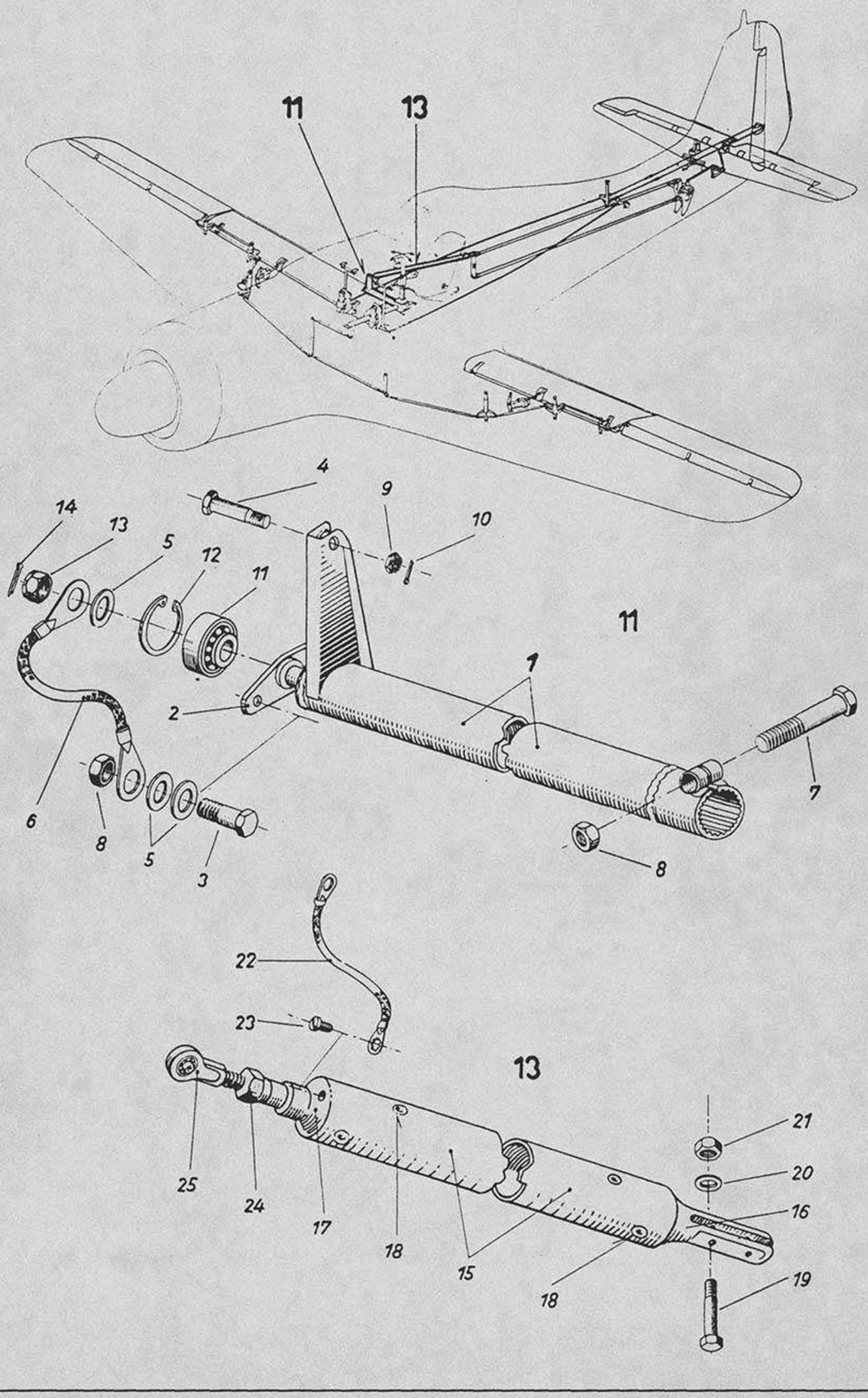


Unbefugte Verwendung ist strafbar und macht schadenersatzpflichtig

Unbefugte Verwendung ist strafbar und macht schadenersatzpflichtig

Ersatzteil-Liste **Fw 190 D** | Steuerwerk **Steuerung im Rumpf** | Baugr.-Kennzahl **41** | **190.401-03 bis 190.401-05**

| Werkstoff | Stück | Benennung | Ersatzteil-Nr. | | Untergruppen-Nr. | Orts-Nr. | Fertigung und Einbau | Bemerkung |
|---|---|---|---|---|---|---|---|---|
| | **1** | **Höhensteuerwelle** ..... **einschl. Orts-Nr. 1–14** | **190.401–03** | | **11** | | **41** | |
| | **1** | **Hebelwelle** ..... | **190.401-03 H 01** | | | **1** | **41** | Tr |
| 35 | 1 | Lager ..... | 190.401–0301 | | | 2 | 41 | Tr |
| | 2 | Sechskantschraube ..... | M 8×20 | DIN 9380 | | 3 | | |
| | 1 | Sechskantbolzen ..... | 6×27 | LgN 14144.5 | | 4 | | |
| | 5 | Scheibe ..... | 8 | LgN 14533.2 | | 5 | | |
| | 1 | FT-Überbrückung ..... | 8,4×75 | FwN 89476.2 | | 6 | | |
| | 1 | Sechskantschraube ..... | M 8×34 S | DIN 9380 | | 7 | | |
| | 3 | Sechskantmutter ..... | M 8 | AGGN 14487.2 | | 8 | | |
| | 1 | Kronenmutter ..... | M 6 | DIN 9388 | | 9 | | |
| | 1 | Splint ..... | 1,5×15 | DIN 94 | | 10 | | |
| | 1 | Kugellager ..... | B–14 C 8 | DIN 9197 | | 11 | | |
| | 1 | Sg-Ring ..... | J 22×1 | LgN 15237 | | 12 | | |
| | 1 | Kronenmutter ..... | M 8 | DIN 9388 | | 13 | | |
| | 1 | Splint ..... | 2×18 | DIN 94 | | 14 | | |
| | **1** | **Stoßstange** ..... **einschl. Orts-Nr. 15–25** | **190.401–05** | | **13** | | **41** | Tr |
| 31 | 1 | Rohr ..... | 190.401–0503 | | | 15 | 43 | |
| 31 | 1 | Gabelkopf ..... | 190.401–0501 | | | 16 | 43 | |
| 31 | 1 | Gewindekopf ..... | 190.401–0502 | | | 17 | 43 | |
| | 4 | Rohrniet ..... | 6×1×45 | LgN 15250.1 | | 18 | | |
| | 2 | Sechskantbolzen ..... | 6×25 | LgN 14144.5 | | 19 | | |
| | 2 | Scheibe ..... | 6 | LgN 14533.2 | | 20 | | |
| | 2 | Sechskantmutter ..... | M 6 | AGGN 14487.2 | | 21 | | |
| | 1 | FT-Überbrückung ..... | | FwN 89476.2 | | 22 | | |
| | 1 | Linsenschraube ..... | M 4×6 | DIN 85 | | 23 | | |
| | 1 | Sechskantmutter ..... | M 12×1,5 | AGGN 14487.2 | | 24 | | |
| | **1** | **Augenschraube mit Kugellager** ..... | **190.401–05 U 17** | | | **25** | **41** | Tr |



Ausgabe: Oktober 1944 Focke-Wulf Flugzeugbau G. m. b. H. Bremen

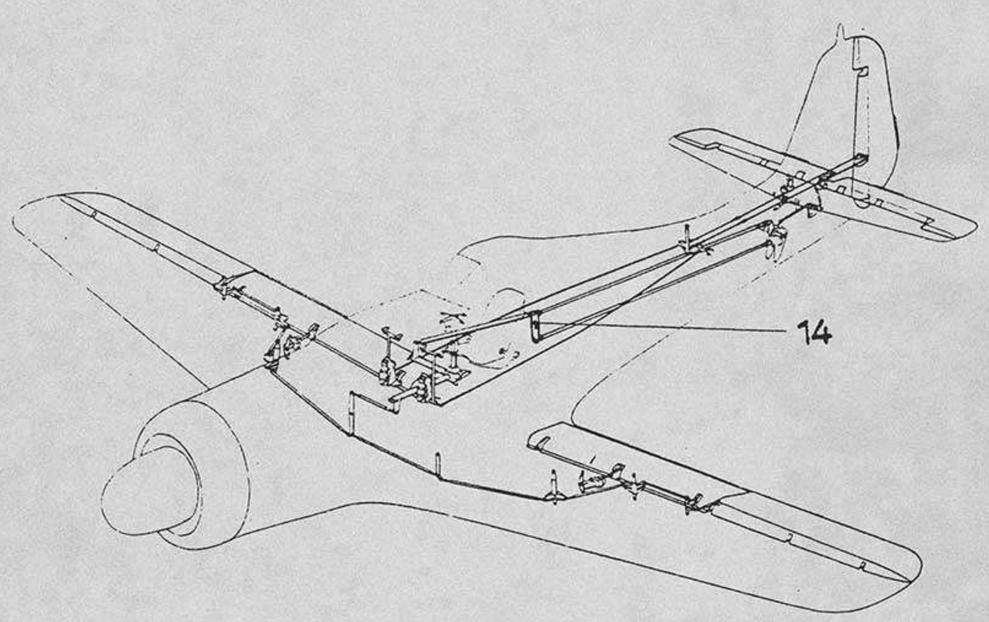


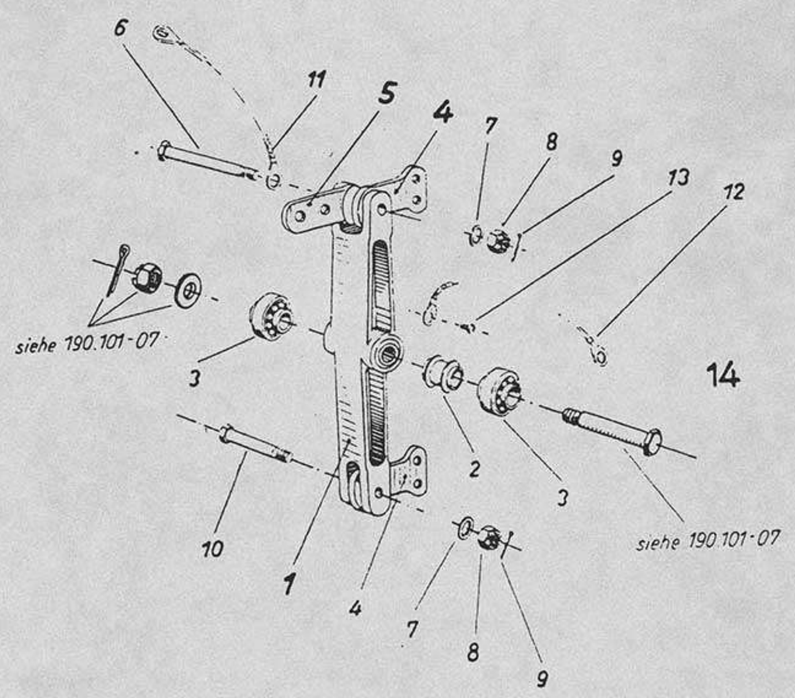


Unbefugte Verwendung ist strafbar und macht schadenersatzpflichtig

Unbefugte Verwendung ist strafbar und macht schadenersatzpflichtig

Ersatzteil-Liste **Fw 190 D** | Steuerwerk **Steuerung im Rumpf** | Baugr.-Kennzahl **41** | **190.401-07**

| Werkstoff | Stück | Benennung | Ersatzteil-Nr. | | Untergruppen-Nr. | Orts-Nr. | Fertigung und Einbau | Bemerkung |
|---|---|---|---|---|---|---|---|---|
| | **1** | **Umlenkhebel** ..... **einschl. Orts-Nr. 1–13** | **190.401–07** | | **14** | | **41** | Tr |
| | **1** | **Hebel** ..... | **190.401-07 H 01** | | | **1** | **42** | |
| | 1 | Zwischenstück ..... | 17×19 | FwN 489 | | 2 | | |
| | 2 | Kugellager ..... | 14 C 8 | DIN L 89 | | 3 | | |
| | **2** | **Lasche mit Kugellager** ..... | **190.401-07 U 02** | | | **4** | **41** | Tr |
| | **1** | **Lasche mit Kugellager** ..... | **190.401-07 U 03** | | | **5** | **41** | Tr |
| | 1 | Sechskantbolzen ..... | 6×49 | LgN 14144.5 | | 6 | | |
| | 2 | Scheibe ..... | 6 | LgN 14533.2 | | 7 | | |
| | 2 | Kronenmutter ..... | M 6 | DIN 9388 | | 8 | | |
| | 2 | Splint ..... | 1,5×15 | DIN 94 | | 9 | | |
| | 1 | Sechskantbolzen ..... | 6×35 | LgN 14144.5 | | 10 | | |
| | 1 | FT-Überbrückung ..... | 6,4×75 | FwN 89476.2 | | 11 | | |
| | 1 | FT-Überbrückung ..... | 4,3×8,4×100 | FwN 89476.2 | | 12 | | |
| | 1 | Linsenschraube ..... | M 4×6 | DIN 85 | | 13 | | |

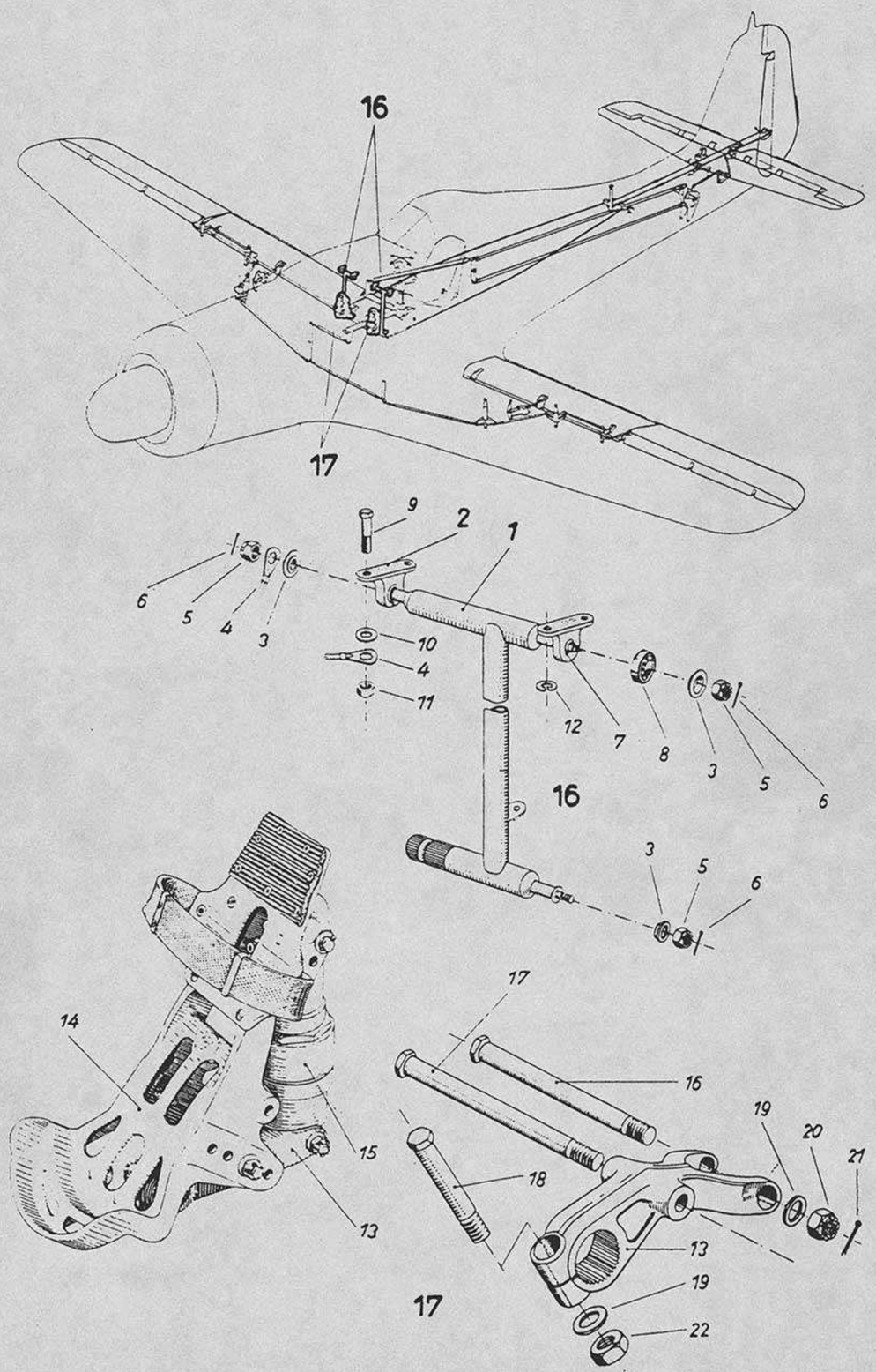


Unbefugte Verwendung ist strafbar und macht schadenersatzpflichtig

Unbefugte Verwendung ist strafbar und macht schadenersatzpflichtig

Ersatzteil-Liste **Fw 190 D** | Steuerwerk **Steuerung im Rumpf** | Baugr.-Kennzahl **41** | **190.401-09 bis 190.401-10**

| Werkstoff | Stück | Benennung | Ersatzteil-Nr. | | Untergruppen-Nr. | Orts-Nr. | Fertigung und Einbau | Bemerkung |
|---|---|---|---|---|---|---|---|---|
| | **2** | **Pedalhebel** ..... **einschl. Orts-Nr. 1–12** | | **190.401–09** | **16** | | **41** | |
| | **1** | **Hebel** ..... | | **190.401-09 H 01** | | **1** | **41** | Tr |
| | **1** | **Lagerbock mit Kugellager** ..... | | **190.401-09 U 07** | | **2** | **41** | Tr |
| 1 | 3 | Scheibe ..... | | 190.401-0903 | | 3 | 41 | Tr |
| | 1 | FT-Überbrückung ..... | 6,4×75 | FwN 89476.2 | | 4 | | |
| | 3 | Kronenmutter ..... | M 6 | LgN 14488 | | 5 | | |
| | 3 | Splint ..... | 1,5×15 | DIN 94 | | 6 | | |
| 35 | 1 | Lagerbock ..... | | 190.401-0902 | | 7 | 42 | |
| | 1 | Kugellager ..... | B 13301 | DIN 9197 | | 8 | | |
| | 4 | Sechskantschraube ..... | M 6×22 | LgN 14180 | | 9 | | |
| | 4 | Scheibe ..... | 6 | LgN 14533.2 | | 10 | | |
| | 4 | Sechskantmutter ..... | M 6 | AGGN 14487.2 | | 11 | | |
| | 2 | Federring ..... | B 6 | DIN 127 | | 12 | | |
| | **2** | **Pedal mit Bremspumpe** ..... **einschl. Orts-Nr. 13–22** | | **190.401–10** | **17** | | **41** | |
| 31 | 1 | Pedalträger ..... | | 190.401-1001 | | 13 | 41 | Tr |
| | 1 | Pedal ..... Lief.: Elektron G. m. b. H., Stuttgart-Cannstatt | | 8–3715 A 2 | | 14 | | |
| | 1 | Pumpe ..... Lief.: Elektron G. m. b. H., Stuttgart-Cannstatt | M-Öl | 8–3719 A 1 | | 15 | | |
| | 1 | Sechskantbolzen ..... | 8×73 | LgN 14144.5 | | 16 | | |
| | 1 | Sechskantbolzen ..... | 8×91 | LgN 14144.5 | | 17 | | |
| | 1 | Sechskantbolzen ..... | 8×41 | LgN 14144.5 | | 18 | | |
| | 3 | Scheibe ..... | 8 | LgN 14533.2 | | 19 | | |
| | 2 | Kronenmutter ..... | M 8 | LgN 14488 | | 20 | | |
| | 2 | Splint ..... | 2×18 | DIN 94 | | 21 | | |
| | 1 | Sechskantmutter ..... | M 8 | AGGN 14487.2 | | 22 | | |

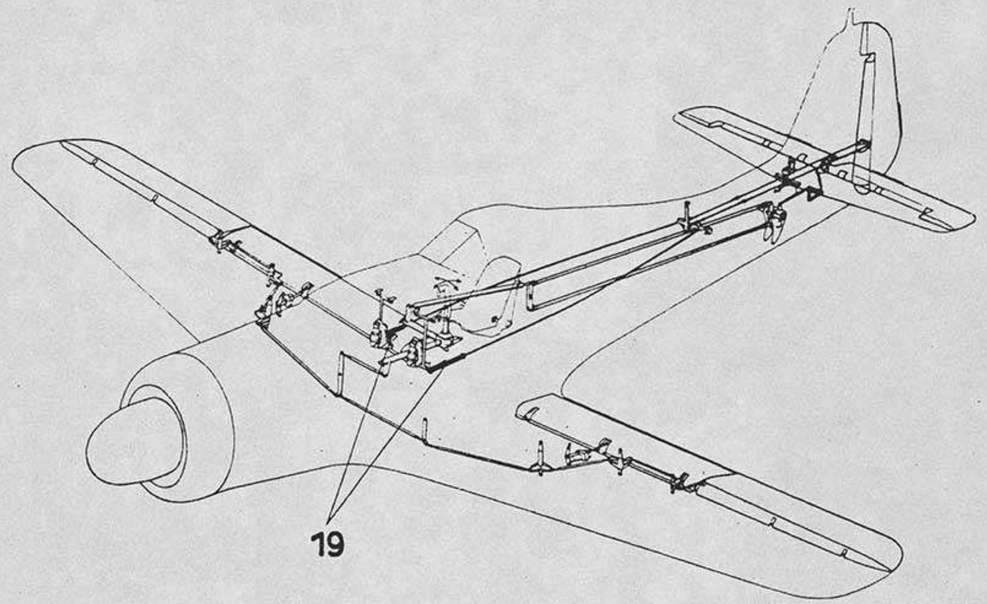


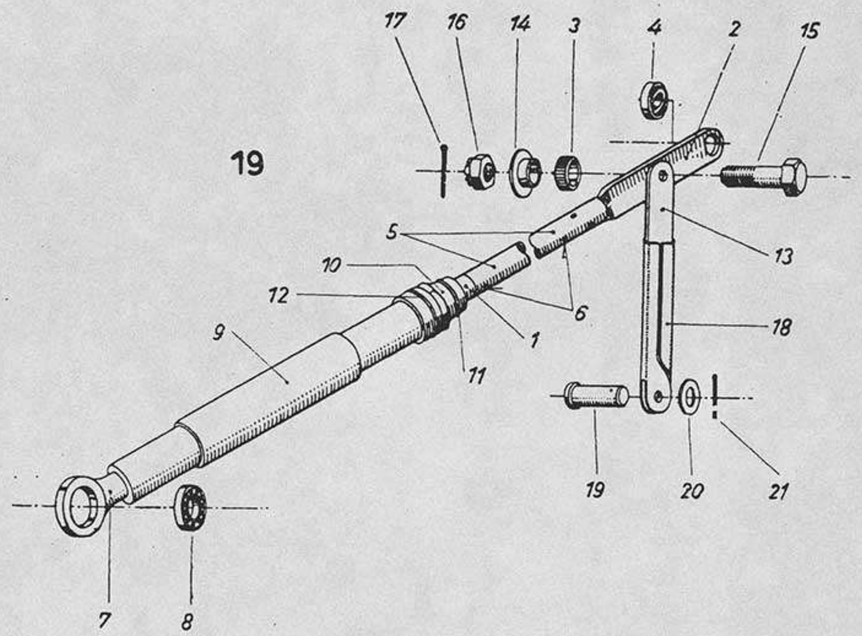


Unbefugte Verwendung ist strafbar und macht schadenersatzpflichtig

Unbefugte Verwendung ist strafbar und macht schadenersatzpflichtig

Ersatzteil-Liste **Fw 190 D** | Steuerwerk **Steuerung im Rumpf** | Baugr.-Kennzahl **41** | **190.401-11**

| Werkstoff | Stück | Benennung | Ersatzteil-Nr. | | Untergruppen-Nr. | Orts-Nr. | Fertigung und Einbau | Bemerkung |
|---|---|---|---|---|---|---|---|---|
| | **2** | **Verstellstange** ..... **einschl. Orts-Nr. 1–21** | | **190.401–11** | **19** | | **41** | Tr |
| 1 | 1 | Gewindebolzen ..... | | 190.401–1103 | | 1 | 44 | |
| 31 | 1 | Ösenbolzen ..... | | 190.401–1104 | | 2 | 44 | |
| 2 | 1 | Rändelbuchse ..... | 8×4 | FwN 524 | | 3 | | |
| | 1 | Gelenklager ..... | GI 6 | DIN L 351 | | 4 | | |
| 1 | 1 | Rohr ..... | | 190.401–1109 | | 5 | 33 | |
| | 4 | Rohrniet ..... | 5×0,75×18 | LgN 15250.1 | | 6 | | |
| 31 | 1 | Gewindeöse ..... | | 190.401–1102 | | 7 | 44 | |
| | 1 | Kugellager ..... | 13301 | DIN L 89 | | 8 | | |
| 31 | 1 | Spannmutter ..... | | 190.401–1101 | | 9 | 44 | |
| 31 | 1 | Ringmutter ..... | | 189.407–0406 | | 10 | 43 | |
| | 1 | Ringfeder ..... | | 189.407–0411 | | 11 | 41 | |
| | 1 | Hakenspringring ..... | | 190.401–1108 | | 12 | 22 | |
| 35 | 1 | Lasche ..... | | 190.401–1105 | | 13 | 21 | |
| 1 | 1 | Buchse ..... | | 190.401–1106 | | 14 | 41 | |
| | 1 | Sechskantbolzen ..... | 6×17 s | DIN 9346 | | 15 | | |
| | 1 | Kronenmutter ..... | M 6 | DIN 9388 | | 16 | | |
| | 1 | Splint ..... | 1,5×15 | DIN 94 | | 17 | | |
| 1 | 1 | Blechhülse ..... | | 190.401–1107 | | 18 | 41 | |
| | 1 | Bolzen ..... | 6×12 | LgN 15229 | | 19 | | |
| | 1 | Scheibe ..... | 6 | LgN 14533.2 | | 20 | | |
| | 1 | Splint ..... | 2×12 | DIN 94 | | 21 | | |



Ausgabe: Oktober 1944 Focke-Wulf Flugzeugbau G. m. b. H. Bremen

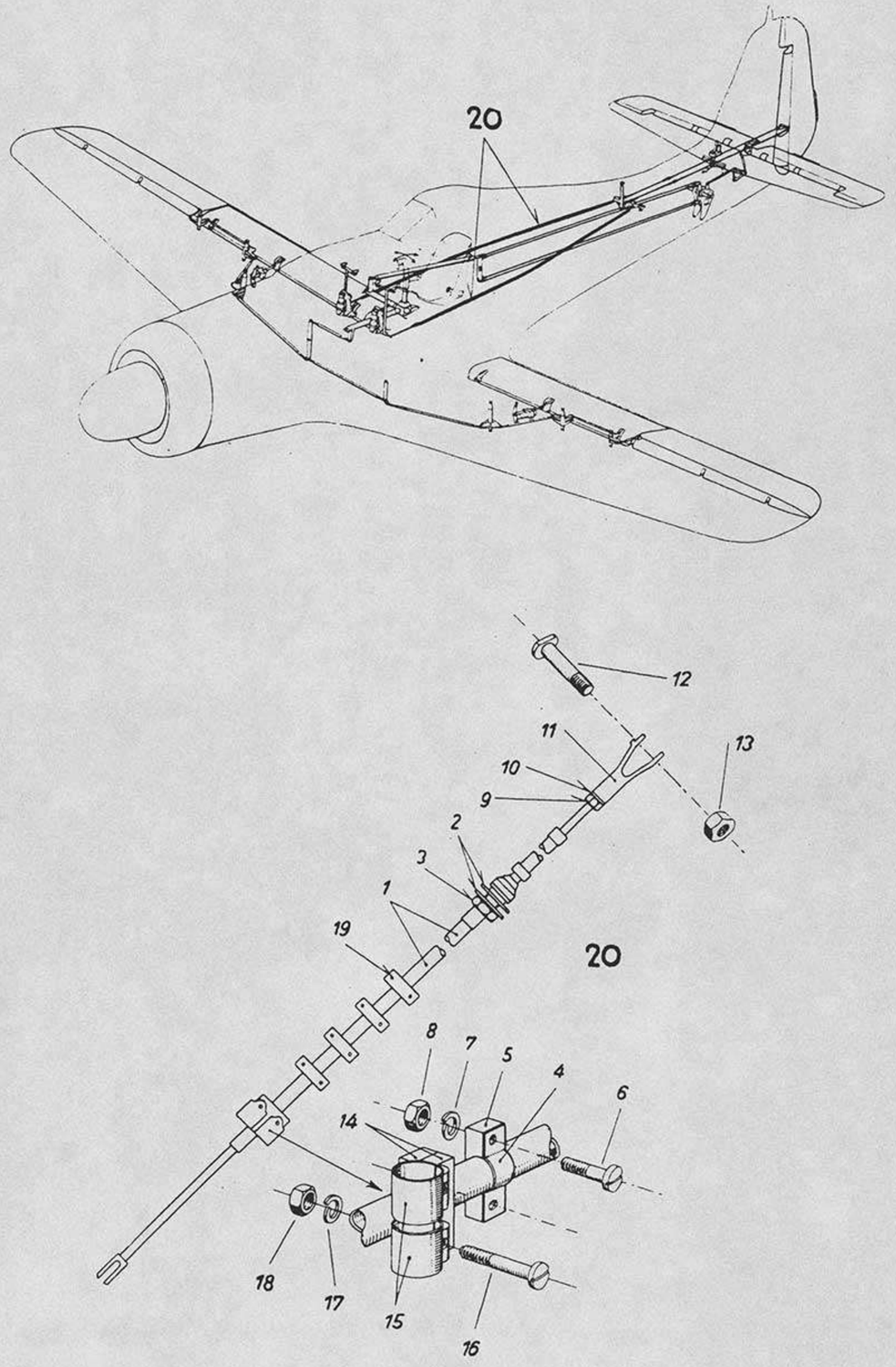


Unbefugte Verwendung ist strafbar und macht schadenersatzpflichtig

Unbefugte Verwendung ist strafbar und macht schadenersatzpflichtig

Ersatzteil-Liste **Fw 190 D** | Steuerwerk **Steuerung im Rumpf** | Baugr.-Kennzahl **41** | **190.401-12**

| Werkstoff | Stück | Benennung | Ersatzteil-Nr. | | Untergruppen-Nr. | Orts-Nr. | Fertigung und Einbau | Bemerkung |
|---|---|---|---|---|---|---|---|---|
| | **1** | **Duz-Gestänge** ..... **einschl. Orts-Nr. 1–19** | **190.401–12** | | **20** | | **41** | Tr |
| | 1 | Duz-Rohrsteuerung ..... Lieferant: Duz-Mechanik G. m. b. H., Nietleben | 8-4192 | | | 1 | | |
| | 2 | Scheibe ..... | 16,5 | FwN 374 | | 2 | | |
| | 1 | Sechskantmutter ..... Lieferant: Duz-Mechanik G. m. b. H., Nietleben | M 16 | Duz W 16743 | | 3 | | |
| | 4 | Schelle ..... Lieferant: Duz-Mechanik G. m. b. H., Nietleben | 11 | Duz N 16749 | | 4 | | |
| | 4 | Schelle ..... Lieferant: Duz-Mechanik G. m. b. H., Nietleben | 11 | Duz N 16750 | | 5 | | |
| | 6 | Linsenschraube ..... | M 4×16 | DIN 85 | | 6 | | |
| | 8 | Federring ..... | B 4 | DIN 127 | | 7 | | |
| | 8 | Sechskantmutter ..... | M 4 | LgN 14483.1 | | 8 | | |
| | 1 | Sechskantmutter ..... | M 8 | DIN 9383 | | 9 | | |
| | 1 | Federring ..... | B 8 | DIN 127 | | 10 | | |
| 31 | 1 | Gabel ..... | | 190.401–1206 | | 11 | 41 | |
| | 1 | Bolzen ..... | M 6×32 | FwN 15971.2-2 | | 12 | | |
| | 1 | Sechskantmutter ..... | M 6 | AGGN 14487.2 | | 13 | | |
| 35 | 2 | Lagerklotz ..... | | 190.401–1201 | | 14 | 21 | |
| | 2 | Schelle ..... | 20 | FwN 492 | | 15 | | |
| | 2 | Linsenschraube ..... | M 5×40 | DIN 85 | | 16 | | |
| | 2 | Federring ..... | B 5 | DIN 127 | | 17 | | |
| | 2 | Sechskantmutter ..... | M 5 | LgN 14483.1 | | 18 | | |
| | 2 | Linsenschraube ..... | M 4×18 | DIN 85 | | 19 | | |



Ausgabe: Oktober 1944 Focke-Wulf Flugzeugbau G. m. b. H. Bremen

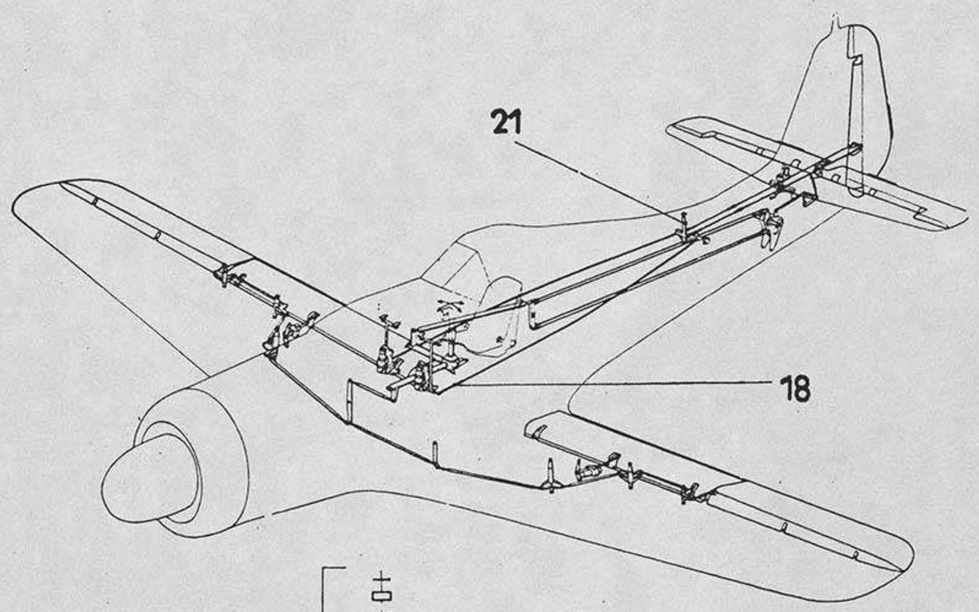


Unbefugte Verwendung ist strafbar und macht schadenersatzpflichtig

Unbefugte Verwendung ist strafbar und macht schadenersatzpflichtig

Ersatzteil-Liste **Fw 190 D** | Steuerwerk **Steuerwerk** | Baugr.-Kennzahl **41** | **190.401-14 bis 190.401-15**

| Werkstoff | Stück | Benennung | Ersatzteil-Nr. | | Untergruppen-Nr. | Orts-Nr. | Fertigung und Einbau | Bemerkung |
|---|---|---|---|---|---|---|---|---|
| | 1 | **Hebelwelle im Rumpf** ..... | **190.401–14** | | 21 | | 41 | Tr |
| | | **einschl. Orts-Nr. 1–9** | | | | I | | |
| | | **u. die Untergruppe 190.414–13** | | | | II | | |
| | | **u. Untergruppe 152.400–05** | | | | | | |
| | 2 | **Schelle** ..... | **190.401–13 H 01** | | | 1 | 42 | |
| | 2 | Sechskantbolzen ..... | 6×27 | LgN 14144.5 | | 2 | | |
| | 2 | Sechskantbolzen ..... | 6×29 | LgN 14144.5 | | 3 | | |
| | 2 | Sechskantschraube ..... | 6×52 | LgN 14180 | | 4 | | |
| | 2 | Sechskantschraube ..... | M 6×60 | LgN 14180 | | 5 | | |
| | 4 | Dichtkappe ..... | 11,7×4,2 | LWKN 18601 | | 6 | | |
| | 8 | Scheibe ..... | 6 | LgN 14533.1 | | 7 | | |
| | 8 | Kronenmutter ..... | M 6 | LgN 14488 | | 8 | | |
| | 8 | Splint ..... | 1,5×15 | DIN 94 | | 9 | | |
| | 2 | **Verstellstange** ..... | **190.401–15** | | 18 | | 41 | Tr |
| | | **einschl. Orts-Nr. 10–15** | | | | | | |
| | 1 | **Strebe** ..... | **190.401–15 H 01** | | | 10 | 43 | |
| | 1 | **Strebe** ..... | **190.401–15 H 02** | | | 11 | 43 | |
| | 1 | Bolzen ..... | 6×22 | LgN 15229 | | 12 | | |
| | 1 | Scheibe ..... | 6 | LgN 14533.1 | | 13 | | |
| | 1 | Splint ..... | 2×12 | DIN 94 | | 14 | | |
| | 1 | Buchse ..... | 6×6 | FwN 17165.3 | | 15 | | |

Ausgabe: Oktober 1944 Focke-Wulf Flugzeugbau G. m. b. H. Bremen

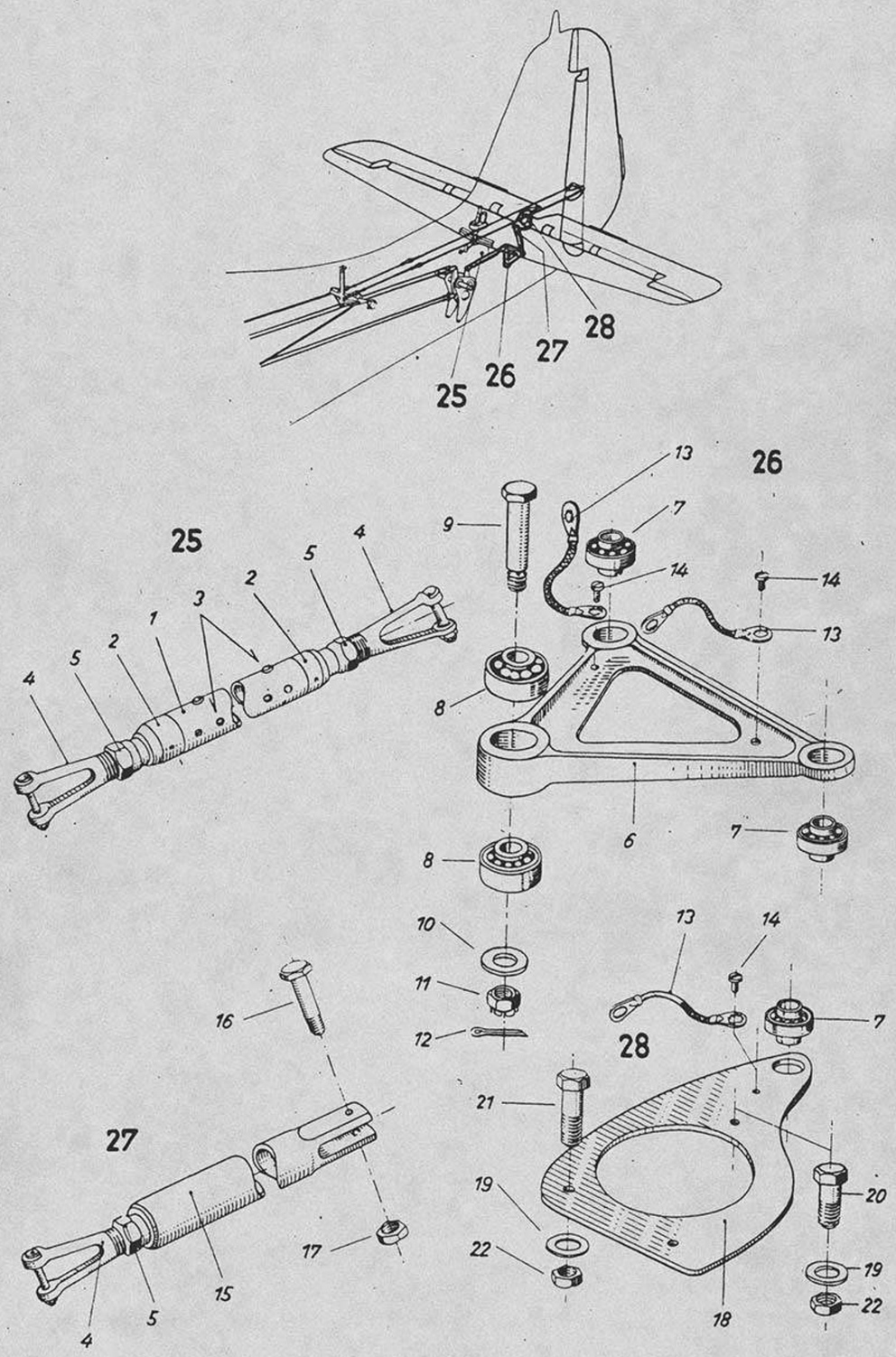


Unbefugte Verwendung ist strafbar und macht schadenersatzpflichtig

Unbefugte Verwendung ist strafbar und macht schadenersatzpflichtig

Ersatzteil-Liste **Fw 190 D** | Steuerwerk **Steuerung im Leitwerk** | Baugr.-Kennzahl **41** | **190.401-18 bis 190.401-21**

| Werkstoff | Stück | Benennung | Ersatzteil-Nr. | Untergruppen-Nr. | Orts-Nr. | Fertigung und Einbau | Bemerkung |
|---|---|---|---|---|---|---|---|
| | **1** | **Stoßstange** ..... **einschl. Orts-Nr. 1–5** | **190.401–18** | **25** | | **41** | Tr |
| 1 | 1 | Rohr ..... | 190.401–1802 | | 1 | 24 | |
| 31 | 2 | Gewindekopf ..... | 190.401–3401 | | 2 | 43 | |
| | 6 | Rohrniet ..... | 5×0,75×25 LgN 15250.1 | | 3 | | |
| | 2 | Gabelschraube ..... | M 12×1,5 rechts×6×14 FwN 15965.2 | | 4 | | |
| | 2 | Sechskantmutter ..... | M 12×1,5 AGGN 14487.2 | | 5 | | |
| | **1** | **Hebel** ..... **einschl. Orts-Nr. 6–14** | **190.401–19** | **26** | | **41** | Tr |
| 35 | 1 | Hebel ..... | 190.401–1901 | | 6 | 43 | |
| | 2 | Kugellager ..... | 14 C 6 DIN L 89 | | 7 | | |
| | 2 | Kugellager ..... | 14 C 8 DIN L 89 | | 8 | | |
| | 1 | Sechskantbolzen (a. Stckl. 8-190.321-06 H01) | 8×69 LgN 14144.5 | | 9 | | |
| | 1 | Scheibe ..... | A 8 DIN 9021 | | 10 | | |
| | 1 | Kronenmutter ..... | M 8 LgN 14488 | | 11 | | |
| | 1 | Splint ..... | 2×18 DIN 94 | | 12 | | |
| | 2 | FT-Überbrückung ..... | 4,3×6,4×100 FwN 89476.2 | | 13 | | |
| | 2 | Linsenschraube ..... | M 4×6 DIN 85 | | 14 | | |
| | **1** | **Stoßstange** ..... **einschl. Orts-Nr. 15–17 u. Orts-Nr. 4–5 d. Untergr. 190.401–18** | **190.401–20** | **27** | | **41** | Tr |
| 1 | 1 | Ausgleichgewicht ..... | 190.401–2001 | | 15 | 41 | Tr |
| | 1 | Sechskantbolzen ..... | 6×29 LgN 14144.5 | | 16 | | |
| | 1 | Sechskantmutter ..... | M 6 AGGN 14487.2 | | 17 | | |
| | **1** | **Hebel** ..... **einschl. Orts-Nr. 18–22 u. Orts-Nr. 7, 13–14 der Untergruppe 190.401–19** | **190.401–21** | **28** | | **41** | Tr |
| | 1 | Hebelblech ..... | 190.401–2101 | | 18 | 42 | |
| | 3 | Scheibe ..... | 10 LgN 14533.1 | | 19 | | |
| | 1 | Sechskantschraube ..... | M 10×22 DIN 9380 | | 20 | | |
| | 2 | Sechskantschraube ..... | M 10×36 DIN 9380 | | 21 | | |
| | 3 | Sechskantmutter ..... | M 10 AGGN 14487.2 | | 22 | | |



Ausgabe: Oktober 1944 Focke-Wulf Flugzeugbau G. m. b. H. Bremen

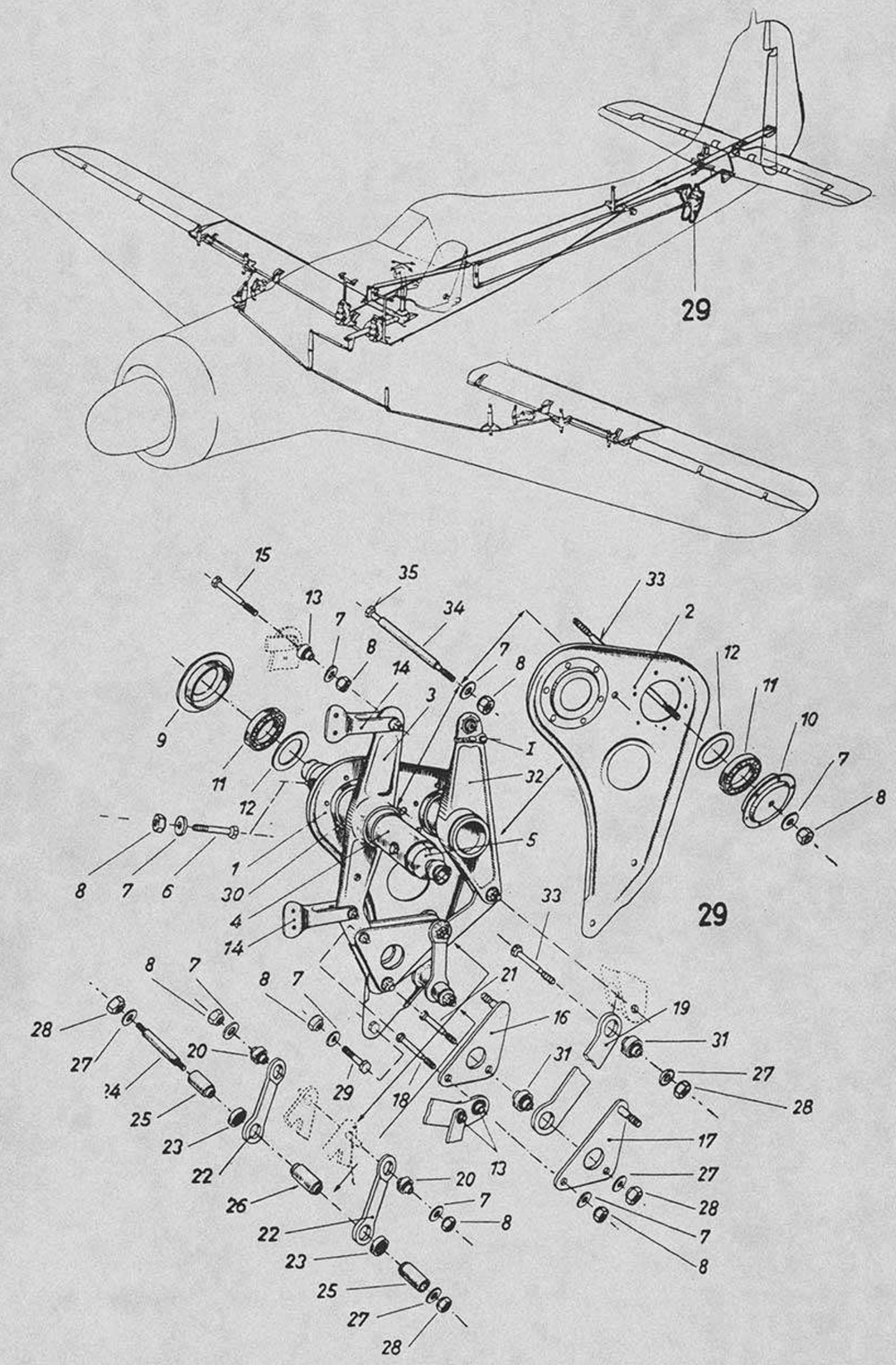


Unbefugte Verwendung ist strafbar und macht schadenersatzpflichtig

Unbefugte Verwendung ist strafbar und macht schadenersatzpflichtig

Ersatzteil-Liste **Fw 190 D** | Steuerwerk **Steuerung im Leitwerk** | Baugr.-Kennzahl **41** | **190.401-23**

| Werkstoff | Stück | Benennung | Ersatzteil-Nr. | | Untergruppen-Nr. | Orts-Nr. | Fertigung und Einbau | Bemerkung |
|---|---|---|---|---|---|---|---|---|
| | 1 | **Höhensteuer-Differential** ..... einschl. Orts-Nr. 1–36 u. Orts-Nr. 13, 14 d. Untergr. 190.401–19 | **190.401–23** | | 29 | I | 41 | Tr |
| 31 | 1 | **Seitenwand** ..... | **190.401–17 U 03** | | | 1 | 43 | |
| 31 | 1 | **Seitenwand** ..... | **190.401–17 U 103** | | | 2 | 43 | |
| 35 | 1 | Hebel ..... | 190.401–1701 | | | 3 | 43 | |
| 31 | 1 | Welle ..... | 190.401–1709 | | | 4 | 43 | |
| 1 | 2 | Lagerzapfen ..... | 190.401–1714 | | | 5 | 41 | |
| | 2 | Sechskantschraube ..... | M 6×46 | DIN 9380 | | 6 | | |
| | 14 | Scheibe ..... | 6 | LgN 14533.1 | | 7 | | |
| | 12 | Sechskantmutter ..... | M 6 | AGGN 14487.2 | | 8 | | |
| | 2 | Lagerflansch ..... | 190.401–1710 | | | 9 | 43 | |
| 31 | 2 | Lagerflansch ..... | 190.401–1711 | | | 10 | 43 | |
| Hartpap. Kl. II | 4 | Kugellager ..... | D 40 | DIN L 89 | | 11 | | |
| | 4 | Dichtstreifen ..... | 190.401–1715 | | | 12 | 33 | |
| | 4 | Kugellager ..... | 14 C'6 | DIN L 89 | | 13 | | |
| | 2 | Schäkel ..... | 190.401–1716 | | | 14 | 41 | |
| | 2 | Sechskantbolzen ..... | 6×35 | LgN 14144.1 | | 15 | | |
| | 1 | **Gelenkteil** ..... | **190.401–23 H 01** | | | 16 | 42 | |
| | 1 | **Gelenkteil** ..... | **190.401–23 H 02** | | | 17 | 42 | |
| | 1 | Sechskantbolzen ..... | 6×31 | LgN 14144.5 | | 18 | | |
| 31 | 1 | Verbindungsstück ..... | 190.401–2304 | | | 19 | 43 | |
| | 2 | Kugellager ..... | 10 C 6 | DIN L 89 | | 20 | | |
| | 1 | Sechskantbolzen ..... | 8×33 | LgN 14144.5 | | 21 | | |
| 31 | 2 | Lasche ..... | 190.401–1707 | | | 22 | 43 | |
| | 2 | Kugellager ..... | EL 8 | DIN L 89 | | 23 | | |
| 1 | 1 | Gewindebolzen ..... | 190.401–1718 | | | 24 | 43 | |
| 1 | 2 | Zwischenstück ..... | 190.401–1713 | | | 25 | 42 | |
| 1 | 1 | Abstandhülse ..... | 190.401–1712 | | | 26 | 42 | |
| | 4 | Scheibe ..... | 8 | LgN 14533.1 | | 27 | | |
| | 4 | Sechskantmutter ..... | M 8 | AGGN 14487.2 | | 28 | | |
| | 2 | Sechskantschraube ..... | M 6×12 | DIN 9380 | | 29 | | |
| | 1 | Rohrniet ..... | 8×1×55 | LgN 15250.1 | | 30 | | |
| | 2 | Kugellager ..... | 14 C 8 | DIN L 89 | | 31 | | |
| 35 | 1 | Hebel ..... | 190.401–1702 | | | 32 | 43 | |
| 1 | 1 | Bolzen ..... | 190.401–2348 | | | 33 | 42 | |
| 1 | 1 | Zwischenrohr 80 lg. ..... | 190.401–1708 | | | 34 | 42 | |
| 1 | 1 | Sechskantschraube ..... | 190.401–2328 | | | 35 | 42 | |
| | 1 | Sechskantbolzen ..... | 8×37 | LgN 14144.5 | | 36 | | |



Ausgabe: Oktober 1944 Focke-Wulf Flugzeugbau G. m. b. H. Bremen

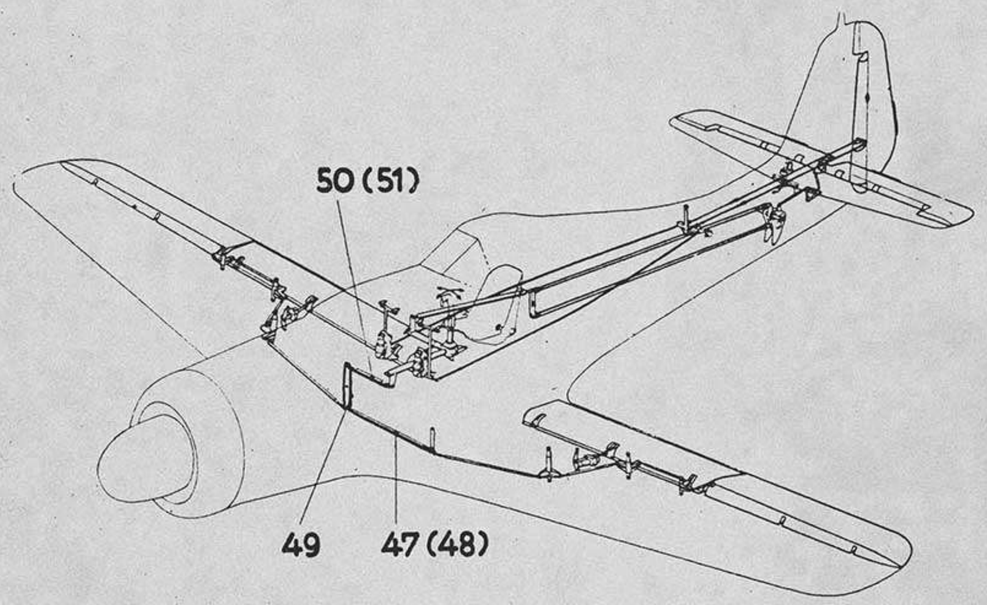


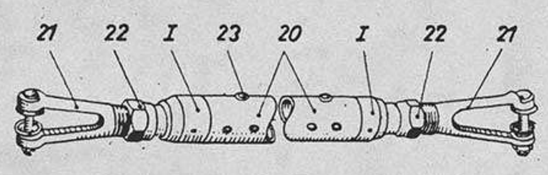


47

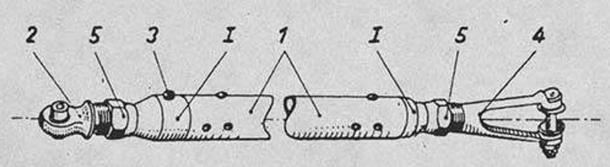


50

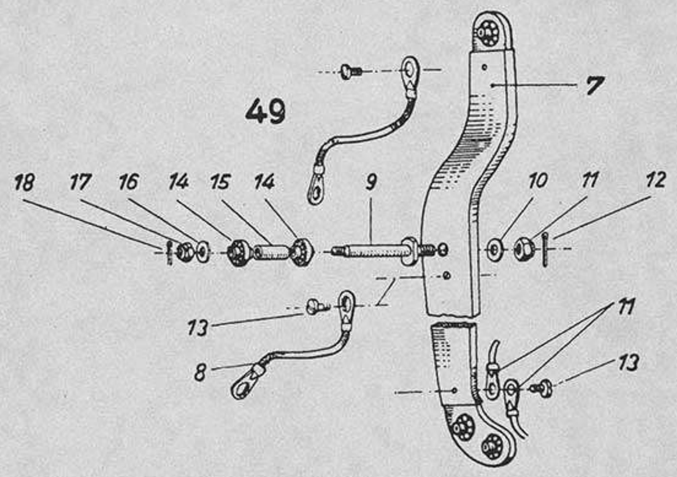




Unbefugte Verwendung ist strafbar und macht schadenersatzpflichtig

| Ersatzteil-Liste **Fw 190 D** | Steuerwerk **Steuerung im Flügel** | Baugr.-Kennzahl **41** | **190.401-26 bis 190.401-28** |
|---|---|---|---|

| Werkstoff | Stück | Benennung | Ersatzteil-Nr. | Untergruppen-Nr. | Orts-Nr. | Fertigung und Einbau | Bemerkung |
|---|---|---|---|---|---|---|---|
| | **1** | **Stoßstange** ..... | **190.401–26** | **50** | | **41** | Tr |
| | | **einschl. Orts-Nr. 1–6** | | | | | |
| | | **u. Orts-Nr. 2 d. Untergr. 190.401–18** | | | **I** | | |
| 31 | 1 | Rohr ..... | 190.401–2602 | | 1 | 44 | |
| | 1 | Ösenkugellager ..... | OK 6 L | | 2 | | |
| | 1 | Linsenschraube ..... | M 4×4 DIN 85 | | 3 | | |
| | 1 | Gabelschraube ..... | M 12×1,5 rechts×6×14 FwN 15965.2 | | 4 | | |
| | 2 | Sechskantmutter ..... | M 12×1,5 AGGN 14487.2 | | 5 | | |
| | 6 | Rohrniet ..... | 5×1,75×25 LgN 15250.1 | | 6 | | |
| | **1** | **Umlenkhebel** ..... | **190.401–27** | **49** | | **41** | |
| | | **einschl. Orts-Nr. 7–19** | | | | | |
| | **1** | **Hebelblech** ..... | **190.401–27 Ü 01** | | **7** | **41** | Tr |
| | 1 | FT-Überbrückung ..... | 4,3×100 FwN 89476.2 | | 8 | | |
| 1 | 1 | Lagerbolzen ..... | 190.401–2702 | | 9 | 41 | Tr |
| | 1 | Scheibe ..... | B 12 DIN 9021 | | 10 | | |
| | 1 | Kronenmutter ..... | M12×1,5 LgN 14488 | | 11 | | |
| | 1 | Splint ..... | 3×22 DIN 94 | | 12 | | |
| | 3 | Linsenschraube ..... | M 4×6 DIN 85 | | 13 | | |
| | 2 | Kugellager ..... | 20 C 10 DIN L 89 | | 14 | | |
| 31 | 1 | Zwischenstück ..... | 190.401–2803 | | 15 | 41 | Tr |
| | 1 | Scheibe ..... | A 8 DIN 9021 | | 16 | | |
| | 1 | Kronenmutter ..... | Mu LgN 14488 | | 17 | | |
| | 1 | Splint ..... | 2×18 DIN 94 | | 18 | | |
| | 3 | FT-Überbrückung ..... | 4,3×6,4×100 FwN 89476.2 | | 19 | | |
| | **1** | **Stoßstange** ..... | **190.401–28** | **47** | | **41** | Tr |
| | | **einschl. Orts-Nr. 20–23** | | | | | |
| | | **u. Orts-Nr. 2 d. Untergr. 190.401–18** | | | **I** | | |
| 31 | 1 | Rohr ..... | 190.401–2802 | | 20 | 44 | |
| | 2 | Gabelschraube ..... | M 12×1,5 rechts×6×14 FwN 15965.2 | | 21 | | |
| | 2 | Sechskantmutter ..... | M 12×1,5 AGGN 14487.2 | | 22 | | |
| | 6 | Rohrniet ..... | 5×0,75×25 LgN 15250.1 | | 23 | | |

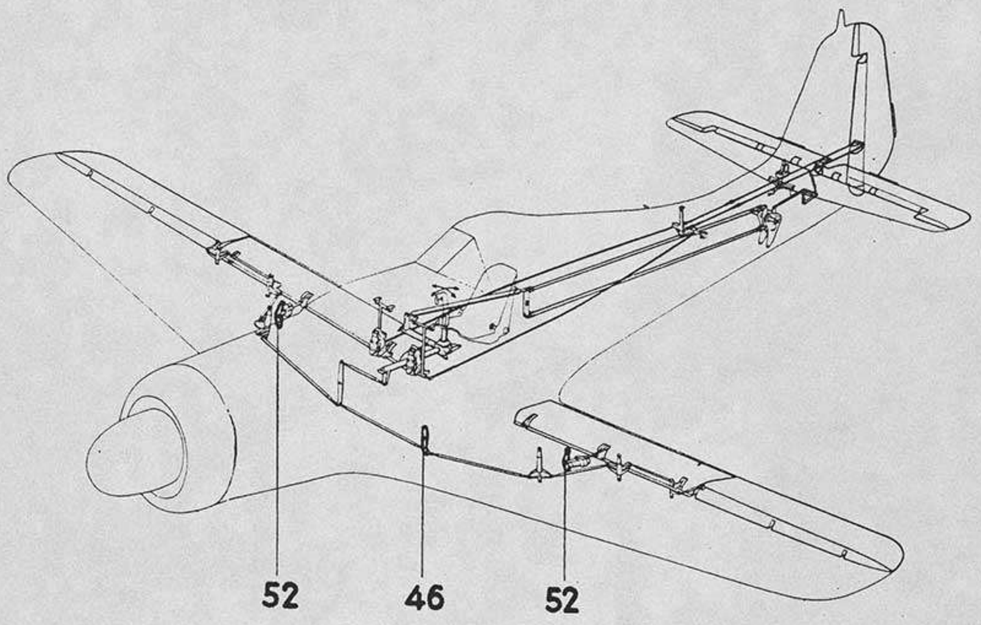


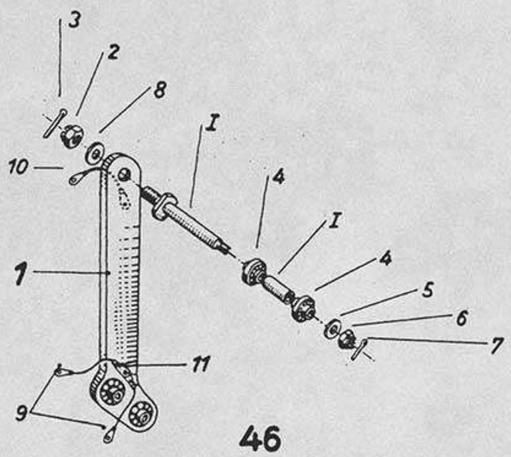


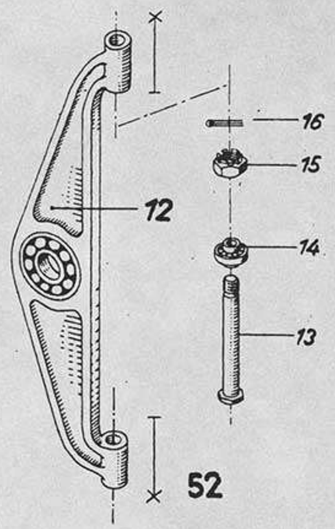


Unbefugte Verwendung ist strafbar und macht schadenersatzpflichtig

Unbefugte Verwendung ist strafbar und macht schadenersatzpflichtig

Ersatzteil-Liste **Fw 190 D** | Steuerwerk **Steuerung im Flügel** | Baugr.-Kennzahl **41** | **190.401-29 bis 190.401-35**

| Werkstoff | Stück | Benennung | Ersatzteil-Nr. | Untergruppen-Nr. | Orts-Nr. | Fertigung und Einbau | Bemerkung |
|---|---|---|---|---|---|---|---|
| | **1** | **Zwischenhebel** ..... | **190.401–29** | **46** | | **41** | |
| | | **einschl. Orts-Nr. 1–11 u. Orts-Nr. 9–15 d. Untergr. 190.401–27** | | | **I** | | |
| | **1** | **Hebelblech** ..... | **190.401–29 U 01** | | **1** | **41** | Tr |
| | 1 | Kronenmutter ..... | M 12×1,5 LgN 14488 | | 2 | | |
| | 1 | Splint ..... | 3×22 DIN 94 | | 3 | | |
| | 2 | Kugellager ..... | 20 C 10 DIN L 89 | | 4 | | |
| | 1 | Scheibe ..... | A 8 DIN 9021 | | 5 | | |
| | 1 | Kronenmutter ..... | M 8 LgN 14488 | | 6 | | |
| | 1 | Splint ..... | 2×18 DIN 94 | | 7 | | |
| | 1 | Scheibe ..... | 12,5 FwN 374 | | 8 | | |
| | 2 | FT-Überbrückung ..... | 4,3×6,4×100 FwN 89476.2 | | 9 | | |
| | 1 | FT-Überbrückung ..... | 4,3×100 FwN 89476.2 | | 10 | | |
| | 2 | Linsenschraube ..... | M 4×6 DIN 85 | | 11 | | |
| | **2** | **Getriebehalterung** ..... | **190.401–35** | **52** | | **41** | |
| | | **einschl. Orts-Nr. 12–16** | | | | | |
| | **1** | **Brücke** ..... | **190.401–35 U 01** | | **12** | **41** | Tr |
| | 2 | Sechskantbolzen ..... | 8×45 LgN 14144.5 | | 13 | | |
| | 2 | Kugellager ..... | 14 C 8 DIN L 89 | | 14 | | |
| | 3 | Kronenmutter ..... | M 8 DIN 9388 | | 15 | | |
| | 2 | Splint ..... | 2×18 DIN 94 | | 16 | | |

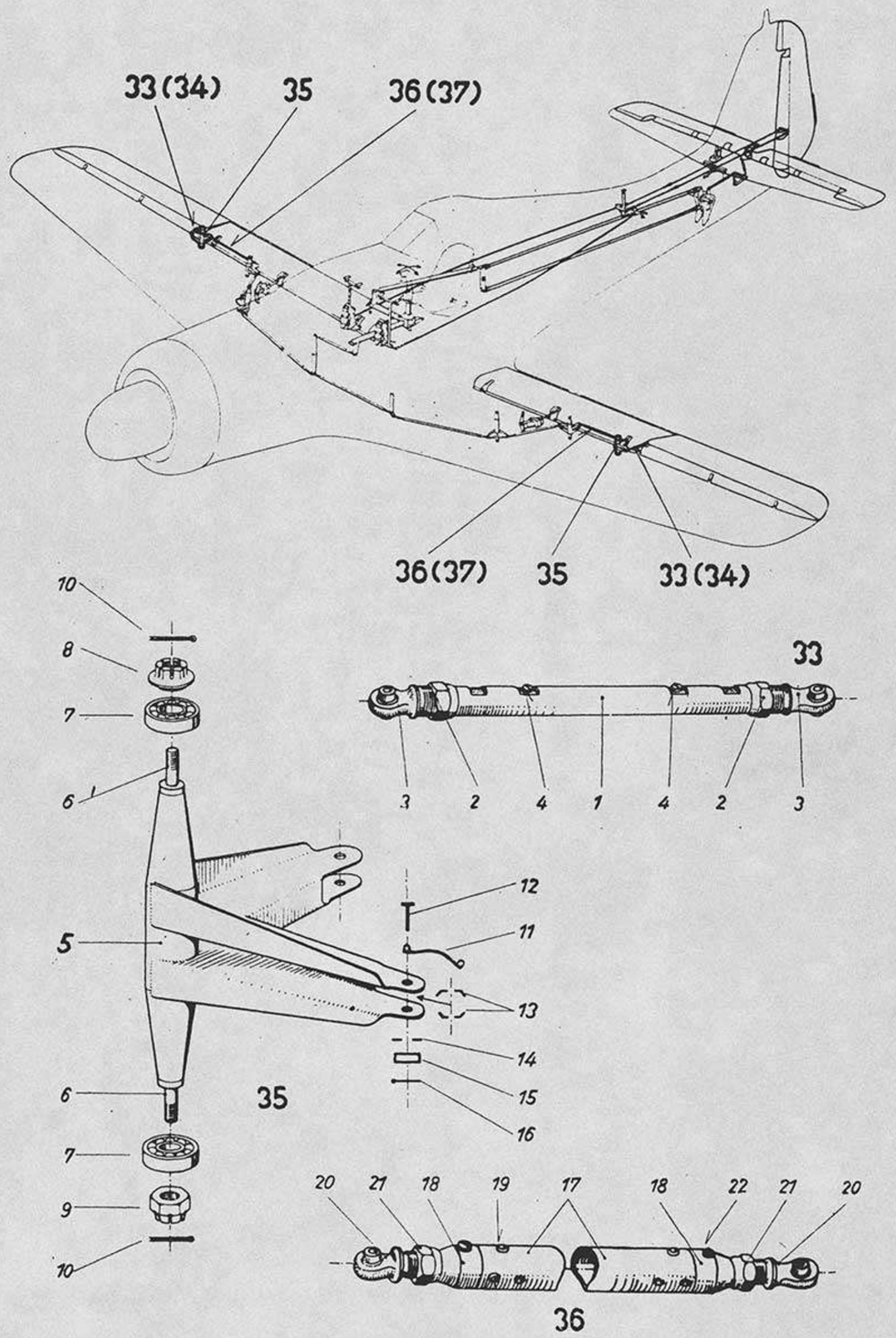


Unbefugte Verwendung ist strafbar und macht schadenersatzpflichtig

| Ersatzteil-Liste **Fw 190 D** | Steuerwerk **Steuerung im Flügel** | Baugr.-Kennzahl **41** | **190.402-01** bis **190.402-03** |
|---|---|---|---|

| Werkstoff | Stück | Benennung | Ersatzteil-Nr. | Untergruppen-Nr. | Orts-Nr. | Fertigung und Einbau | Bemerkung |
|---|---|---|---|---|---|---|---|
| | **2** | **Stoßstange** ..... **einschl. Orts-Nr. 1–4** | **190.402–01** | **33** | | **41** | Tr |
| 31 | 1 | Stange ..... | 190.402–0101 | | 1 | 41 | |
| | 2 | Sechskantmutter ..... | M 12×1,5 AGGN 14487.2 | | 2 | | |
| | 2 | Ösenkugellager ..... | OK 6 L | | 3 | | |
| | 2 | Linsenschraube ..... | M 4×6 DIN 85 | | 4 | | |
| | **2** | **Umlenkhebel** ..... **einschl. Orts-Nr. 5–16** | **190.402–02** | **35** | | **41** | |
| | 1 | Hebel ..... | 190.402–02 H 01 | | 5 | 41 | Tr |
| 1 | 1 | Bolzen ..... | 190.402–0201 | | 6 | 41 | Tr |
| | 2 | Kugellager ..... | B–13303 DIN 9197 | | 7 | | |
| 1 | 1 | Flanschmutter ..... | 190.402–0204 | | 8 | 41 | |
| | 1 | Kronenmutter ..... | M 8 LgN 14488 | | 9 | | |
| | 2 | Splint ..... | 2×18 DIN 94 | | 10 | | |
| | 2 | FT-Überbrückung ..... | 4,3×6,4×100 FwN 89476.2 | | 11 | | |
| | 2 | Sechskantbolzen ..... | 6×25 LgN 14144.5 | | 12 | | |
| | 4 | Staubkappe ..... | 9,8×4,7 LWKN 18601 | | 13 | | |
| | 2 | Scheibe ..... | 6 LgN 14533.2 | | 14 | | |
| | 2 | Kronenmutter ..... | M 6 LgN 14488 | | 15 | | |
| | 2 | Splint ..... | 1,5×15 DIN 94 | | 16 | | |
| | **2** | **Stoßstange** ..... **einschl. Orts-Nr. 17–22 u. Orts-Nr. 2–4 d. Untergr. 190.402–01** | **190.402–03** | **36** | | **41** | Tr |
| 31 | 1 | Rohr ..... | 190.402.0302 | | 17 | 43 | |
| 31 | 2 | Gewindekopf ..... | 190.402–0301 | | 18 | 43 | |
| | 6 | Rohrniet ..... | 6×0,75×30 LgN 15250.1 | | 19 | | |
| | 2 | Ösenkugellager ..... | OK 6 L | | 20 | | |
| | 2 | Sechskantmutter ..... | M 12×1,5 AGGN 14487.2 | | 21 | | |
| | 2 | Linsenschraube ..... | M 4×4 DIN 85 | | 22 | | |

Ausgabe: Oktober 1944 Focke-Wulf Flugzeugbau G. m. b. H. Bremen

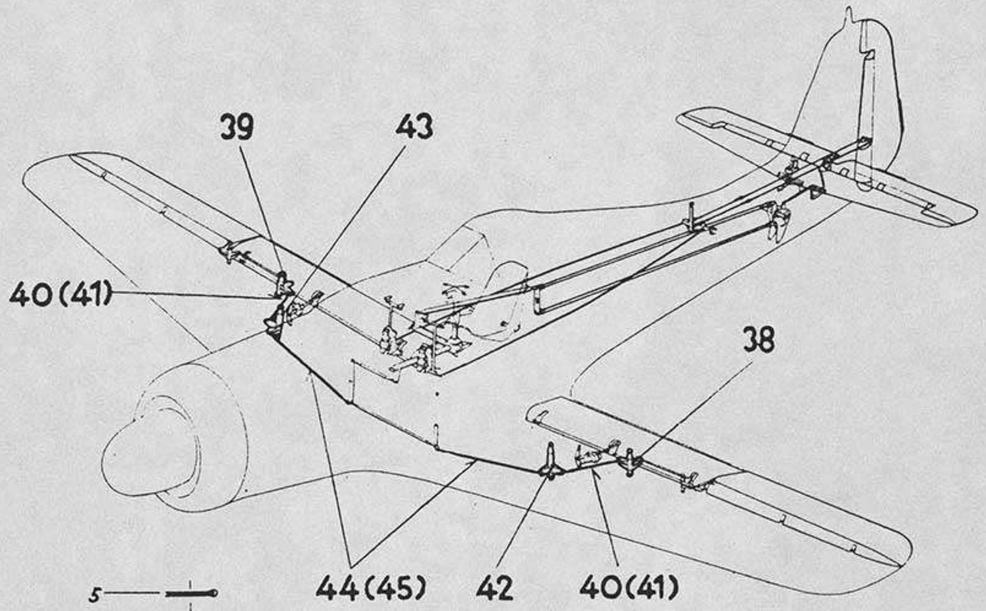


Unbefugte Verwendung ist strafbar und macht schadenersatzpflichtig

Unbefugte Verwendung ist strafbar und macht schadenersatzpflichtig

Ersatzteil-Liste **Fw 190 D**

Steuerwerk **Steuerung im Flügel**

Baugr.-Kennzahl **41**

**190.402-04 bis 190.402-09**

| Werkstoff | Stück | Benennung | Ersatzteil-Nr. | Untergruppen-Nr. | Orts-Nr. | Fertigung und Einbau | Bemerkung |
|---|---|---|---|---|---|---|---|
| | **1** | **Umlenkhebel** | **190.402–04** | **38** | | **41** | |
| | | **einschl. Orts-Nr. 1–10** | | | | | |
| | | **u. Orts-Nr. 8 d. Untergr. 190.402–02** | | | I | | |
| | 1 | **Hebel** | **190.402–04 H 01** | | 1 | 41 | Tr |
| | 1 | Bolzen | 190.402–0401 | | 2 | 41 | Tr |
| | 2 | Kugellager | B 23303 DIN 9197 | | 3 | | |
| | 1 | Kronenmutter | M 8 LgN 14488 | | 4 | | |
| | 2 | Splint | 2×18 DIN 94 | | 5 | | |
| | 2 | Sechskantbolzen | 6×25 LgN 14144.5 | | 6 | | |
| | 2 | Scheibe | 6 LgN 14533.2 | | 7 | | |
| | 2 | FT-Überbrückung | 4,3×6,4×100 FwN 89476.2 | | 8 | | |
| | 2 | Kronenmutter | M 6 LgN 14488 | | 9 | | |
| | 2 | Splint | 1,5×15 DIN 94 | | 10 | | |
| | **1** | **Umlenkhebel** | **190.402–05** | **39** | | **41** | |
| | | **einschl. Orts-Nr. 11** | | | | | |
| | | **u. Orts-Nr. 8 d. Untergr. 190.402–02** | | | I | | |
| | | **u. Orts-Nr. 2–10 d. Untergr. 190.402–04** | | | | | |
| | 1 | **Hebel** | **190.402–05 H 01** | | 11 | | |
| | **2** | **Stoßstange** | **190.402–06** | **40** | | **41** | Tr |
| | | **einschl. Orts-Nr. 12–16** | | | | | |
| | | **u. Orts-Nr. 2 d. Untergr. 190.401–18** | | | II | | |
| 31 | 1 | Rohr | 190.402–0602 | | 12 | 43 | |
| | 6 | Rohrniet | 5×0,75×25 LgN 15250.1 | | 13 | | |
| | 2 | Ösenkugellager | OK 6 L | | 14 | | |
| | 2 | Sechskantmutter | M12×1,5 AGGN 14487.2 | | 15 | | |
| | 2 | Linsenschraube | M 4×4 DIN 85 | | 16 | | |
| | **1** | **Umlenkhebel** | **190.402–07** | **42** | | **41** | |
| | | **einschl. Orts-Nr. 17–18** | | | | | |
| | | **u. Orts-Nr. 8 d. Untergr. 190.402–02** | | | I | | |
| | | **u. Orts-Nr. 3–10 d. Untergr. 190.402–04** | | | | | |
| | 1 | **Hebel** | **190.402–07 H 01** | | 17 | 41 | Tr |
| | 1 | Bolzen | 190.402–0701 | | 18 | 41 | Tr |
| | **1** | **Umlenkhebel** | **190.402–08** | **43** | | **41** | |
| | | **einschl. Orts-Nr. 19** | | | | | |
| | | **u. Orts-Nr. 8 d. Untergr. 190.402–02** | | | I | | |
| | | **u. Orts-Nr. 3–10 d. Untergr. 190.402–04** | | | | | |
| | | **u. Orts-Nr. 18 d. Untergr. 190.402–07** | | | | | |
| | 1 | **Hebel** | **190.402–08 H 01** | | 19 | 41 | Tr |
| | **2** | **Stoßstange** | **190.402–09** | **44** | | **41** | Tr |
| | | **einschl. Orts-Nr. 20–22** | | | | | |
| | | **u. Orts-Nr. 18 d. Untergr. 190.402–03** | | | I | | |
| | | **u. Orts-Nr. 14–16 d. Untergr. 190.402–06** | | | | | |
| | 1 | Rohr | 190.402–0902 | | 20 | 43 | |
| | 6 | Rohrniet | 6×0,75×30 LgN 15250.1 | | 21 | | |
| | 1 | Gabelschraube | M12×1,5 rechts×6×14 FwN 15965.2 | | 22 | | |



Ausgabe: Oktober 1944 Focke-Wulf Flugzeugbau G. m. b. H. Bremen

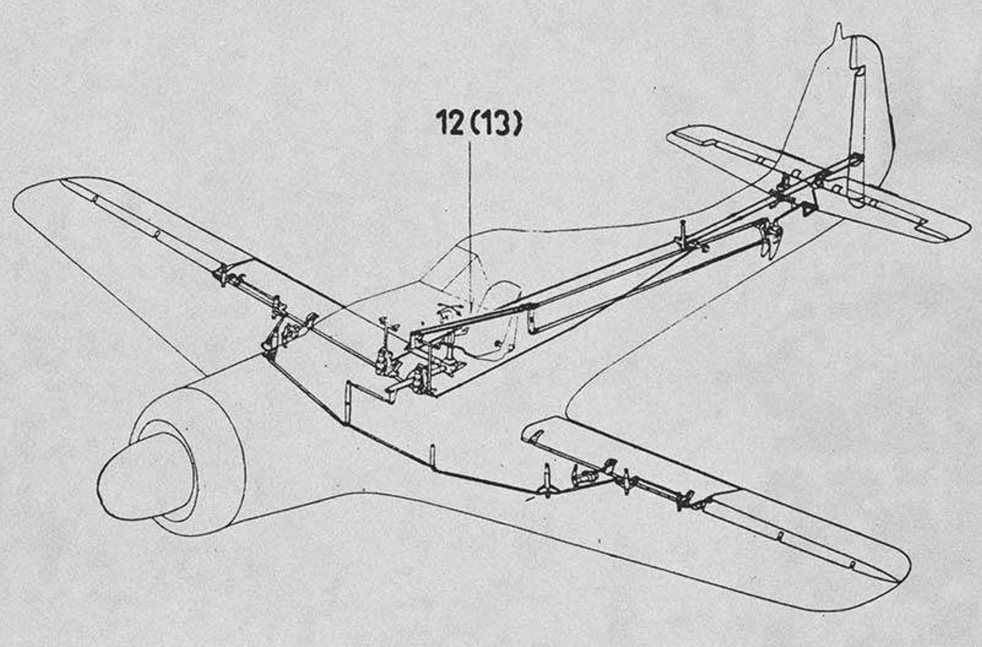


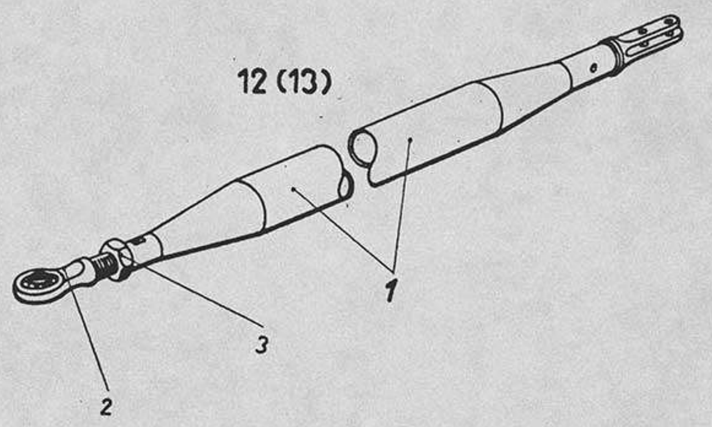


Unbefugte Verwendung ist strafbar und macht schadenersatzpflichtig

Unbefugte Verwendung ist strafbar und macht schadenersatzpflichtig

Ersatzteil-Liste **Fw 190 D** | Steuerwerk **Steuerung im Rumpf** | Baugr.-Kennzahl **41** | **190.407-05**

| Werkstoff | Stück | Benennung | Ersatzteil-Nr. | Untergruppen-Nr. | Orts-Nr. | Fertigung und Einbau | Bemerkung |
|---|---|---|---|---|---|---|---|
| | **1** | **Stoßstange** ..... einschl. Orts-Nr. 1–3 | **190.407–05** | **12** | | **41** | Tr. |
| | 1 | **Stange mit Kopf** ..... | **190.407–05 H 01** | | 1 | | |
| | 1 | Ösenkopf ..... | B 6×14 DIN 92135 | | 2 | | |
| | 1 | Sechskantmutter ..... | M 12×1,5 LgN 14484.1 | | 3 | | |



Ausgabe: Oktober 1944 Focke-Wulf Flugzeugbau G. m. b. H. Bremen

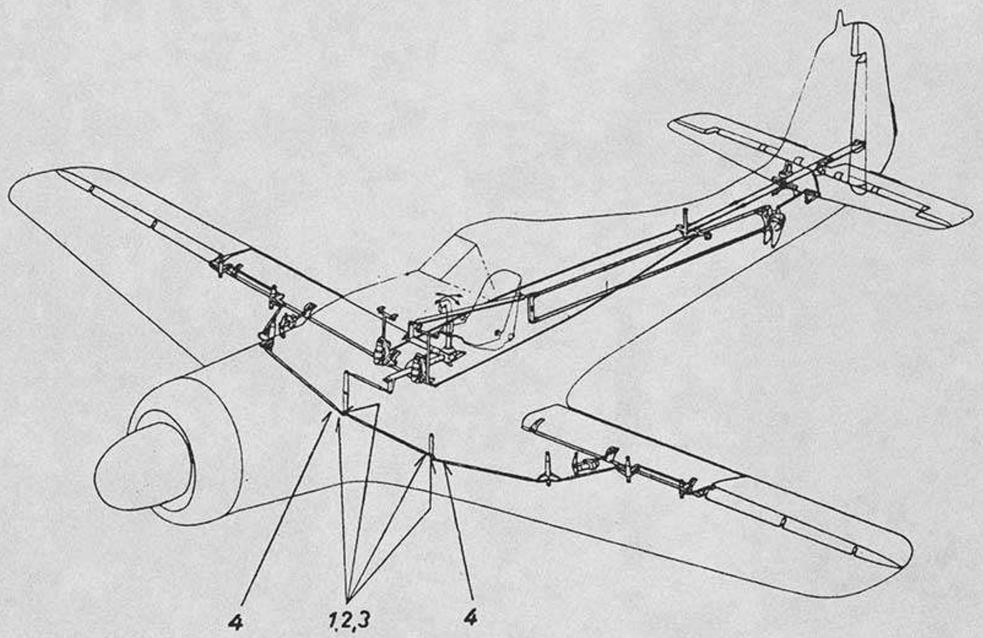


37

Unbefugte Verwendung ist strafbar und macht schadenersatzpflichtig



| Ersatzteil-Liste **Fw 190 D** | Steuerwerk **Steuerung im Flügel** | Baugr.-Kennzahl **41** | **190.407-11** |
|---|---|---|---|

| Werkstoff | Stück | Benennung | Ersatzteil-Nr. | Untergruppen-Nr. | Orts-Nr. | Fertigung und Einbau | Bemerkung |
|---|---|---|---|---|---|---|---|
| | **1** | **Einzelteile für Steuerung im Flügel ... einschl. Orts-Nr. 1–4** | **190.407–11** | **37** | | **41** | |
| | 5 | Sechskantbolzen | 6×27 LgN 14144.5 | | 1 | | |
| | 5 | Kronenmutter | M 6 LgN 14488 | | 2 | | |
| | 5 | Splint | 1,5×15 DIN 94 | | 3 | | |
| | 15 | Linsenschraube | M 4×6 DIN 85 | | 4 | | |

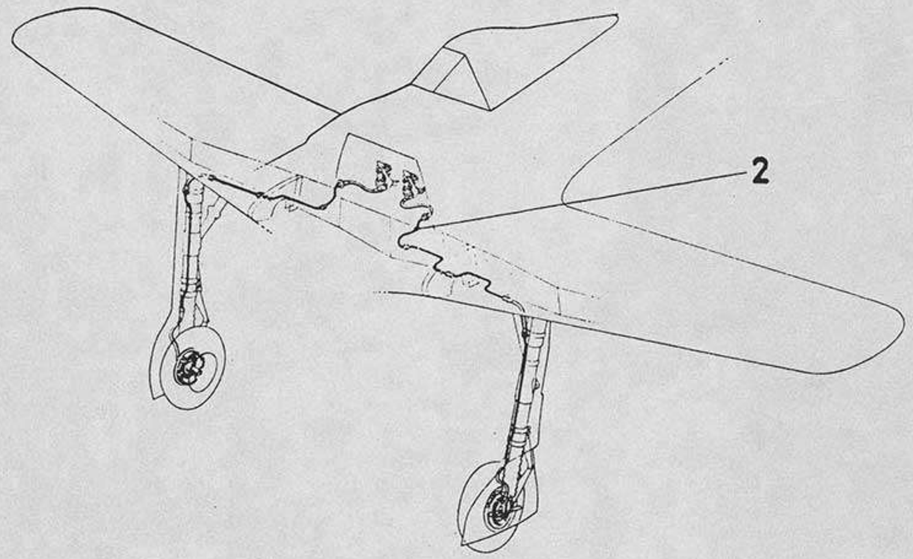


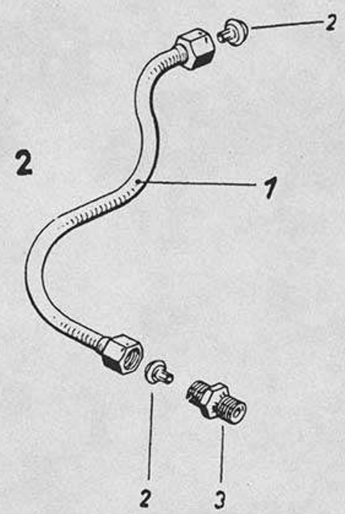


Unbefugte Verwendung ist strafbar und macht schadenersatzpflichtig

Unbefugte Verwendung ist strafbar und macht schadenersatzpflichtig

Ersatzteil-Liste **Fw 190 D** | Steuerwerk **Steuerwerk** | Baugr.-Kennzahl **41** | **190.414-13**

| Werkstoff | Stück | Benennung | Ersatzteil-Nr. | Untergruppen-Nr. | Orts-Nr. | Fertigung und Einbau | Bemerkung |
|---|---|---|---|---|---|---|---|
| | **2** | **Schäkel** ..... **einschl. Orts-Nr. 1–3** | **190.414–13** | | | **41** | |
| | 2 | Schäkelblech ..... | 190.414–1301 | | 1 | 43 | |
| | 1 | Aufschweißscheibe ..... | 28×2,5 BüN 16605 | | 2 | | |
| | 1 | Kugellager ..... | 14 C 6 DIN L 89 | | 3 | | |



Ausgabe: Oktober 1944 Focke-Wulf Flugzeugbau G. m. b. H. Bremen

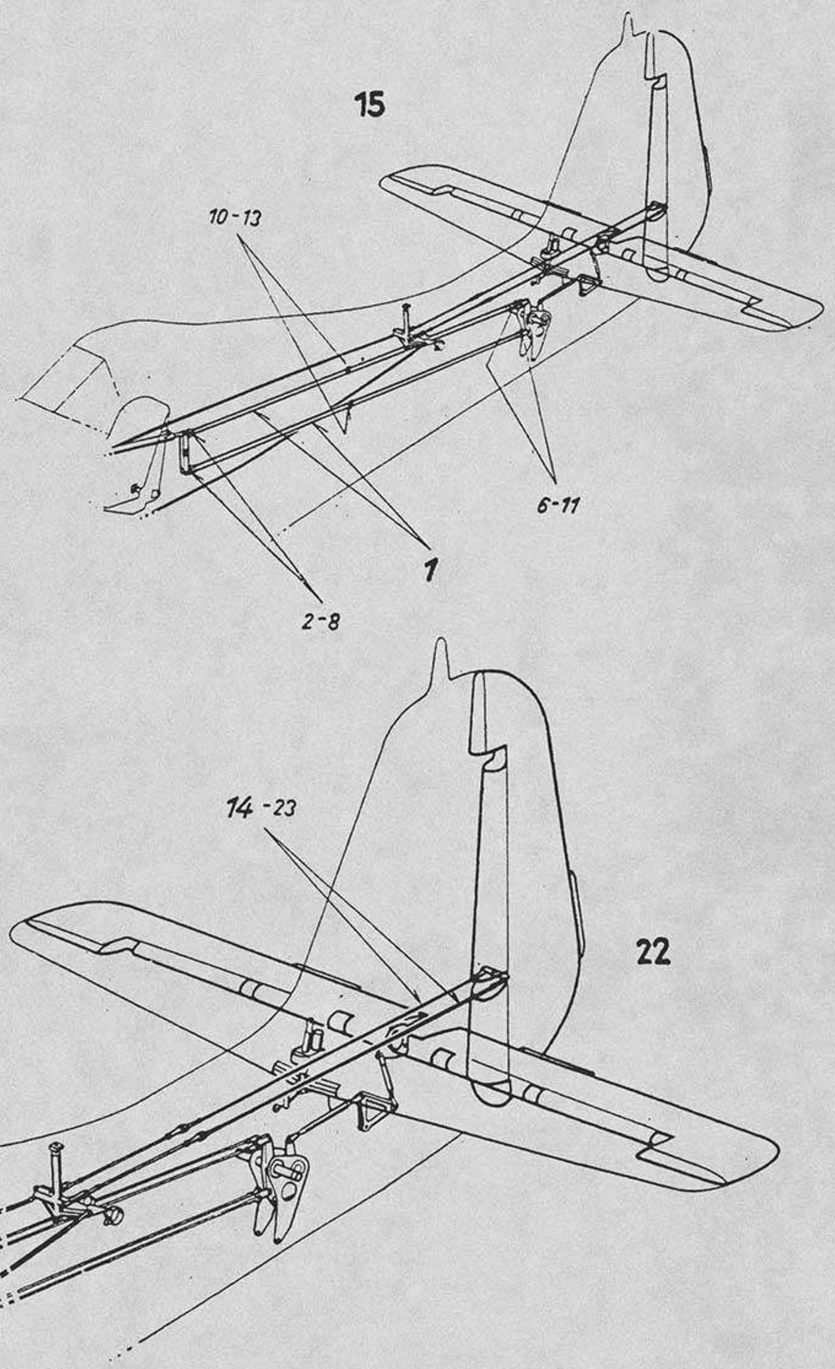


Unbefugte Verwendung ist strafbar und macht schadenersatzpflichtig

Unbefugte Verwendung ist strafbar und macht schadenersatzpflichtig

Ersatzteil-Liste **Fw 190 D** | Steuerwerk **Steuerung im Rumpf** | Baugr.-Kennzahl **41** | **190.416-08 bis 190.416-15**

| Werkstoff | Stück | Benennung | Ersatzteil-Nr. | Untergruppen-Nr. | Orts-Nr. | Fertigung und Einbau | Bemerkung |
|---|---|---|---|---|---|---|---|
| | 2 | **Höhensteuerzug** ..... **einschl. Orts-Nr. 1–13** | **190.416–08** | 15 | | 41 | |
| | 2 | **Steuerzug** ..... | **152.400-08 H 01** | | 1 | 41 | |
| | 2 | Gabelspannmutter ..... | links 5 DIN L 84 | | 2 | | |
| | 2 | Federring ..... | B 5 links DIN 127 | | 3 | | |
| | 2 | Sechskantmutter..... | M 5 links LgN 14483.2 | | 4 | | |
| | 4 | Sechskantschraube ..... | M 5×20 LgN 14180 | | 5 | | |
| | 4 | Scheibe..... | 5 LgN 14533.2 | | 6 | | |
| | 4 | Kronenmutter ..... | M 5 LgN 14488 | | 7 | | |
| | 4 | Splint ..... | 1×12 DIN 94 | | 8 | | |
| | 2 | Gabelspannmutter ..... | rechts 5 DIN L 85 | | 9 | | |
| | 3 | Federring ..... | B 5 DIN 127 | | 10 | | |
| | 3 | Sechskantmutter..... | M 5 LgN 14483.1 | | 11 | | |
| Hartgew. 5 S glanzverz. | 2 | Klemmklotz ..... | 190.401-3601 | | 12 | | |
| Hartgew. 5 S glanzverz. | 1 | Linsenschraube ..... | M 5×20/20 DIN 85 | | 13 | | |
| | 2 | **Seitensteuerzug** ..... **einschl. Orts-Nr. 14–23** | **190.416–15** | 22 | | 41 | Tr |
| | 1 | **Steuerzuganschluß** ..... | **152.400-09 H 01** | | 14 | 41 | |
| 1 | 1 | Runddraht..... | 190.416-1502 | | 15 | | |
| | 1 | Gabelmutter ..... | M 6 rechts×14 FwN15971.2 | | 16 | | |
| | 1 | Sechskantmutter..... | M 6 LgN 14483.1 | | 17 | | |
| | 1 | Federring ..... | B 6 DIN 127 | | 18 | | |
| | 1 | Federring ..... | B 6 links DIN 127 | | 19 | | |
| | 1 | Sechskantmutter..... | M 6 links LgN 14483.2 | | 20 | | |
| | 1 | Sechskantbolzen ..... | 6×25 LgN 14144.5 | | 21 | | |
| | 1 | Kronenmutter ..... | M 6 LgN 14488 | | 22 | | |
| | 1 | Splint ..... | 1,5×12 DIN 94 | | 23 | | |



Ausgabe: Oktober 1944 Focke-Wulf Flugzeugbau G. m. b. H. Bremen

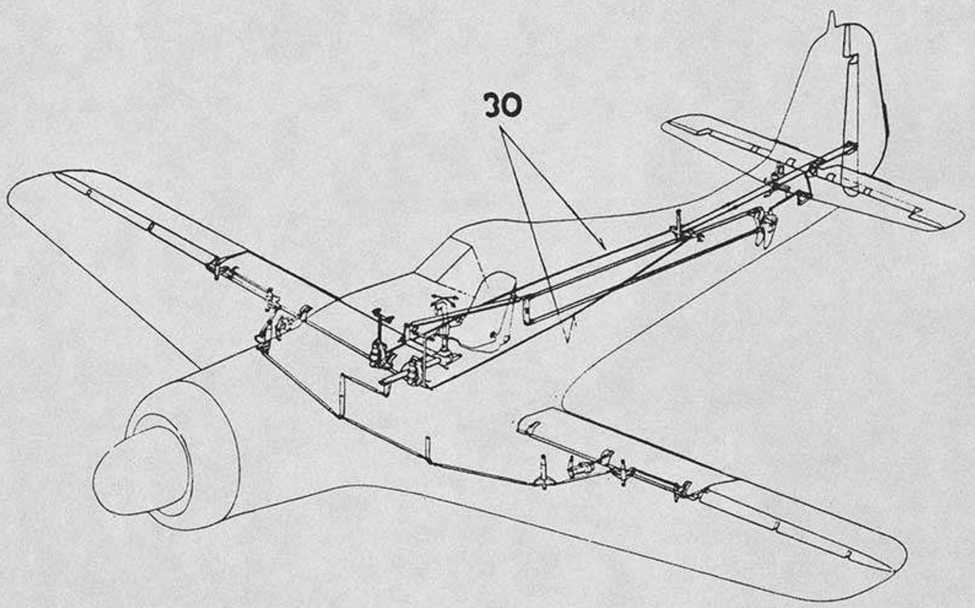


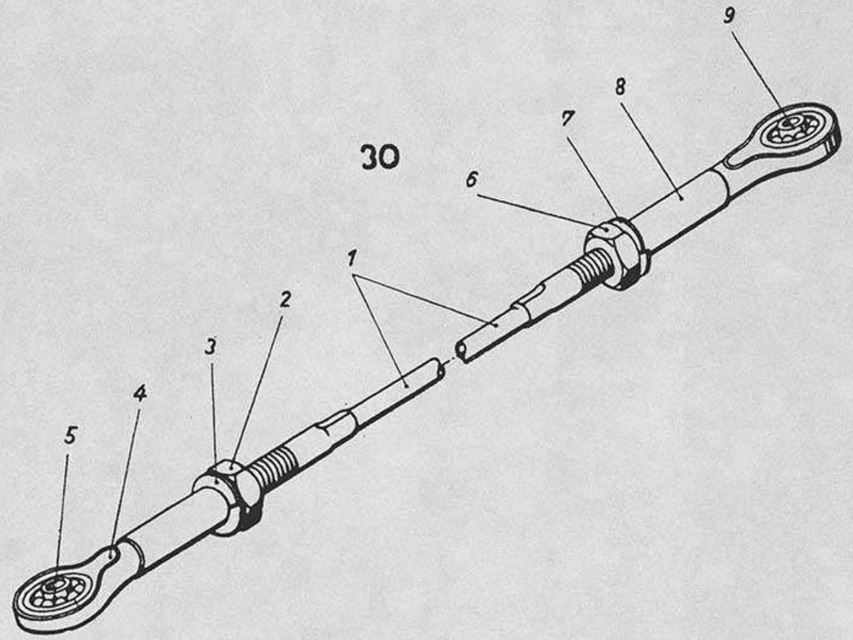


Unbefugte Verwendung ist strafbar und macht schadenersatzpflichtig

Unbefugte Verwendung ist strafbar und macht schadenersatzpflichtig

Ersatzteil-Liste **Fw 190 D** | Steuerwerk **Steuerung im Leitwerk** | Baugr.-Kennzahl **41** | **190.416-22**

| Werkstoff | Stück | Benennung | Ersatzteil-Nr. | Untergruppen-Nr. | Orts-Nr. | Fertigung und Einbau | Bemerkung |
|---|---|---|---|---|---|---|---|
| | **2** | **Steuerzug** ..... **einschl. Orts-Nr. 1–9** | **190.416–22** | **30** | | **41** | Tr |
| 1 | 1 | Runddraht ..... | 190.416-2204 | | 1 | 41 | |
| | 1 | Sechskantmutter ..... | M 6 links LgN 14483.2 | | 2 | | |
| | 1 | Federring ..... | B 6 links DIN 127 | | 3 | | |
| 1 | 1 | Augenschraube ..... | 190.401-2202 | | 4 | 41 | |
| | 1 | Pendelkugellager ..... | 14 C 6 DIN L 89 | | 5 | | |
| | 1 | Sechskantmutter ..... | M 6 DIN 9383 | | 6 | | |
| | 1 | Federring ..... | B 6 DIN 127 | | 7 | | |
| 1 | 1 | Augenschraube ..... | 190.401-2201 | | 8 | | |
| | 1 | Kugellager ..... | 13303 DIN 636 | | 9 | | |



Ausgabe: Oktober 1944 Focke-Wulf Flugzeugbau G. m. b. H. Bremen

www. DeutscheLuftwaffe .de
www. GermanLuftwaffe .com

# ERSATZTEIL-LISTE

# Fw 190 D

## Konstruktionsgruppe

## 5

## TRAGWERK

Thierbach-Bonner Design Group©

FOCKE-WULF FLUGZEUGBAU G.M.B.H. BREMEN

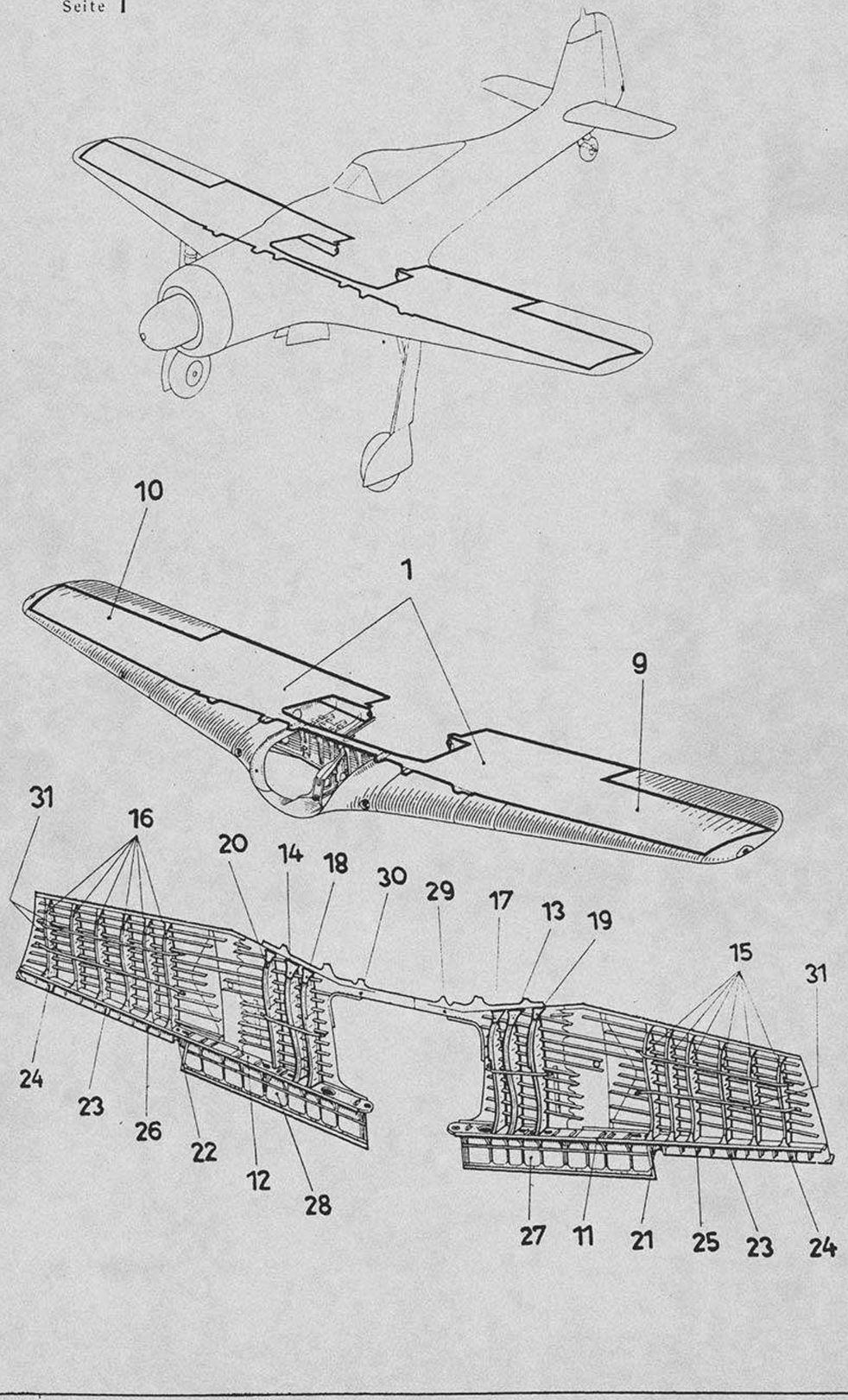


Unbefugte Verwendung ist strafbar und macht schadenersatzpflichtig

Unbefugte Verwendung ist strafbar und macht schadenersatzpflichtig

Ersatzteil-Liste
**Fw 190 D**

# Baugruppen-Übersicht

Baugr.-Kennzahl **51a**
Seite I

## Obere Schale

| | D–9 | D–12 | D–13 | | | |
|---|---|---|---|---|---|---|
| 190.584 | | | | | | |
| R 11 | 190.584 | | | | | |
| | | | | | | |
| | | | | | | |
| | | | | | | |

Anmerkung:

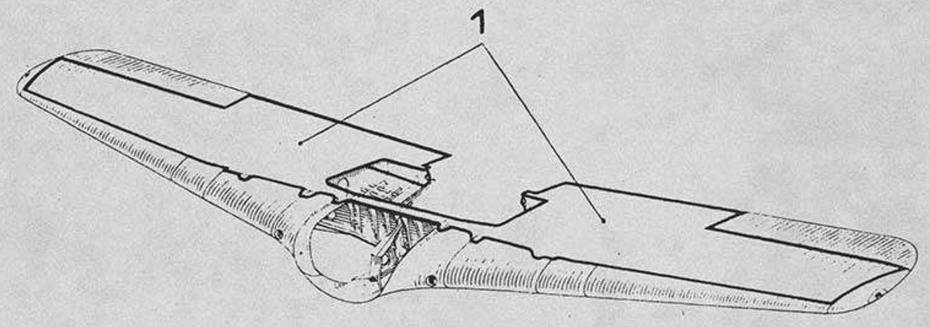


Unbefugte Verwendung ist strafbar und macht schadenersatzpflichtig

Unbefugte Verwendung ist strafbar und macht schadenersatzpflichtig

Ersatzteil-Liste
# Fw 190 D

## Zwischengruppen-Übersicht

Baugr.-Kennzahl **51a**
Seite 2

| Gruppenbenennung | D-9 | D-12 | D-13 |
|---|---|---|---|
| **Obere Beplankung** | 190.584 Z 01 | | |
| | R 11 190.584 Z 01 | | |
| **1** | | | |



Ausgabe: Oktober 1944 Focke-Wulf Flugzeugbau G. m. b. H. Bremen

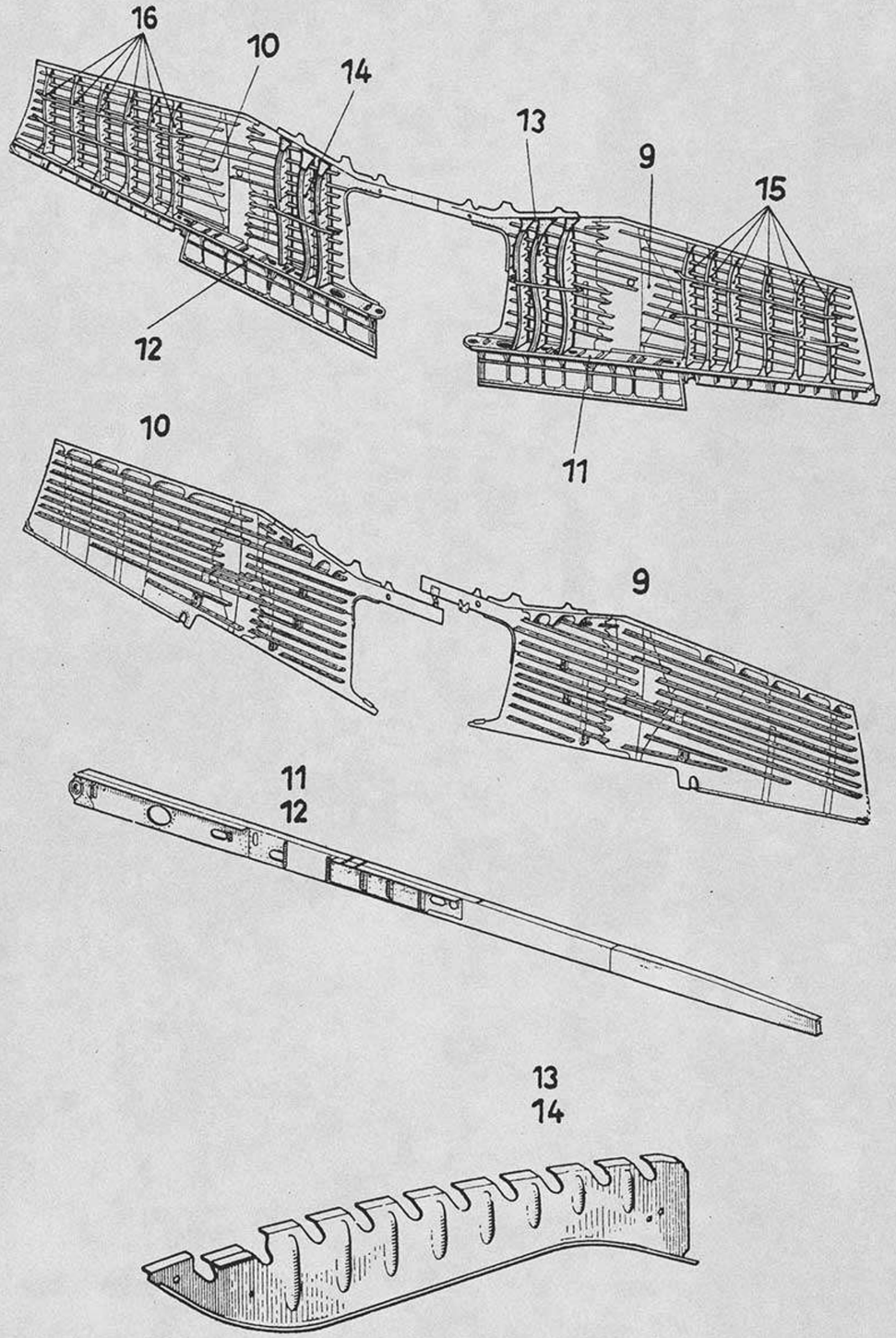




Unbefugte Verwendung ist strafbar und macht schadenersatzpflichtig

Unbefugte Verwendung ist strafbar und macht schadenersatzpflichtig

Ersatzteil-Liste
# Fw 190 D

## Untergruppen-Übersicht



| Gruppenbenennung | D-9 | D-12 | D-13 | | | |
|---|---|---|---|---|---|---|
| **Obere Beplankung L** **9** | 190.584-01 | | | | | |
| | R 11 190.584-01 | | | | | |
| **Obere Beplankung R** **10** | 190.584-02 | | | | | |
| | R 11 190.584-02 | | | | | |
| **Hinterholm L** **11** | 190.584-03 | | | | | |
| | R 11 190.584-03 | | | | | |
| **Hinterholm R** **12** | 190.584-04 | | | | | |
| | R 11 190.584-04 | | | | | |
| **Mittelrippe 4 L** **13** | 190.502-05 | | | | | |
| | R 11 190.502-05 | | | | | |
| **Mittelrippe 4 R** **14** | 190.502-08 | | | | | |
| | R 11 190.502-08 | | | | | |
| **Mittelrippen L** **15** | 190.502-06 | | | | | |
| | R 11 190.502-06 | | | | | |
| **Mittelrippen R** **16** | 190.502-09 | | | | | |
| | R 11 190.502-09 | | | | | |

Ausgabe: Oktober 1944 Focke-Wulf Flugzeugbau G. m. b. H. Bremen

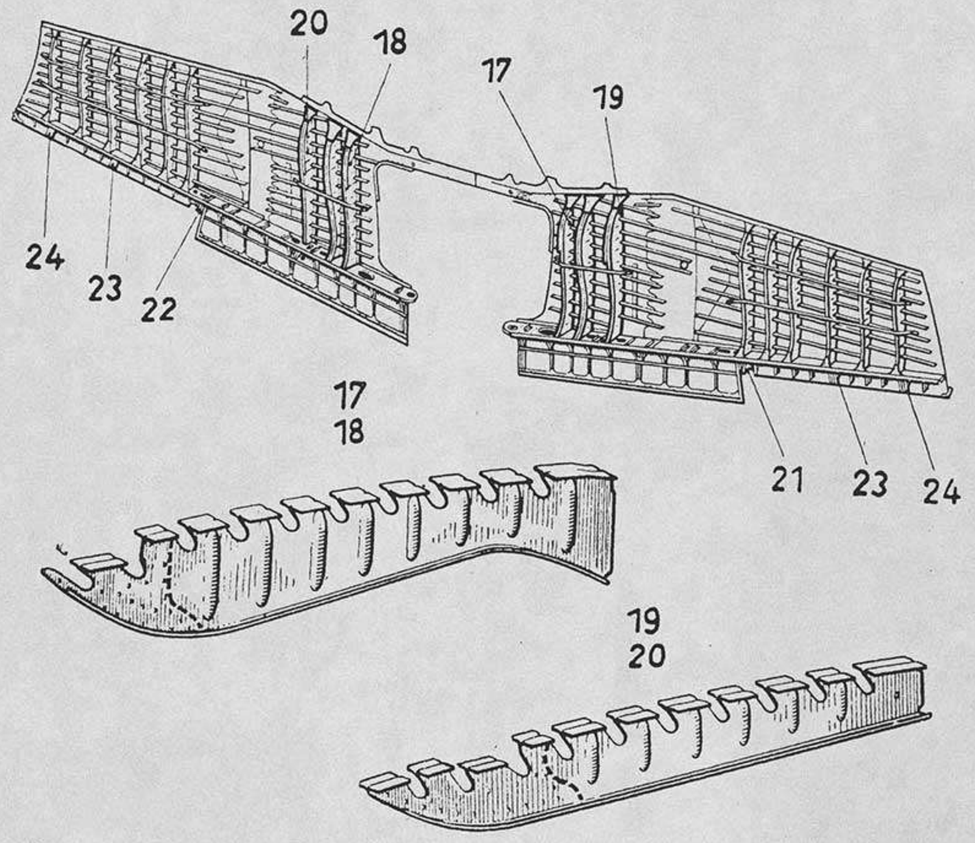




19
20



21

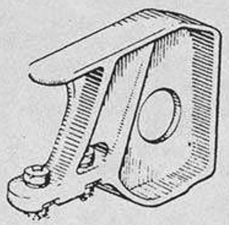

22

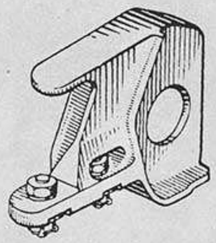

23

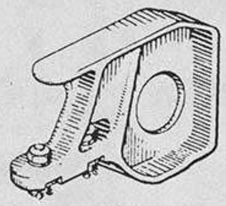

24

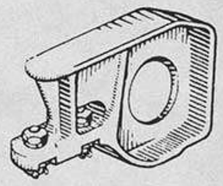

Unbefugte Verwendung ist strafbar und macht schadenersatzpflichtig

Unbefugte Verwendung ist strafbar und macht schadenersatzpflichtig

Ersatzteil-Liste
**Fw 190 D**

## Untergruppen-Übersicht

Baugr.-Kennzahl **51a**
Seite 4

| Gruppenbenennung | D-9 | D-12 | D-13 |
|---|---|---|---|
| **Mittelrippe 3b L** **17** | 190.502-07 | | |
| | R 11 190.502-07 | | |
| **Mittelrippe 3b R** **18** | 190.502-16 | | |
| | R 11 190.502-16 | | |
| **Mittelrippe 5a L** **19** | 190.502-10 | | |
| | R 11 190.502-10 | | |
| **Mittelrippe 5a R** **20** | 190.502-17 | | |
| | R 11 190.502-17 | | |
| **Inneres Querruderlager L** **21** | 190.502-12 | | |
| | R 11 190.502-12 | | |
| **Inneres Querruderlager R** **22** | 190.502-13 | | |
| | R 11 190.502-13 | | |
| **Mittleres Querruderlager** **23** | 190.502-14 | | |
| | R 11 190.502-14 | | |
| **Äußeres Querruderlager** **24** | 190.502-15 | | |
| | R 11 190.502-15 | | |



Ausgabe: Oktober 1944

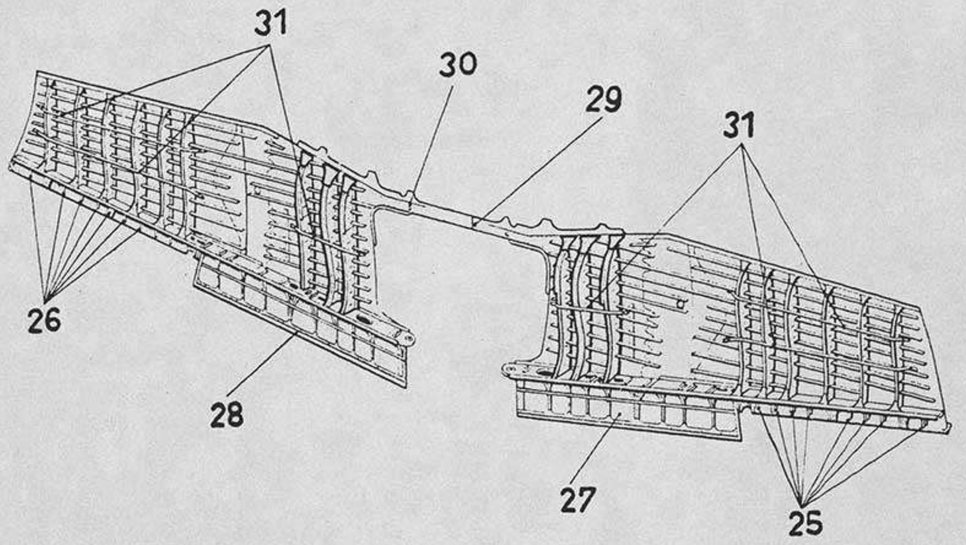





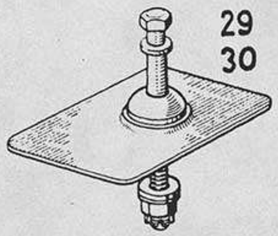


Unbefugte Verwendung ist strafbar und macht schadenersatzpflichtig

Unbefugte Verwendung ist strafbar und macht schadenersatzpflichtig

Ersatzteil-Liste
# Fw 190 D

## Untergruppen-Übersicht

Baugr.-Kennzahl **51a**
Seite 5

| Gruppenbenennung | D-9 | D-12 | D-13 |
|---|---|---|---|
| **Endrippen L** **25** | 190.502-18 | | |
| | R 11 190.502-18 | | |
| **Endrippen R** **26** | 190.502-19 | | |
| | R 11 190.502-19 | | |
| **Flügelendstück L** **27** | 190.540-20 | | |
| | R 11 190.540-20 | | |
| **Flügelendstück R** **28** | 190.540-21 | | |
| | R 11 190.540-21 | | |
| **Rumpfanschluß-beschlag L** **29** | 190.502-22 | | |
| | R 11 190.502-22 | | |
| **Rumpfanschluß-beschlag R** **30** | 190.502-23 | | |
| | R 11 190.502-23 | | |
| **Rippengurtbänder** **31** | 190.502-24 | | |
| | R 11 190.502-24 | | |



Ausgabe: Oktober 1944 Focke-Wulf Flugzeugbau G. m. b. H. Bremen

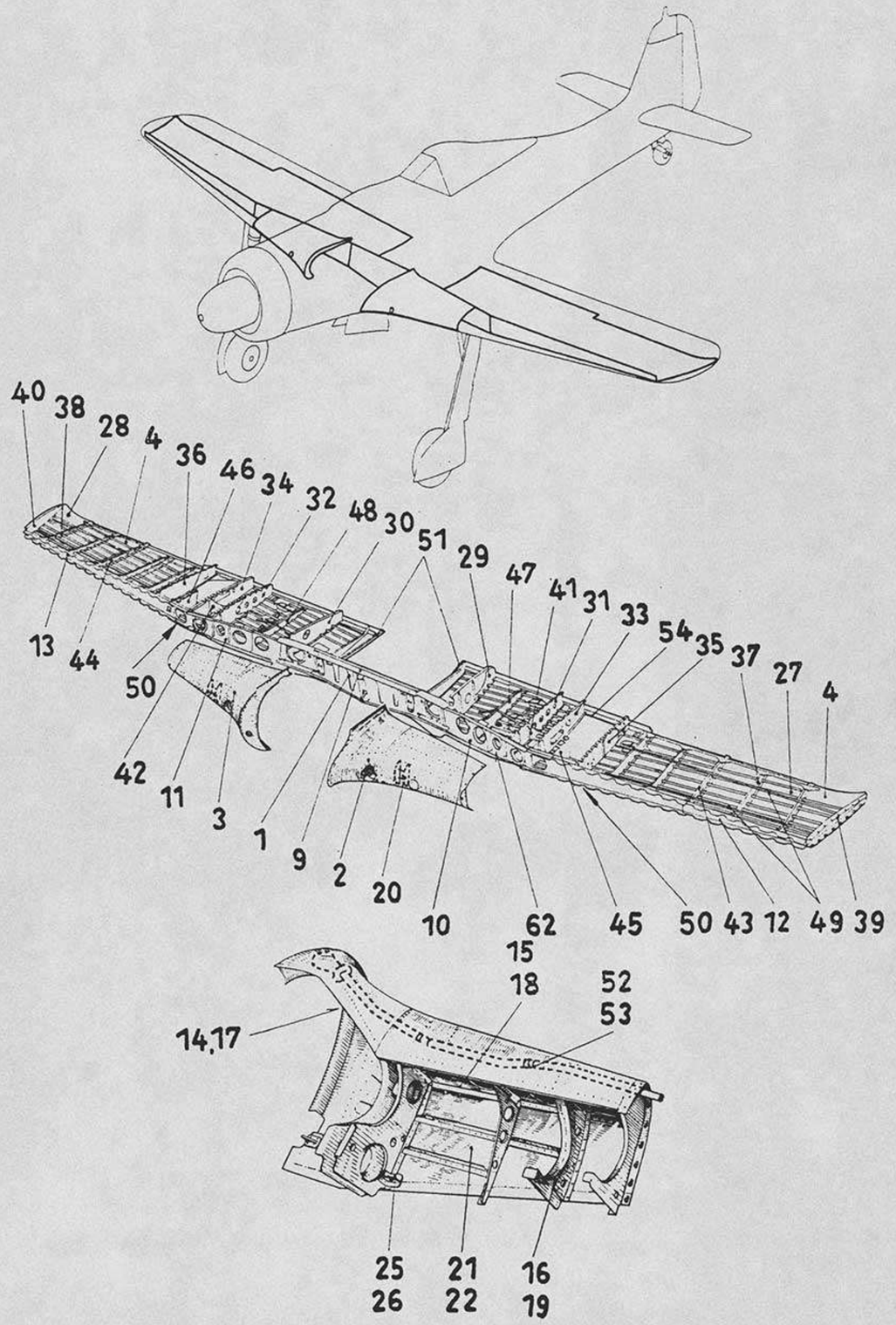




Unbefugte Verwendung ist strafbar und macht schadenersatzpflichtig

Unbefugte Verwendung ist strafbar und macht schadenersatzpflichtig



# Untere Schale

| | D–9 | D–12 | D–13 | | | |
|---|---|---|---|---|---|---|
| | 190.578 | | | | | |
| R 11 | 190.578 | | | | | |
| | | | | | | |
| | | | | | | |
| | | | | | | |

Anmerkung:

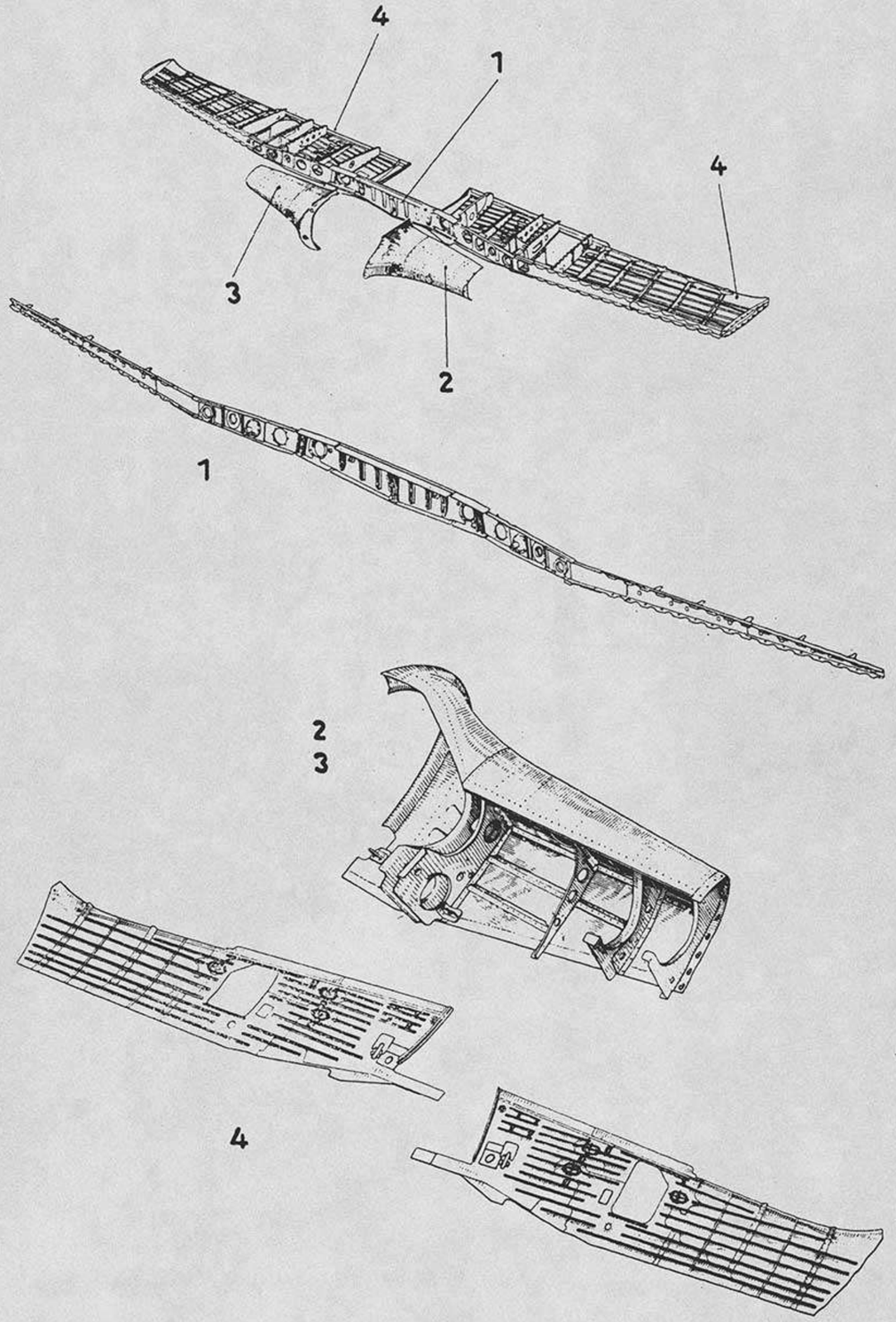


Unbefugte Verwendung ist strafbar und macht schadenersatzpflichtig

Unbefugte Verwendung ist strafbar und macht schadenersatzpflichtig

Ersatzteil-Liste
# Fw 190 D

## Zwischengruppen-Übersicht



| Gruppenbenennung | D–9 | D–12 | D–13 |
|---|---|---|---|
| **Vorderholm** **1** | 190.578 Z 01 | | |
| | R 11 190.578 Z 01 | | |
| **Inneres Nasenstück L** **2** | 190.578 Z 02 | | |
| | R 11 190.578 Z 02 | | |
| **Inneres Nasenstück R** **3** | 190.578 Z 03 | | |
| | R 11 190.578 Z 03 | | |
| **Untere Beplankung** **4** | 190.578 Z 04 | | |
| | R 11 190.578 Z 04 | | |



Ausgabe: Oktober 1944 Focke-Wulf Flugzeugbau G. m. b. H. Bremen

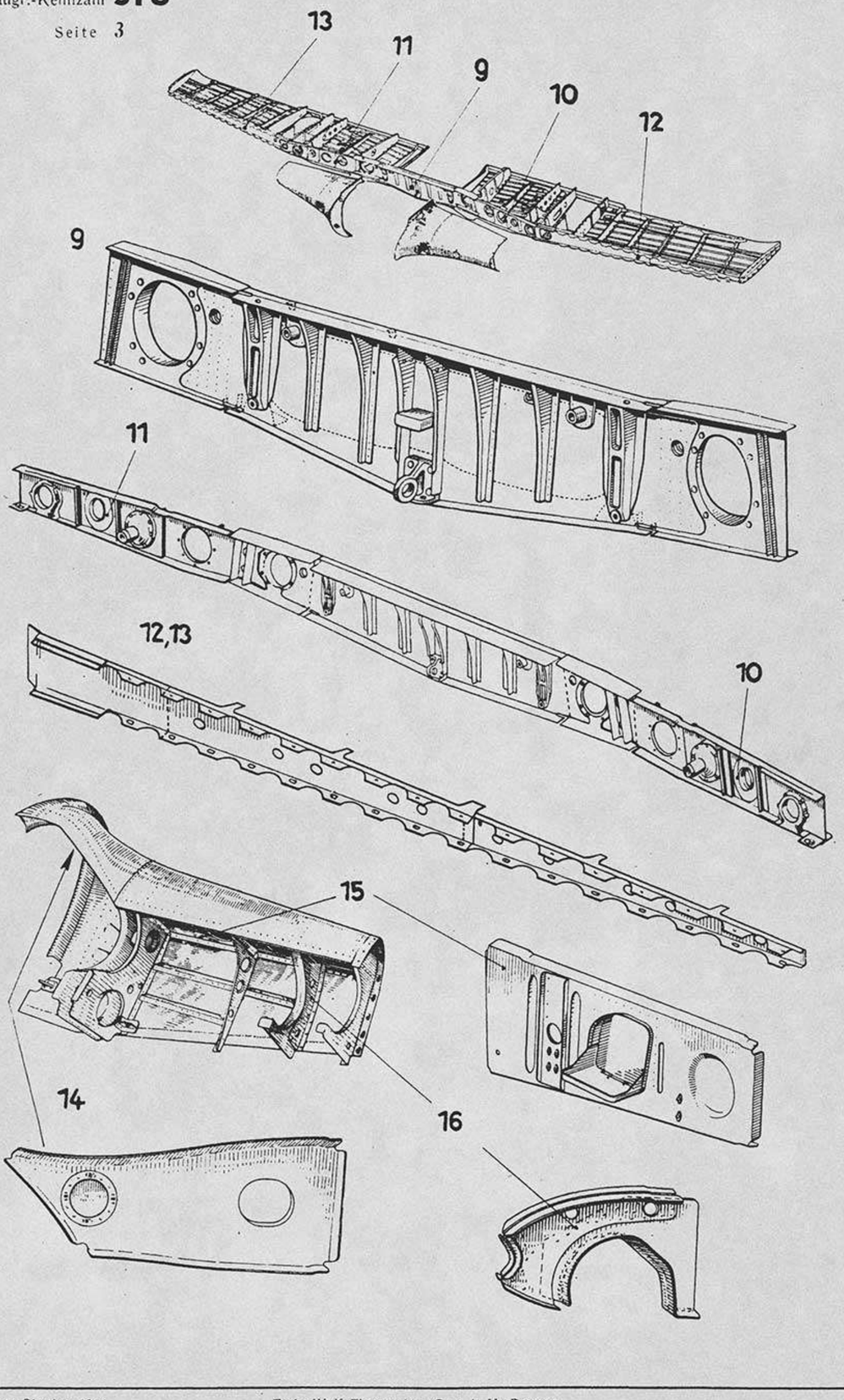


Unbefugte Verwendung ist strafbar und macht schadenersatzpflichtig



Unbefugte Verwendung ist strafbar und macht schadenersatzpflichtig

Ersatzteil-Liste
# Fw 190 D

## Untergruppen-Übersicht



| Gruppenbenennung | D-9 | D-12 | D-13 |
|---|---|---|---|
| **Holmmittelstück** **9** | 190.578-01 | | |
| | R 11 190.578-01 | | |
| **Holmzwischenstück L** **10** | 190.514-02 | | |
| | R 11 190.514-02 | | |
| **Holmzwischenstück R** **11** | 190.514-04 | | |
| | R 11 190.514-04 | | |
| **Holmaußenstück L** **12** | 190.578-03 | | |
| | R 11 190.578-03 | | |
| **Holmaußenstück R** **13** | 190.578-05 | | |
| | R 11 190.578-05 | | |
| **Inneres Holmstück L** **14** | 190.512-06 | | |
| | R 11 190.512-06 | | |
| **Mittleres Holmstück L** **15** | 190.546-07 | | |
| | R 11 190.546-07 | | |
| **Nasenrippe 5 L** **16** | 190.512-08 | | |
| | R 11 190.512-08 | | |

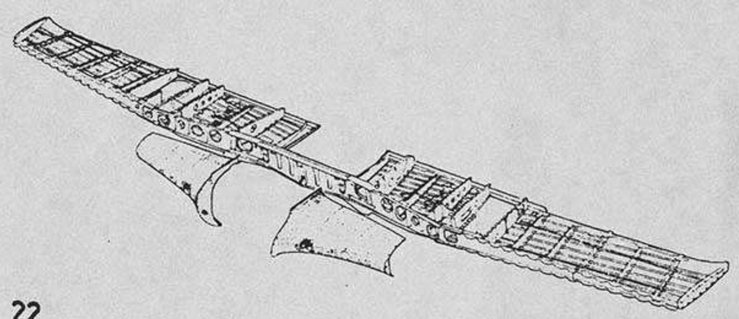

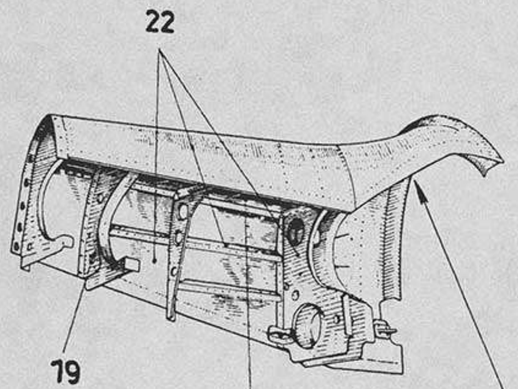


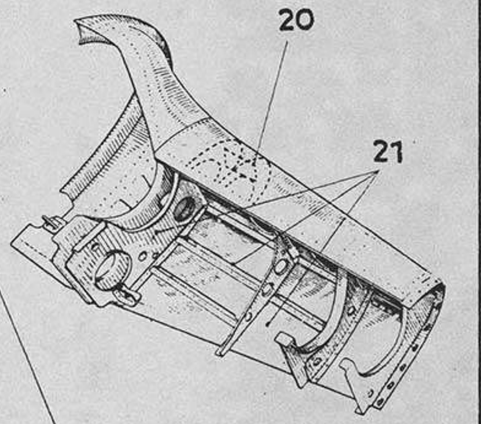


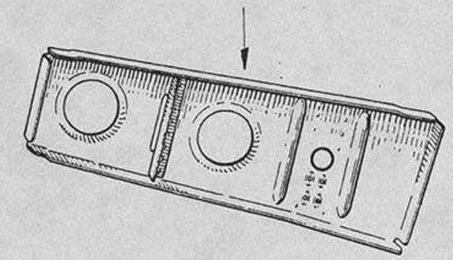

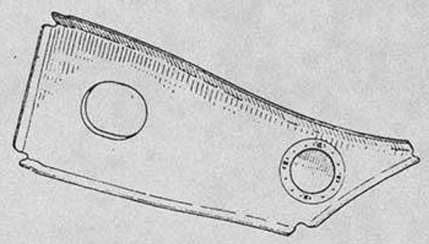


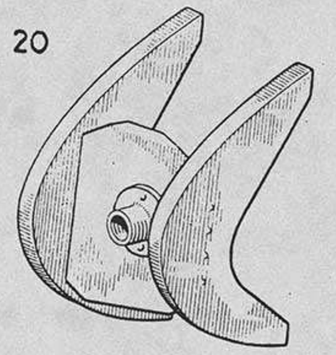


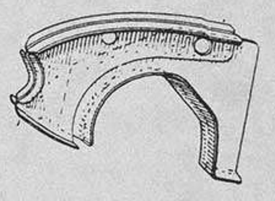


Unbefugte Verwendung ist strafbar und macht schadenersatzpflichtig

Unbefugte Verwendung ist strafbar und macht schadenersatzpflichtig

Ersatzteil-Liste
**Fw 190 D**

## Untergruppen-Übersicht

Baugr.-Kennzahl **51 b**
Seite 4

| Gruppenbenennung | D-9 | D-12 | D-13 |
|---|---|---|---|
| **Inneres Holmstück R** **17** | 190.512-13 | | |
| | R 11 190.512-13 | | |
| **Mittleres Holmstück R** **18** | 190.512-14 | | |
| | R 11 190.512-14 | | |
| **Nasenrippe 5 R** **19** | 190.512-15 | | |
| | R 11 190.512-15 | | |
| **Lagerung L** **20** | 190.512-10 | | |
| | R 11 190.512-10 | | |
| **Beplankung und Versteifung L** **21** | 190.578-11 | | |
| | R 11 190.578-11 | | |
| **Beplankung und Versteifung R** **22** | 190.578-18 | | |
| | R 11 190.578-18 | | |



Ausgabe: Oktober 1944

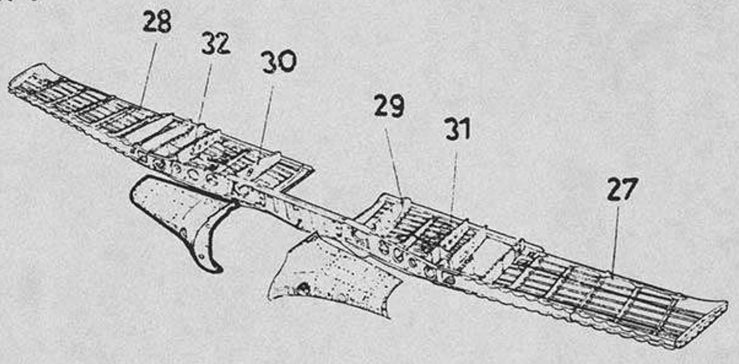


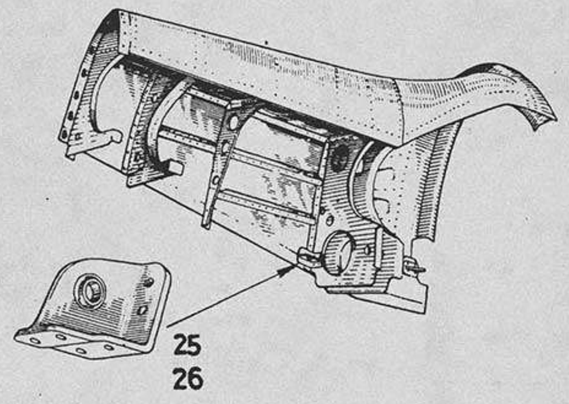


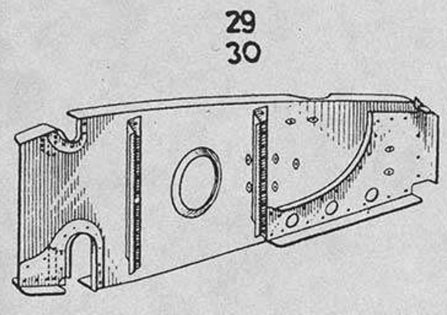


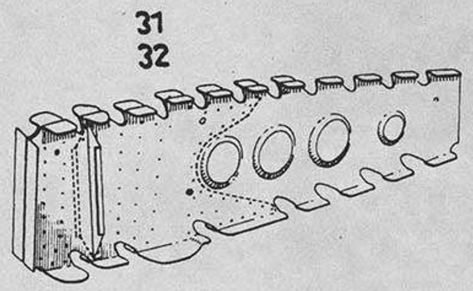


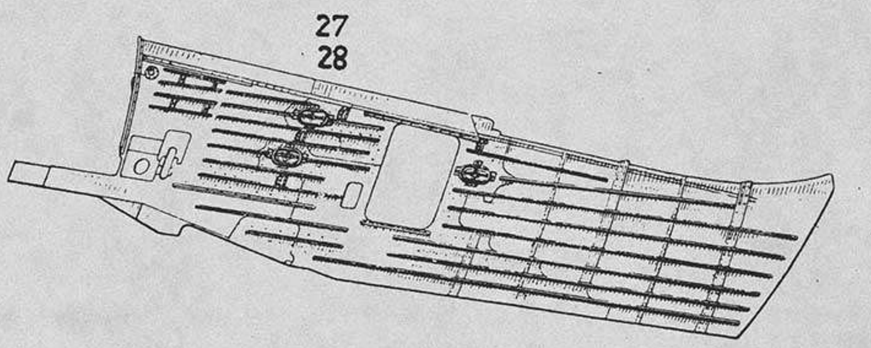


Unbefugte Verwendung ist strafbar und macht schadenersatzpflichtig



Unbefugte Verwendung ist strafbar und macht schadenersatzpflichtig



| Gruppenbenennung | D-9 | D-12 | D-13 |
|---|---|---|---|
| **Kraftspeicher-lagerung L** **25** | 190.514-12 | | |
| | R 11 190.514-12 | | |
| **Kraftspeicher-lagerung R** **26** | 190.514-19 | | |
| | R 11 190.514-19 | | |
| **Untere Beplankung L** **27** | 190.578-20 | | |
| | R 11 190.578-20 | | |
| **Untere Beplankung R** **28** | 190.578-21 | | |
| | R 11 190.578-21 | | |
| **Mittelrippe 3 L** **29** | 190.576-22 | | |
| | R 11 190.576-22 | | |
| **Mittelrippe 3 R** **30** | 190.576-26 | | |
| | R 11 190.576-26 | | |
| **Mittelrippe 6 L** **31** | 190.512-23 | | |
| | R 11 190.512-23 | | |
| **Mittelrippe 6 R** **32** | 190.512-27 | | |
| | R 11 190.512-27 | | |

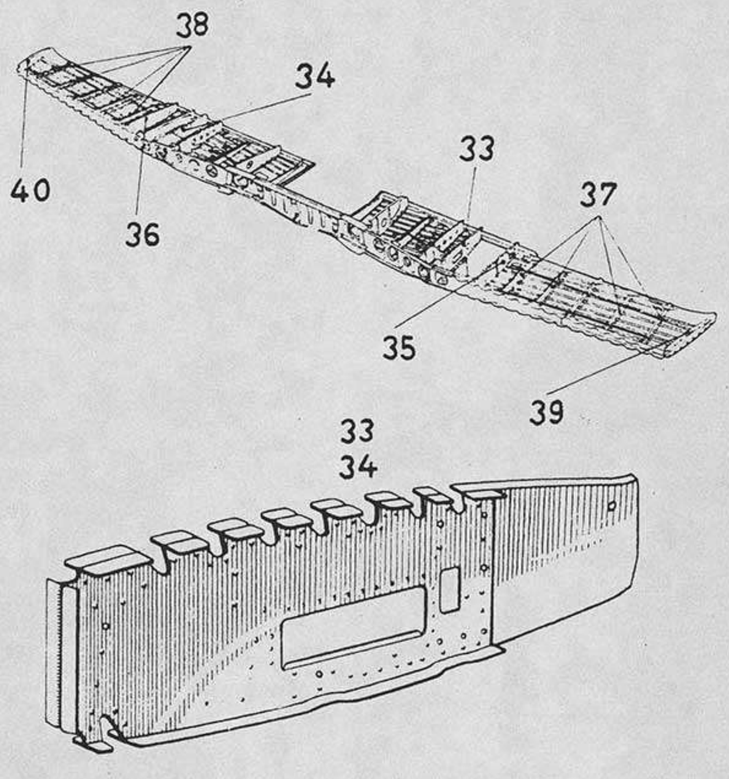





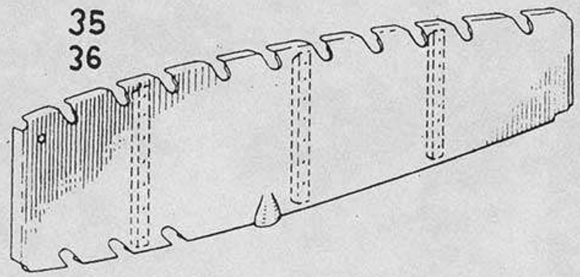


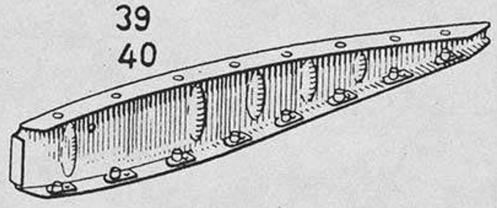


Unbefugte Verwendung ist strafbar und macht schadenersatzpflichtig



Ersatzteil-Liste
# Fw 190 D

## Untergruppen-Übersicht

Baugr.-Kennzahl **51b**
Seite 6

| Gruppenbenennung | D-9 | D-12 | D-13 |
|---|---|---|---|
| **Mittelrippe 7 L** **33** | 190.578-24 | | |
| | R 11 190.578-24 | | |
| **Mittelrippe 7 R** **34** | 190.578-28 | | |
| | R 11 190.578-28 | | |
| **Mittelrippe 9 L** **35** | 190.578-25 | | |
| | R 11 190.578-25 | | |
| **Mittelrippe 9 R** **36** | 190.578-29 | | |
| | R 11 190.578-29 | | |
| **Mittelrippen L** **37** | 190.545-30 | | |
| | R 11 190.545-30 | | |
| **Mittelrippen R** **38** | 190.514-41 | | |
| | R 11 190.514-41 | | |
| **Rippe 15 L** **39** | 190.512-31 | | |
| | R 11 190.512-31 | | |
| **Rippe 15 R** **40** | 190.576-32 | | |
| | R 11 190.576-32 | | |

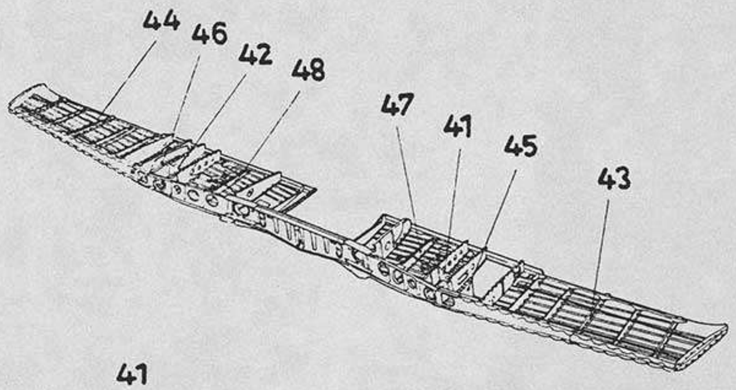


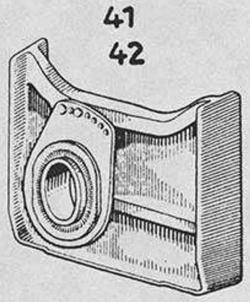


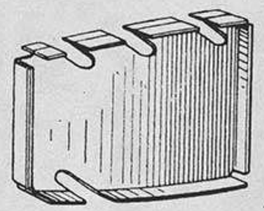


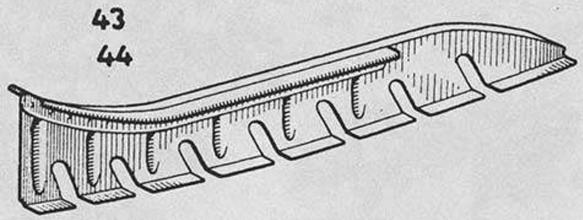


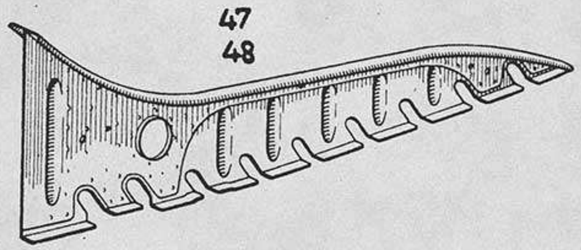




Unbefugte Verwendung ist strafbar und macht schadenersatzpflichtig

Unbefugte Verwendung ist strafbar und macht schadenersatzpflichtig

Ersatzteil-Liste
# Fw 190 D

## Untergruppen-Übersicht



| Gruppenbenennung | D-9 | D-12 | D-13 |
|---|---|---|---|
| **Hinteres Fahrwerkslager L** **41** | 190.545-33 | | |
| | *R 11* 190.545-33 | | |
| **Hinteres Fahrwerkslager R** **42** | 190.545-34 | | |
| | *R 11* 190.545-34 | | |
| **Mittelrippe 12 L** **43** | 190.512-35 | | |
| | *R 11* 190.512-35 | | |
| **Mittelrippe 12 R** **44** | 190.512-36 | | |
| | *R 11* 190.512-36 | | |
| **Mittelrippe 8 L** **45** | 190.578-37 | | |
| | *R 11* 190.578-37 | | |
| **Mittelrippe 8 R** **46** | 190.578-38 | | |
| | *R 11* 190.578-38 | | |
| **Mittelrippe 4 L** **47** | 190.512-39 | | |
| | *R 11* 190.512-39 | | |
| **Mittelrippe 4 R** **48** | 190.512-40 | | |
| | *R 11* 190.512-40 | | |

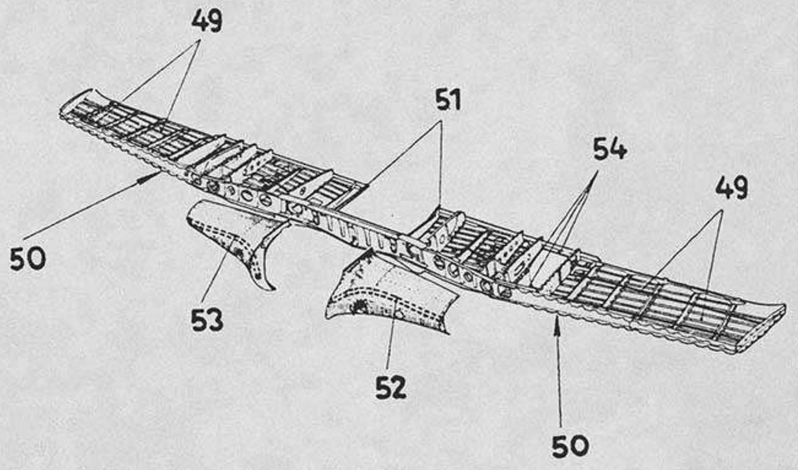


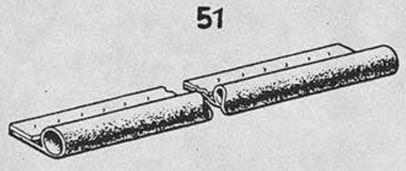


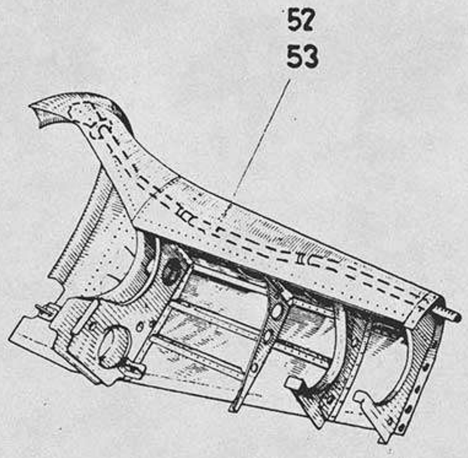


Unbefugte Verwendung ist strafbar und macht schadenersatzpflichtig

Unbefugte Verwendung ist strafbar und macht schadenersatzpflichtig

Ersatzteil-Liste
# Fw 190 D

## Untergruppen-Übersicht

Baugr.-Kennzahl **51b**
Seite 8

| Gruppenbenennung | D-9 | D-12 | D-13 | | | |
|---|---|---|---|---|---|---|
| **Rippengurtbänder L u. R** **49** | 190.514-42 | | | | | |
| | *R 11* 190.514-42 | | | | | |
| **Beschläge an Rippe 8 L u. R** **50** | 190.576-44 | | | | | |
| | *R 11* 190.576-44 | | | | | |
| **Flügelabdichtung L u. R** **51** | 190.576-56 | | | | | |
| | *R 11* 190.576-56 | | | | | |
| **Heizung in der Nase L** **52** | 190.546-50 | | | | | |
| | *R 11* 190.546-50 | | | | | |
| **Heizung in der Nase R** **53** | 190.513-51 | | | | | |
| | *R 11* 190.513-51 | | | | | |
| **Einzelteile für untere Schale** **54** | 190.578-54 | | | | | |
| | *R 11* 190.578-54 | | | | | |



Ausgabe: Oktober 1944 Focke-Wulf Flugzeugbau G. m. b. H. Bremen

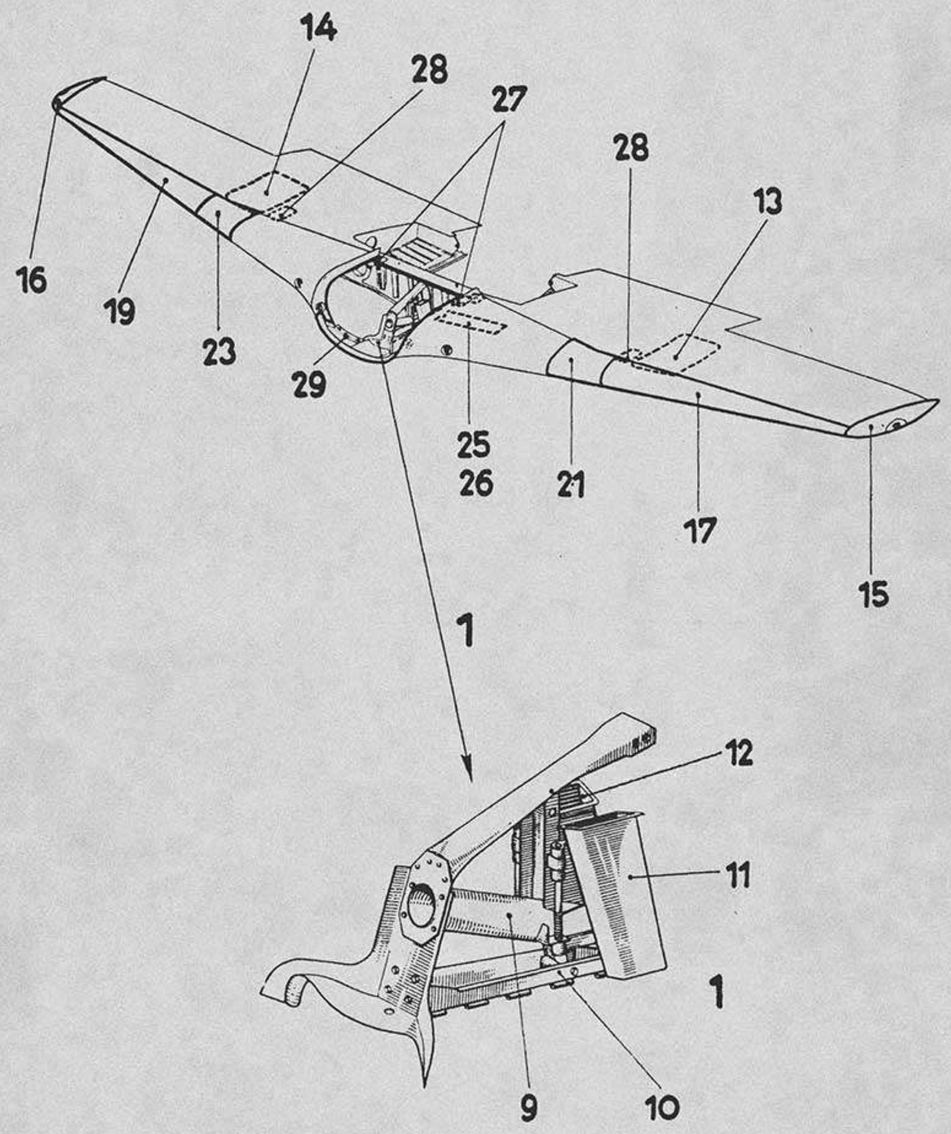


Unbefugte Verwendung ist strafbar und macht schadenersatzpflichtig

Unbefugte Verwendung ist strafbar und macht schadenersatzpflichtig

Ersatzteil-Liste
**Fw 190 D**

**Baugruppen-Übersicht**

Baugr.-Kennzahl **52**
Seite 1

# Anbauteile

| | D–9 | D–12 | D–13 | | | |
|---|---|---|---|---|---|---|
| | 190.579 | | | | | |
| R 11 | 190.579 | | | | | |
| | | | | | | |
| | | | | | | |
| | | | | | | |

Anmerkung:



Ausgabe: Oktober 1944 Focke-Wulf Flugzeugbau G. m. b. H. Bremen

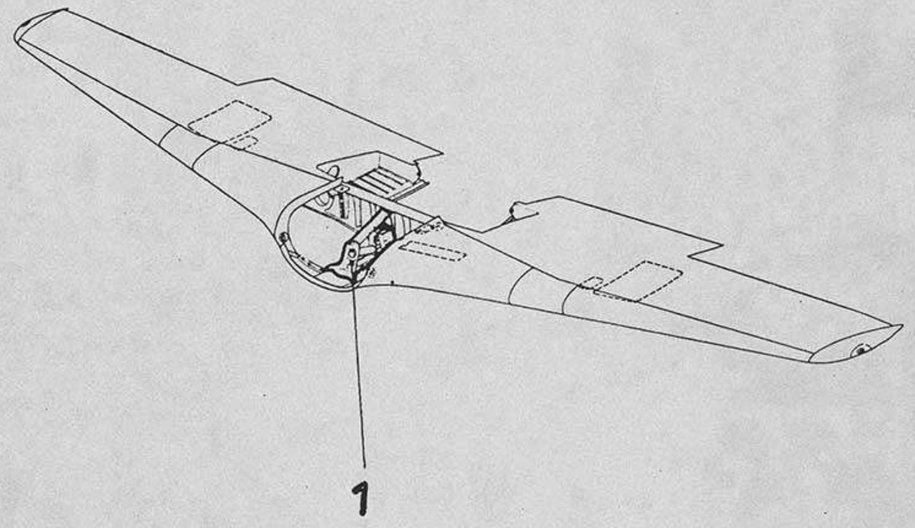


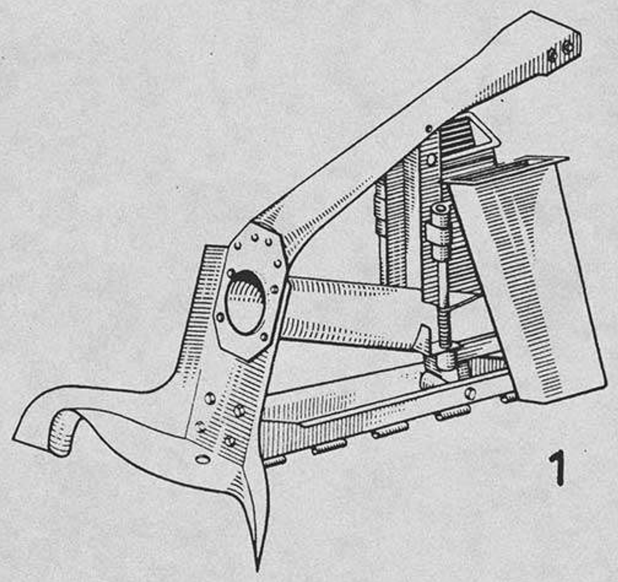


Unbefugte Verwendung ist strafbar und macht schadenersatzpflichtig

Unbefugte Verwendung ist strafbar und macht schadenersatzpflichtig

Ersatzteil-Liste
# Fw 190 D

## Zwischengruppen-Übersicht



| Gruppenbenennung | D-9 | D-12 | D-13 |
|---|---|---|---|
| **Mittlere Abstützung** **1** | 190.579 Z 01 | | |
| | R 11 190.579 Z 01 | | |



Ausgabe: Oktober 1944 Focke-Wulf Flugzeugbau G. m. b. H. Bremen

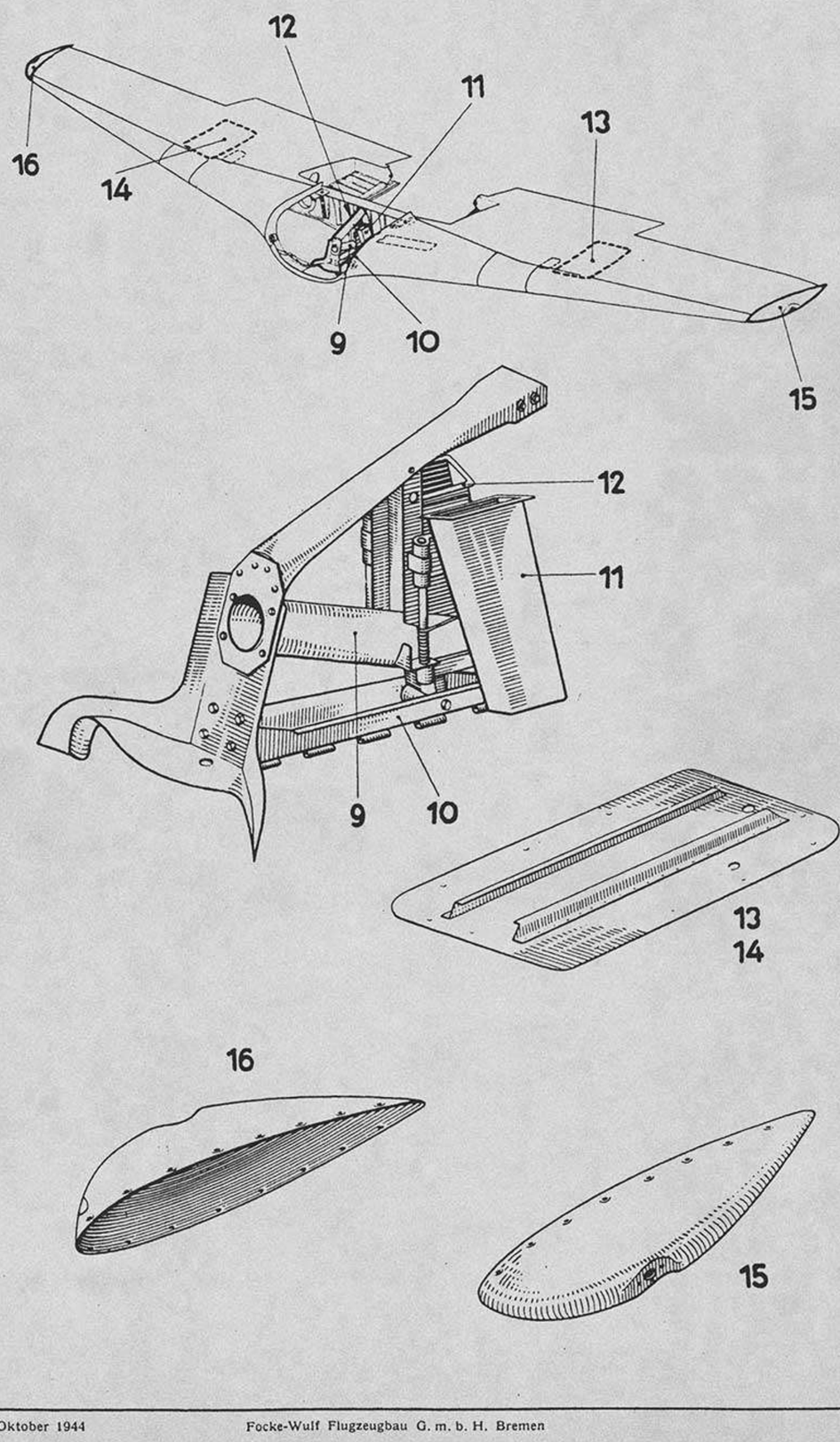




Unbefugte Verwendung ist strafbar und macht schadenersatzpflichtig

Ersatzteil-Liste
# Fw 190 D

## Zwischengruppen-Übersicht



| Gruppenbenennung | D-9 | D-12 | D-13 |
|---|---|---|---|
| **Mittelstrebe** **9** | 190.579-02 | | |
| | R 11 190.579-02 | | |
| **Scharnierträger** **10** | 190.579-04 | | |
| | R 11 190.579-04 | | |
| **Abführungshals L** **11** | 190.551-16 | | |
| | R 11 190.551-16 | | |
| **Abführungshals R** **12** | 190.551-17 | | |
| | R 11 190.551-17 | | |
| **Flügelklappe L** **13** | 190.579-12 | | |
| | R 11 190.579-12 | | |
| **Flügelklappe R** **14** | 190.579-13 | | |
| | R 11 190.579-13 | | |
| **Randkappe L** **15** | 190.522-08 | | |
| | R 11 190.522-08 | | |
| **Randkappe R** **16** | 190.569-09 | | |
| | R 11 190.569-09 | | |

Unbefugte Verwendung ist strafbar und macht schadenersatzpflichtig

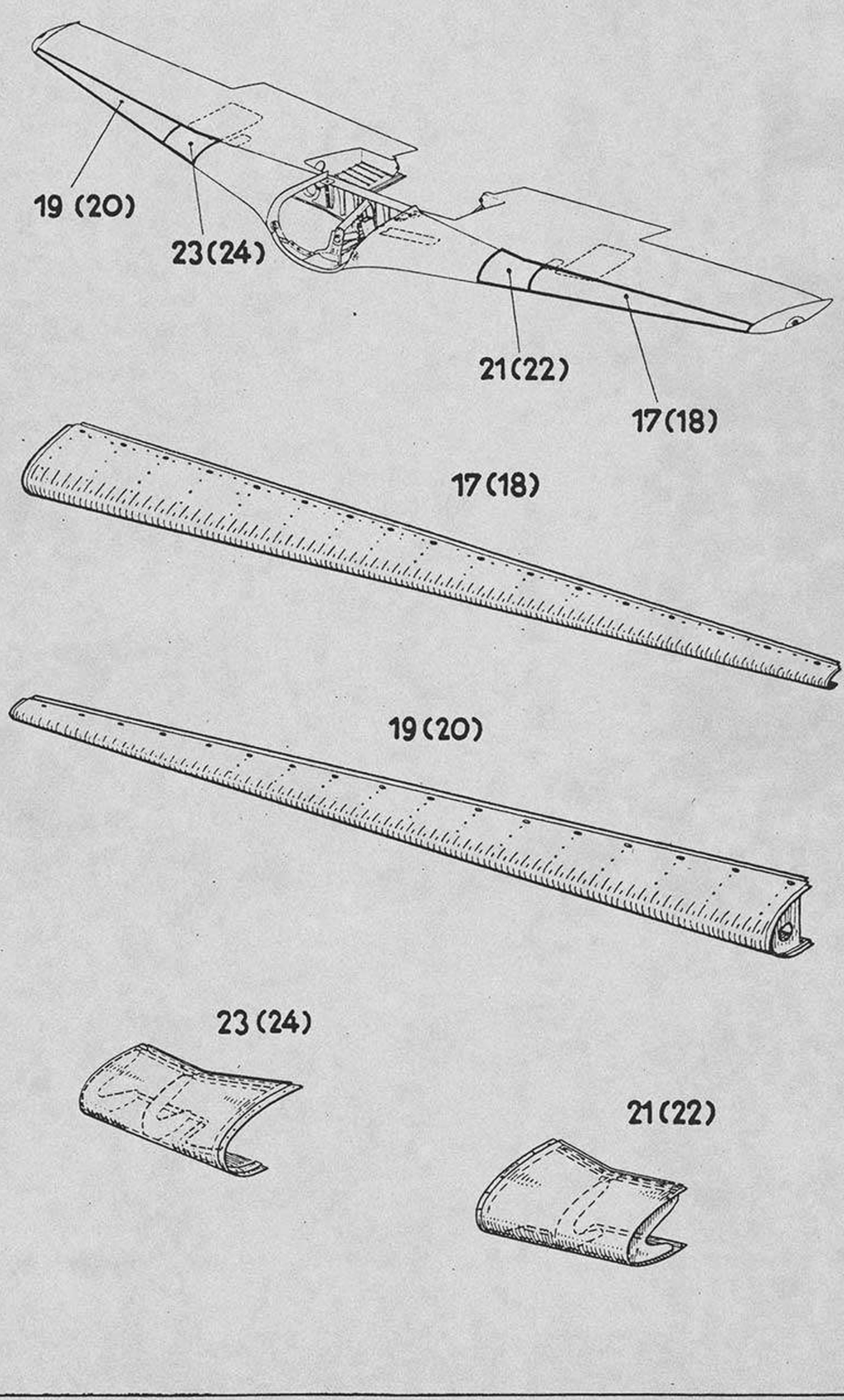


Unbefugte Verwendung ist strafbar und macht schadenersatzpflichtig

Unbefugte Verwendung ist strafbar und macht schadenersatzpflichtig

Ersatzteil-Liste
# Fw 190 D

## Zwischengruppen-Übersicht

Baugr.-Kennzahl **52**
Seite 4

| Gruppenbenennung | D-9 | D-12 | D-13 |
|---|---|---|---|
| **Äußeres Nasenstück L** | 190.522-10 | | |
| | R 11 190.522-10 | | |
| **17** | | | |
| Ersatzlösung ist Orts-Nr. (18) | | | |
| **Äußeres Nasenstück L** | 190.525-32 | | |
| | R 11 190.525-32 | | |
| **(18)** | | | |
| Ersatz für Orts-Nr. 17 | | | |
| **Äußeres Nasenstück R** | 190.569-11 | | |
| | R 11 190.569-11 | | |
| **19** | | | |
| Ersatzlösung ist Orts-Nr. (20) | | | |
| **Äußeres Nasenstück R** (Holzausführung) | 190.525-33 | | |
| | R 11 190.525-33 | | |
| **(20)** | | | |
| Ersatz für Orts-Nr. (19) | | | |
| **Mittleres Nasenstück L** | 190.570-16 | | |
| | R 11 190.570-16 | | |
| **21** | | | |
| Ersatzlösung ist Orts-Nr. (22) | | | |
| **Mittleres Nasenstück L** (Holzausführung) | 190.570-24 | | |
| | R 11 190.570-24 | | |
| **(22)** | | | |
| Ersatz für Orts-Nr. (21) | | | |
| **Mittleres Nasenstück R** | 190.570-17 | | |
| | R 11 190.570-17 | | |
| **23** | | | |
| Ersatzlösung ist Orts-Nr. (24) | | | |
| **Mittleres Nasenstück R** (Holzausführung) | 190.570-25 | | |
| | R 11 190.570-25 | | |
| **(24)** | | | |
| Ersatz ist Orts-Nr. 23 | | | |

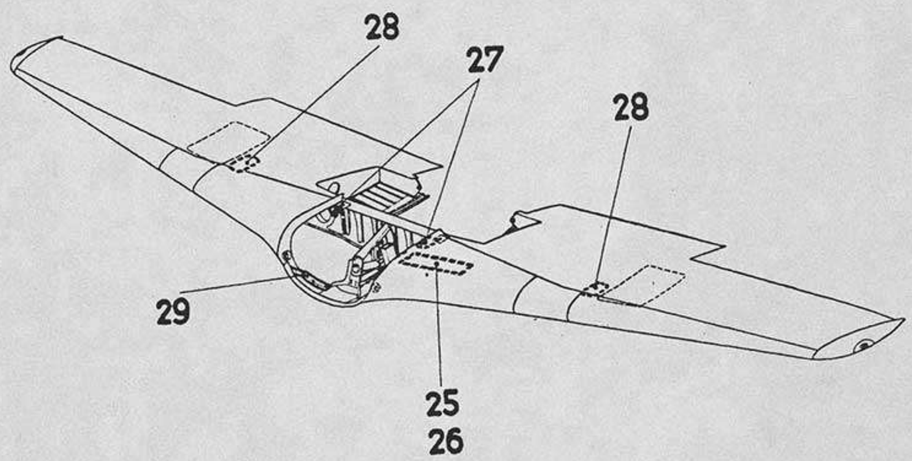


25
26

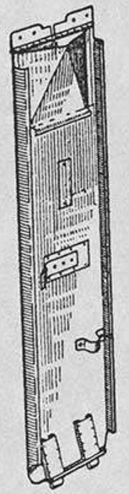

27

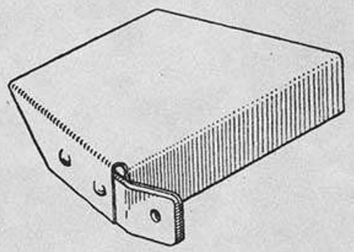

28

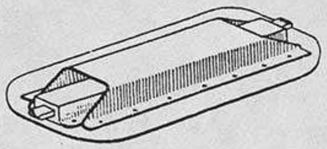

Unbefugte Verwendung ist strafbar und macht schadenersatzpflichtig

Unbefugte Verwendung ist strafbar und macht schadenersatzpflichtig

Ersatzteil-Liste
# Fw 190 D

## Untergruppen-Übersicht



| Gruppenbenennung | D-9 | D-12 | D-13 |
|---|---|---|---|
| **Klappe für Patronenkasten L** **25** | 190.521-15 | | |
| | R 11 190.521-15 | | |
| **Klappe für Patronenkasten R** **26** | 190.521-16 | | |
| | R 11 190.521-16 | | |
| **Patronenkastenhalterung** **27** | 190.579-20 | | |
| | R 11 190.579-20 | | |
| **Klappe zwischen Rippe 6 u. 7** **28** | 190.569-03 | | |
| | R 11 190.569-03 | | |
| **Einzelteile für Anbauteile** **29** | 190.579-29 | | |
| | R 11 190.579-29 | | |

www. DeutscheLuftwaffe .de
www. GermanLuftwaffe .com

# Einzelteile
# der
# Konstruktionsgruppe
# 5

Unbefugte Verwendung ist strafbar und macht schadenersatzpflichtig

Adlerhorst-Hangar Design Group©

Ausgabe Oktober 1944

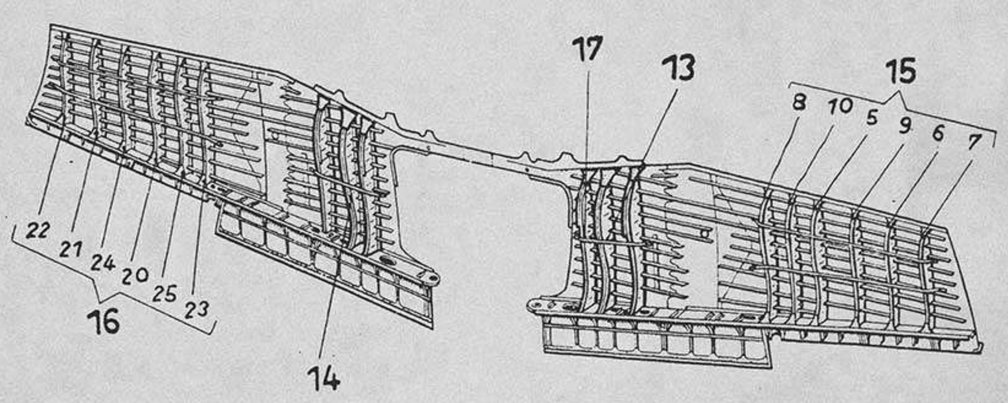


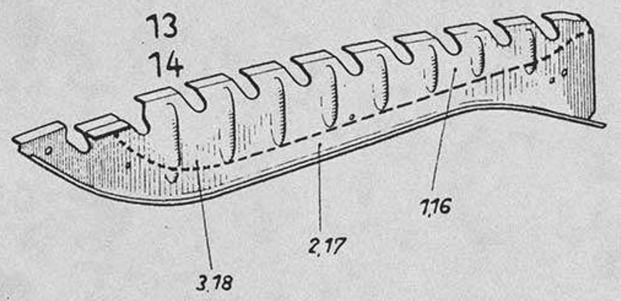


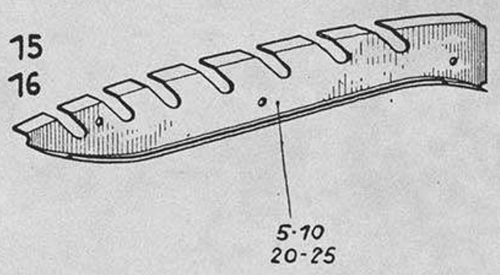


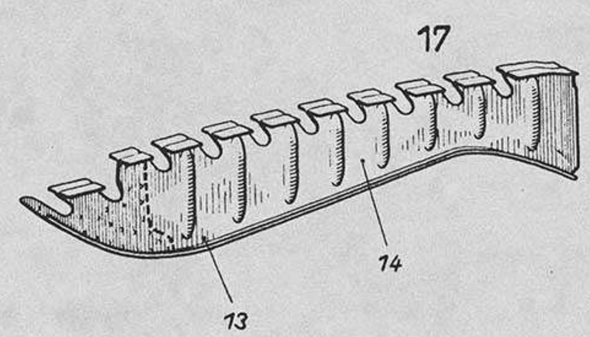


Unbefugte Verwendung ist strafbar und macht schadenersatzpflichtig

Unbefugte Verwendung ist strafbar und macht schadenersatzpflichtig

Ersatzteil-Liste **Fw 190 D** | Tragwerk **Obere Schale** | Baugr.-Kennzahl **51a** | **190.502-05 bis 190.502-09**

| Werkstoff | Stück | Benennung | Ersatzteil-Nr. | Untergruppen-Nr. | Orts-Nr. | Fertigung und Einbau | Bemerkung |
|---|---|---|---|---|---|---|---|
| | **1** | **Mittelrippe 4 L** ..... **einschl. Orts-Nr. 1–3** | **190.502–05** | **13** | | **43** | |
| 31 | 1 | Rippensteg ..... | 190.502–0501 | | 1 | 43 | |
| 31 | 1 | Verstärkungslasche ..... | 190.502–0502 | | 2 | 43 | |
| | 1 | Schelle ..... | 12 FwN 15824.2 | | 3 | | |
| | **1** | **Mittelrippen L** ..... **einschl. Orts-Nr. 5–10** | **190.502–06** | **15** | | **43** | |
| 31 | 1 | Rippensteg 11 ..... | 190.502–0601 | | 5 | 43 | |
| 31 | 1 | Rippensteg 13 ..... | 190.502–0602 | | 6 | 43 | |
| 31 | 1 | Rippensteg 14 ..... | 190.502–0603 | | 7 | 43 | |
| 31 | 1 | Rippensteg 10 ..... | 190.502–0604 | | 8 | 43 | |
| 31 | 1 | Rippensteg 12 ..... | 190.502–0605 | | 9 | 43 | |
| 31 | 1 | Rippensteg 10a ..... | 190.502–0606 | | 10 | 43 | |
| | **1** | **Mittelrippe 3b L** ..... **einschl. Orts-Nr. 13-/14** | **190.502–07** | **17** | | **43** | |
| 31 | 1 | Rippensteg ..... | 190.502–0701 | | 13 | 43 | |
| 31 | 1 | Verstärkungslasche ..... | 190.502–0702 | | 14 | 43 | |
| | **1** | **Mittelrippe 4 R** ..... **einschl. Orts-Nr. 16–18** | **190.502–08** | **14** | | **43** | |
| 31 | 1 | Rippensteg ..... | 190.502–0801 | | 16 | 43 | |
| 31 | 1 | Verstärkungslasche ..... | 190.502–0802 | | 17 | 43 | |
| | 1 | Schelle ..... | 12 FwN 15824.2 | | 18 | 43 | |
| | **1** | **Mittelrippen R** ..... **einschl. Orts-Nr. 20–25** | **190.502–09** | **16** | | **43** | |
| 31 | 1 | Rippensteg 11 ..... | 190.502–0901 | | 20 | 43 | |
| 31 | 1 | Rippensteg 13 ..... | 190.502–0902 | | 21 | 43 | |
| 31 | 1 | Rippensteg 14 ..... | 190.502–0903 | | 22 | 43 | |
| 31 | 1 | Rippensteg 10 ..... | 190.502–0904 | | 23 | 43 | |
| 31 | 1 | Rippensteg 12 ..... | 190.502–0905 | | 24 | 43 | |
| 31 | 1 | Rippensteg 10 a ..... | 190.502–0906 | | 25 | 43 | |

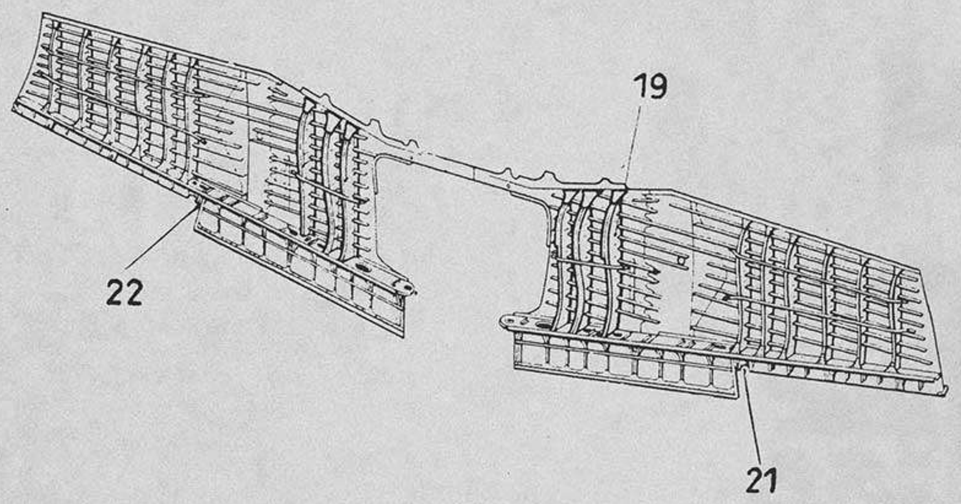


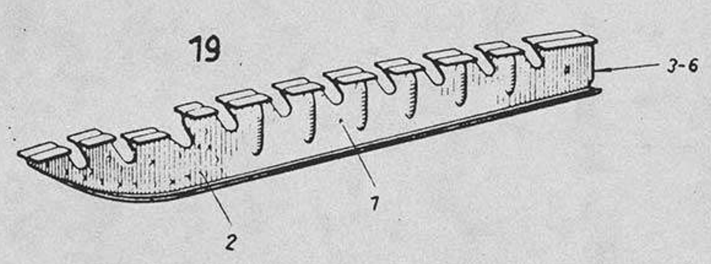


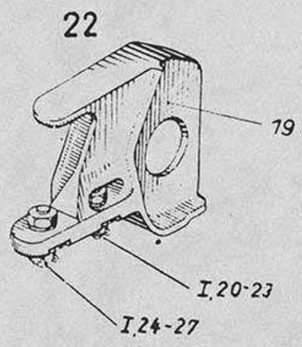


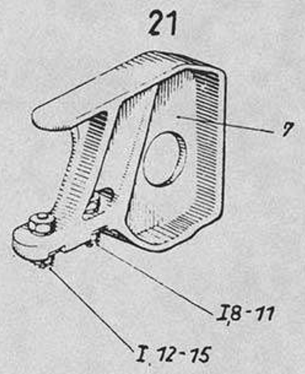


Unbefugte Verwendung ist strafbar und macht schadenersatzpflichtig

Unbefugte Verwendung ist strafbar und macht schadenersatzpflichtig

| Ersatzteil-Liste **Fw 190 D** | Tragwerk **Obere Schale** | Baugr.-Kennzahl **51a** | **190.502-10** bis **190.502-13** |
|---|---|---|---|

| Werkstoff | Stück | Benennung | Ersatzteil-Nr. | | Untergruppen-Nr. | Orts-Nr. | Fertigung und Einbau | Bemerkung |
|---|---|---|---|---|---|---|---|---|
| | **1** | **Mittelrippe 5a L** ..... **einschl. Orts-Nr. 1–6** | | **190.502–10** | **19** | | **43** | |
| 31 | 1 | Rippensteg ..... | | 190.502–1001 | | 1 | 43 | |
| 31 | 1 | Verstärkungslasche ..... | | 190.502–1002 | | 2 | 43 | |
| | 1 | Sechskantschraube ..... | M 6×14 | LgN 14180 | | 3 | | |
| | 1 | Scheibe ..... | 6 | LgN 14533.1 | | 4 | | |
| | 1 | Kronenmutter ..... | M 6 | LgN 14488 | | 5 | | |
| | 1 | Splint ..... | 1,5×12 | DIN 94 | | 6 | | |
| | **1** | **Inneres Querruderlager L** ..... **einschl. Orts-Nr. 7–15 u. Orts-Nr. 14, 19 d. Untergr. 190.502–15** | | **190.502–12** | **21** | I | **43** | |
| 31 | 1 | Lagerbeschlag ..... | | 190.502–1201 | | 7 | 43 | |
| | 2 | Scheibe ..... | 8 | LgN 14533.1 | | 8 | | |
| | 1 | Sechskantmutter..... | M 8 | LgN 14483.1 | | 9 | | |
| | 1 | Kronenmutter ..... | M 8 | LgN 14488 | | 10 | | |
| | 1 | Splint ..... | 2×18 | DIN 94 | | 11 | | |
| | 2 | Scheibe ..... | 10 | LgN 14533.1 | | 12 | | |
| | 1 | Sechskantmutter..... | M 10 | LgN 14483.1 | | 13 | | |
| | 1 | Kronenmutter ..... | M 10 | LgN 14488 | | 14 | | |
| | 1 | Splint ..... | 2×20 | DIN 94 | | 15 | | |
| | **1** | **Inneres Querruderlager R** ..... **einschl. Orts-Nr. 19–27 u. Orts-Nr. 14, 19 d. Untergr. 190.502–15** | | **190.502–13** | **22** | I | **43** | |
| 31 | 1 | Lagerbeschlag ..... | | 190.502–1301 | | 19 | 43 | |
| | 2 | Scheibe ..... | 8 | LgN 14533.1 | | 20 | | |
| | 1 | Sechskantmutter..... | M 8 | LgN 14483.1 | | 21 | | |
| | 1 | Kronenmutter ..... | M 8 | LgN 14488 | | 22 | | |
| | 1 | Splint ..... | 2×18 | DIN 94 | | 23 | | |
| | 2 | Scheibe ..... | 10 | LgN 14533.1 | | 24 | | |
| | 1 | Sechskantmutter..... | M 10 | LgN 14483.1 | | 25 | | |
| | 1 | Kronenmutter ..... | M 10 | LgN 14488 | | 26 | | |
| | 1 | Splint ..... | 2×20 | DIN 94 | | 27 | | |



Ausgabe: Oktober 1944 Focke-Wulf Flugzeugbau G. m. b. H. Bremen

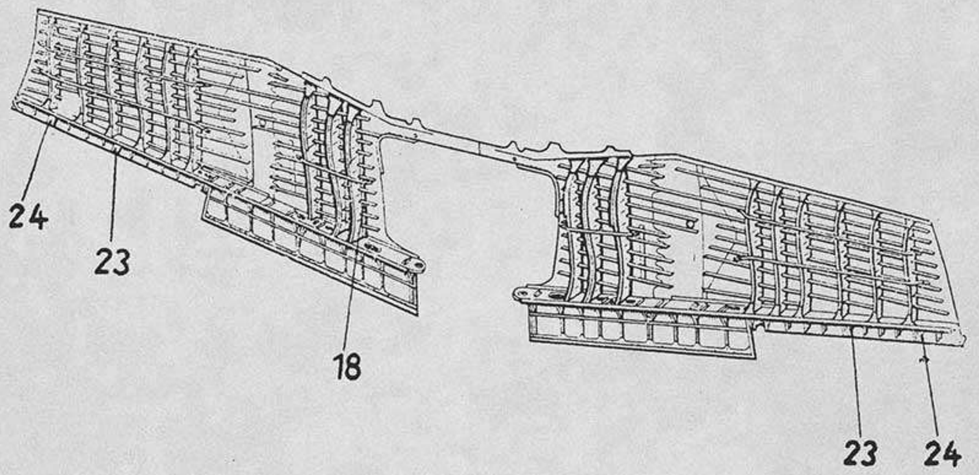


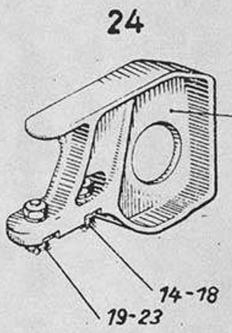


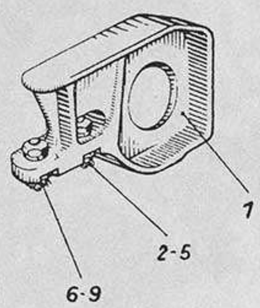


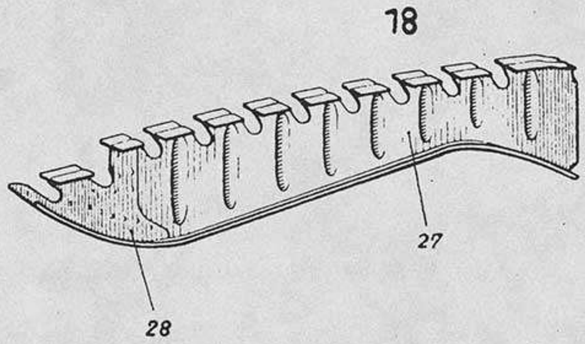


Unbefugte Verwendung ist strafbar und macht schadenersatzpflichtig

Unbefugte Verwendung ist strafbar und macht schadenersatzpflichtig

Ersatzteil-Liste **Fw 190 D** | Tragwerk **Obere Schale** | Baugr.-Kennzahl **51a** | **190.502-14 bis 190.502-16**

| Werkstoff | Stück | Benennung | Ersatzteil-Nr. | | Untergruppen-Nr. | Orts-Nr. | Fertigung und Einbau | Bemerkung |
|---|---|---|---|---|---|---|---|---|
| | **2** | **Mittleres Querruderlager** ..... einschl. Orts-Nr. 1–9 u. Orts-Nr. 14, 19 d. Untergr. 190.502–15 | | **190.502–14** | **23** | | **43** | |
| 31 | 1 | Lagerbeschlag ..... | | 190.502–1401 | | 1 | 43 | |
| | 2 | Scheibe ..... | 8 | LgN 14533.1 | | 2 | | |
| | 1 | Sechskantmutter ..... | M 8 | LgN 14483.1 | | 3 | | |
| | 1 | Kronenmutter ..... | M 8 | LgN 14488 | | 4 | | |
| | 1 | Splint ..... | 2×18 | DIN 94 | | 5 | | |
| | 2 | Scheibe ..... | 10 | LgN 14533.1 | | 6 | | |
| | 1 | Sechskantmutter ..... | M 10 | LgN 14483.1 | | 7 | | |
| | 1 | Kronenmutter ..... | M 10 | LgN 14488 | | 8 | | |
| | 1 | Splint ..... | 2×20 | DIN 94 | | 9 | | |
| | **2** | **Äußeres Querruderlager** ..... einschl. Orts-Nr. 13–23 | | **190.502–15** | **24** | | **43** | |
| 31 | 1 | Lagerbeschlag ..... | | 190.502–1501 | | 13 | 43 | |
| 1 | 1 | Lagerzapfen ..... | | 190.502–1502 | | 14 | 41 | |
| | 2 | Scheibe ..... | 8 | LgN 14533.1 | | 15 | | |
| | 1 | Sechskantmutter ..... | M 8 | LgN 14483.1 | | 16 | | |
| | 1 | Kronenmutter ..... | M 8 | LgN 14488 | | 17 | | |
| | 1 | Splint ..... | 2×18 | DIN 94 | | 18 | | |
| 1 | 1 | Lagerzapfen ..... | | 190.502–1503 | | 19 | 41 | |
| | 2 | Scheibe ..... | 10 | LgN 14533.1 | | 20 | | |
| | 1 | Sechskantmutter ..... | M 10 | LgN 14483.1 | | 21 | | |
| | 1 | Kronenmutter ..... | M 10 | LgN 14488 | | 22 | | |
| | 1 | Splint ..... | 2×20 | DIN 94 | | 23 | | |
| | **1** | **Mittelrippe 3b R** ..... einschl. Orts-Nr. 27–28 | | **190.502–16** | **18** | | **43** | |
| 31 | 1 | Rippensteg ..... | | 190.502–1601 | | 27 | 43 | |
| 31 | 1 | Verstärkungslasche ..... | | 190.502–1602 | | 28 | 43 | |



Ausgabe: Oktober 1944 Focke-Wulf Flugzeugbau G. m. b. H. Bremen

Baugr.-Kennzahl **51a** 190.502–17 bis 190.502–19

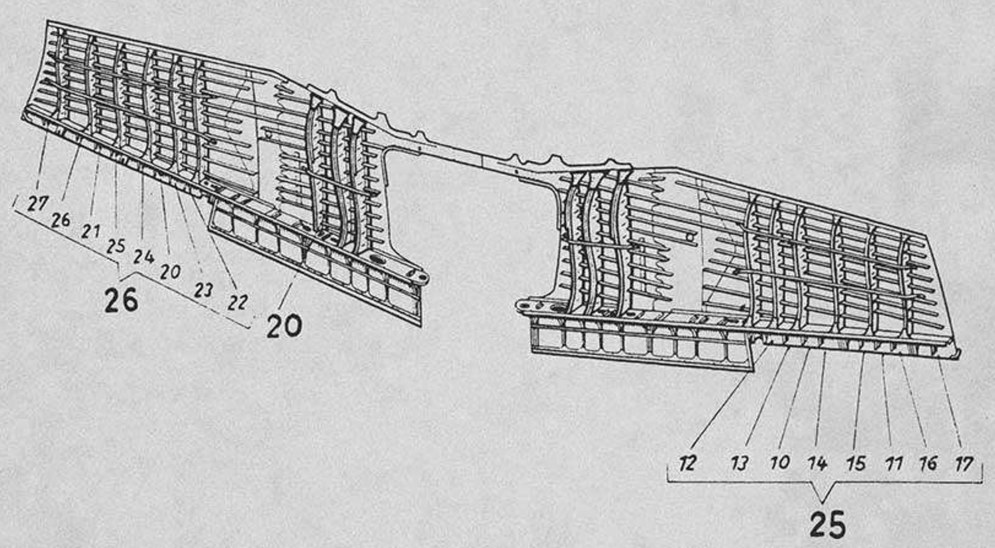


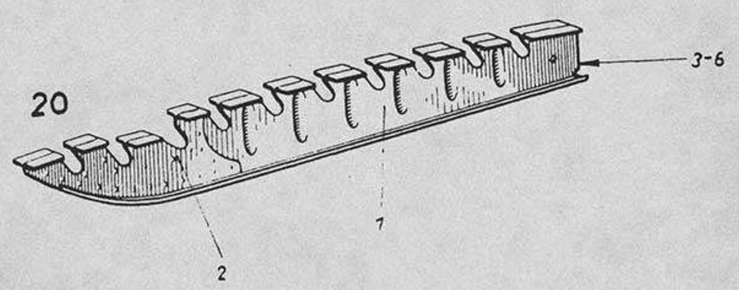


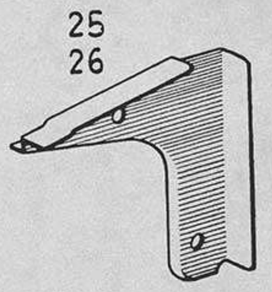


Unbefugte Verwendung ist strafbar und macht schadenersatzpflichtig

Unbefugte Verwendung ist strafbar und macht schadenersatzpflichtig

| Ersatzteil-Liste **Fw 190 D** | Tragwerk **Obere Schale** | Baugr.-Kennzahl **51a** | **190.502-17 bis 190.502-19** |
|---|---|---|---|

| Werkstoff | Stück | Benennung | Ersatzteil-Nr. | | Untergruppen-Nr. | Orts-Nr. | Fertigung und Einbau | Bemerkung |
|---|---|---|---|---|---|---|---|---|
| | **1** | **Mittelrippe 5a R** ..... **einschl. Orts-Nr. 1–6** | | **190.502–17** | **20** | | **43** | |
| 31 | 1 | Rippensteg ..... | | 190.502–1701 | | 1 | 43 | |
| 31 | 1 | Verstärkungslasche ..... | | 190.502–1702 | | 2 | 43 | |
| | 1 | Sechskantschraube ..... | M 6×14 | LgN 14180 | | 3 | | |
| | 1 | Scheibe ..... | 6 | LgN 14533.1 | | 4 | | |
| | 1 | Kronenmutter ..... | M 6 | LgN 14488 | | 5 | | |
| | 1 | Splint ..... | 1,5×12 | DIN 94 | | 6 | | |
| | **1** | **Endrippen L** ..... **einschl. Orts-Nr. 10–17** | | **190.502–18** | **25** | | **43** | |
| 31 | 1 | Endrippe 11 ..... | | 190.502–1801 | | 10 | 43 | |
| 31 | 1 | Endrippe 13 ..... | | 190.502–1802 | | 11 | 43 | |
| 31 | 1 | Endrippe 10 ..... | | 190.502–1803 | | 12 | 43 | |
| 31 | 1 | Endrippe 10 a ..... | | 190.502–1811 | | 13 | 43 | |
| 31 | 1 | Endrippe 11 a ..... | | 190.502–1812 | | 14 | 43 | |
| 31 | 1 | Endrippe 12 a ..... | | 190.502–1813 | | 15 | 43 | |
| 31 | 1 | Endrippe 13 a ..... | | 190.502–1814 | | 16 | 43 | |
| 31 | 1 | Endrippe 14 a ..... | | 190.502–1815 | | 17 | 43 | |
| | **1** | **Endrippen R** ..... **einschl. Orts-Nr. 20–27** | | **190.502–19** | **26** | | **43** | |
| 31 | 1 | Endrippe 11 ..... | | 190.502–1901 | | 20 | 43 | |
| 31 | 1 | Endrippe 13 ..... | | 190.502–1902 | | 21 | 43 | |
| 31 | 1 | Endrippe 10 ..... | | 190.502–1903 | | 22 | 43 | |
| 31 | 1 | Endrippe 10 a ..... | | 190.502–1911 | | 23 | 43 | |
| 31 | 1 | Endrippe 11 a ..... | | 190.502–1912 | | 24 | 43 | |
| 31 | 1 | Endrippe 12 a ..... | | 190.502–1913 | | 25 | 43 | |
| 31 | 1 | Endrippe 13 a ..... | | 190.502–1914 | | 26 | 43 | |
| 31 | 1 | Endrippe 14 a ..... | | 190.502–1915 | | 27 | 43 | |



Focke-Wulf Flugzeugbau G. m. b. H. Bremen

Baugr.-Kennzahl **51a** 190.502–22 bis 190.502–24

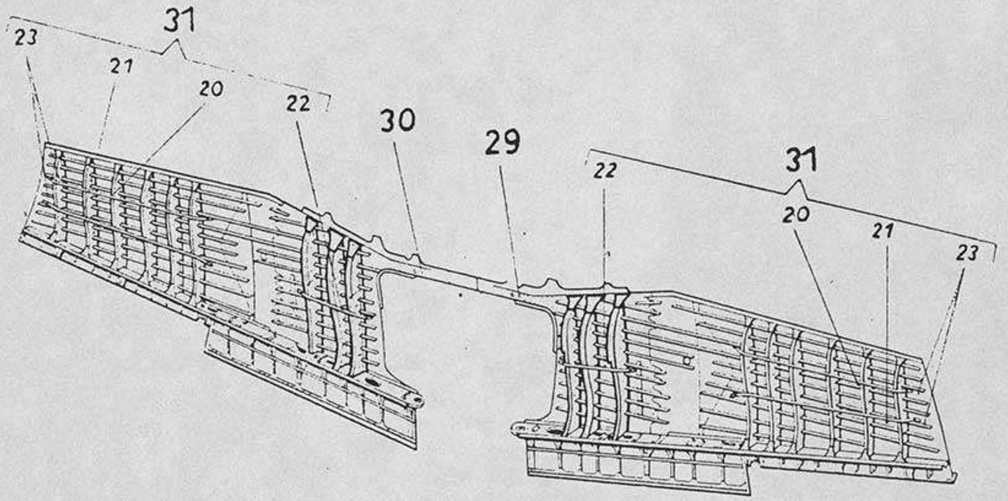


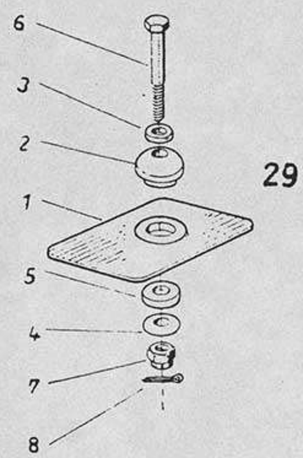


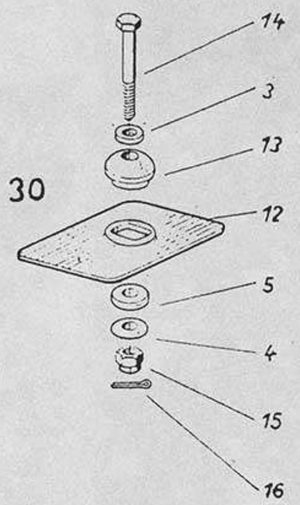


Unbefugte Verwendung ist strafbar und macht schadenersatzpflichtig



Unbefugte Verwendung ist strafbar und macht schadenersatzpflichtig

| Ersatzteil-Liste **Fw 190 D** | Tragwerk **Obere Schale** | Baugr.-Kennzahl **51a** | **190.502-22 bis 190.502-24** |
|---|---|---|---|

| Werkstoff | Stück | Benennung | Ersatzteil-Nr. | Untergruppen-Nr. | Orts-Nr. | Fertigung und Einbau | Bemerkung |
|---|---|---|---|---|---|---|---|
| | 1 | **Rumpfanschlußbeschlag L** ..... **einschl. Orts-Nr. 1–8** | **190.502–22** | 29 | | | |
| 1 | 1 | Beschlag ..... | 190.502–2201 | | 1 | 43 | |
| 1 | 1 | Kugelbeschlag ..... | 190.502–2202 | | 2 | 41 | Tr |
| 1 | 1 | Scheibe ..... | 190.502–2205 | | 3 | 41 | Tr |
| 1 | 1 | Kugelscheibe ..... | 190.501–0110 | | 4 | 41 | Tr |
| 1 | 1 | Kugelscheibe ..... | 190.501–0131 | | 5 | 41 | Tr |
| | 1 | Sechskantschraube ..... | M16×1,5×102 LgN 14180.1 | | 6 | | |
| | 1 | Kronenmutter ..... | M16×1,5 LgN 14488 | | 7 | | |
| | 1 | Splint ..... | 4×30 DIN 94 | | 8 | | |
| | 1 | **Rumpfanschlußbeschlag R** ..... **einschl. Orts-Nr. 12–16 u. Orts-Nr. 3–5 d. Untergr. 190.502–22** | **190.502–23** | 30 | | | |
| 1 | 1 | Beschlag ..... | 190.502–2301 | | 12 | 43 | |
| 1 | 1 | Kugelbeschlag ..... | 190.502–2302 | | 13 | 41 | Tr |
| | 1 | Sechskantschraube ..... | M16×1,5×102 LgN 14180.1 | | 14 | | |
| | 1 | Kronenmutter ..... | M16×1,5 LgN 14488 | | 15 | | |
| | 1 | Splint ..... | 4×30 DIN 94 | | 16 | | |
| | 1 | **Rippengurtbänder** ..... **einschl. Orts-Nr. 20–23** | **190.502–24** | 31 | | 43 | |
| 31 | 2 | Rippengurtband ..... | 190.502–2401 | | 20 | 43 | |
| 31 | 2 | Rippengurtband ..... | 190.502–2402 | | 21 | 43 | |
| 31 | 2 | Rippengurtband ..... | 190.502–2403 | | 22 | 43 | |
| 31 | 12 | Druckplatte ..... | 190.502–2404 | | 23 | 23 | |

Baugr.-Kennzahl **51 b** 190.512–06 bis 190.512–27

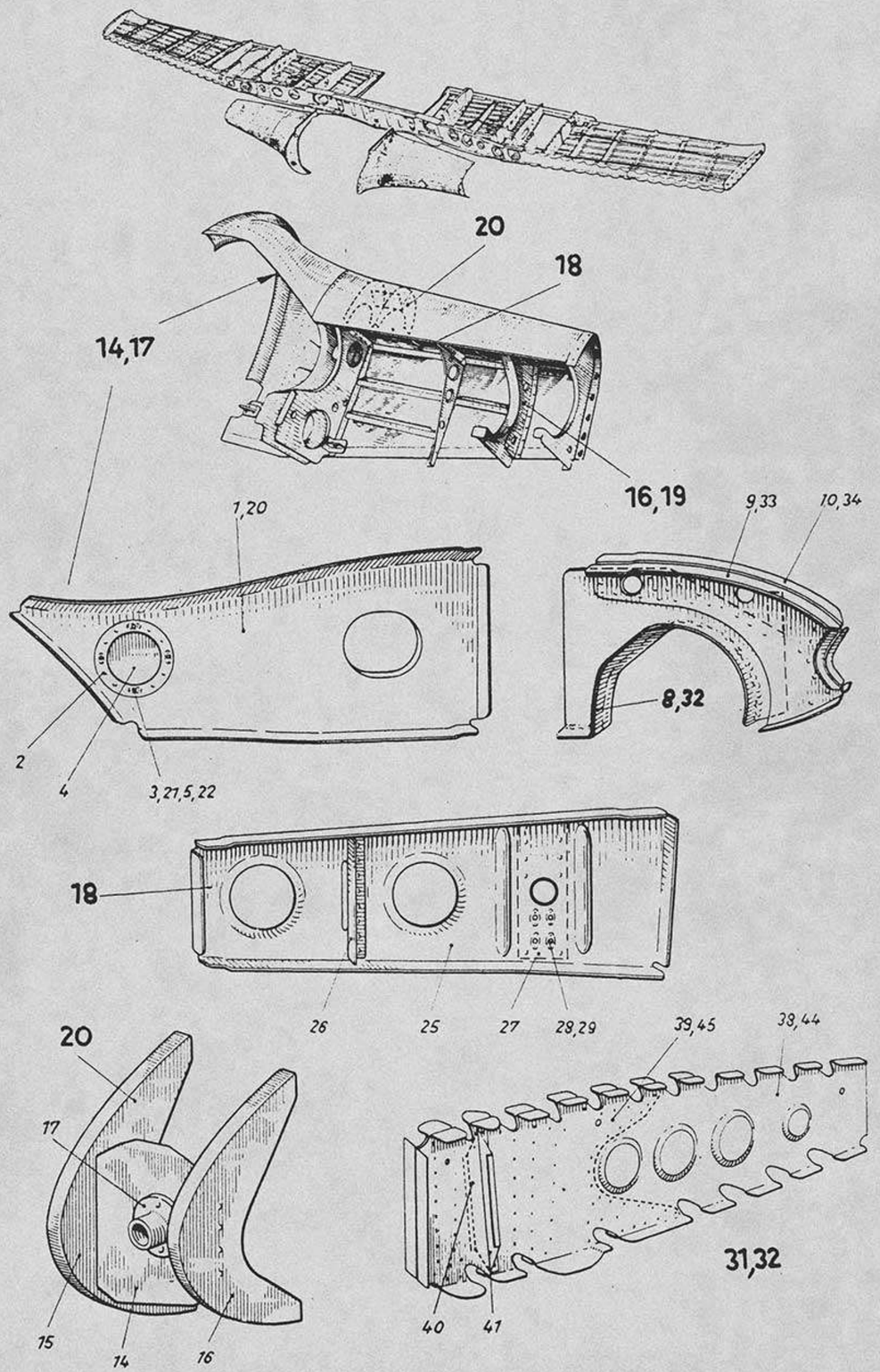


Unbefugte Verwendung ist strafbar und macht schadenersatzpflichtig

Unbefugte Verwendung ist strafbar und macht schadenersatzpflichtig

| Ersatzteil-Liste **Fw 190 D** | Tragwerk **Untere Schale** | Baugr.-Kennzahl **51 b** | **190.512-06 bis 190.512-27** |
|---|---|---|---|

| Werkstoff | Stück | Benennung | Ersatzteil-Nr. | Untergruppen-Nr. | Orts-Nr. | Fertigung und Einbau | Bemerkung |
|---|---|---|---|---|---|---|---|
| | **1** | **Inneres Holmstück L** ..... **einschl. Orts-Nr. 1–5** | **190.512–06** | **14** | | **43** | |
| 31 | 1 | Holmblech ..... | 190.512-0601 | | 1 | 43 | |
| 31 | 1 | Verstärkungsring ..... | 190.512-0602 | | 2 | 43 | |
| | 4 | Annietmutter ..... | M 4 LgN 14477 | | 3 | | |
| 31 | 1 | Deckel ..... | 190.512-0603 | | 4 | 32 | |
| | 4 | Linsenschraube ..... | M 4×12 DIN 85 | | 5 | | |
| | **1** | **Nasenrippe 5 L** ..... **einschl. Orts-Nr. 8–10** | **190.512–08** | **16** | | **43** | |
| | 1 | **Steg** ..... | **190.512-08 H 01** | | 8 | 43 | |
| 31 | 1 | Rippenblech ..... | 190.512-0801 | | 9 | 43 | |
| 31 | 1 | Rippenblech ..... | 190.512-0802 | | 10 | 43 | |
| | **1** | **Lagerarm L** ..... **einschl. Orts-Nr. 14–17** | **190.512–10** | **20** | | **43** | |
| 31 | 1 | Lagerrippe ..... | 190.512-1001 | | 14 | 43 | |
| 31 | 1 | Nasenrippe 3a ..... | 190.512-1003 | | 15 | 43 | |
| 31 | 1 | Nasenrippe 3b ..... | 190.512-1004 | | 16 | 43 | |
| 31 | 1 | Flansch ..... | 190.511-1002 | | 17 | 42 | |
| | **1** | **Inneres Holmstück R** ..... **einschl. Orts-Nr. 20–22 u. Orts-Nr. 2, 4 d. Untergr. 190.512-06** | **190.512–13** | **17** | | **43** | |
| 31 | 1 | Holmblech ..... | 190.512-1301 | | 20 | 43 | |
| | 4 | Annietmutter ..... | M 4 LgN 14477 | | 21 | | |
| | 4 | Linsenschraube ..... | M 4×12 DIN 85 | | 22 | | |
| | **1** | **Mittleres Holmstück R** ..... **einschl. Orts-Nr. 25–29** | **190.512–14** | **18** | | **43** | |
| 31 | 1 | Holmblech ..... | 190.512-1401 | | 25 | 43 | |
| 31 | 1 | Winkel ..... | 190.512-0702 | | 26 | 33 | |
| 31 | 1 | Versteifung ..... | 190.512-0703 | | 27 | 33 | |
| | 4 | Annietmutter ..... | M 4 LgN 14477 | | 28 | | |
| | 4 | Linsenschraube ..... | M 4×18 DIN 85 | | 29 | | |
| | **1** | **Nasenrippe 5 R** ..... **einschl. Orts-Nr. 32–34** | **190.512–15** | **19** | | **43** | |
| | 1 | **Steg** ..... | **190.512-15 H 02** | | 32 | 43 | |
| 31 | 1 | Rippenblech ..... | 190.512-1501 | | 33 | 43 | |
| 31 | 1 | Rippenblech ..... | 190.512-1502 | | 34 | 43 | |
| | **1** | **Mittelrippe 6 L** ..... **einschl. Orts-Nr. 38–41** | **190.512–23** | **31** | | **43** | |
| 31 | 1 | Rippenblech ..... | 190.512-2301 | | 38 | 43 | |
| 31 | 1 | Verstärkungsblech ..... | 190.512-2302 | | 39 | 43 | |
| 31 | 1 | L-Profil ..... | 190.512-2303 | | 40 | 43 | |
| 31 | 1 | L-Profil ..... | 190.512-2304 | | 41 | 43 | |
| | **1** | **Mittelrippe 6 R** ..... **einschl. Orts-Nr. 44–45 u. Orts-Nr. 40, 41 d. Untergr. 190.512-23** | **190.512–27** | **32** | | **43** | |
| 31 | 1 | Rippenblech ..... | 190.512-2701 | | 44 | 44 | |
| 31 | 1 | Verstärkungsblech ..... | 190.512-2702 | | 45 | 43 | |

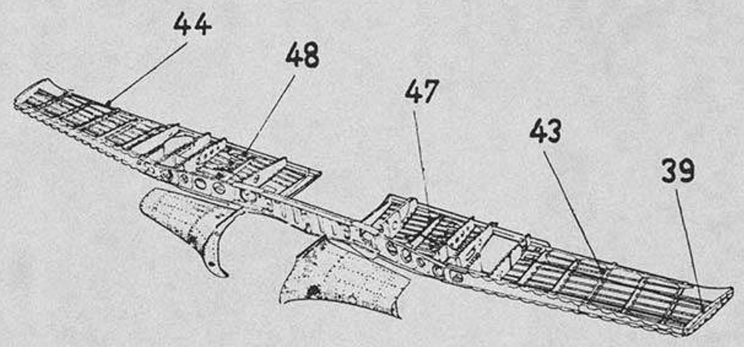


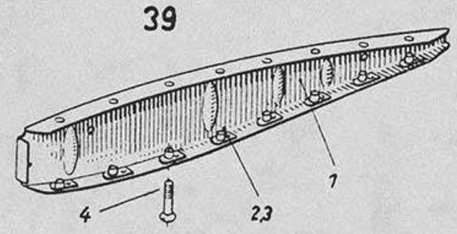


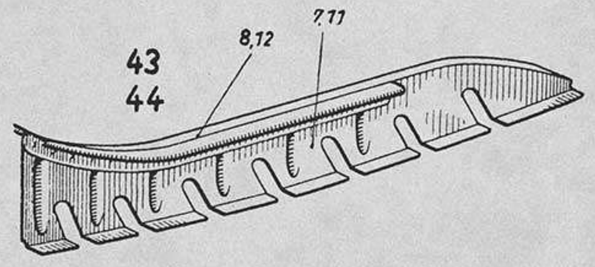


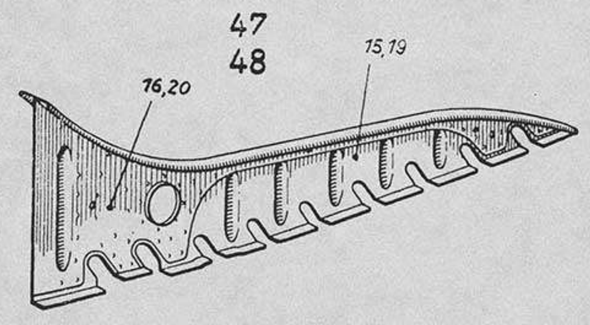


Unbefugte Verwendung ist strafbar und macht schadenersatzpflichtig

Unbefugte Verwendung ist strafbar und macht schadenersatzpflichtig

Ersatzteil-Liste **Fw 190 D** | Tragwerk **Untere Schale** | Baugr.-Kennzahl **51b** | **190.512-31 bis 190.512-40**

| Werkstoff | Stück | Benennung | Ersatzteil-Nr. | Untergruppen-Nr. | Orts-Nr. | Fertigung und Einbau | Bemerkung |
|---|---|---|---|---|---|---|---|
| | **1** | **Rippe 15 L** ..... **einschl. Orts-Nr. 1-4** | **190.512–31** | **39** | | **43** | |
| 31 | 1 | Rippensteg ..... | 190.512–3101 | | 1 | 43 | |
| | 16 | Spielmutter ..... | M 6 FwN 14486.1 | | 2 | | |
| | 16 | Platte ..... | 10 FwN 14486.1 | | 3 | | |
| | 16 | Senkschraube ..... | M 6×22 HeN 14116.1 | | 4 | | |
| | **1** | **Mittelrippe 12 L** ..... **einschl. Orts-Nr. 7-8** | **190.512–35** | **43** | | **43** | |
| 31 | 1 | Rippensteg ..... | 190.512–3501 | | 7 | 43 | |
| 31 | 1 | Verstärkungswinkel ..... | 190.512–3502 | | 8 | 43 | |
| | **1** | **Mittelrippe 12 R** ..... **einschl. Orts-Nr. 11-12** | **190.512–36** | **44** | | **43** | |
| 31 | 1 | Rippensteg ..... | 190.512–3601 | | 11 | 43 | |
| 31 | 1 | Verstärkungswinkel ..... | 190.512–3602 | | 12 | 43 | |
| | **1** | **Mittelrippe 4 L** ..... **einschl. Orts-Nr. 15-16** | **190.512–39** | **47** | | **43** | |
| 31 | 1 | Rippensteg ..... | 190.512–3901 | | 15 | 43 | |
| 31 | 1 | Verstärkungslasche ..... | 190.512–3902 | | 16 | 43 | |
| | **1** | **Mittelrippe 4 R** ..... **einschl. Orts-Nr. 19-20** | **190.512–40** | **48** | | **43** | |
| 31 | 1 | Rippensteg ..... | 190.512–4001 | | 19 | 43 | |
| 31 | 1 | Verstärkungslasche ..... | 190.512–4002 | | 20 | 43 | |



Ausgabe: Oktober 1944 Focke-Wulf Flugzeugbau G. m. b. H. Bremen

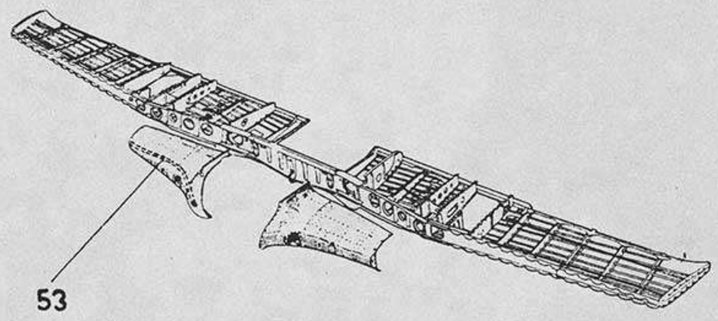


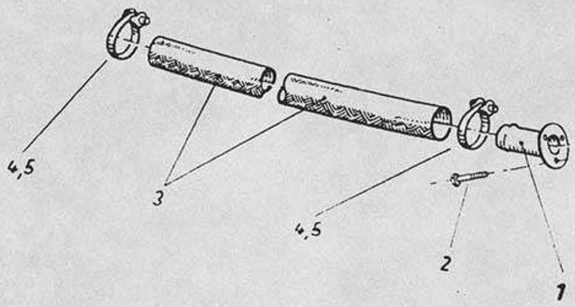


**53**



Unbefugte Verwendung ist strafbar und macht schadenersatzpflichtig

Unbefugte Verwendung ist strafbar und macht schadenersatzpflichtig

Ersatzteil-Liste **Fw 190 D** | Tragwerk **Untere Schale** | Baugr.-Kennzahl **51b** | **190.513-51**

| Werkstoff | Stück | Benennung | Ersatzteil-Nr. | Untergruppen-Nr. | Orts-Nr. | Fertigung und Einbau | Bemerkung |
|---|---|---|---|---|---|---|---|
| | **1** | **Heizung in der Nase R** ..... **einschl. Orts-Nr. 1–5** | **190.513–51** | **53** | | **32** | |
| | **1** | **Schlauchstutzen** ..... | **190.513–50 H 02** | | **1** | **32** | |
| | 3 | Sechskantschraube ..... | M 4×14 LgN 14179 | | 2 | | |
| | 1 | B-Schlauch ..... | 32×1500 CoN 18110.22 | | 3 | | |
| | 2 | Band ..... | 9×310 LgN 18191 | | 4 | | |
| | 2 | Spanner ..... | 9,5 LgN 18191 | | 5 | | |

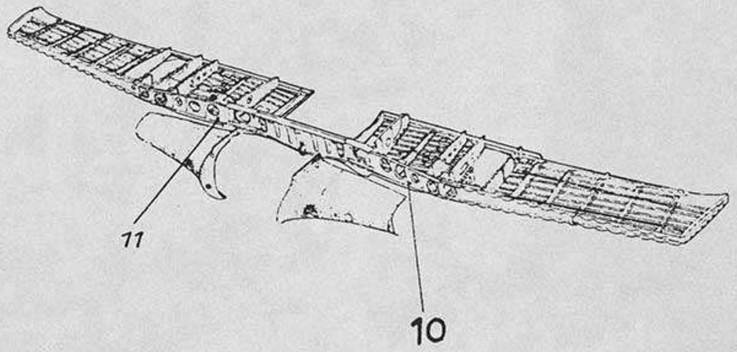


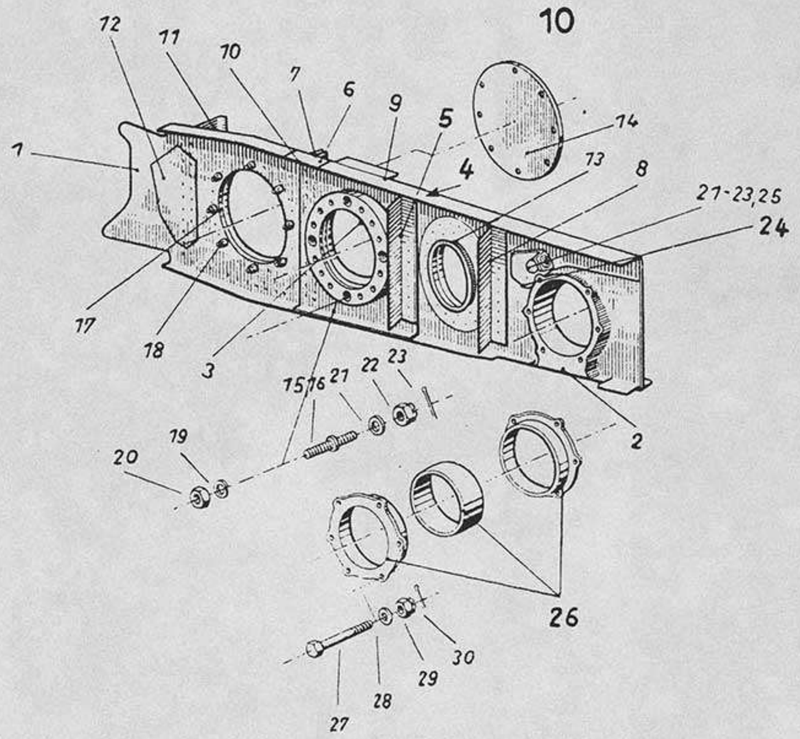


Unbefugte Verwendung ist strafbar und macht schadenersatzpflichtig

Unbefugte Verwendung ist strafbar und macht schadenersatzpflichtig

| Ersatzteil-Liste **Fw 190 D** | Tragwerk **Untere Schale** | Baugr.-Kennzahl **51b** | **190.514-02** |
|---|---|---|---|

| Werkstoff | Stück | Benennung | Ersatzteil-Nr. | | Untergruppen-Nr. | Orts-Nr. | Fertigung und Einbau | Bemerkung |
|---|---|---|---|---|---|---|---|---|
| | **1** | **Holmzwischenstück L** ..... **einschl. Orts-Nr. 1–30** | **190.514–02** | | **10** | | **43** | |
| 31 | 1 | Stegblech ..... | 190.512–0207 | | | 1 | 43 | |
| 1 | 1 | Fahrwerkslager L ..... | 190.512–0201 | | | 2 | 43 | |
| 31 | 1 | Knickstrebenbeschlag ..... | 190.512–0202 | | | 3 | 43 | |
| | **1** | **Konsole** ..... | **190.512–02 H 02** | | | **4** | **33** | |
| | **1** | **Anschlußwinkel** ..... | **190.512–02 H 03** | | | **5** | **33** | |
| 31 | 1 | Anschlußwinkel ..... | 190.512–0211 | | | 6 | 33 | |
| 31 | 1 | Anschlußwinkel ..... | 190.512–0212 | | | 7 | 33 | |
| 31 | 1 | Anschlußwinkel ..... | 190.512–0216 | | | 8 | 33 | |
| 31 | 1 | Winkel ..... | 190.512–0217 | | | 9 | 33 | |
| 31 | 1 | Fingerblech ..... | 190.512–0213 | | | 10 | 43 | |
| 31 | 1 | Stütze ..... | 190.512–0214 | | | 11 | 33 | |
| 31 | 1 | Lasche ..... | 190.512–0223 | | | 12 | 33 | |
| 31 | 2 | Verstärkungsblech ..... | 190.512–0208 | | | 13 | 43 | |
| 31 | 1 | Deckel ..... | 190.514–0203 | | | 14 | 41 | |
| 1 | 3 | Stiftschraube ..... | 190.513–0215 | | | 15 | 41 | |
| 1 | 5 | Stiftschraube ..... | 190.513–0216 | | | 16 | 41 | |
| 31 | 1 | Getriebelager ..... | 190.512–0204 | | | 17 | 43 | |
| | 8 | Stiftschraube ..... | 190.511–0223 | | | 18 | 41 | Tr |
| | 24 | Federring ..... | B 8 | DIN 127 | | 19 | | |
| | 24 | Sechskantmutter ..... | M 8 | LgN 14483.1 | | 20 | | |
| | 9 | Scheibe ..... | 8 | LgN 14533.1 | | 21 | | |
| | 9 | Kronenmutter ..... | M 8 | LgN 14488 | | 22 | | |
| | 9 | Splint ..... | 2×18 | DIN 94 | | 23 | | |
| | **1** | **Seilrollenlager** ..... | **190.512–02 H 01** | | | **24** | **42** | |
| | 1 | Sechskantschraube ..... | M 8×26 | LgN 14180 | | 25 | | |
| | **1** | **Kugelschale mit Ring** ..... | **190.511–02 U 02** | | | **26** | **41** | Tr |
| 1 | 6 | Sechskantschraube ..... | 190.511–0254 | | | 27 | 41 | Tr |
| | 6 | Scheibe ..... | 6 | LgN 14533.1 | | 28 | | |
| | 6 | Kronenmutter ..... | M 6 | LgN 14488 | | 29 | | |
| | 6 | Splint ..... | 1,5×15 | DIN 94 | | 30 | | |

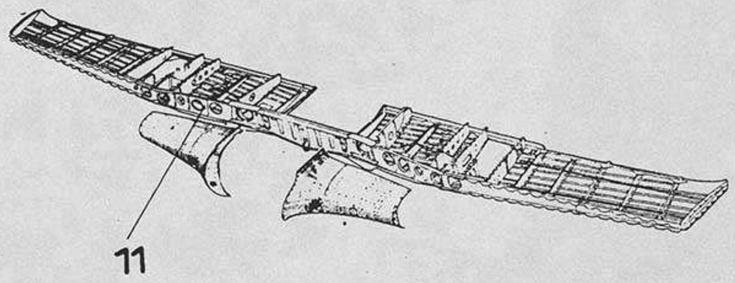


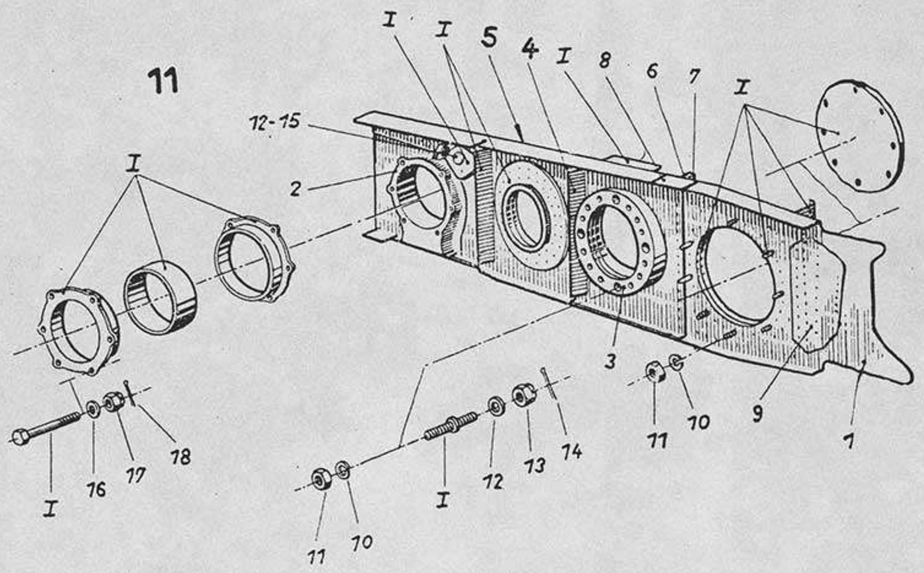


Unbefugte Verwendung ist strafbar und macht schadenersatzpflichtig

Unbefugte Verwendung ist strafbar und macht schadenersatzpflichtig

| Ersatzteil-Liste **Fw 190 D** | Tragwerk **Untere Schale** | Baugr.-Kennzahl **51 b** | **190.514-04** |
|---|---|---|---|

| Werkstoff | Stück | Benennung | Ersatzteil-Nr. | | Untergruppen-Nr. | Orts-Nr. | Fertigung und Einbau | Bemerkung |
|---|---|---|---|---|---|---|---|---|
| | **1** | **Holmzwischenstück R** ..... **einschl. Orts-Nr. 1–18 u. Orts-Nr. 8, 9, 11, 13–18, 24, 26, 27 der Untergr. 190.514-02** | **190.514–04** | | **11** | **I** | **43** | |
| 31 | 1 | Stegblech ..... | 190.512-0407 | | | 1 | 43 | |
| 1 | 1 | Fahrwerkslager ..... | 190.512-0401 | | | 2 | 43 | |
| 31 | 1 | Knickstrebenbeschlag ..... | 190.512-0402 | | | 3 | 43 | |
| | **1** | **Anschlußwinkel** ..... | **190.512-04 H 02** | | | **4** | **33** | |
| | **1** | **Konsole** ..... | **190.512-04 H 01** | | | **5** | **33** | |
| 31 | 1 | Anschlußwinkel ..... | 190.512-0411 | | | 6 | 33 | |
| 31 | 1 | Anschlußwinkel ..... | 190.512-0412 | | | 7 | 33 | |
| 31 | 1 | Fingerblech ..... | 190.512-0413 | | | 8 | 43 | |
| 31 | 1 | Lasche ..... | 190.512-0423 | | | 9 | 33 | |
| | 24 | Federring ..... | B 8 | DIN 127 | | 10 | | |
| | 24 | Mutter ..... | M 8 | LgN 14483.1 | | 11 | | |
| | 9 | Scheibe ..... | 8 | LgN 14533.1 | | 12 | | |
| | 9 | Kronenmutter ..... | M 8 | LgN 14488 | | 13 | | |
| | 9 | Splint ..... | 2×18 | DIN 94 | | 14 | | |
| | 1 | Sechskantschraube ..... | M 8×26 | LgN 14180 | | 15 | | |
| | 6 | Scheibe ..... | 6 | LgN 14533.1 | | 16 | | |
| | 6 | Kronenmutter ..... | M 6 | LgN 14488 | | 17 | | |
| | 6 | Splint ..... | 1,5×15 | DIN 94 | | 18 | | |

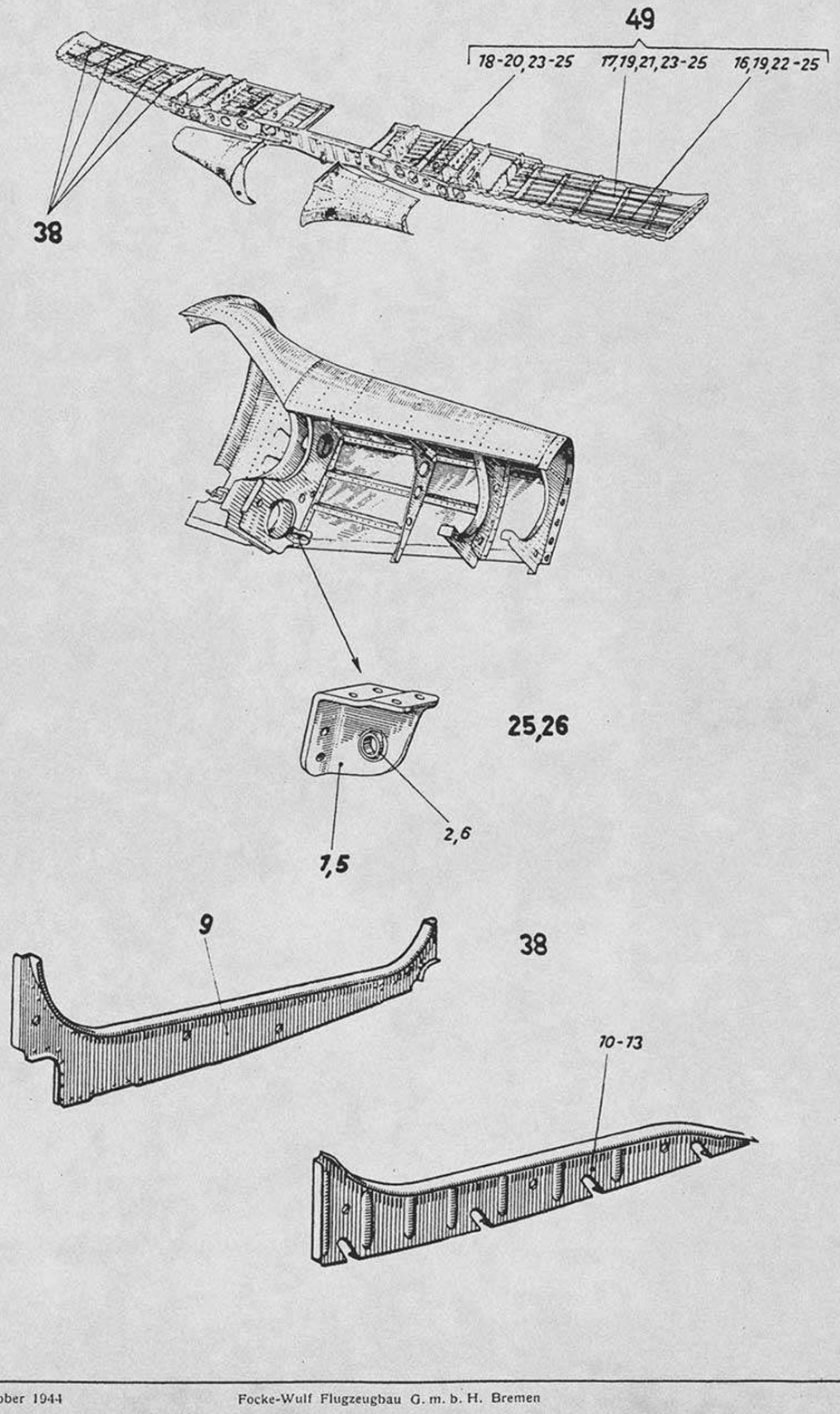


Unbefugte Verwendung ist strafbar und macht schadenersatzpflichtig

Unbefugte Verwendung ist strafbar und macht schadenersatzpflichtig

| Ersatzteil-Liste **Fw 190 D** | Tragwerk **Untere Schale** | Baugr.-Kennzahl **51 b** | **190.514-12 bis 190.514-42** |
|---|---|---|---|

| Werkstoff | Stück | Benennung | Ersatzteil-Nr. | Untergruppen-Nr. | Orts-Nr. | Fertigung und Einbau | Bemerkung |
|---|---|---|---|---|---|---|---|
| | **1** | **Kraftspeicherlagerung L** ..... **einschl. Orts-Nr. 1–2** | **190.514–12** | **25** | | **43** | |
| | 1 | **Lagerbeschlag** ..... | **190.514-12 H 01** | | 1 | 43 | |
| | 1 | Gelenklager ..... | Gl 10 DIN L 351 | | 2 | | |
| | **1** | **Kraftspeicherlagerung R** ..... **einschl. Orts-Nr. 5–6** | **190.514–19** | **26** | | **43** | |
| | 1 | **Lagerbeschlag** ..... | **190.514-19 H 01** | | 5 | 43 | |
| | 1 | Gelenklager ..... | Gl 10 DIN L 351 | | 6 | | |
| | **1** | **Mittelrippen R** ..... **einschl. Orts-Nr. 9–13** | **190.514–41** | **38** | | | |
| | 1 | **Rippe 1** ..... | **190.512-41 H 01** | | 9 | 43 | |
| 31 | 1 | Rippensteg 10 ..... | 190.512–4102 | | 10 | 43 | |
| 31 | 1 | Rippensteg 11 ..... | 190.512–4103 | | 11 | 43 | |
| 31 | 1 | Rippensteg 13 ..... | 190.512–4104 | | 12 | 43 | |
| 31 | 1 | Rippensteg 14 ..... | 190.512–4105 | | 13 | 43 | |
| | **1** | **Rippengurtbänder L u. R** ..... **einschl. Orts-Nr. 16–25** | **190.514–42** | **49** | | **33** | |
| 31 | 2 | Rippengurtband ..... | 190.514–4201 | | 16 | 33 | |
| 31 | 2 | Rippengurtband ..... | 190.514–4202 | | 17 | 33 | |
| 31 | 2 | Rippengurtband ..... | 190.514–4203 | | 18 | 33 | |
| 31 | 12 | Druckplatte ..... | 190.514–4204 | | 19 | 33 | |
| 31 | 2 | Bügel ..... | 190.514–4205 | | 20 | 41 | |
| 31 | 2 | Bügel ..... | 190.514–4206 | | 21 | 41 | |
| 31 | 2 | Bügel ..... | 190.514–4207 | | 22 | 41 | |
| | 12 | Senkschraube ..... | M 6×18 FwN 14120.1 | | 23 | | |
| | 12 | Federring ..... | B 6 DIN 127 | | 24 | | |
| | 12 | Sechskantmutter ..... | M 6 LgN 14483.1 | | 25 | | |



Ausgabe: Oktober 1944 Focke-Wulf Flugzeugbau G. m. b. H. Bremen

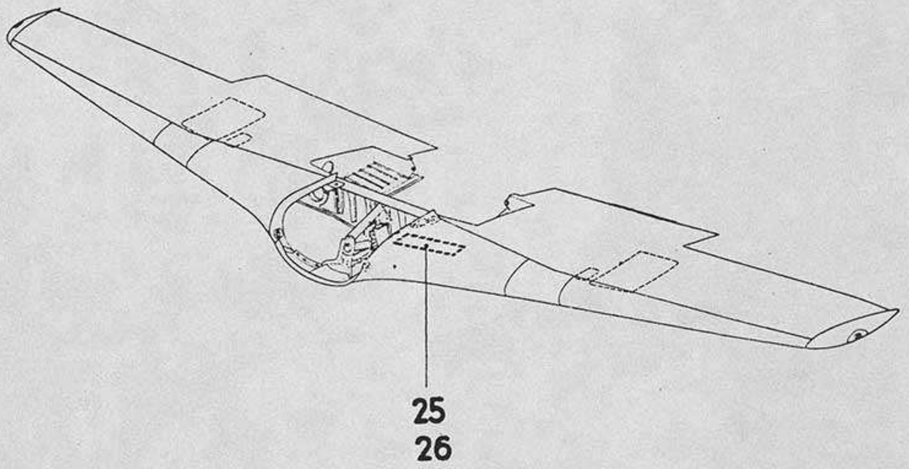


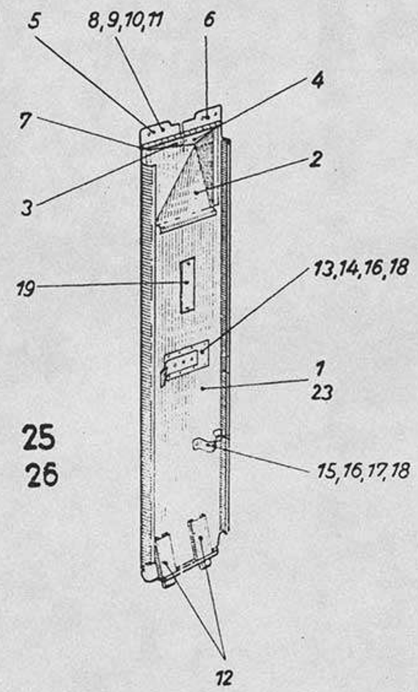


Unbefugte Verwendung ist strafbar und macht schadenersatzpflichtig.

Unbefugte Verwendung ist strafbar und macht schadenersatzpflichtig.

| Ersatzteil-Liste **Fw 190 D** | Tragwerk **Anbauteile** | Baugr.-Kennzahl **52** | **190.521-15** bis **190.570-25** |
|---|---|---|---|

| Werkstoff | Stück | Benennung | Ersatzteil-Nr. | Untergruppen-Nr. | Orts-Nr. | Fertigung und Einbau | Bemerkung |
|---|---|---|---|---|---|---|---|
| | **1** | **Klappe für Patronenkasten L** ..... **einschl. Orts-Nr. 1–19** | **190.521–15** | **25** | | | |
| 31 | 1 | Klappenblech ..... | 190.521–1501 | | 1 | | |
| 31 | 1 | Stütze ..... | 190.521–1502 | | 2 | | |
| 31 | 1 | Gelenkstück ..... | 190.521–1503 | | 3 | | |
| 31 | 1 | Gelenkstück ..... | 190.521–1504 | | 4 | | |
| 31 | 1 | Gelenkstück ..... | 190.521–1505 | | 5 | | |
| 31 | 1 | Gelenkstück ..... | 190.521–1506 | | 6 | | |
| 1 | 2 | Gelenkstift ..... | 190.521–1507 | | 7 | | |
| | 4 | Linsenschraube ..... | M 5×14 DIN 85 | | 8 | | |
| | 4 | Scheibe ..... | 5 LgN 14533.1 | | 9 | | |
| | 4 | Kronenmutter ..... | M 5 LgN 14488 | | 10 | | |
| | 4 | Splint ..... | 1×12 DIN 94 | | 11 | | |
| | 2 | Riegelverschluß ..... | 5 FwN 16428.5 | | 12 | | |
| 31 | 1 | Platte ..... | 190.521–1510 | | 13 | | |
| 31 | 1 | Riegel ..... | 190.521–1509 | | 14 | | |
| 31 | 1 | Haltewinkel ..... | 190.521–1508 | | 15 | | |
| | 6 | Senkschraube ..... | M 4×12 DIN 63 | | 16 | | |
| 31 | 2 | Scheibe ..... | 190.521–1526 | | 17 | | |
| | 6 | Sechskantmutter ..... | M 4 AGGN 14488 | | 18 | | |
| | 1 | Schild ..... | 190.935–03137 | | 19 | | |
| | **1** | **Klappe für Patronenkasten R** ..... **einschl. Orts-Nr. 23 u. Orts-Nr. 2–19 d. Untergr. 190.521–15** | **190.521–16** | **26** | | | |
| 31 | 1 | Klappenblech ..... | 190.521–1601 | | 23 | | |
| | **1** | **Mittleres Nasenstück R** ..... **einschl. Orts-Nr. 43–54 u. Orts-Nr. 19–31, 35, 36 der Untergruppe 190.570–24** | **190.570–25** | **24** | | **41** | Tr |
| | **1** | **Nasenrippe 7 R** ..... | **190.525–31 H 01** | | **43** | **33** | |
| | **1** | **Rippe 7a R** ..... | **190.525–31 H 02** | | **44** | **33** | |
| | **1** | **Beplankung** ..... | **190.525–31 H 04** | | **45** | **33** | |
| | 1 | Nasenleiste ..... | 190.570–2510 | | 46 | 33 | |
| | 1 | Anschlußlasche ..... | 190.525–3107 | | 47 | 33 | |
| 31 | 1 | Futterblech ..... | 190.570–2511 | | 48 | 33 | |
| | 1 | Lasche ..... | 190.525–3106 | | 49 | 33 | |
| 31 | 1 | Winkel ..... | 190.525–3101 | | 50 | 22 | |
| | 1 | Gurtleiste ..... | 190.525–3113 | | 51 | 33 | |
| 31 | 1 | Winkel ..... | 190.525–3102 | | 52 | 22 | |
| | 1 | Gurtleiste ..... | 190.525–3116 | | 53 | | |
| | 30 | Scheibe ..... | B 4 DIN 9021 | | 54 | | |



Ausgabe: Oktober 1944 Focke-Wulf Flugzeugbau G. m. b. H. Bremen

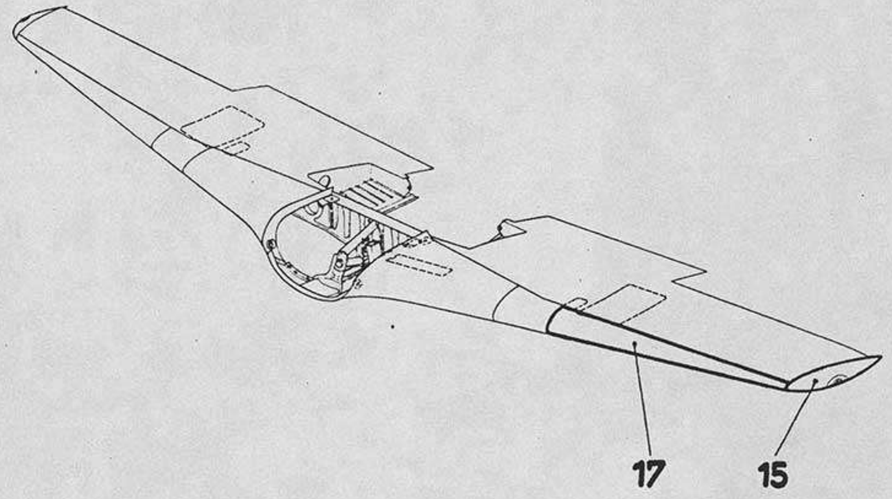


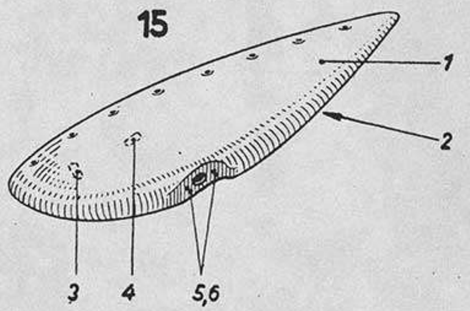


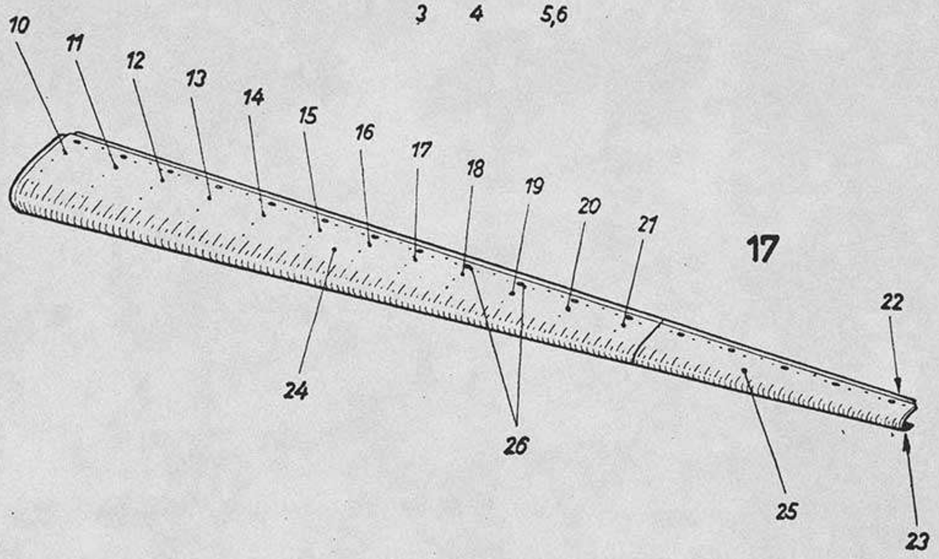


Unbefugte Verwendung ist strafbar und macht schadenersatzpflichtig

Unbefugte Verwendung ist strafbar und macht schadenersatzpflichtig

Ersatzteil-Liste **Fw 190 D** | Tragwerk **Anbauteile** | Baugr.-Kennzahl **52** | **190.522-08 bis 190.522-10**

| Werkstoff | Stück | Benennung | Ersatzteil-Nr. | Untergruppen-Nr. | Orts-Nr. | Fertigung und Einbau | Bemerkung |
|---|---|---|---|---|---|---|---|
| | **1** | **Randkappe L** ..... **einschließl. Orts-Nr. 1–6** | **190.522–08** | **15** | | | |
| 33 | 1 | Oberteil ..... | 190.522–0801 | | 1 | | |
| 33 | 1 | Unterteil ..... | 190.522–0802 | | 2 | | |
| 1 | 1 | Schelle ..... | 190.521–0704 | | 3 | | |
| | 1 | Schelle ..... | 6 FwN 15824.2 | | 4 | | |
| | 2 | Annietmutter ..... | M4 LgN 14477 | | 5 | | |
| | 2 | Linsenschraube ..... | M 4×12 DIN 85 | | 6 | | |
| | **1** | **Äußeres Nasenstück L** ..... **einschl. Orts-Nr. 10–26** | **190.522–10** | **17** | | | |
| 31 | 1 | Nasenrippe 8 ..... | 190.522–1005 | | 10 | | |
| 31 | 1 | Nasenrippe 8a ..... | 190.522–1006 | | 11 | | |
| 31 | 1 | Nasenrippe 9 ..... | 190.522–1007 | | 12 | | |
| 31 | 1 | Nasenrippe 9a ..... | 190.522–1008 | | 13 | | |
| 31 | 1 | Nasenrippe 10a ..... | 190.522–1009 | | 14 | | |
| 31 | 1 | Nasenrippe 10b ..... | 190.522–1010 | | 15 | | |
| 31 | 1 | Nasenrippe 10c ..... | 190.522–1011 | | 16 | | |
| 31 | 1 | Nasenrippe 11a ..... | 190.522–1012 | | 17 | | |
| 31 | 1 | Nasenrippe 11b ..... | 190.522–1013 | | 18 | | |
| 31 | 1 | Nasenrippe 12 ..... | 190.522–1014 | | 19 | | |
| 31 | 1 | Nasenrippe 12a ..... | 190.522–1015 | | 20 | | |
| 31 | 1 | Nasenrippe 12b ..... | 190.522–1016 | | 21 | | |
| 31 | 1 | L-Profil ..... | 190.522–1003 | | 22 | | |
| 31 | 1 | L-Profil ..... | 190.522–1004 | | 23 | | |
| 31 | 1 | Beplankung ..... | 190.522–1001 | | 24 | | |
| 31 | 1 | Beplankung ..... | 190.522–1002 | | 25 | | |
| 31 | 34 | Füllstück ..... | 190.522–1018 | | 26 | | |

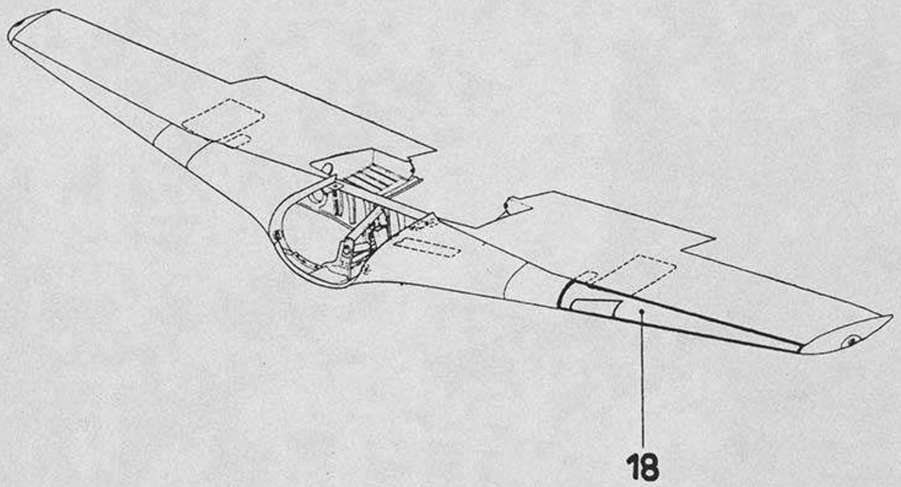


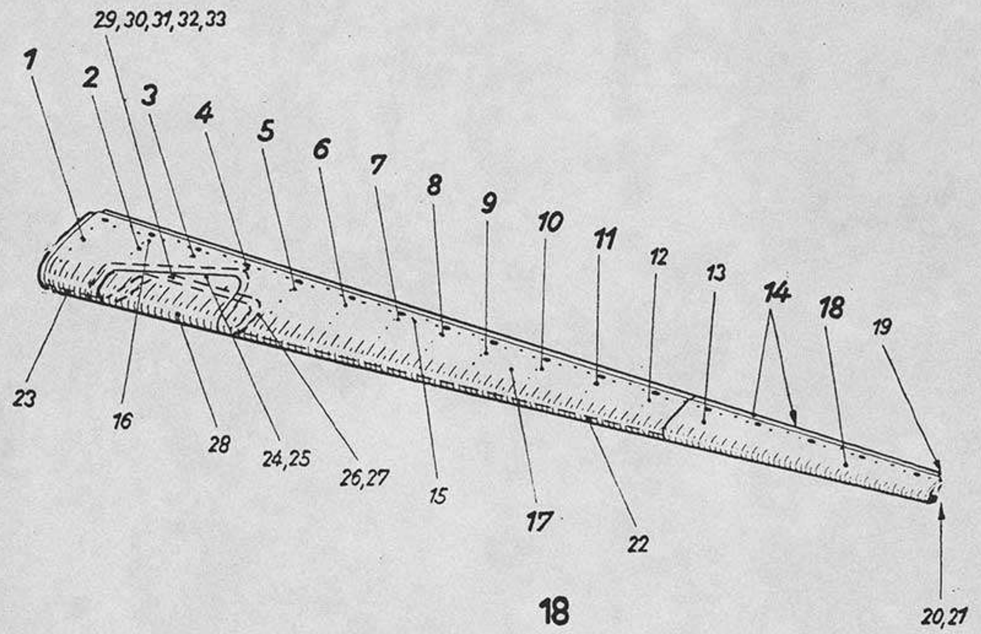


Unbefugte Verwendung ist strafbar und macht schadenersatzpflichtig

Unbefugte Verwendung ist strafbar und macht schadenersatzpflichtig

| Ersatzteil-Liste **Fw 190 D** | Tragwerk **Anbauteile** | Baugr.-Kennzahl **52** | **190.525-32** |
|---|---|---|---|

| Werkstoff | Stück | Benennung | Ersatzteil-Nr. | Untergruppen-Nr. | Orts-Nr. | Fertigung und Einbau | Bemerkung |
|---|---|---|---|---|---|---|---|
| | **1** | **Äußeres Nasenstück L** ..... einschl. Orts-Nr. 1–33 | **190.525–32** | **18** | | **41** | Tr |
| | 1 | **Nasenrippe 8 L** ..... | **190.525–32 H 01** | | 1 | 33 | |
| | 1 | **Nasenrippe 8a L** ..... | **190.525–32 H 02** | | 2 | 33 | |
| | 1 | **Nasenrippe 9a L** ..... | **190.525–32 H 04** | | 3 | 33 | |
| | 1 | **Nasenrippe 10a L** ..... | **190.525–32 H 05** | | 4 | 33 | |
| | 1 | **Nasenrippe 10b L** ..... | **190.525–32 H 06** | | 5 | 33 | |
| | 1 | **Nasenrippe 10c L** ..... | **190.525–32 H 07** | | 6 | 33 | |
| | 1 | **Nasenrippe 11a L** ..... | **190.525–32 H 08** | | 7 | 33 | |
| | 1 | **Nasenrippe 11b L** ..... | **190.525–32 H 09** | | 8 | 33 | |
| | 1 | **Nasenrippe 12 L** ..... | **190.525–32 H 10** | | 9 | 33 | |
| | 1 | **Nasenrippe 12a L** ..... | **190.525–32 H 11** | | 10 | 33 | |
| | 1 | **Nasenrippe 12b L** ..... | **190.525–32 H 12** | | 11 | 33 | |
| | 1 | Formstütze ..... | 190.525–3210 | | 12 | 33 | |
| | 1 | Formstütze ..... | 190.525–3209 | | 13 | 33 | |
| | 2 | **Gurtleiste** ..... | **190.525–32 H 13** | | 14 | 33 | |
| | 1 | Lasche ..... | 190.525–3008 | | 15 | 33 | |
| | 4 | Lasche ..... | 190.525–3205 | | 16 | 33 | |
| | 1 | **Beplankung** ..... | **190.525–32 H 14** | | 17 | 33 | |
| | 1 | **Beplankung** ..... | **190.525–32 H 15** | | 18 | 33 | |
| | 1 | L-Profil ..... | 190.525–3201 | | 19 | 33 | |
| | 1 | L-Profil ..... | 190.525–3202 | | 20 | 33 | |
| | 125 | Scheibe ..... | B 4 DIN 9021 | | 21 | | |
| | 1 | Leiste ..... | 190.525–3203 | | 22 | 33 | |
| | 1 | Leiste ..... | 190.525–3206 | | 23 | 33 | |
| | 1 | Rahmen ..... | 190.525–32134 | | 24 | 33 | |
| | 1 | Futterstück ..... | 190.525–32135 | | 25 | 33 | |
| | 1 | Dreikantholz ..... | 190.525–32138 | | 26 | 33 | |
| | 1 | Dichtstreifen ..... | 190.525–32136 | | 27 | 33 | |
| | 1 | Kappe ..... | 190.525–32133 | | 28 | 41 | Tr |
| | 19 | Buchse ..... | 190.525–32137 | | 29 | 33 | |
| | 19 | Senkschraube ..... | AM 5×22 DIN 9033 | | 30 | | |
| | 19 | Senkscheibe ..... | 6 FwN 14509.7 | | 31 | | |
| | 19 | Scheibe ..... | B 5 DIN 9021 | | 32 | | |
| | 19 | Sechskantmutter ..... | M 5 AGGN 14487.2 | | 33 | | |



Ausgabe: Oktober 1944

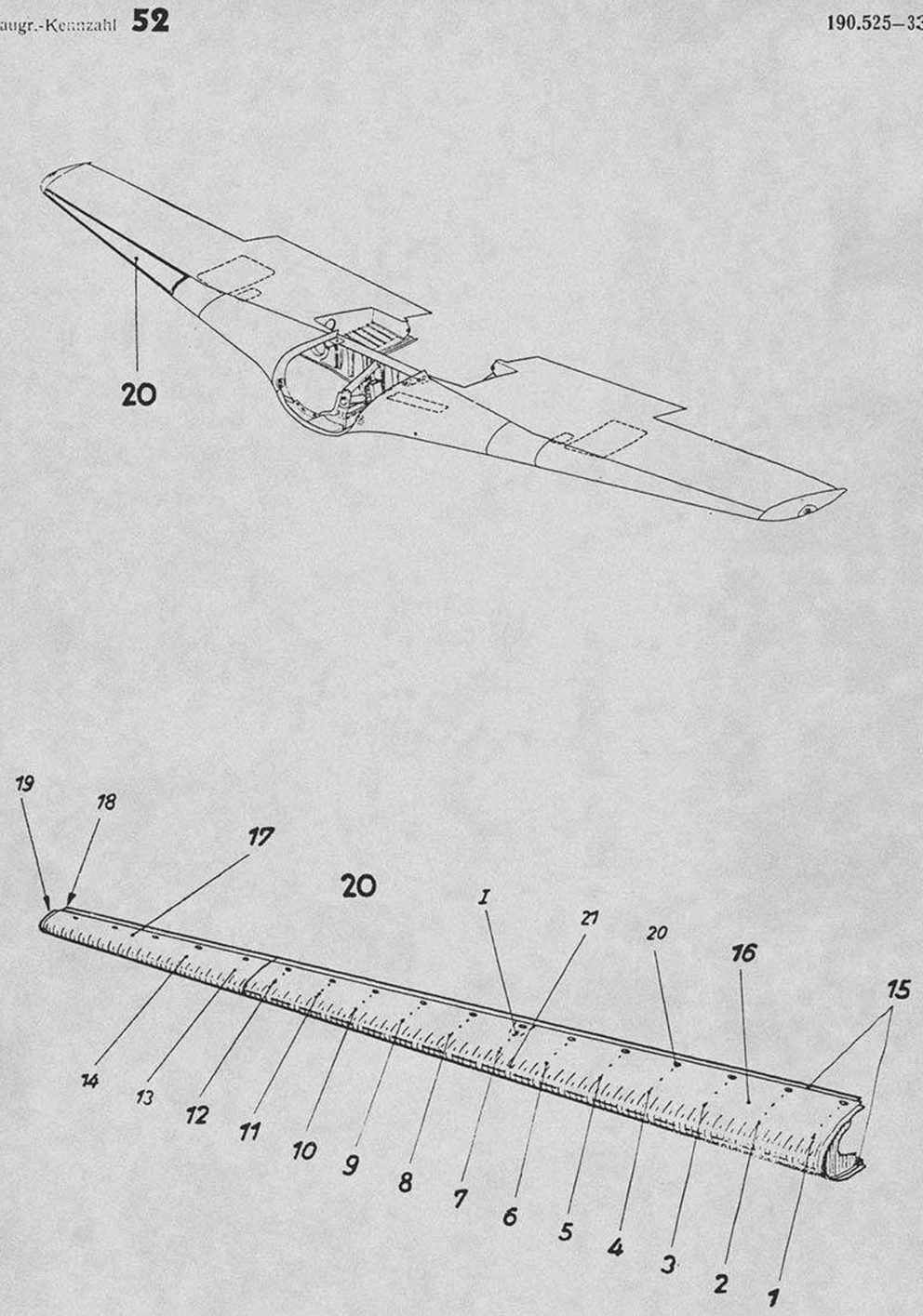


Unbefugte Verwendung ist strafbar und macht schadenersatzpflichtig

Unbefugte Verwendung ist strafbar und macht schadenersatzpflichtig

| Ersatzteil-Liste **Fw 190 D** | Tragwerk **Anbauteile** | Baugr.-Kennzahl **52** | **190.525-33** |
|---|---|---|---|

| Werkstoff | Stück | Benennung | Ersatzteil-Nr. | Untergruppen-Nr. | Orts-Nr. | Fertigung und Einbau | Bemerkung |
|---|---|---|---|---|---|---|---|
| | 1 | **Äußeres Nasenstück** ..... einschl. Orts-Nr. 1–21 u. Orts-Nr. 15 der Untergr. 190.525-32 | 190.525–33 | 20 | I | 41 | Tr |
| | 1 | Nasenrippe 8 R ..... | 190.525-33 H 01 | | 1 | 33 | |
| | 1 | Nasenrippe 8a R ..... | 190.525-33 H 02 | | 2 | 33 | |
| | 1 | Nasenrippe 9 R ..... | 190.525-33 H 03 | | 3 | 33 | |
| | 1 | Nasenrippe 9a R ..... | 190.525-33 H 04 | | 4 | 33 | |
| | 1 | Nasenrippe 10a R ..... | 190.525-33 H 05 | | 5 | 33 | |
| | 1 | Nasenrippe 10b R ..... | 190.525-33 H 06 | | 6 | 33 | |
| | 1 | Nasenrippe 10c R ..... | 190.525-33 H 07 | | 7 | 33 | |
| | 1 | Nasenrippe 11a R ..... | 190.525-33 H 08 | | 8 | 33 | |
| | 1 | Nasenrippe 11b R ..... | 190.525-33 H 09 | | 9 | 33 | |
| | 1 | Nasenrippe 12 R ..... | 190.525-33 H 10 | | 10 | 33 | |
| | 1 | Nasenrippe 12a R ..... | 190.525-33 H 11 | | 11 | 33 | |
| | 1 | Nasenrippe 12b R ..... | 190.525-33 H 12 | | 12 | 33 | |
| | 1 | Formstütze ..... | 190.525-3309 | | 13 | 33 | |
| | 1 | Formstütze ..... | 190.525-3310 | | 14 | 33 | |
| | 2 | **Gurtleiste** ..... | **190.525-33 H 13** | | 15 | 33 | |
| | 1 | **Beplankung** ..... | **190.525-33 H 14** | | 16 | 33 | |
| | 1 | **Beplankung** ..... | **190.525-33 H 15** | | 17 | 33 | |
| | 1 | L-Profil ..... | 190.525-3301 | | 18 | 33 | |
| | 1 | L-Profil ..... | 190.525-3302 | | 19 | 33 | |
| | 125 | Scheibe ..... | B 4 DIN 9021 | | 20 | | |
| | 1 | Leiste ..... | 190.525-3303 | | 21 | 33 | |



Ausgabe: Oktober 1944 Focke-Wulf Flugzeugbau G. m. b. H. Bremen

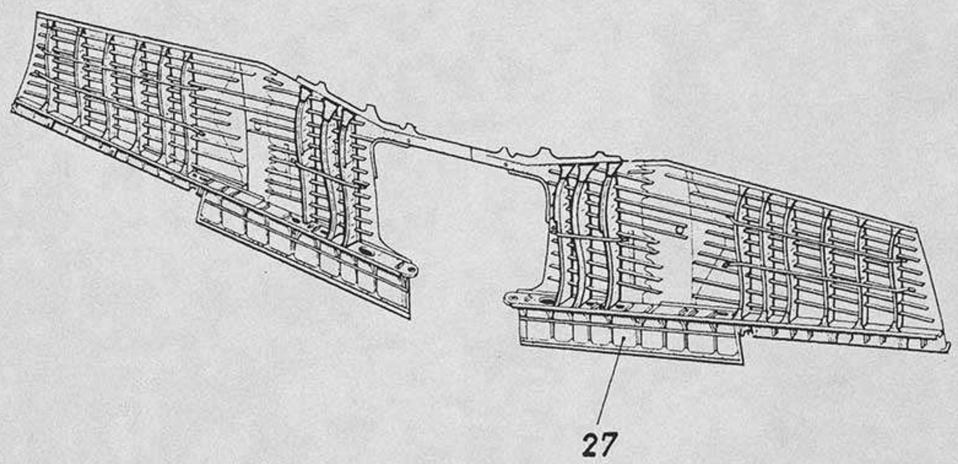


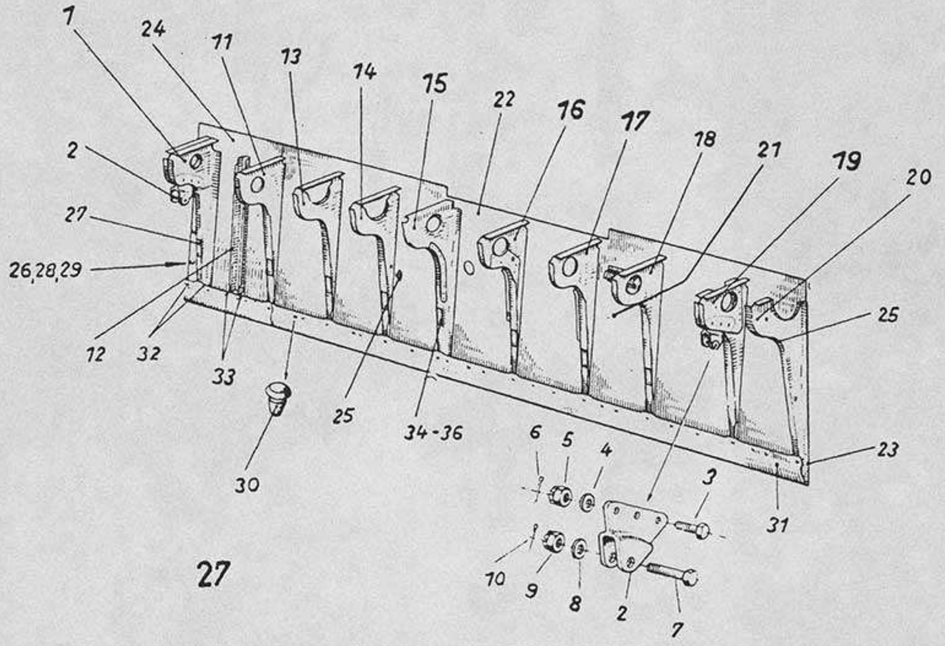


Unbefugte Verwendung ist strafbar und macht schadenersatzpflichtig

Unbefugte Verwendung ist strafbar und macht schadenersatzpflichtig

| Ersatzteil-Liste **Fw 190 D** | Tragwerk **Obere Schale** | Baugr.-Kennzahl **51a** | **190.540-20** |
|---|---|---|---|

| Werkstoff | Stück | Benennung | Ersatzteil-Nr. | | Untergruppen-Nr. | Orts-Nr. | Fertigung und Einbau | Bemerkung |
|---|---|---|---|---|---|---|---|---|
| | **1** | **Flügelendstück L** ..... **einschl. Orts-Nr. 1–36** | **190.540–20** | | **27** | | **43** | |
| | **1** | **Endrippe 1b** ..... | **190.502-20 H 01** | | | 1 | 43 | |
| 31 | 2 | Lager ..... | 190.502-2001 | | | 2 | 41 | Tr |
| | 6 | Sechskantschraube ..... | M 6×18 | LgN 14180 | | 3 | | |
| | 12 | Scheibe ..... | 6 | LgN 14533.1 | | 4 | | |
| | 6 | Kronenmutter ..... | M 6 | LgN 14488 | | 5 | | |
| | 6 | Splint ..... | 1,5×15 | DIN 94 | | 6 | | |
| | 2 | Sechskantbolzen ..... | 8×39 | LgN 14144.5 | | 7 | | |
| | 2 | Scheibe ..... | 8 | LgN 14533.1 | | 8 | | |
| | 2 | Kronenmutter ..... | M 8 | LgN 14488 | | 9 | | |
| | 2 | Splint ..... | 2×18 | DIN 94 | | 10 | | |
| 31 | 1 | Endrippe 3 ..... | 190.502-2002 | | | 11 | 43 | |
| 31 | 1 | U-Blech ..... | 190.540-2093 | | | 12 | 43 | |
| 31 | 1 | Rippensteg 3b ..... | 190.502-2003 | | | 13 | 43 | |
| 31 | 1 | Rippensteg 4 ..... | 190.502-2004 | | | 14 | 43 | |
| | **1** | **Endrippe 4a** ..... | **190.502-20 H 03** | | | 15 | 43 | |
| | **1** | **Endrippe 6** ..... | **190.502-20 H 05** | | | 16 | 43 | |
| | **1** | **Endrippe 7** ..... | **190.502-20 H 04** | | | 17 | 43 | |
| 31 | 1 | Rippensteg 8 ..... | 190.502-2005 | | | 18 | 43 | |
| | **1** | **Endrippe 8a** ..... | **190.502-20 H 02** | | | 19 | 43 | |
| 31 | 1 | Endrippe 9a ..... | 190.502-2006 | | | 20 | 43 | |
| 31 | 1 | Bock ..... | 190.540-2017 | | | 21 | 43 | |
| 31 | 1 | Beplankung ..... | 190.502-2008 | | | 22 | 43 | |
| Hartgew. | 1 | Füllstück ..... | 190.502-2011 | | | 23 | 42 | |
| 31 | 1 | Beplankung ..... | 190.502-2007 | | | 24 | 43 | |
| 31 | 2 | Nietmutter ..... | 190.1000-2306 | | | 25 | 42 | |
| | 4 | Senkannietmutter ..... | M 6 | AGGN 14472 | | 26 | | |
| 31 | 1 | Halterung ..... | 190.502-2013 | | | 27 | 42 | |
| | 4 | Senkscheibe ..... | 6,4 | FwN 14509.8 | | 28 | | |
| | 4 | Senkschraube ..... | M 6×18 | DIN 63 | | 29 | | |
| | 10 | Pufferknopf ..... | | FwN 392 | | 30 | | |
| 33 | 19 | Futterstück ..... | 190.540–2090 | | | 31 | 43 | |
| 33 | 2 | Futterstück ..... | 190.540–2091 | | | 32 | 43 | |
| 33 | 2 | Futterstück ..... | 190.540–2092 | | | 33 | 43 | |
| | 8 | Schelle ..... | 152.910–0508 | | | 34 | 42 | |
| | 16 | Linsenschraube ..... | M 4×8 | DIN 85 | | 35 | | |
| | 16 | Sechskantmutter ..... | M 4 | AGGN 14487.2 | | 36 | | |



Ausgabe: Oktober 1944 Focke-Wulf Flugzeugbau G. m. b. H. Bremen

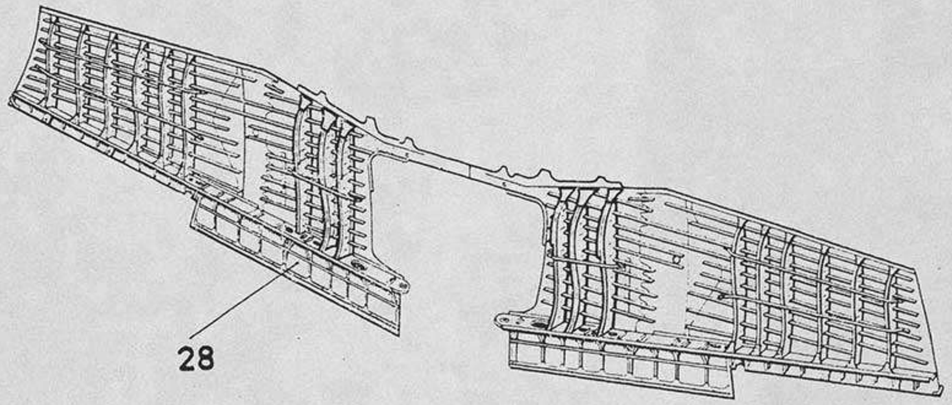


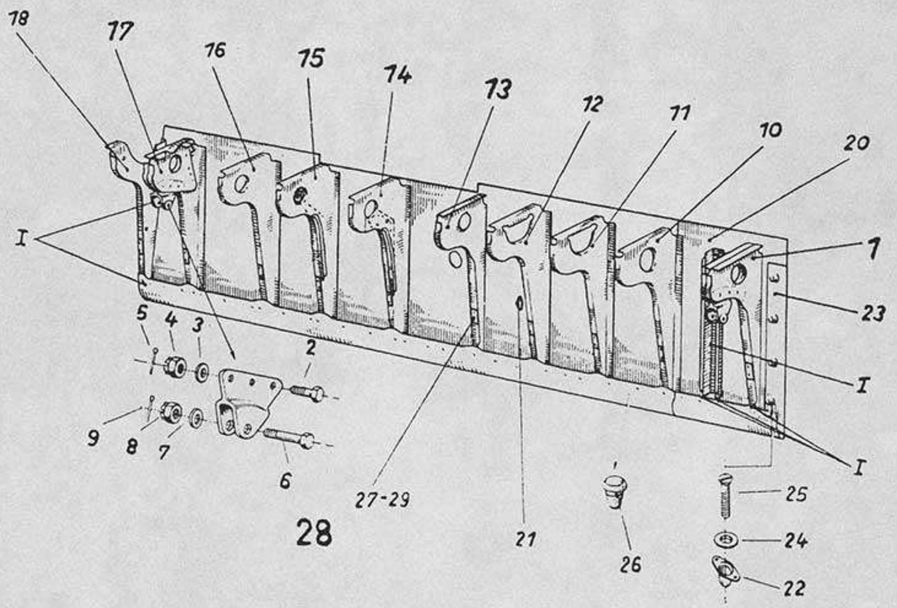


Unbefugte Verwendung ist strafbar und macht schadenersatzpflichtig

Unbefugte Verwendung ist strafbar und macht schadenersatzpflichtig

| Ersatzteil-Liste **Fw 190 D** | Tragwerk **Obere Schale** | Baugr.-Kennzahl **51a** | **190.540-21** |
|---|---|---|---|

| Werkstoff | Stück | Benennung | Ersatzteil-Nr. | | Untergruppen-Nr. | Orts-Nr. | Fertigung und Einbau | Bemerkung |
|---|---|---|---|---|---|---|---|---|
| | **1** | **Flügelendstück** ..... einschl. Orts-Nr. 1–29 u. Orts-Nr. 2, 12, 21, 23, 31–33 der Untergr. 190.540–20 | **190.540–21** | | **28** | I | **43** | |
| | **1** | **Endrippe 1b** ..... | **190.502–21 H 01** | | | **1** | **43** | |
| | 6 | Sechskantschraube ..... | M 6×18 | LgN 14180 | | 2 | | |
| | 12 | Scheibe ..... | 6 | LgN 14533.1 | | 3 | | |
| | 6 | Kronenmutter ..... | M 6 | LgN 14488 | | 4 | | |
| | 6 | Splint ..... | 1,5×15 | DIN 94 | | 5 | | |
| | 2 | Sechskantbolzen ..... | 8×39 | LgN 14144.5 | | 6 | | |
| | 2 | Scheibe ..... | 8 | LgN 14533.1 | | 7 | | |
| | 2 | Kronenmutter ..... | M 8 | LgN 14488 | | 8 | | |
| | 2 | Splint ..... | 2×18 | DIN 94 | | 9 | | |
| 31 | 1 | Endrippe 3 ..... | | 190.502–2102 | | 10 | 43 | |
| 31 | 1 | Rippensteg 3b ..... | | 190.502–2103 | | 11 | 43 | |
| 31 | 1 | Rippensteg 4 ..... | | 190.502–2104 | | 12 | 43 | |
| | **1** | **Endrippe 4a** ..... | | **190.502–21 H 03** | | **13** | **43** | |
| | **1** | **Endrippe 6** ..... | | **190.502–21 H 05** | | **14** | **43** | |
| | **1** | **Endrippe 7** ..... | | **190.502–21 H 04** | | **15** | **43** | |
| 31 | 1 | Rippensteg 8 ..... | | 190.502–2105 | | 16 | 43 | |
| | **1** | **Endrippe 8a** ..... | | **190.502–21 H 02** | | **17** | **43** | |
| | 1 | Endrippe 9a ..... | | 190.502–2106 | | 18 | 43 | |
| 31 | 1 | Beplankung ..... | | 190.502–2108 | | 19 | 43 | |
| 31 | 1 | Beplankung ..... | | 190.502–2107 | | 20 | 43 | |
| 31 | 2 | Nietmutter ..... | | 190.1000–2306 | | 21 | 42 | |
| | 4 | Senkannietmutter ..... | M 6 | AGGN 14472 | | 22 | | |
| 31 | 1 | Halterung ..... | | 190.502–2113 | | 23 | 42 | |
| | 4 | Senkscheibe ..... | 6,4 | FwN 14509.8 | | 24 | | |
| | 4 | Senkschraube ..... | M 6×18 | DIN 63 | | 25 | | |
| | 10 | Pufferknopf ..... | | FwN 392 | | 26 | | |
| | 8 | Schelle ..... | | 152.910–0508 | | 27 | 42 | |
| | 16 | Linsenschraube ..... | M 4×8 | DIN 85 | | 28 | | |
| | 16 | Sechskantmutter ..... | M 4 | AGGN 14487.1 | | 29 | | |



Ausgabe: Oktober 1944 Focke-Wulf Flugzeugbau G. m. b. H. Bremen

Baugr.-Kennzahl **51 b** 190.545–30 bis 190.545–34

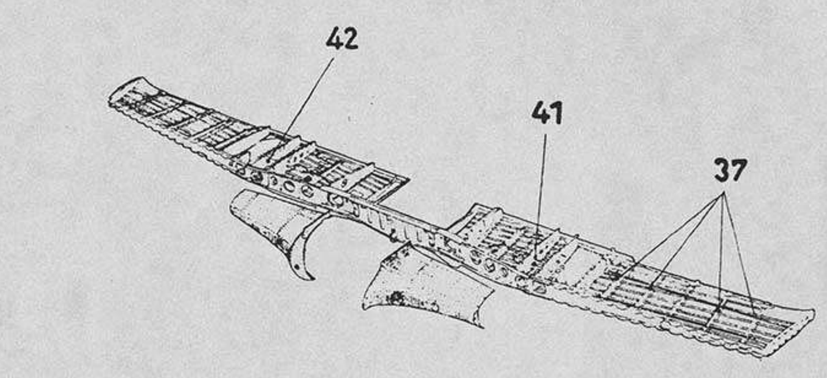


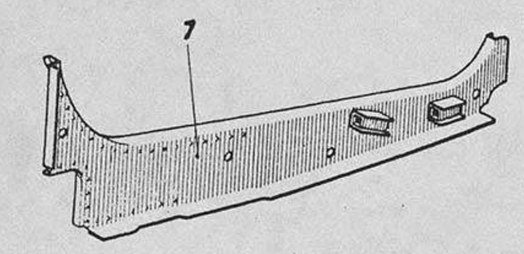


37

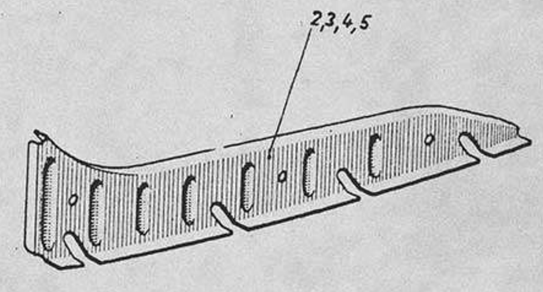


41,42

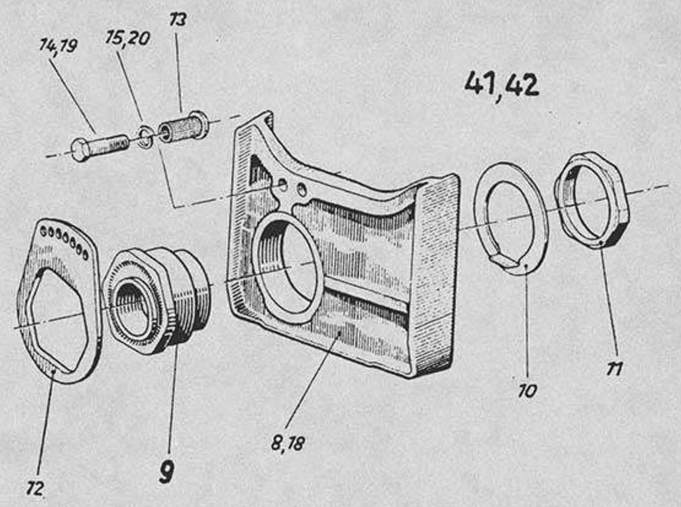


Unbefugte Verwendung ist strafbar und macht schadenersatzpflichtig

Unbefugte Verwendung ist strafbar und macht schadenersatzpflichtig

| Ersatzteil-Liste **Fw 190 D** | Tragwerk **Untere Schale** | Baugr.-Kennzahl **51b** | **190.545-30** bis **190.545-34** |
|---|---|---|---|

| Werkstoff | Stück | Benennung | Ersatzteil-Nr. | Untergruppen-Nr. | Orts-Nr. | Fertigung und Einbau | Bemerkung |
|---|---|---|---|---|---|---|---|
| | 1 | **Mittelrippen L** ..... **einschl. Orts-Nr. 1–5** | **190.545–30** | 37 | | 43 | |
| 31 | 1 | **Rippe** ..... | **190.545-30 H 01** | | 1 | 43 | |
| 31 | 1 | Rippensteg 10 ..... | 190.512–3002 | | 2 | 43 | |
| 31 | 1 | Rippensteg 11 ..... | 190.512–3003 | | 3 | 43 | |
| 31 | 1 | Rippensteg 13 ..... | 190.512–3004 | | 4 | 43 | |
| 31 | 1 | Rippensteg 14 ..... | 190.512–3005 | | 5 | 43 | |
| | 1 | **Hinteres Fahrwerkslager L** ..... **einschl. Orts-Nr. 8–15** | **190.545–33** | 41 | | | |
| 31 | 1 | Lagerbeschlag ..... | 190.545–3301 | | 8 | 43 | |
| | 1 | **Gelenklager** ..... | **190.512-33 H 01** | | 9 | 41 | |
| 1 | 1 | Sicherungsblech ..... | 190.511–1204 | | 10 | 31 | |
| 1 | 1 | Sechskantmutter ..... | 190.511–1202 | | 11 | 41 | |
| 1 | 1 | Sicherungsplatte ..... | 190.511–1203 | | 12 | 31 | |
| 1 | 2 | Rändelbuchse mit Gewinde ..... | 190.511–1205 | | 13 | 43 | |
| | 2 | Sechskantschraube ..... | M 8×18 LgN 14180 | | 14 | | |
| | 2 | Federring ..... | B 8 DIN 127 | | 15 | | |
| | 1 | **Hinteres Fahrwerkslager R** ..... **einschl. Orts-Nr. 18–20 u. Orts-Nr. 9–13 d. Untergr. 190.545–33** | **190.545–34** | 42 | | 43 | |
| 31 | 1 | Lagerbeschlag ..... | 190.545–3401 | | 18 | 43 | |
| | 2 | Sechskantschraube ..... | M 8×18 LgN 14180 | | 19 | | |
| | 2 | Federring ..... | B 8 DIN 127 | | 20 | | |



Ausgabe: Oktober 1944 Focke-Wulf Flugzeugbau G. m. b. H. Bremen

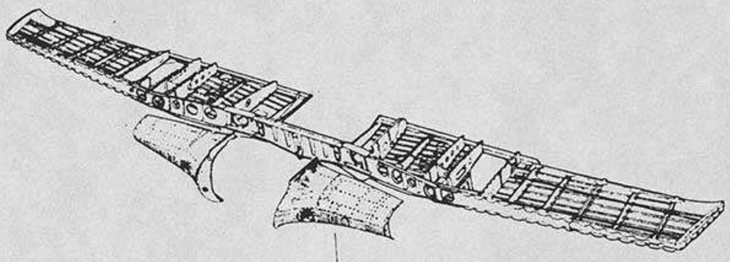

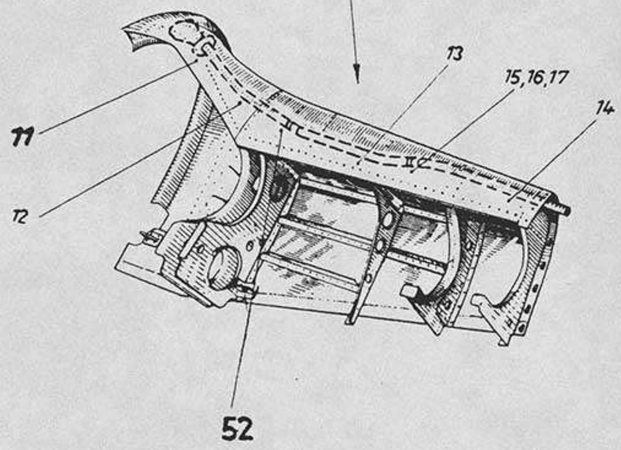


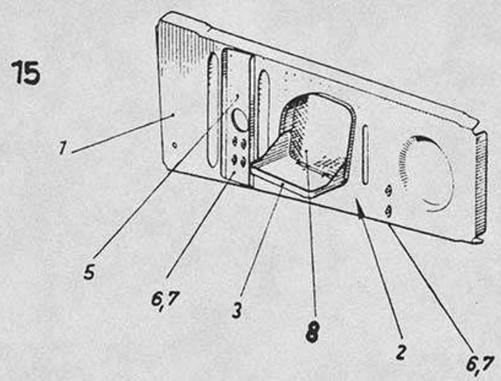




Unbefugte Verwendung ist strafbar und macht schadenersatzpflichtig

Unbefugte Verwendung ist strafbar und macht schadenersatzpflichtig

Ersatzteil-Liste **Fw 190 D** | Tragwerk **Untere Schale** | Baugr.-Kennzahl **51b** | **190.546-07 bis 190.546-50**

| Werkstoff | Stück | Benennung | Ersatzteil-Nr. | | Untergruppen-Nr. | Orts-Nr. | Fertigung und Einbau | Bemerkung |
|---|---|---|---|---|---|---|---|---|
| | **1** | **Mittleres Holmstück L** ..... **einschl. Orts-Nr. 1-8** | **190.546–07** | | **15** | | **43** | |
| 31 | 1 | Holmblech ..... | | 190.546–0701 | | 1 | 43 | |
| 31 | 1 | Rahmen ..... | | 190.546–0702 | | 2 | 43 | |
| 31 | 1 | Konsole ..... | | 190.546–0703 | | 3 | 43 | |
| 31 | 1 | Versteifung ..... | | 190.512–0703 | | 5 | 33 | |
| | 6 | Annietmutter..... | M 4 | LgN 14477 | | 6 | | |
| | 6 | Linsenschraube ..... | M 4×18 | DIN 85 | | 7 | | |
| | **1** | **Abdichtbeutel** ..... | | **190.546-07 H 01** | | **8** | **42** | |
| | **1** | **Heizung in der Nase L** ..... **einschl. Orts-Nr. 11-17** | | **190.546–50** | **52** | | | |
| | **1** | **Schlauchstutzen**..... | | **190.513-50 H 02** | | **11** | **32** | |
| | 1 | B-Schlauch ..... | 32×690 | CoN 18110.22 | | 12 | | |
| 31 | 1 | Rohr..... | | 190.546–5001 | | 13 | 22 | |
| | 1 | B-Schlauch ..... | 32×465 | CoN 18110.22 | | 14 | | |
| | 3 | Band..... | 9×310 | LgN 18191 | | 15 | | |
| | 3 | Spanner ..... | 9,5 | LgN 18191 | | 16 | | |
| | 3 | Sechskantschraube ..... | M 4×14 | LgN 14179 | | 17 | | |

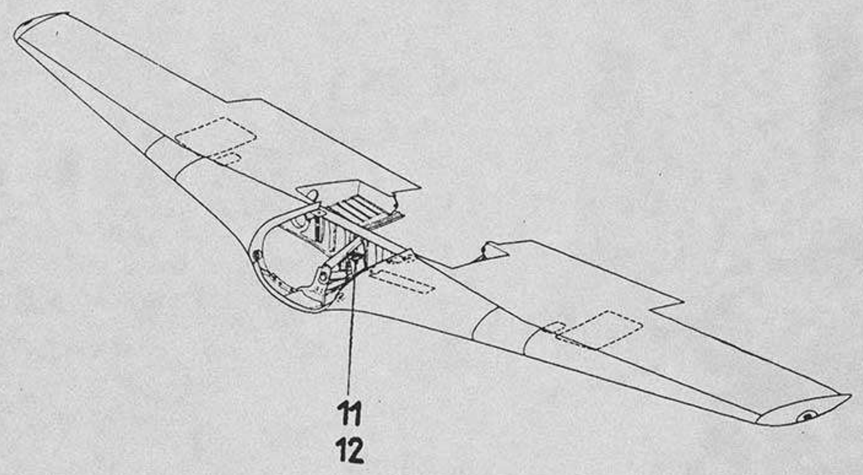


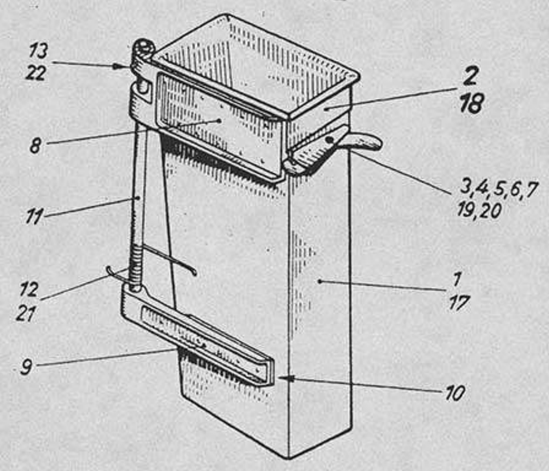




Unbefugte Verwendung ist strafbar und macht schadenersatzpflichtig

Unbefugte Verwendung ist strafbar und macht schadenersatzpflichtig

Ersatzteil-Liste **Fw 190 D** | Tragwerk **Anbauteile** | Baugr.-Kennzahl **52** | **190.551-16** bis **190.551-17**

| Werkstoff | Stück | Benennung | Ersatzteil-Nr. | | Untergruppen-Nr. | Orts-Nr. | Fertigung und Einbau | Bemerkung |
|---|---|---|---|---|---|---|---|---|
| | **1** | **Abführungshals L** ..... **einschl. Orts-Nr. 1–13** | | **190.551–16** | 11 | | 41 | Tr |
| 33 | 1 | Führungsblech L ..... | | 190.551–1601 | | 1 | 43 | |
| | **1** | **Rahmen** ..... | | **190.551–16 H 01** | | 2 | 43 | |
| 31 | 1 | Führungsbock ..... | | 190.551–1606 | | 3 | 22 | |
| 31 | 1 | Ziegel ..... | | 190.522–1605 | | 4 | 31 | |
| 1 | 1 | Feder ..... | | 190.522–1607 | | 5 | 41 | Tr |
| | 1 | Bolzen ..... | 5×22 | LgN 15229 | | 6 | | |
| | 1 | Splint ..... | 1,5×12 | DIN 94 | | 7 | | |
| 31 | 1 | Gelenkteil ..... | | 190.521–0502 | | 8 | 43 | |
| 31 | 1 | Gelenkteil ..... | | 190.521–0503 | | 9 | 43 | |
| 31 | 1 | Futterblech ..... | | 190.551–1609 | | 10 | 22 | |
| 1 | 1 | Rohr ..... | | 190.522–1608 | | 11 | 21 | |
| 1 | 1 | Feder ..... | | 190.551–1604 | | 12 | 41 | Tr |
| | 1 | Splint ..... | 3×30 | DIN 94 | | 13 | | |
| | **1** | **Abführungshals R** ..... **einschl. Orts-Nr. 17–22 u. Orts-Nr. 3–5, 8–11 der Untergruppe 190.551–16** | | **190.551–17** | 12 | | 41 | Tr |
| 33 | 1 | Führungsblech R ..... | | 190.551–1701 | | 17 | 43 | |
| | **1** | **Rahmen** ..... | | **190.551–17 H 01** | | 18 | 43 | |
| | 1 | Bolzen ..... | 5×22 | LgN 15229 | | 19 | | |
| | 1 | Splint ..... | 1,5×12 | DIN 94 | | 20 | | |
| 1 | 1 | Feder ..... | | 190.551–1704 | | 21 | 41 | Tr |
| | 1 | Splint ..... | 3×30 | DIN 94 | | 22 | | |

Baugr.-Kennzahl **52** 190.569–03 bis 190.569–11

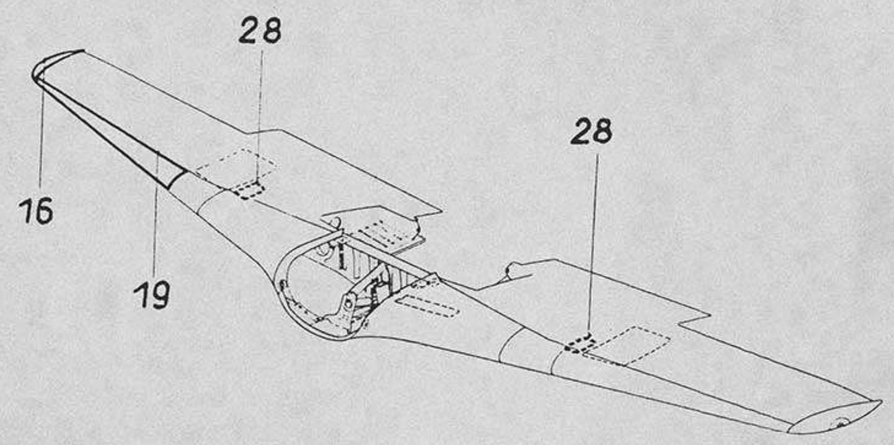


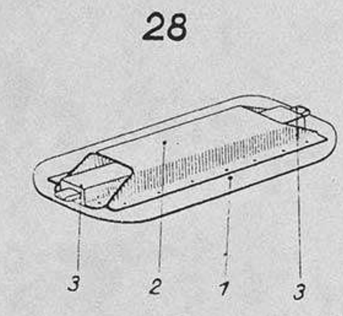


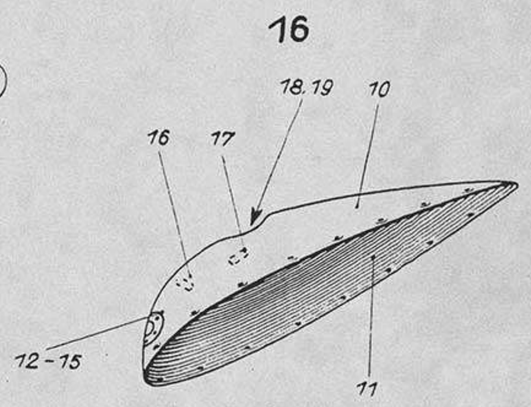


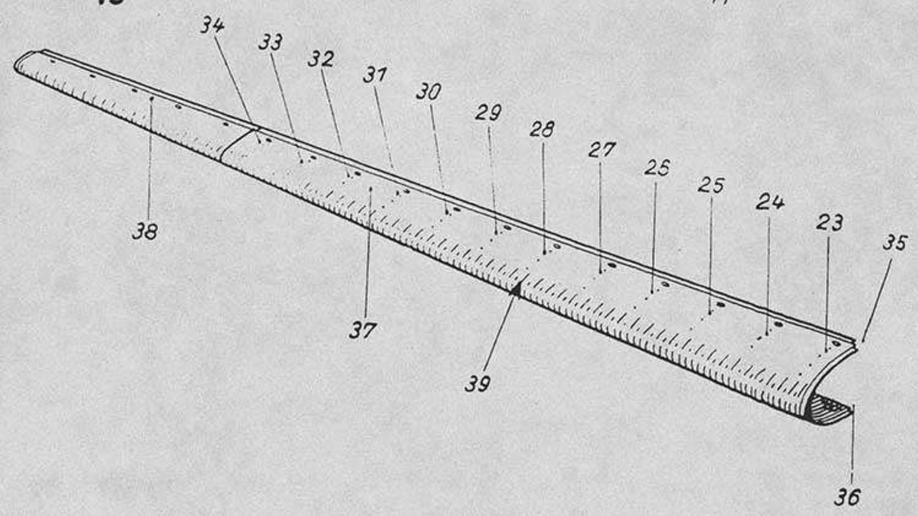


Ausgabe: Oktober 1944 Focke-Wulf Flugzeugbau G. m. b. H. Bremen

Unbefugte Verwendung ist strafbar und macht schadenersatzpflichtig

Unbefugte Verwendung ist strafbar und macht schadenersatzpflichtig

| Ersatzteil-Liste **Fw 190 D** | Tragwerk **Anbauteile** | Baugr.-Kennzahl **52** | **190.569-03** bis **190.569-11** |
|---|---|---|---|

| Werkstoff | Stück | Benennung | Ersatzteil-Nr. | Untergruppen-Nr. | Orts-Nr. | Fertigung und Einbau | Bemerkung |
|---|---|---|---|---|---|---|---|
| | **2** | **Klappe zwischen Rippe 6 und 7** .... **einschl. Orts-Nr. 1–3** | **190.569–03** | **28** | | **21** | Tr |
| 31 | 1 | Klappenblech | 190.569–0301 | | 1 | 21 | |
| 31 | 1 | Versteifung | 190.569–0302 | | 2 | 21 | |
| | 2 | Riegelverschluß | 6 FwN 16429.2 | | 3 | | |
| | **1** | **Randkappe R** .... **einschl. Orts-Nr. 10–19** | **190.569–09** | **16** | | **32** | |
| 33 | 1 | Oberteil | 190.569–0901 | | 10 | 33 | |
| 33 | 1 | Unterteil | 190.569–0902 | | 11 | 33 | |
| | 2 | Senkannietmutter | M 4 LgN 14479 | | 12 | | |
| Haarfilz | 1 | Abdichtungsscheibe | 190.569–0906 | | 13 | 33 | |
| 31 | 1 | Deckel | 190.569–0903 | | 14 | 33 | |
| | 2 | Linsenschraube | M 4×14/12,2 DIN 91 | | 15 | | |
| | 1 | Schelle | 190.521–0704 | | 16 | 22 | |
| | 1 | Schelle | 6 FwN 15824.2 | | 17 | | |
| | 2 | Annietmutter | M 4 LgN 14477 | | 18 | | |
| | 2 | Linsenschraube | M 4×12/12 DIN 85 | | 19 | | |
| | **1** | **Äußeres Nasenstück R** .... **einschl. Orts-Nr. 23–39** | **190.569–11** | **19** | | **41** | Tr |
| 31 | 1 | Nasenrippe 8 | 190.522–1105 | | 23 | 33 | |
| 31 | 1 | Nasenrippe 8a | 190.522–1106 | | 24 | 33 | |
| 31 | 1 | Nasenrippe 9 | 190.522–1107 | | 25 | 33 | |
| 31 | 1 | Nasenrippe 9a | 190.522–1108 | | 26 | 33 | |
| 31 | 1 | Nasenrippe 10a | 190.522–1109 | | 27 | 33 | |
| 31 | 1 | Nasenrippe 10b | 190.522–1110 | | 28 | 33 | |
| 31 | 1 | Nasenrippe 10c | 190.522–1111 | | 29 | 33 | |
| 31 | 1 | Nasenrippe 11a | 190.522–1112 | | 30 | 33 | |
| 31 | 1 | Nasenrippe 11b | 190.522–1113 | | 31 | 33 | |
| 31 | 1 | Nasenrippe 12 | 190.522–1114 | | 32 | 33 | |
| 31 | 1 | Nasenrippe 12a | 190.522–1115 | | 33 | 33 | |
| 31 | 1 | Nasenrippe 12b | 190.522–1116 | | 34 | 33 | |
| 31 | 1 | L-Profil | 190.522–1103 | | 35 | 33 | |
| 31 | 1 | L-Profil | 190.522–1104 | | 36 | 33 | |
| 31 | 1 | Beplankung | 190.569–1101 | | 37 | 33 | |
| 31 | 1 | Beplankung | 190.522–1102 | | 38 | 33 | |
| 31 | 34 | Füllstück | 190.522–1018 | | 39 | 33 | |

Ausgabe: Oktober 1944 Focke-Wulf Flugzeugbau G. m. b. H. Bremen

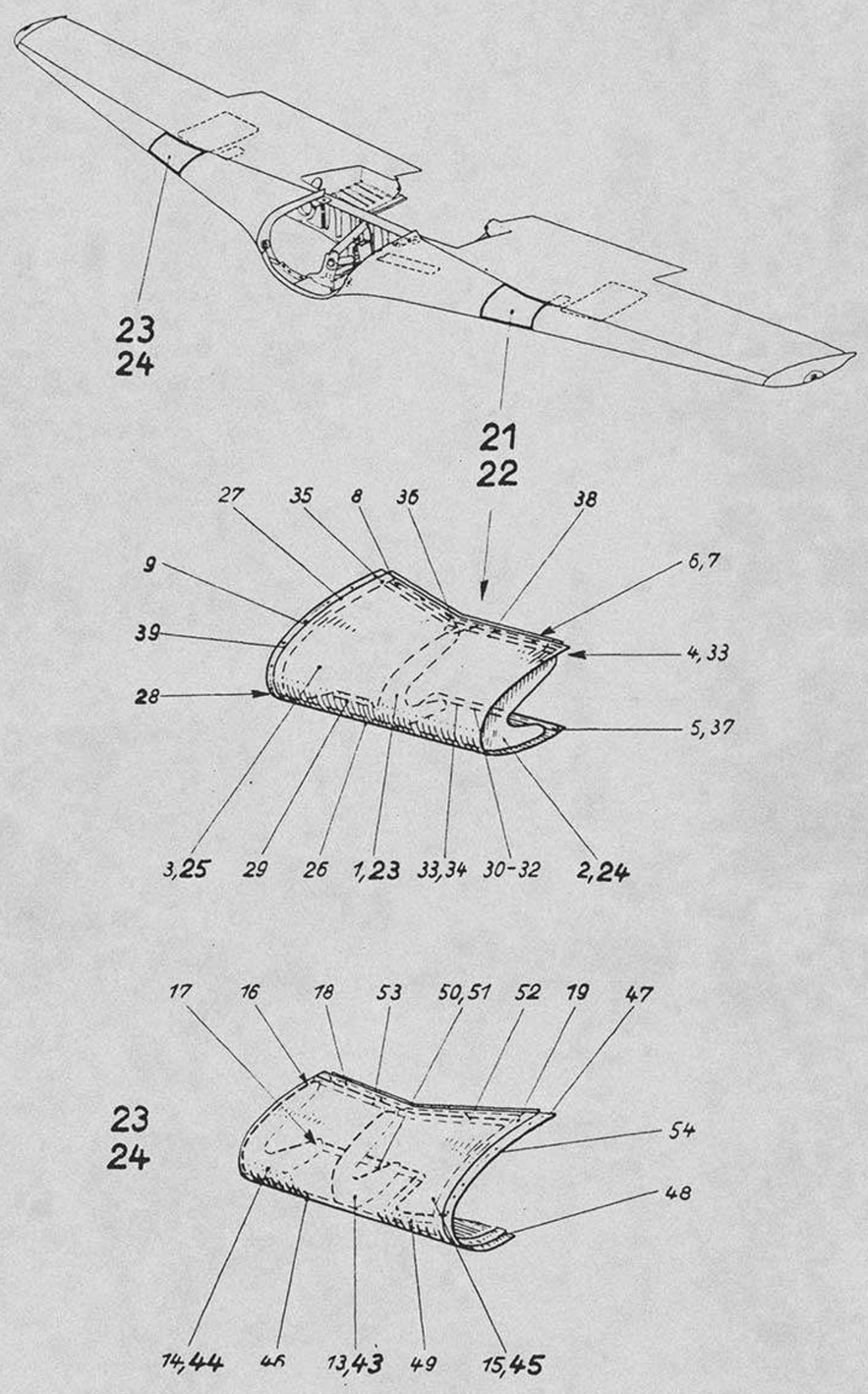


Unbefugte Verwendung ist strafbar und macht schadenersatzpflichtig

Unbefugte Verwendung ist strafbar und macht schadenersatzpflichtig

Ersatzteil-Liste **Fw 190 D** | Tragwerk **Anbauteile** | Baugr.-Kennzahl **52** | **190.570-16 bis 190.570-24**

| Werkstoff | Stück | Benennung | Ersatzteil-Nr. | Untergruppen-Nr. | Orts-Nr. | Fertigung und Einbau | Bemerkung |
|---|---|---|---|---|---|---|---|
| | **1** | **Mittleres Nasenstück L** ..... **einschl. Orts-Nr. 1-9** | **190.570–16** | **21** | | **41** | Tr |
| 31 | 1 | Nasenrippe 7 ..... | 190.522–1205 | | 1 | 33 | |
| 31 | 1 | Nasenrippe 7a ..... | 190.522–1206 | | 2 | 33 | |
| 31 | 1 | Beplankung ..... | 190.570–1601 | | 3 | 33 | |
| 31 | 1 | Versteifungswinkel ..... | 190.570–1602 | | 4 | 33 | |
| 31 | 1 | Versteifungswinkel ..... | 190.570–1603 | | 5 | 33 | |
| 31 | 1 | Versteifungsrahmen ..... | 190.522–1204 | | 6 | 33 | |
| 31 | 1 | Winkel ..... | 190.522–1207 | | 7 | 33 | |
| 31 | 1 | Füllstück ..... | 190.522–1216 | | 8 | 33 | |
| 31 | 6 | Füllstück ..... | 190.522–1018 | | 9 | 33 | |
| | **1** | **Mittleres Nasenstück R** ..... **einschl. Orts-Nr. 13–19 u. Orts-Nr. 7, 9 d. Untergr. 190.570-16** | **190.570–17** | **23** | | **41** | Tr |
| 31 | 1 | Nasenrippe 7 ..... | 190.522–1305 | | 13 | 33 | |
| 31 | 1 | Nasenrippe 7a ..... | 190.522–1306 | | 14 | 33 | |
| 31 | 1 | Beplankung ..... | 190.570–1701 | | 15 | 33 | |
| 31 | 1 | Versteifungswinkel ..... | 190.570–1702 | | 16 | 33 | |
| 31 | 1 | Versteifungswinkel ..... | 190.570–1703 | | 17 | 33 | |
| 31 | 1 | Versteifungsrahmen ..... | 190.522–1304 | | 18 | 33 | |
| 31 | 1 | Füllstück ..... | 190.522–1316 | | 19 | 33 | |
| | **1** | **Mittleres Nasenstück L** ..... **einschl. Orts-Nr. 23–39** | **190.570–24** | **22** | | **41** | Tr |
| | **1** | **Nasenrippe 7 L** ..... | **190.525-30 H 01** | | **23** | **33** | |
| | **1** | **Rippe 7a L** ..... | **190.525-30 H 02** | | **24** | **33** | |
| | **1** | **Beplankung** ..... | **190.525-30 H 04** | | **25** | **33** | |
| | 1 | Nasenleiste ..... | 190.570–2410 | | 26 | 33 | |
| 31 | 1 | Anschlußlasche ..... | 190.525–3007 | | 27 | 33 | |
| 31 | 1 | Futterblech ..... | 190.570–2411 | | 28 | 33 | |
| | 1 | Randleiste ..... | 190.525–3003 | | 29 | 33 | |
| | 1 | Randleiste ..... | 190.525–3004 | | 30 | 33 | |
| | 1 | Randleiste ..... | 190.525–3005 | | 31 | 33 | |
| | 1 | Lasche ..... | 190.525–3006 | | 32 | 33 | |
| 31 | 1 | Winkel ..... | 190.525–3001 | | 33 | 22 | |
| | 1 | Gurtleiste ..... | 190.525–3013 | | 34 | 33 | |
| | 2 | Lasche ..... | 190.525–3008 | | 35 | 33 | |
| | 2 | Lasche ..... | 190.525–3009 | | 36 | 33 | |
| 31 | 1 | Winkel ..... | 190.525–3002 | | 37 | 22 | |
| | 1 | Gurtleiste ..... | 190.525–3016 | | 38 | 33 | |
| | 30 | Scheibe ..... | B 4 DIN 9021 | | 39 | | |

Baugr.-Kennzahl **51 b** 190.576–22 bis 190.576–56

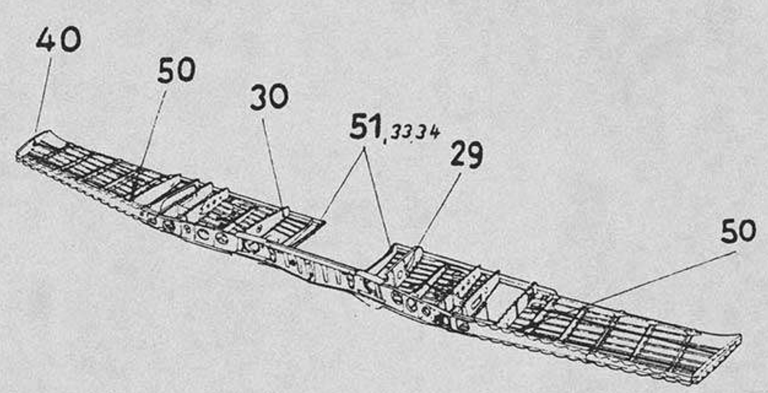


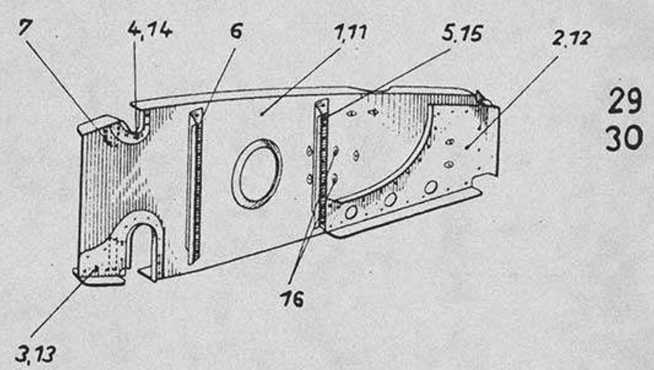


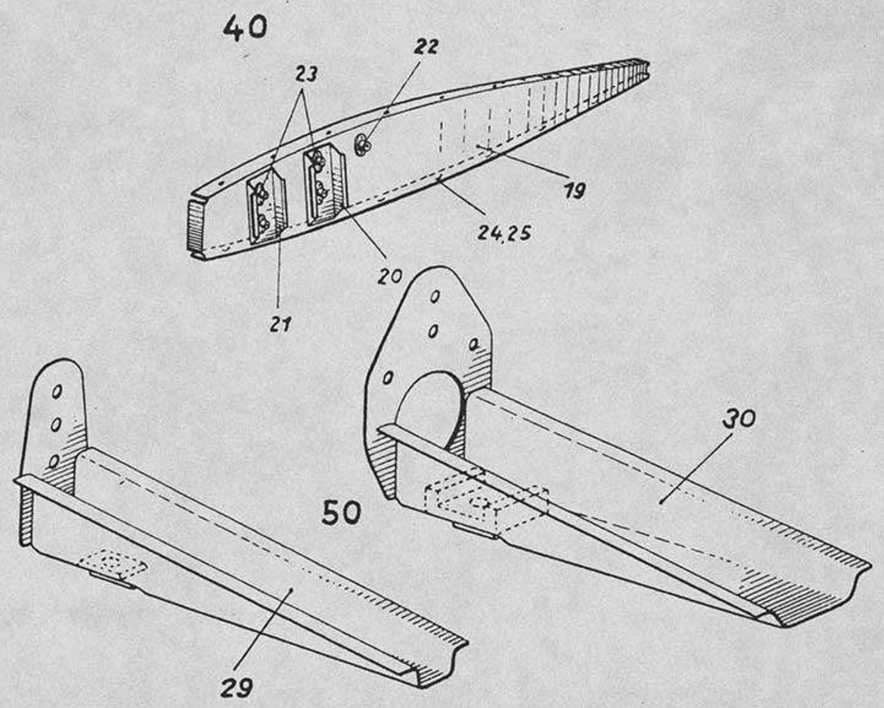


Unbefugte Verwendung ist strafbar und macht schadenersatzpflichtig

Unbefugte Verwendung ist strafbar und macht schadenersatzpflichtig

Ersatzteil-Liste **Fw 190 D** | Tragwerk **Untere Schale** | Baugr.-Kennzahl **51 b** | **190.576-22 bis 190.576-56**

| Werkstoff | Stück | Benennung | Ersatzteil-Nr. | | Untergruppen-Nr. | Orts-Nr. | Fertigung und Einbau | Bemerkung |
|---|---|---|---|---|---|---|---|---|
| | **1** | **Mittelrippe 3 L** ..... **einschl. Orts-Nr. 1–7** | **190.576–22** | | **29** | | **43** | |
| 31 | 1 | Rippensteg ..... | 190.576–2201 | | | 1 | 43 | |
| 31 | 1 | Verstärkungslasche ..... | 190.576–2202 | | | 2 | 43 | |
| 31 | 1 | Verstärkungslasche ..... | 190.512–2203 | | | 3 | 43 | |
| 31 | 1 | Verstärkungslasche ..... | 190.512–2204 | | | 4 | 43 | |
| 31 | 1 | L-Profil ..... | 190.512–2205 | | | 5 | 43 | |
| 31 | 1 | L-Profil ..... | 190.512–2206 | | | 6 | 43 | |
| 35 | 2 | Keil ..... | 190.512–2207 | | | 7 | 33 | |
| | **1** | **Mittelrippe 3 R** ..... **einschl. Orts-Nr. 11–16 u. Orts-Nr. 6, 7 d. Untergr. 190.576–22** | **190.576–26** | | **30** | | **43** | |
| 31 | 1 | Rippensteg ..... | 190.576–2601 | | | 11 | 43 | |
| 31 | 1 | Verstärkungslasche ..... | 190.576–2602 | | | 12 | 43 | |
| 31 | 1 | Verstärkungslasche ..... | 190.512–2603 | | | 13 | 43 | |
| 31 | 1 | Verstärkungslasche ..... | 190.512–2604 | | | 14 | 43 | |
| 31 | 1 | L-Profil ..... | 190.512–2605 | | | 15 | 43 | |
| | 5 | Annietmutter ..... | | M 4 | LgN 14477 | 16 | | |
| | **1** | **Rippe 15 R** ..... **einschl. Orts-Nr. 19–26** | **190.576–32** | | **40** | | **43** | |
| 31 | 1 | Rippensteg ..... | 190.512–3201 | | | 19 | 43 | |
| 31 | 1 | U-Profil ..... | 190.576–3202 | | | 20 | 33 | |
| 31 | 1 | U-Profil ..... | 190.576–3203 | | | 21 | 33 | |
| | 1 | Annietmutter ..... | | M 4 | LgN 14480 | 22 | | |
| | 4 | Annietmutter ..... | | M 6 | LgN 14480 | 23 | | |
| | 16 | Spielmutter ..... | | M 6 | FwN 14486.1 | 24 | | |
| | 16 | Platte ..... | | 10 | FwN 14486.1 | 25 | | |
| | 16 | Senkschraube ..... | | M 6×22 | HeN 14116.1 | 26 | | |
| | **2** | **Beschläge an Rippe 8 L und R** ..... **einschl. Orts-Nr. 29–30** | **190.576–44** | | **50** | | **44** | |
| | 2 | **Beschlag vorn** ..... | **190.576–44 H 01** | | | 29 | 43 | |
| | 2 | **Beschlag hinten** ..... | **190.576–44 H 02** | | | 30 | 43 | |
| | **1** | **Flügelabdichtung L und R** ..... **einschl. Orts-Nr. 33–34** | **190.576–56** | | **51** | | **33** | |
| Buna | 2 | Gummiprofil ..... | 190.514–5201 | | | 33 | 42 | |
| 31 | 2 | Deckstreifen ..... | 190.514–5202 | | | 34 | 32 | |



Ausgabe: Oktober 1944 Focke-Wulf Flugzeugbau G. m. b. H. Bremen

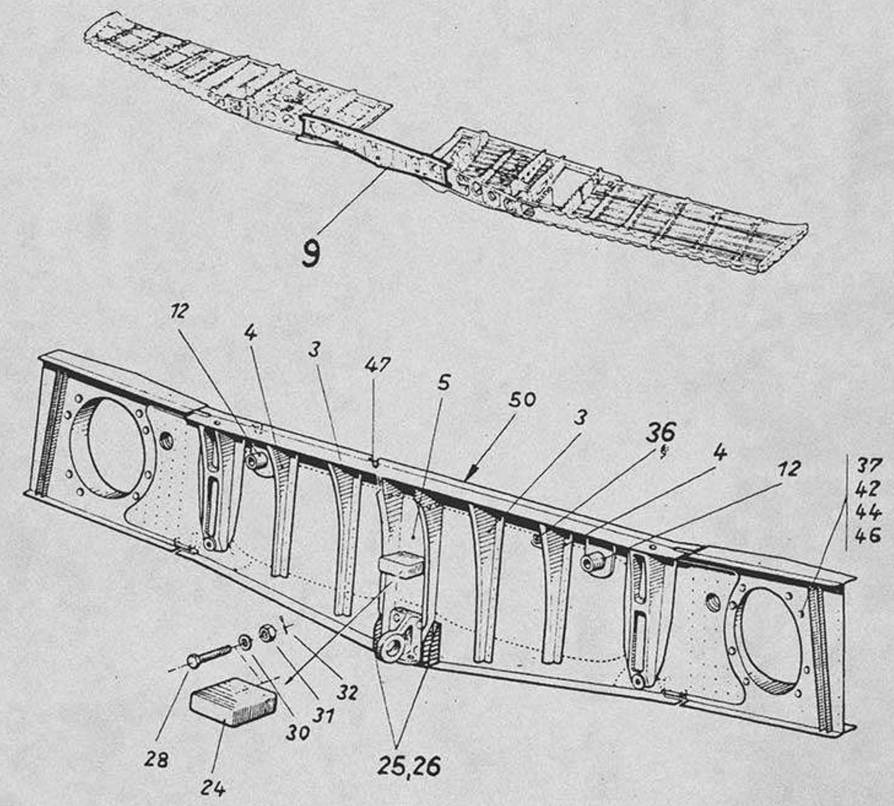


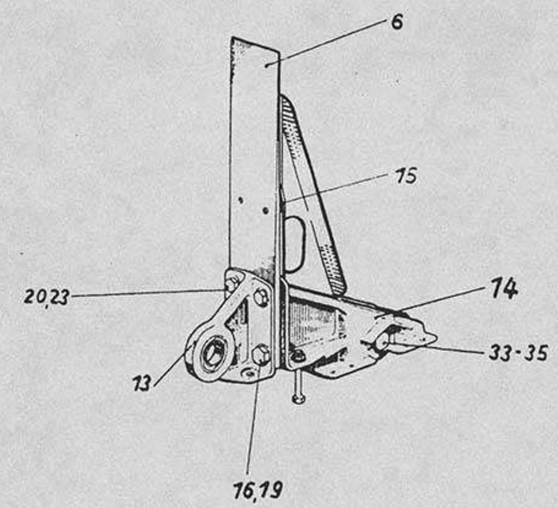


Unbefugte Verwendung ist strafbar und macht schadenersatzpflichtig

Unbefugte Verwendung ist strafbar und macht schadenersatzpflichtig

| Ersatzteil-Liste **Fw 190 D** | Tragwerk **Untere Schale** | Baugr.-Kennzahl **51 b** | **190.578-01** |
|---|---|---|---|

| Werkstoff | Stück | Benennung | Ersatzteil-Nr. | | Untergruppen-Nr. | Orts-Nr. | Fertigung und Einbau | Bemerkung |
|---|---|---|---|---|---|---|---|---|
| | **1** | **Holmmittelstück** ..... **einschl. Orts-Nr. 1-51** | **190.578–01** | | **9** | | **43** | |
| 31 | 1 | Gurtblech ..... | 190.512-0108 | | | 1 | 43 | |
| 31 | 1 | Stegblech ..... | 190.512-0107 | | | 2 | 43 | |
| 31 | 2 | Stütze ..... | 190.512-0109 | | | 3 | 43 | |
| 31 | 2 | Stütze ..... | 190.512-0110 | | | 4 | 43 | |
| 31 | 1 | Lagerstütze ..... | 190.512-0111 | | | 5 | 43 | |
| 31 | 1 | Zentrierlasche ..... | 190.512-0112 | | | 6 | 43 | |
| 31 | 2 | Rumpfanschlußbeschlag ..... | 190.512-0105 | | | 7 | 43 | |
| 31 | 2 | Keil ..... | 190.512-0117 | | | 8 | 43 | |
| 31 | 1 | Lafettenlager L ..... | 190.512-0102 | | | 9 | 43 | |
| 31 | 1 | Lafettenlager R ..... | 190.512-0103 | | | 10 | 43 | |
| 31 | 1 | Anschlußlasche ..... | 190.512-0119 | | | 11 | 33 | |
| 31 | 2 | Steuerungslager ..... | 190.512-0106 | | | 12 | 42 | |
| 1 | 1 | Strebenlager ..... | 190.512-01117 | | | 13 | 41 | |
| | **1** | **Klappenlager** ..... | **190.578-01 H 01** | | | **14** | **43** | |
| | 1 | Keilprofil ..... | 190.578-01127 | | | 15 | 33 | |
| | 2 | Sechskantbolzen ..... | 18×43 | DIN 9346 | | 16 | | |
| | 2 | Scheibe ..... | 18 | LgN 14533.1 | | 17 | | |
| | 2 | Kronenmutter ..... | M 16×1,5 | LgN 14488 | | 18 | | |
| | 2 | Splint ..... | 3×32 | DIN 94 | | 19 | | |
| | 2 | Sechskantschraube ..... | M 12×40 | LgN 14180 | | 20 | | |
| | 2 | Scheibe ..... | 12 | LgN 14533.1 | | 21 | | |
| | 2 | Kronenmutter ..... | M 12 | LgN 14488 | | 22 | | |
| | 2 | Splint ..... | 2×20 | DIN 94 | | 23 | | |
| 1 | 1 | Anschlagkasten ..... | | 190.512-0176 | | 24 | 42 | |
| | **2** | **Konsole** ..... | | **190.577-01 H 01** | | **25** | **43** | |
| | **2** | **Konsole** ..... | | **190.577-01 H 02** | | **26** | **43** | |
| | 2 | Sechskantschraube ..... | M 6×18 | LgN 14180 | | 27 | | |
| | 2 | Sechskantschraube ..... | M 6×22 | LgN 14180 | | 28 | | |
| | 2 | Sechskantschraube ..... | M 6×24 | LgN 14180 | | 29 | | |
| | 6 | Scheibe ..... | 6 | LgN 14533.1 | | 30 | | |
| | 6 | Kronenmutter ..... | M 6 | LgN 14488 | | 31 | | |
| | 6 | Splint ..... | 1,5×15 | DIN 94 | | 32 | | |
| 1 | 1 | Splintbolzen ..... | | 190.511-0115 | | 33 | 42 | |
| | 1 | Scheibe ..... | 16 | LgN 14533.1 | | 34 | | |
| | 1 | Splint ..... | 4×22 | DIN 94 | | 35 | | |
| | **1** | **Halterung für Heißluftschlauch** ..... | | **190.522-14 H 05** | | 36 | 42 | |
| | 2 | Sechskantschraube ..... | M 8×80 | LgN 14180 | | 37 | | |
| | 4 | Sechskantschraube ..... | M 8×76 | LgN 14180 | | 38 | | |
| | 2 | Sechskantschraube ..... | M 8×66 | LgN 14180 | | 39 | | |
| | 4 | Sechskantschraube ..... | M 8×48 | LgN 14180 | | 40 | | |
| | 2 | Sechskantschraube ..... | M 8×44 | LgN 14180 | | 41 | | |
| | 2 | Sechskantschraube ..... | M 8×40 | LgN 14180 | | 42 | | |
| | 2 | Sechskantschraube ..... | M 8×32 | LgN 14180 | | 43 | | |
| | 18 | Scheibe ..... | 8 | LgN 14533.1 | | 44 | | |
| | 18 | Kronenmutter ..... | M 8 | LgN 14488 | | 45 | | |
| | 18 | Splint ..... | 2×18 | DIN 94 | | 46 | | |
| 31 | 2 | Winkel ..... | | 190.512-0121 | | 47 | 33 | |
| 31 | 1 | Anschlußlasche ..... | | 190.512-0148 | | 48 | 43 | |
| 31 | 1 | Anschlußlasche ..... | | 190.512-0149 | | 49 | 43 | |
| 31 | 2 | Gleitschiene ..... | | 190.511-0168 | | 50 | 42 | |
| | 2 | Linsenschraube ..... | M 4×6 | DIN 85 | | 51 | | |

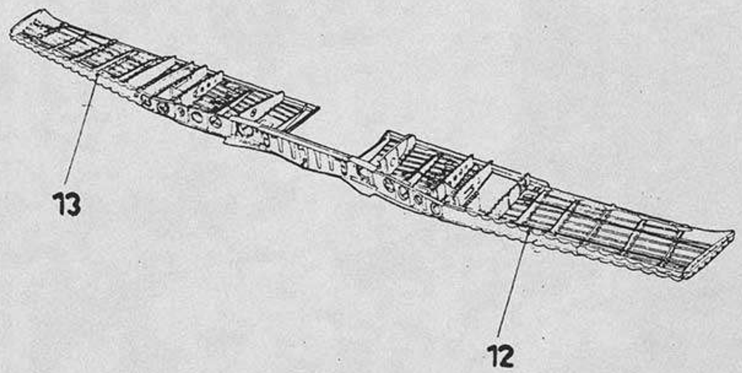


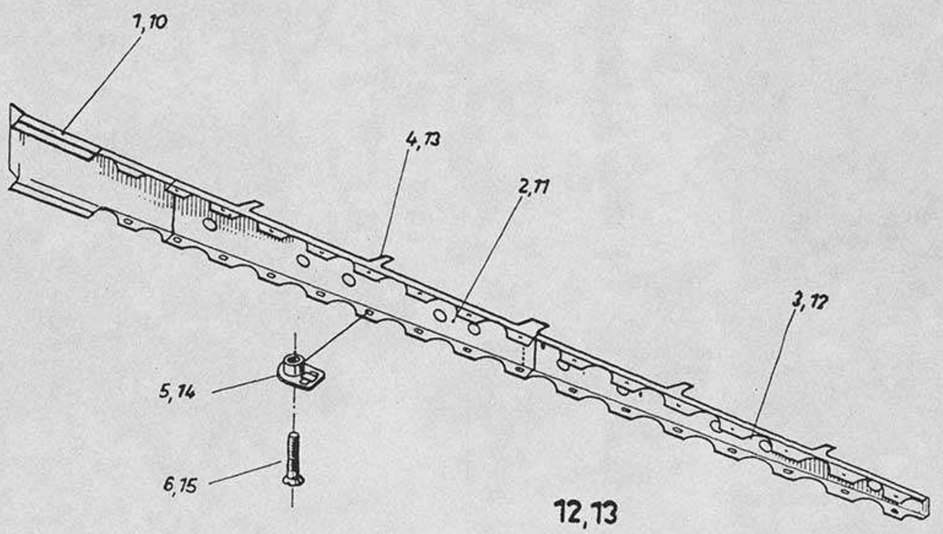


Unbefugte Verwendung ist strafbar und macht schadenersatzpflichtig



Ersatzteil-Liste **Fw 190 D** | Tragwerk **Untere Schale** | Baugr.-Kennzahl **51b** | **190.578-03 bis 190.578-05**

| Werkstoff | Stück | Benennung | Ersatzteil-Nr. | | Untergruppen-Nr. | Orts-Nr. | Fertigung und Einbau | Bemerkung |
|---|---|---|---|---|---|---|---|---|
| | **1** | **Holmaußenstück L** ..... **einschl. Orts-Nr. 1–6** | | **190.578–03** | **12** | | **43** | |
| 31 | 1 | Stegblech ..... | | 190.578–0301 | | 1 | 43 | |
| 31 | 1 | Stegblech ..... | | 190.578–0302 | | 2 | 43 | |
| 31 | 1 | Stegblech ..... | | 190.512–0303 | | 3 | 43 | |
| 31 | 1 | Fingerlasche ..... | | 190.512–0305 | | 4 | 43 | |
| | 43 | Spielmutter ..... | M 6 | FwN 14486.1 | | 5 | | |
| | 43 | Senkschraube ..... | M 6×18 | HeN 14116.1 | | 6 | | |
| | **1** | **Holmaußenstück R** ..... **einschl. Orts-Nr. 10–15** | | **190.578–05** | **13** | | **43** | |
| 31 | 1 | Stegblech ..... | | 190.578–0501 | | 10 | 43 | |
| 31 | 1 | Stegblech ..... | | 190.578–0502 | | 11 | 43 | |
| 31 | 1 | Stegblech ..... | | 190.512–0503 | | 12 | 43 | |
| 31 | 1 | Fingerlasche ..... | | 190.512–0505 | | 13 | 43 | |
| | 43 | Spielmutter ..... | M 6 | FwN 14486.1 | | 14 | | |
| | 43 | Senkschraube ..... | M 6×18 | HeN 14116.1 | | 15 | | |

Unbefugte Verwendung ist strafbar und macht schadenersatzpflichtig

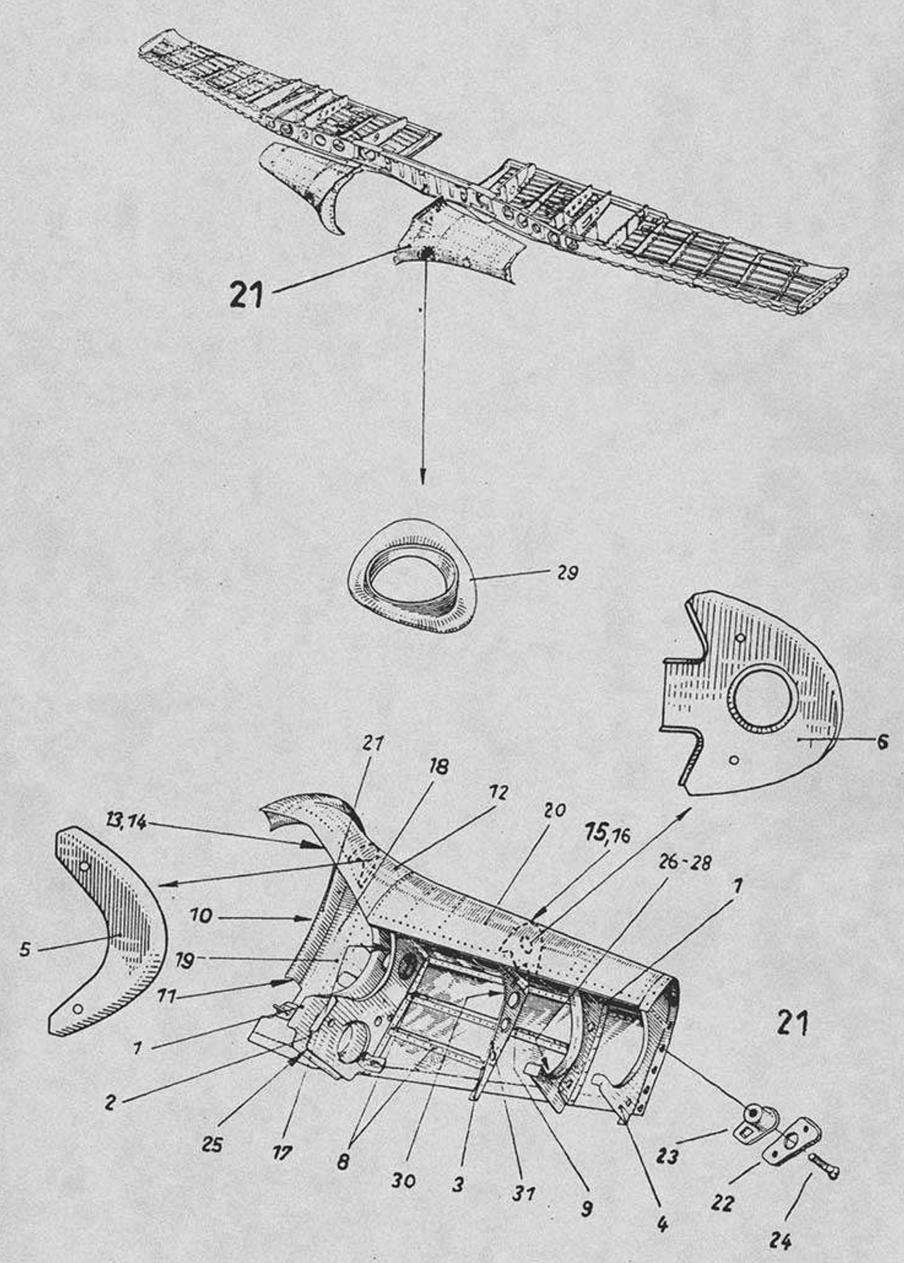


Unbefugte Verwendung ist strafbar und macht schadenersatzpflichtig

| Ersatzteil-Liste **Fw 190 D** | Tragwerk **Untere Schale** | Baugr.-Kennzahl **51 b** | **190.578-11** |
|---|---|---|---|

| Werkstoff | Stück | Benennung | Ersatzteil-Nr. | Untergruppen-Nr. | Orts-Nr. | Fertigung und Einbau | Bemerkung |
|---|---|---|---|---|---|---|---|
| | **1** | **Beplankung und Versteifung L** ..... **einschl. Orts-Nr. 1–31** | **190.578–11** | **21** | | | |
| 31 | 1 | Rippenblech 2 | 190.512–1105 | | 1 | 43 | |
| 31 | 1 | Rippenblech 2a | 190.512–1106 | | 2 | 43 | |
| 31 | 1 | Rippenblech 4 | 190.512–1107 | | 3 | 43 | |
| 31 | 1 | Rippenblech 5b | 190.512–1108 | | 4 | 43 | |
| 31 | 1 | Rippenblech 1a | 190.512–1109 | | 5 | 43 | |
| 31 | 1 | Nasenrippe 4 | 190.546–1112 | | 6 | 43 | |
| 31 | 1 | Äußeres Holmblech | 190.512–1113 | | 7 | 43 | |
| 31 | 2 | Längsprofil | 190.512–1114 | | 8 | 33 | |
| 31 | 1 | Längsprofil | 190.512–1115 | | 9 | 43 | |
| 31 | 1 | Streifen | 190.512–1120 | | 10 | 33 | |
| 31 | 1 | Verstärkung | 190.512–1121 | | 11 | 32 | |
| 31 | 1 | Inneres Beplankungsblech | 190.512–1163 | | 12 | 33 | |
| 31 | 1 | Lasche | 190.512–1166 | | 13 | 33 | |
| 31 | 1 | Lasche | 190.512–1167 | | 14 | 33 | |
| | **1** | **Abdeckung** | **190.546–11 H 02** | | **15** | **42** | |
| | 4 | Senkschraube | M 5×18 DIN 63 | | 16 | | |
| 31 | 1 | Winkel | 190.512–1196 | | 17 | 33 | |
| 31 | 1 | Inneres Beplankungsblech | 190.512–1101 | | 18 | 43 | |
| 31 | 1 | Kraterblech | 190.512–1102 | | 19 | 43 | |
| 31 | 1 | Äußeres Beplankungsblech | 190.512–1103 | | 20 | 43 | |
| 31 | 1 | Abdeckblech | 190.512–1104 | | 21 | 43 | |
| | 6 | Platte | 11 FwN 14486.1 | | 22 | | |
| | 6 | Spielmutter | M 6 FwN 14486.1 | | 23 | | |
| | 6 | Senkschraube | M 6×22 HeN 14116.1 | | 24 | | |
| 31 | 1 | Anschlußwinkel | 190.512–1165 | | 25 | 33 | |
| K.-Harz | 1 | Kugel | 190.514–1184 | | 26 | 42 | |
| 31 | 1 | Füllblech | 190.514–1185 | | 27 | 22 | |
| 31 | 1 | Lager | 190.514–1187 | | 28 | 42 | |
| 31 | 1 | Führungsflansch | 190.512–1117 | | 29 | 32 | |
| 31 | 1 | Winkel | 190.546–1118 | | 30 | 33 | |
| | 1 | Leitungshalter | Fl 32958–1 | | 31 | | |



Ausgabe: Oktober 1944 Focke-Wulf Flugzeugbau G. m. b. H. Bremen

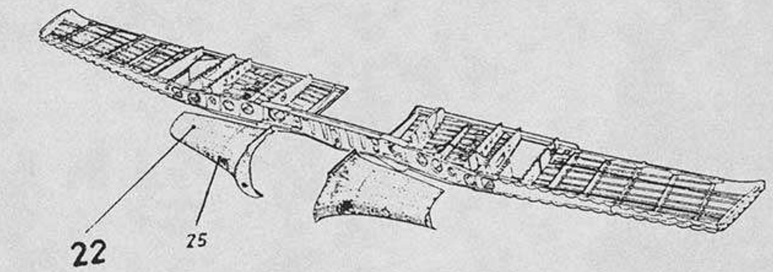


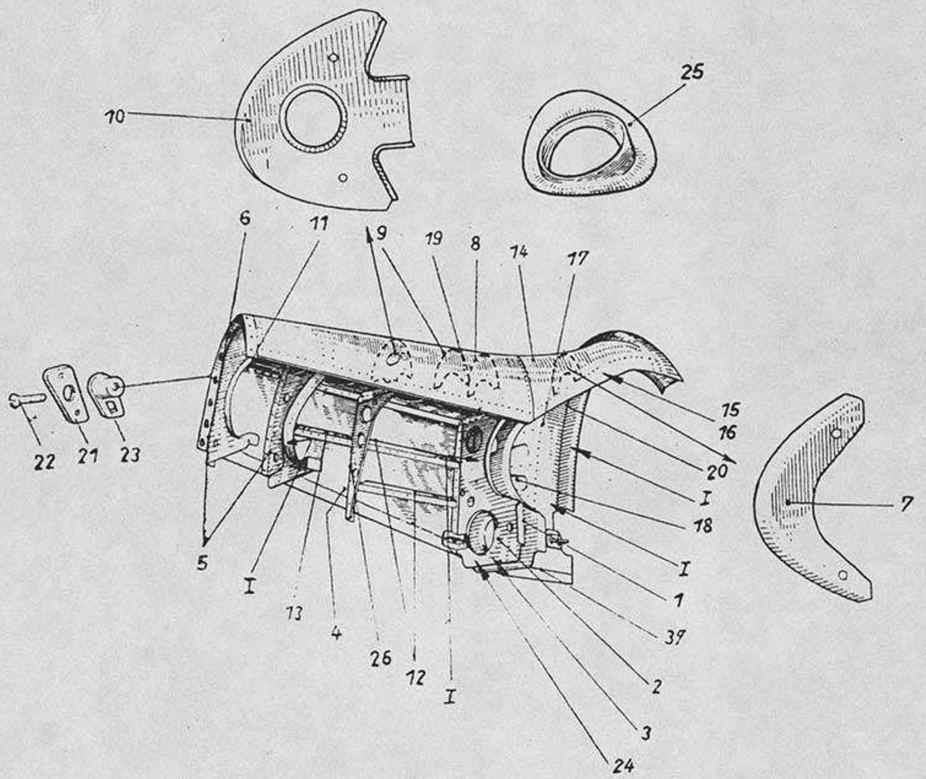


Unbefugte Verwendung ist strafbar und macht schadenersatzpflichtig

Unbefugte Verwendung ist strafbar und macht schadenersatzpflichtig

Ersatzteil-Liste **Fw 190 D** | Tragwerk **Untere Schale** | Baugr.-Kennzahl **51b** | **190.578-18**

| Werkstoff | Stück | Benennung | Ersatzteil-Nr. | Untergruppen-Nr. | Orts-Nr. | Fertigung und Einbau | Bemerkung |
|---|---|---|---|---|---|---|---|
| | 1 | **Beplankung und Versteifung R** ..... **einschl. Orts-Nr. 1–26 u. Orts-Nr. 10, 11, 17, 26–28 der Untergruppe 190.578–11** | **190.578–18** | **22** | I | | |
| 31 | 1 | Rippenblech 2 | 190.512–1805 | | 1 | 43 | |
| 31 | 1 | Rippenblech 2a | 190.512–1806 | | 2 | 43 | |
| K.-Harz | 1 | Führungsplatte | 190.512–1195 | | 3 | 33 | |
| 31 | 1 | Rippenblech 4 | 190.512–1807 | | 4 | 43 | |
| | 3 | Führungsbuchse | 15 FwN 549 | | 5 | | |
| 31 | 1 | Rippenblech 5b | 190.512–1808 | | 6 | 43 | |
| 31 | 1 | Nasenrippe 1a | 190.512–1809 | | 7 | 43 | |
| 31 | 1 | Nasenrippe 3a | 190.512–1703 | | 8 | 43 | |
| 31 | 1 | Nasenrippe 3b | 190.512–1704 | | 9 | 43 | |
| 31 | 1 | Nasenrippe 4 | 190.546–1812 | | 10 | 43 | |
| 31 | 1 | Äußeres Holmblech | 190.512–1813 | | 11 | 43 | |
| 31 | 2 | Längsprofil | 190.512–1814 | | 12 | 43 | |
| 31 | 1 | Längsprofil | 190.512–1815 | | 13 | 43 | |
| 31 | 1 | Inneres Beplankungsblech | 190.512–1863 | | 14 | 33 | |
| 31 | 1 | Lasche | 190.512–1866 | | 15 | 33 | |
| 31 | 1 | Lasche | 190.512–1867 | | 16 | 33 | |
| 31 | 1 | Inneres Beplankungsblech | 190.512–1801 | | 17 | 43 | |
| 31 | 1 | Kraterblech | 190.512–1802 | | 18 | 43 | |
| 31 | 1 | Äußeres Beplankungsblech | 190.512–1803 | | 19 | 43 | |
| 31 | 1 | Abdeckblech | 190.512–1804 | | 20 | 43 | |
| | 6 | Platte | 11 FwN 14486.1 | | 21 | | |
| | 6 | Spielmutter | M 6 FwN 14486.1 | | 22 | | |
| | 6 | Senkschraube | M 6×22 HeN 14116.1 | | 23 | | |
| 31 | 1 | Anschlußwinkel | 190.512–1865 | | 24 | 33 | |
| 35 | 1 | Führungsflansch | 190.512–1817 | | 25 | 43 | |
| | 1 | Leitungshalter | Fl 32958–1 | | 26 | | |

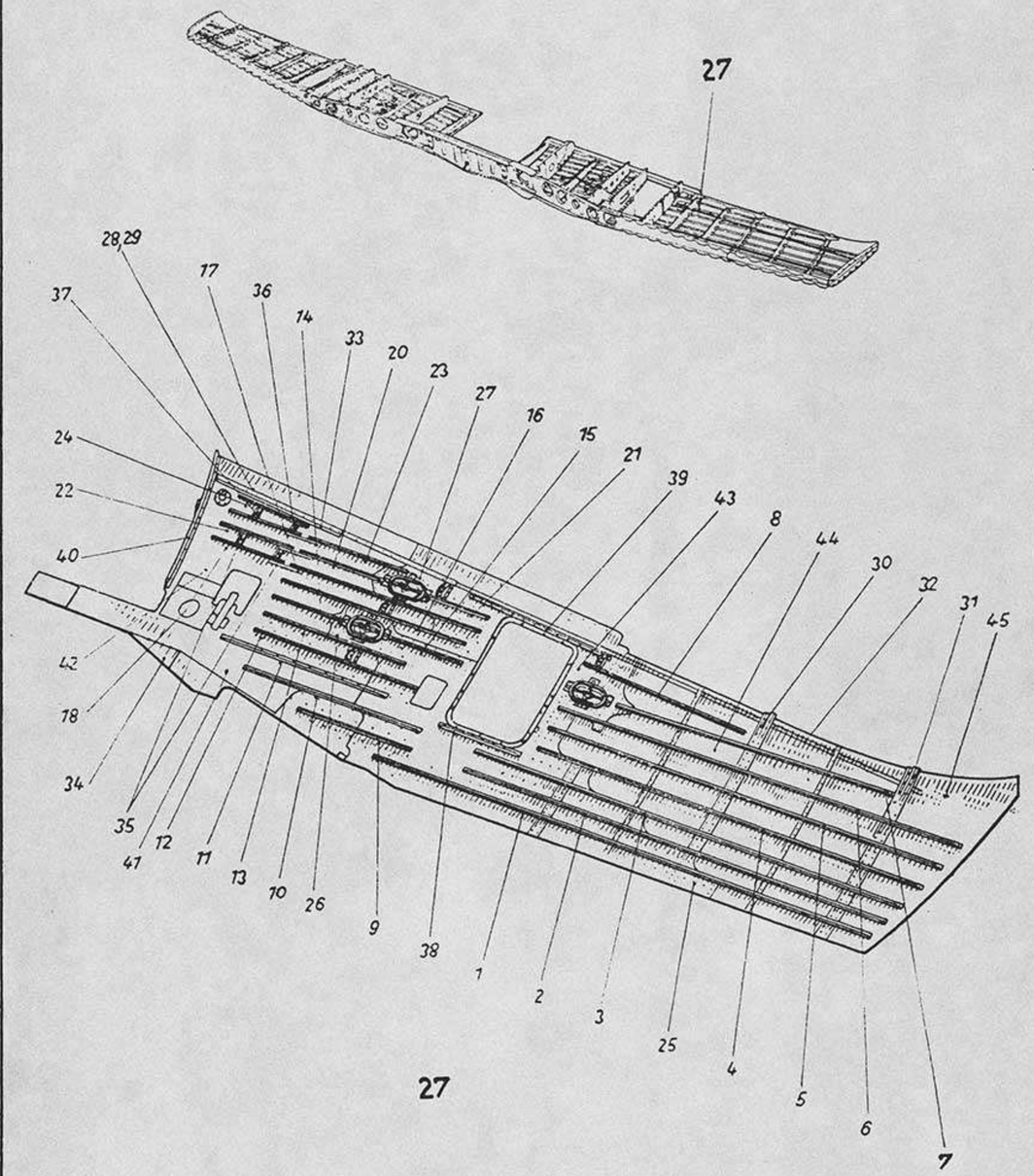


27

Unbefugte Verwendung ist strafbar und macht schadenersatzpflichtig

Unbefugte Verwendung ist strafbar und macht schadenersatzpflichtig

| Ersatzteil-Liste **Fw 190 D** | Tragwerk **Untere Schale** | Baugr.-Kennzahl **51b** | **190.578-20** |
|---|---|---|---|

| Werk-stoff | Stück | Benennung | Ersatzteil-Nr. | Untergruppen-Nr. | Orts-Nr. | Fertigung und Einbau | Bemerkung |
|---|---|---|---|---|---|---|---|
| | 1 | **Untere Beplankung L** ..... einschl. Orts-Nr. 1–77 | 190.578–20 | 27 | | 43 | |
| 31 | 1 | L-Profil | 190.578–20187 | | 1 | 43 | |
| 31 | 1 | L-Profil | 190.512–2025 | | 2 | 43 | |
| 31 | 1 | L-Profil | 190.512–2026 | | 3 | 43 | |
| 31 | 1 | L-Profil | 190.512–2027 | | 4 | 43 | |
| 31 | 1 | L-Profil | 190.512–2028 | | 5 | 43 | |
| 31 | 1 | L-Profil | 190.512–2029 | | 6 | 43 | |
| 31 | 1 | L-Profil | 190.512–2030 | | 7 | 43 | |
| 31 | 1 | L-Profil | 190.512–2031 | | 8 | 43 | |
| 31 | 1 | L-Profil | 190.512–2011 | | 9 | 43 | |
| 31 | 1 | L-Profil | 190.512–2012 | | 10 | 43 | |
| 31 | 1 | L-Profil | 190.512–2013 | | 11 | 43 | |
| 31 | 1 | L-Profil | 190.576–2014 | | 12 | 43 | |
| 31 | 1 | L-Profil | 190.512–2015 | | 13 | 43 | |
| 31 | 1 | L-Profil | 190.512–2016 | | 14 | 43 | |
| 31 | 1 | L-Profil | 190.576–2017 | | 15 | 43 | |
| 31 | 1 | L-Profil | 190.512–2018 | | 16 | 43 | |
| 31 | 1 | L-Profil | 190.576–20167 | | 17 | 33 | |
| 31 | 1 | L-Profil | 190.576–20168 | | 18 | 33 | |
| 31 | 1 | L-Profil | 190.576–20169 | | 19 | 33 | |
| 31 | 1 | L-Profil | 190.576–20170 | | 20 | 33 | |
| 31 | 1 | L-Profil | 190.512–2021 | | 21 | 43 | |
| 31 | 1 | L-Profil | 190.576–20171 | | 22 | 33 | |
| 31 | 1 | L-Profil | 190.576–20172 | | 23 | 33 | |
| 31 | 1 | L-Profil | 190.577–2023 | | 24 | 33 | |
| 31 | 1 | Lasche | 190.512–2007 | | 25 | 43 | |
| 31 | 1 | Lasche | 152.520–2008 | | 26 | 33 | |
| 31 | 1 | Lasche | 152.520–2009 | | 27 | 33 | |
| 1 | 1 | Lasche | 190.578–20188 | | 28 | 43 | |
| 31 | 1 | Lasche | 190.578–20189 | | 29 | 43 | |
| 31 | 1 | Lasche | 190.512–2043 | | 30 | 43 | |
| 31 | 1 | Lasche | 190.512–2044 | | 31 | 43 | |
| 31 | 1 | Fingerlasche | 190.512–2032 | | 32 | 43 | |
| 31 | 1 | Fingerlasche | 190.512–2063 | | 33 | 43 | |
| 31 | 1 | Holmgurtlasche | 190.512–2038 | | 34 | 43 | |
| 31 | 2 | Z-Profil | 190.512–2051 | | 35 | 43 | |
| 31 | 1 | Z-Profil | 190.512–2061 | | 36 | 43 | |
| 31 | 1 | Z-Profil | 190.512–2062 | | 37 | 43 | |
| 31 | 1 | Verstärkungsprofil | 190.578–20186 | | 38 | 43 | |
| 31 | 1 | L-Profil | 190.512–2048 | | 39 | 43 | |
| 31 | 1 | L-Profil | 190.512–2046 | | 40 | 43 | |
| 31 | 1 | Beplankung | 190.578–2001 | | 41 | 43 | |
| 31 | 1 | Beplankung | 190.578–2002 | | 42 | 43 | |
| 31 | 1 | Beplankung | 190.576–2003 | | 43 | 43 | |
| 31 | 1 | Beplankung | 190.512–2004 | | 44 | 43 | |
| 31 | 1 | Beplankung | 190.512–2005 | | 45 | 43 | |

**Fortsetzung folgende Seite**

**Ausgabe:** Oktober 1944 Focke-Wulf Flugzeugbau G. m. b. H. Bremen

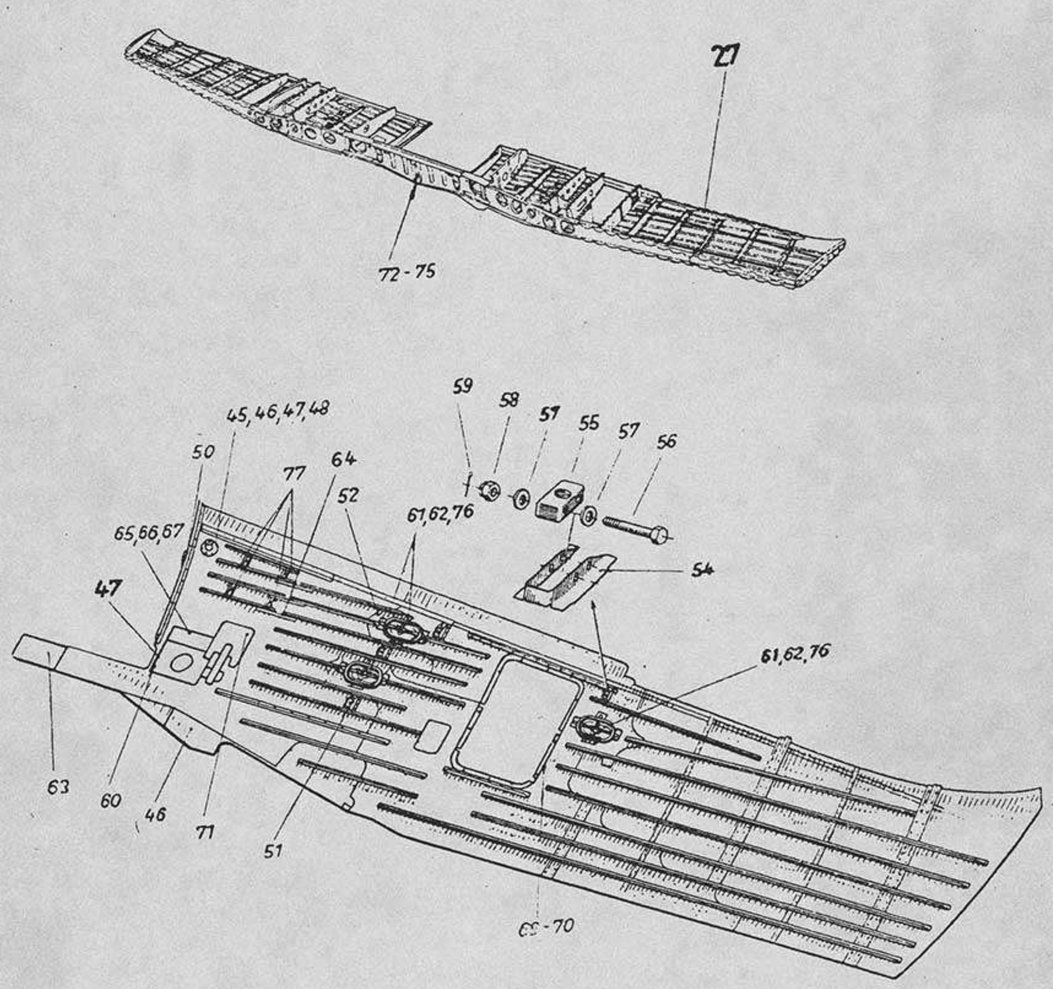


Unbefugte Verwendung ist strafbar und macht schadenersatzpflichtig

Unbefugte Verwendung ist strafbar und macht schadenersatzpflichtig

| Ersatzteil-Liste **Fw 190 D** | Tragwerk **Untere Schale** | Baugr.-Kennzahl **51b** | **190.578-20** |
|---|---|---|---|

| Werkstoff | Stück | Benennung | Ersatzteil-Nr. | Untergruppen-Nr. | Orts-Nr. | Fertigung und Einbau | Bemerkung |
|---|---|---|---|---|---|---|---|
| | | **Fortsetzung Nr. 1** | | | | | |
| 31 | 1 | Lasche | 190.557–2006 | | 46 | 43 | |
| | **1** | **Beschlag** | **190.512–20 H 01** | | **47** | **42** | |
| | 1 | Durchführung | Conti Kat.-Nr. 16261 | | 48 | | |
| 31 | 1 | Anschlag | 190.512–2052 | | 49 | 33 | |
| 31 | 1 | Schelle | 190.512–20147 | | 50 | 21 | |
| 31 | 1 | Lagerfassung | 190.512–2036 | | 51 | 43 | |
| 31 | 1 | Lagerfassung | 190.512–2039 | | 52 | 43 | |
| 31 | 1 | Lagerfassung | 190.512–2040 | | 53 | 43 | |
| 31 | 1 | Lagerfassung | 190.512–2042 | | 54 | 43 | |
| 31 | 1 | Lagerstein | 190.514–2037 | | 55 | 41 | |
| | 8 | Sechskantbolzen | 6×45 DIN 9344 | | 56 | | |
| 1 | 16 | Scheibe | 190.502–0167 | | 57 | 21 | |
| | 8 | Kronenmutter | M 6 LgN 14488 | | 58 | | |
| | 8 | Splint | 1,5×15 DIN 94 | | 59 | | |
| 31 | 2 | Unterlage | 190.514–2050 | | 60 | 22 | |
| 31 | 10 | Unterlage | 190.512–2033 | | 61 | 43 | |
| 31 | 2 | Unterlage | 190.512–2034 | | 62 | 33 | |
| 31 | 1 | Abdeckung | 190.514–2047 | | 63 | 33 | |
| 31 | 3 | Verbindungsprofil | 190.576–2049 | | 64 | 33 | |
| 31 | 1 | Versteifungsblech | 190.545–20149 | | 65 | 22 | |
| 31 | 1 | Unterlage | 190.545–20150 | | 66 | 22 | |
| 31 | 1 | Unterlage | 190.545–20151 | | 67 | 22 | |
| | 14 | Platte | 11 FwN 14486.1 | | 68 | | |
| | 18 | Spielmutter | M 6 FwN 14486.1 | | 69 | | |
| | 14 | Senkschraube | M 6×20 DIN 9033 | | 70 | | |
| 31 | 1 | Verstärkung | 190.578–20185 | | 71 | 43 | |
| | 4 | Senkschraube | M 10×50 DIN 9033 | | 72 | | |
| | 4 | Scheibe | 10 LgN 14533.1 | | 73 | | |
| | 4 | Kronenmutter | M 10 LgN 14488 | | 74 | | |
| | 4 | Splint | 2×20 DIN 94 | | 75 | | |
| | 3 | Handlochdeckel | 125×200 JuN 16409 | | 76 | | |
| | 4 | Annietmutter | M 4 LgN 14480 | | 77 | | |



Ausgabe: Oktober 1944 Focke-Wulf Flugzeugbau G. m. b. H. Bremen

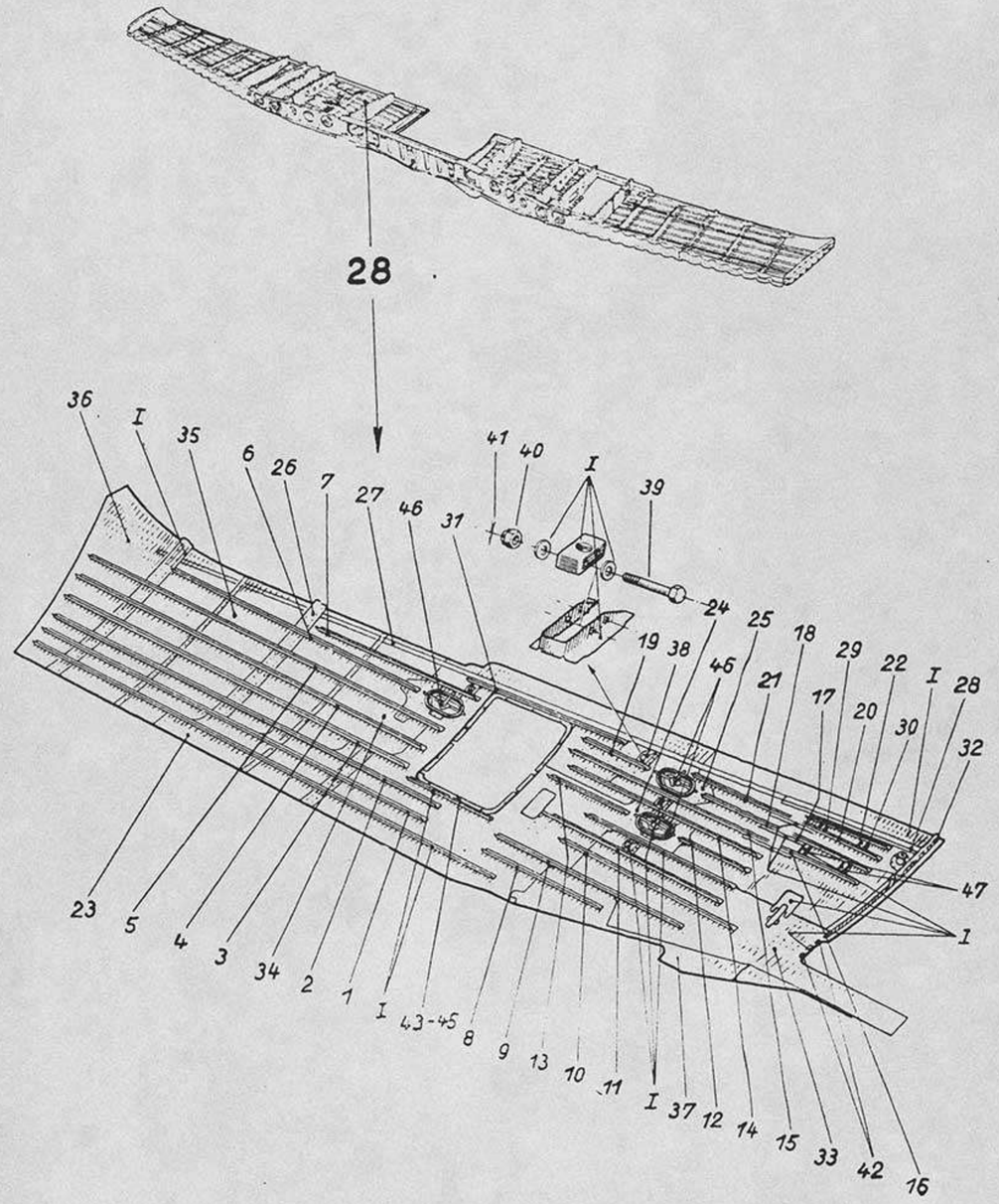




Unbefugte Verwendung ist strafbar und macht schadenersatzpflichtig

| Ersatzteil-Liste **Fw 190 D** | Tragwerk **Untere Schale** | Baugr.-Kennzahl **51b** | **190.578-21** |
|---|---|---|---|

| Werkstoff | Stück | Benennung | Ersatzteil-Nr. | Untergruppen-Nr. | Orts-Nr. | Fertigung und Einbau | Bemerkung |
|---|---|---|---|---|---|---|---|
| | 1 | **Untere Beplankung R** ..... **einschl. Orts-Nr. 1–47 u. Orts-Nr. 1, 13, 28, 29, 31, 35, 42, 49 bis 52, 54, 55, 57, 61, 62, 64, 71 der Untergr. 190.578–20** | **190.578–21** | 28 | I | | |
| 31 | 1 | L-Profil ..... | 190.512–2125 | | 1 | 43 | |
| 31 | 1 | L-Profil ..... | 190.512–2126 | | 2 | 43 | |
| 31 | 1 | L-Profil ..... | 190.512–2127 | | 3 | 43 | |
| 31 | 1 | L-Profil ..... | 190.512–2128 | | 4 | 43 | |
| 31 | 1 | L-Profil ..... | 190.512–2129 | | 5 | 43 | |
| 31 | 1 | L-Profil ..... | 190.512–2130 | | 6 | 43 | |
| 31 | 1 | L-Profil ..... | 190.512–2131 | | 7 | 43 | |
| 31 | 1 | L-Profil ..... | 190.512–2111 | | 8 | 43 | |
| 31 | 1 | L-Profil ..... | 190.512–2112 | | 9 | 43 | |
| 31 | 1 | L-Profil ..... | 190.512–2113 | | 10 | 43 | |
| 31 | 1 | L-Profil ..... | 190.576–2114 | | 11 | 43 | |
| 31 | 1 | L-Profil ..... | 190.512–2116 | | 12 | 43 | |
| 31 | 1 | L-Profil ..... | 190.512–2117 | | 13 | 43 | |
| 31 | 1 | L-Profil ..... | 190.512–2118 | | 14 | 43 | |
| 31 | 1 | L-Profil ..... | 190.576–21167 | | 15 | 33 | |
| 31 | 1 | L-Profil ..... | 190.576–21168 | | 16 | 33 | |
| 31 | 1 | L-Profil ..... | 190.576–21169 | | 17 | 33 | |
| 31 | 1 | L-Profil ..... | 190.576–21170 | | 18 | 33 | |
| 31 | 1 | L-Profil ..... | 190.512–2121 | | 19 | 43 | |
| 31 | 1 | L-Profil ..... | 190.576–21171 | | 20 | 33 | |
| 31 | 1 | L-Profil ..... | 190.576–21172 | | 21 | 33 | |
| 31 | 1 | L-Profil ..... | 190.577–2123 | | 22 | 33 | |
| 31 | 1 | Lasche ..... | 190.512–2107 | | 23 | 43 | |
| 31 | 1 | Lasche ..... | 152.520–2108 | | 24 | 33 | |
| 31 | 1 | Lasche ..... | 152.520–2109 | | 25 | 33 | |
| 31 | 1 | Lasche ..... | 190.512–2143 | | 26 | 43 | |
| 31 | 1 | Fingerlasche ..... | 190.512–2132 | | 27 | 43 | |
| 31 | 1 | Fingerlasche ..... | 190.512–2163 | | 28 | 43 | |
| 31 | 1 | Z-Profil ..... | 190.512–2161 | | 29 | 43 | |
| 31 | 1 | Z-Profil ..... | 190.512–2162 | | 30 | 43 | |
| 31 | 1 | L-Profil ..... | 190.576–2148 | | 31 | 43 | |
| 31 | 1 | L-Profil ..... | 190.512–2146 | | 32 | 43 | |
| 31 | 1 | Beplankung ..... | 190.578–2101 | | 33 | 43 | |
| 31 | 1 | Beplankung ..... | 190.576–2103 | | 34 | 43 | |
| 31 | 1 | Beplankung ..... | 190.512–2104 | | 35 | 43 | |
| 31 | 1 | Beplankung ..... | 190.512–2105 | | 36 | 43 | |
| 31 | 1 | Lasche ..... | 190.557–2106 | | 37 | 43 | |
| 31 | 1 | Lagerfassung ..... | 190.512–2140 | | 38 | 43 | |
| | 8 | Sechskantbolzen ..... | 6×45 DIN 9344 | | 39 | | |
| | 8 | Kronenmutter ..... | M 6 LgN 14488 | | 40 | | |
| | 8 | Splint ..... | 1,5×15 DIN 94 | | 41 | | |
| 31 | 2 | Unterleger ..... | 190.514–2150 | | 42 | | |
| | 14 | Platte ..... | 11 FwN 14486.1 | | 43 | | |
| | 18 | Spielmutter ..... | M 6 FwN 14486.1 | | 44 | | |
| | 14 | Senkschraube ..... | M 6×20 DIN 9033 | | 45 | | |
| | 3 | Handlochdeckel ..... | 125×200 JuN 16409 | | 46 | | |
| | 4 | Annietmutter ..... | M 4 LgN 14480 | | 47 | | |

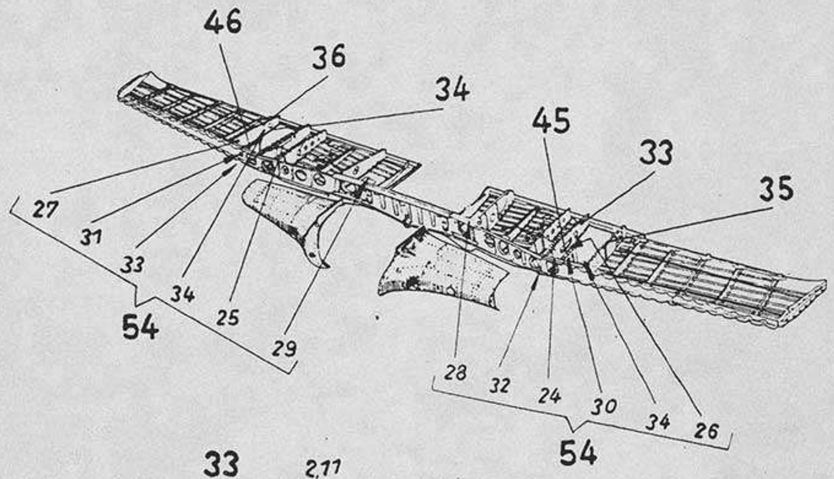


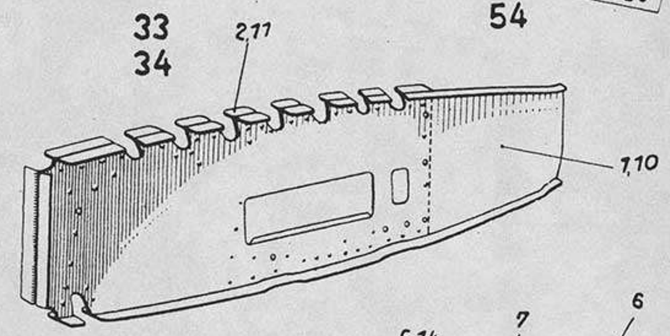


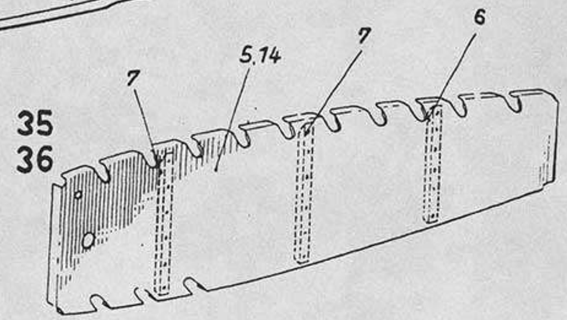


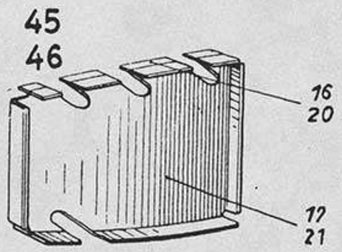


Unbefugte Verwendung ist strafbar und macht schadenersatzpflichtig



Unbefugte Verwendung ist strafbar und macht schadenersatzpflichtig

| Ersatzteil-Liste **Fw 190 D** | Tragwerk **Untere Schale** | Baugr.-Kennzahl **51b** | **190.578-24** bis **190.578-54** |
|---|---|---|---|

| Werkstoff | Stück | Benennung | Ersatzteil-Nr. | Untergruppen-Nr. | Orts-Nr. | Fertigung und Einbau | Bemerkung |
|---|---|---|---|---|---|---|---|
| | **1** | **Mittelrippe 7 L** ..... **einschl. Orts-Nr. 1–2** | **190.578–24** | 33 | | **43** | |
| 31 | 1 | Rippenblech..... | 190.545–2401 | | 1 | 43 | |
| 31 | 1 | Versteifungsblech ..... | 190.545–2402 | | 2 | 43 | |
| | **1** | **Mittelrippe 9 L** ..... **einschl. Orts-Nr. 5–7** | **190.578–25** | 35 | | **43** | |
| 31 | 1 | Rippensteg ..... | 190.578–2501 | | 5 | 43 | |
| 31 | 1 | L-Profil..... | 190.578–2502 | | 6 | 43 | |
| 31 | 2 | L-Profil..... | 190.578–2503 | | 7 | 43 | |
| | **1** | **Mittelrippe 7 R** ..... **einschl. Orts-Nr. 10–11** | **190.578–28** | 34 | | **43** | |
| 31 | 1 | Rippenblech..... | 190.545–2801 | | 10 | 43 | |
| 31 | 1 | Versteifungsblech ..... | 190.545–2802 | | 11 | 43 | |
| | **1** | **Mittelrippe 9 R** ..... **einschl. Orts-Nr. 14 u. Orts-Nr. 6, 7 d. Untergr. 190.578–25** | **190.578–29** | 36 | | **43** | |
| 31 | 1 | Rippensteg ..... | 190.578–2901 | | 14 | 43 | |
| | **1** | **Mittelrippe 8 L** ..... **einschl. Orts-Nr. 16–17** | **190.578–37** | 45 | | **43** | |
| 31 | 1 | Rippenblech..... | 190.545–3701 | | 16 | 43 | |
| 31 | 1 | Verstärkung ..... | 190.545–3702 | | 17 | 43 | |
| | **1** | **Mittelrippe 8 R** ..... **einschl. Orts-Nr. 20–21** | **190.578–38** | 46 | | **43** | |
| 31 | 1 | Rippenblech..... | 190.545–3801 | | 20 | 43 | |
| 31 | 1 | Verstärkung ..... | 190.545–3802 | | 21 | 43 | |
| | **1** | **Einzelteile für untere Schale** ..... **einschl. Orts-Nr. 24–34** | **190.578–54** | 54 | | | |
| 31 | 1 | Lasche ..... | 190.512–2404 | | 24 | 33 | |
| 31 | 1 | Lasche ..... | 190.512–2804 | | 25 | 33 | |
| 31 | 2 | Lasche ..... | 190.512–3726 | | 26 | 22 | |
| 31 | 2 | Lasche ..... | 190.512–3826 | | 27 | 22 | |
| 31 | 1 | Steg..... | 190.578–5405 | | 28 | 43 | |
| 31 | 1 | Steg..... | 190.578–5406 | | 29 | 43 | |
| 31 | 2 | Steg..... | 190.578–5407 | | 30 | 43 | |
| 31 | 2 | Steg..... | 190.578–5408 | | 31 | 43 | |
| 35 | 2 | Zwischenlage ..... | 190.578–5409 | | 32 | 33 | |
| 31 | 2 | Zwischenlage ..... | 190.578–5410 | | 33 | 33 | |
| 31 | 2 | Klotz..... | 190.576–5413 | | 34 | 33 | |

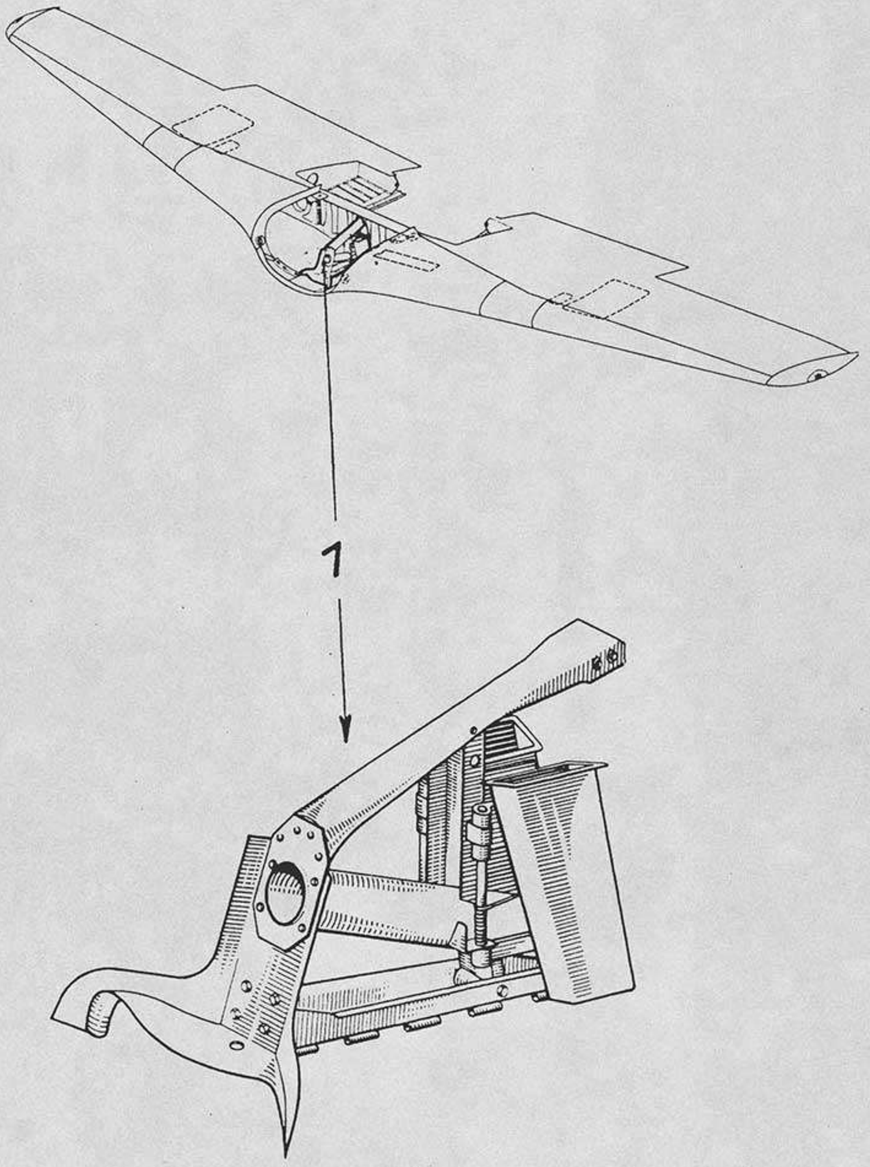


Unbefugte Verwendung ist strafbar und macht schadenersatzpflichtig

Unbefugte Verwendung ist strafbar und macht schadenersatzpflichtig

| Ersatzteil-Liste **Fw 190 D** | Tragwerk **Anbauteile** | Baugr.-Kennzahl **52** | **190.579 Z01** |
|---|---|---|---|

| Werkstoff | Stück | Benennung | Ersatzteil-Nr. | Untergruppen-Nr. | Orts-Nr. | Fertigung und Einbau | Bemerkung |
|---|---|---|---|---|---|---|---|
| | 1 | Motorabstützung ..... besteht aus den Untergr. 190.551–16, 551–17, 579–02, 579–04 | 190.579 Z 01 | 1 | | 41 | |

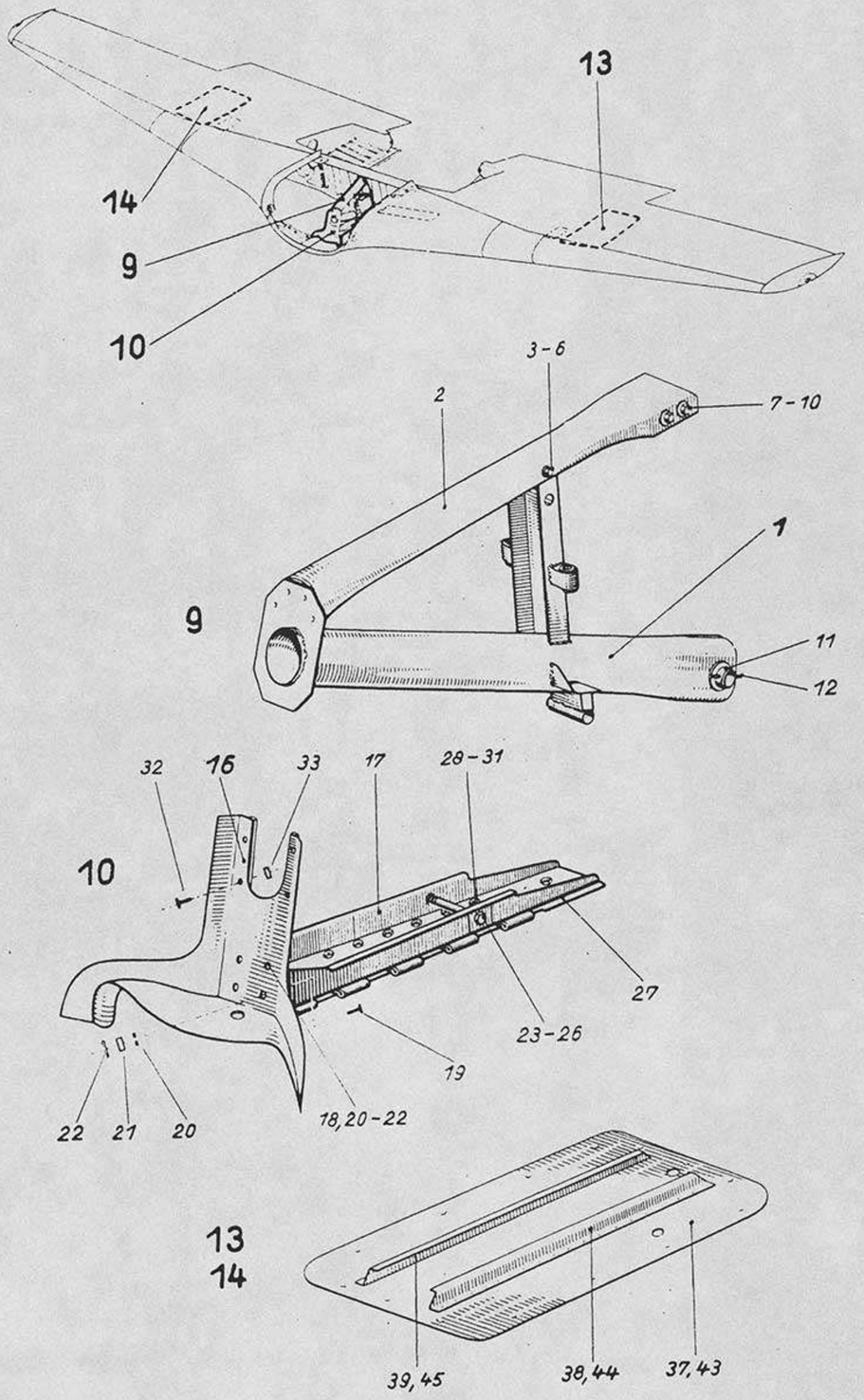


Unbefugte Verwendung ist strafbar und macht schadenersatzpflichtig

Unbefugte Verwendung ist strafbar und macht schadenersatzpflichtig

Ersatzteil-Liste **Fw 190 D** | Tragwerk **Anbauteile** | Baugr.-Kennzahl **52** | **190.579-02 bis 190.579-13**

| Werkstoff | Stück | Benennung | Ersatzteil-Nr. | | Untergruppen-Nr. | Orts-Nr. | Fertigung und Einbau | Bemerkung |
|---|---|---|---|---|---|---|---|---|
| | **1** | **Mittelstrebe** ..... **einschl. Orts-Nr. 1-12** | **190.579–02** | | **9** | | **41** | |
| | 1 | **Strebe** ..... | **190.579-02 H 01** | | | 1 | 42 | |
| | 1 | Stützblech ..... | 190.579–0201 | | | 2 | 42 | |
| | 2 | Sechskantschraube ..... | M 6×14 | LgN 14180 | | 3 | | |
| | 2 | Scheibe ..... | 6 | LgN 14533.1 | | 4 | | |
| | 2 | Kronenmutter ..... | M 6 | LgN 14488 | | 5 | | |
| | 2 | Splint ..... | 1,5×16 | DIN 94 | | 6 | | |
| | 4 | Sechskantschraube ..... | M 10×18 | LgN 14180 | | 7 | | |
| | 8 | Scheibe ..... | | 190.525–0108 | | 8 | | |
| | 4 | Kronenmutter ..... | M 10 | LgN 14488 | | 9 | | |
| | 4 | Splint ..... | 2×18 | DIN 94 | | 10 | | |
| | 1 | Rohr ..... | | 190.579–0202 | | 11 | 21 | |
| | 2 | Splint ..... | 5×30 | DIN 94 | | 12 | | |
| | **1** | **Scharnierträger** ..... **einschl. Orts-Nr. 16-33** | **190.579–04** | | **10** | | **41** | |
| | 1 | **Düsenabdeckung mit Lasche** ..... | **190.579-04 H 01** | | | 16 | 41 | |
| 1 | 1 | Träger ..... | 190.521–0401 | | | 17 | 41 | |
| | 2 | Sechskantschraube ..... | M 6×12 S | DIN 9380 | | 18 | | |
| | 2 | Sechskantschraube ..... | M 6×14 S | DIN 9380 | | 19 | | |
| | 5 | Scheibe ..... | 6 | LgN 14533.1 | | 20 | | |
| | 4 | Kronenmutter ..... | M 6 | LgN 14488 | | 21 | | |
| | 2 | Splint ..... | 1,5×15 | DIN 94 | | 22 | | |
| | 1 | Sechskantschraube ..... | M 8×64 S | DIN 9380 | | 23 | | |
| | 2 | Scheibe ..... | 8 | LgN 14533.1 | | 24 | | |
| | 1 | Kronenmutter ..... | M 8 | LgN 14488 | | 25 | | |
| | 1 | Splint ..... | 2×18 | DIN 94 | | 26 | | |
| 33 | 1 | Abdeckplatte ..... | | 190.521–0402 | | 27 | 41 | |
| | 21 | Senkschraube ..... | M 5×15 | DIN 63 | | 28 | | |
| | 21 | Scheibe ..... | 5 | LgN 14533.1 | | 29 | | |
| | 21 | Federring ..... | B 5 | DIN 127 | | 30 | | |
| | 21 | Sechskantmutter ..... | M 5 | LgN 14483.1 | | 31 | | |
| | 4 | Sechskantschraube ..... | M 6×12 | DIN 9380 | | 32 | | |
| | 4 | Sechskantmutter ..... | M 6 | AGGN 14487.2 | | 33 | | |
| | **1** | **Flügelklappe L** ..... **einschl. Orts-Nr. 37-39** | **190.579–12** | | **13** | | **41** | |
| 31 | 1 | Klappenblech ..... | | 190.579–1201 | | 37 | 33 | |
| 31 | 1 | L-Profil ..... | | 190.579–1202 | | 38 | 33 | |
| 31 | 1 | L-Profil ..... | | 190.579–1203 | | 39 | 33 | |
| | **1** | **Flügelklappe R** ..... **einschl. Orts-Nr. 43-45** | **190.579–13** | | **14** | | **41** | |
| 31 | 1 | Klappenblech ..... | | 190.579–1301 | | 43 | 33 | |
| 31 | 1 | L-Profil ..... | | 190.579–1302 | | 44 | 33 | |
| 31 | 1 | L-Profil ..... | | 190.579–1303 | | 45 | 33 | |



Ausgabe: Oktober 1944 Focke-Wulf Flugzeugbau G. m. b. H. Bremen

Baugr.-Kennzahl **52**

190.579–20 bis 190.579–29

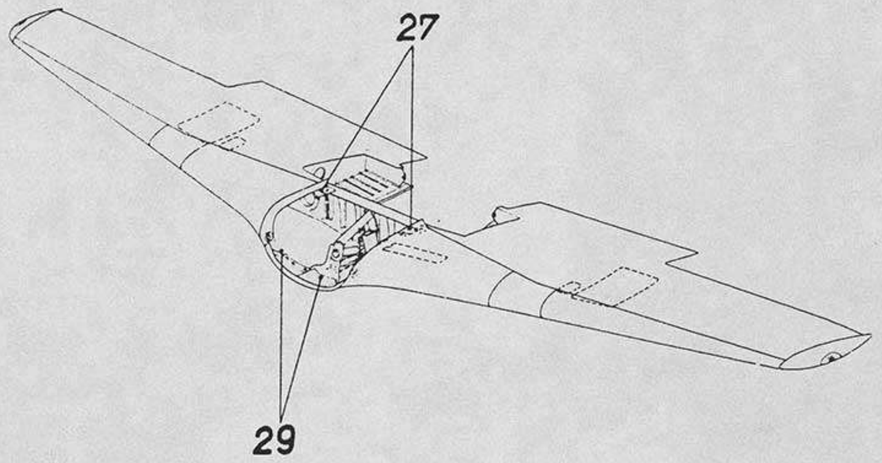


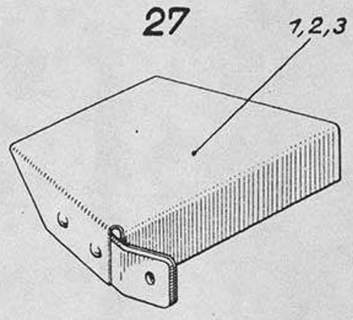


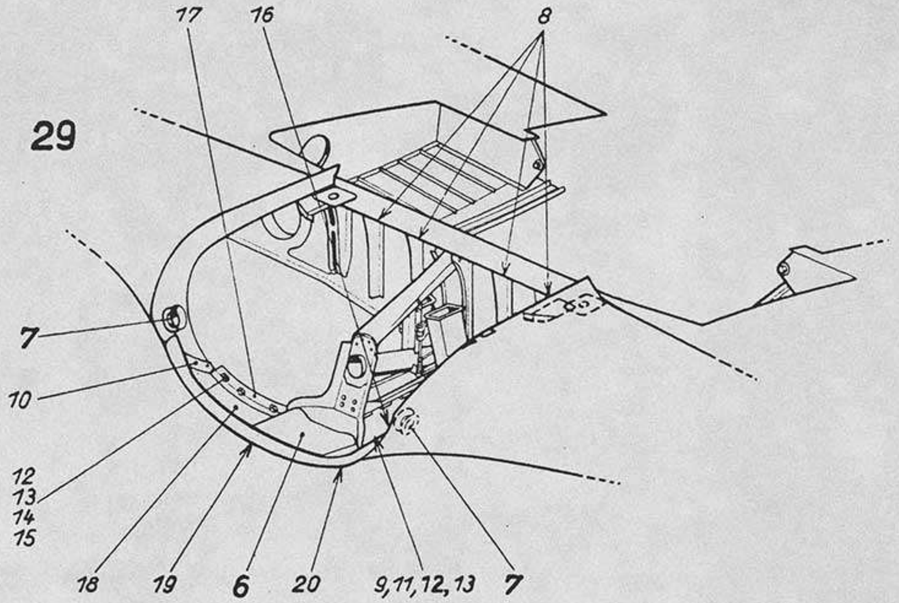


Unbefugte Verwendung ist strafbar und macht schadenersatzpflichtig

| Ersatzteil-Liste **Fw 190 D** | Tragwerk **Anbauteile** | Baugr.-Kennzahl **52** | **190.579-20** bis **190.579-29** |
|---|---|---|---|

| Werkstoff | Stück | Benennung | Ersatzteil-Nr. | Untergruppen-Nr. | Orts-Nr. | Fertigung und Einbau | Bemerkung |
|---|---|---|---|---|---|---|---|
| | **1** | **Patronenkastenhalterung** ..... **einschl. Orts-Nr. 1–3** | **190.579–20** | **27** | | | |
| 31 | 2 | Verkleidungsblech ..... | 190.579–2001 | | 1 | | |
| 31 | 1 | Halterungsblech L ..... | 190.579–2002 | | 2 | | |
| 31 | 1 | Halterungsblech R ..... | 190.579–2003 | | 3 | | |
| | **1** | **Einzelteile für Anbauteile** ..... **einschl. Orts-Nr. 6–20** | **190.579–29** | **29** | | **43** | |
| | **1** | **Vordere Beplankung** ..... | **190.579-29 H 01** | | 6 | | |
| | **2** | **Heizungsanschluß** ..... | **190.579-29 H 03** | | 7 | | |
| | 8 | Platte ..... | 190.579–2903 | | 8 | | |
| 31 | 1 | Verbindungslasche L ..... | 190.579–2904 | | 9 | | |
| 31 | 1 | Verbindungslasche R ..... | 190.579–2905 | | 10 | | |
| | 6 | Senkschraube ..... | M 5×12 DIN 63 | | 11 | | |
| | 8 | Scheibe ..... | 4 LgN 14533.1 | | 12 | | |
| | 8 | Sechskantmutter ..... | M 5 LgN 14487.2 | | 13 | | |
| 1 | 2 | Rohr ..... | 190.578–2917 | | 14 | | |
| | 2 | Senkschraube ..... | M 5×25/227 DIN 63 | | 15 | | |
| 31 | 1 | Lasche L ..... | 190.579–2918 | | 16 | | |
| 31 | 1 | Lasche R ..... | 190.579–2919 | | 17 | | |
| 31 | 1 | Beplankungsblech ..... | 190.579–2946 | | 18 | | |
| 31 | 1 | Übergangswinkel L ..... | 190.579–2950 | | 19 | | |
| 31 | 1 | Übergangswinkel R ..... | 190.579–2950 | | 20 | | |

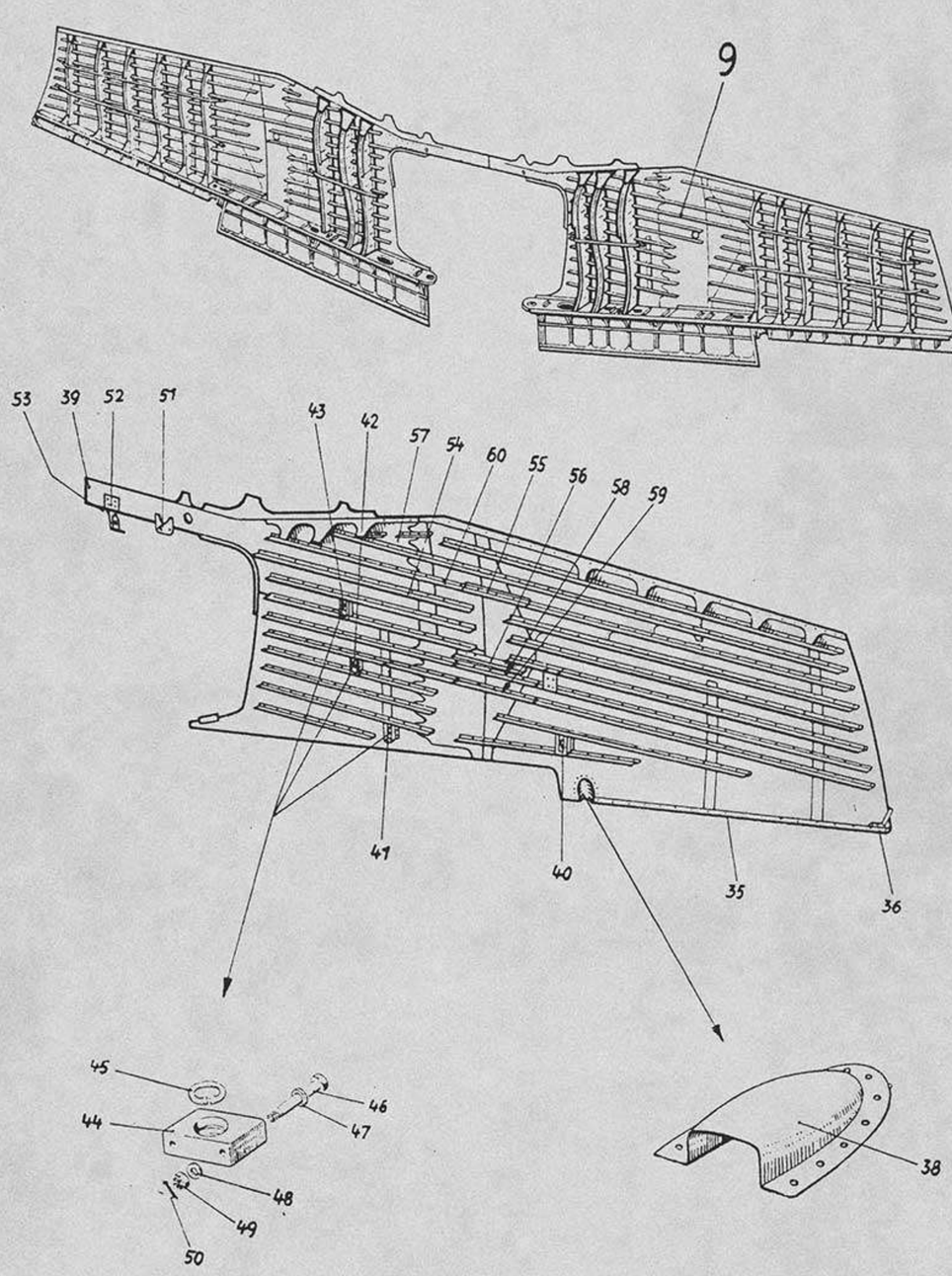


Unbefugte Verwendung ist strafbar und macht schadenersatzpflichtig

Unbefugte Verwendung ist strafbar und macht schadenersatzpflichtig

| Ersatzteil-Liste **Fw 190 D** | Tragwerk **Obere Schale** | Baugr.-Kennzahl **51a** | **190.584-01** |
|---|---|---|---|

| Werkstoff | Stück | Benennung | Ersatzteil-Nr. | Untergruppen-Nr. | Orts-Nr. | Fertigung und Einbau | Bemerkung |
|---|---|---|---|---|---|---|---|
| | **1** | **Obere Beplankung L** ..... **einschl. Orts-Nr. 1–60** | **190.584–01** | **9** | | **44** | |
| 31 | 1 | L-Profil..... | 190.502–0125 | | 1 | 43 | |
| 31 | 1 | L-Profil..... | 190.571–0118 | | 2 | 43 | |
| 31 | 1 | L-Profil..... | 190.502–0122 | | 3 | 43 | |
| 31 | 1 | L-Profil..... | 190.540–0126 | | 4 | 43 | |
| 31 | 1 | L-Profil..... | 190.540–0114 | | 5 | 43 | |
| 31 | 1 | L-Profil..... | 190.540–0115 | | 6 | 43 | |
| 31 | 1 | L-Profil..... | 190.571–0116 | | 7 | 43 | |
| 31 | 1 | L-Profil..... | 190.571–0127 | | 8 | 43 | |
| 31 | 1 | L-Profil..... | 190.502–0128 | | 9 | 43 | |
| 31 | 1 | L-Profil..... | 190.540–0129 | | 10 | 43 | |
| 31 | 1 | L-Profil..... | 190.540–0130 | | 11 | 43 | |
| 31 | 1 | L-Profil..... | 190.540–0131 | | 12 | 43 | |
| 31 | 1 | L-Profil..... | 190.540–0132 | | 13 | 43 | |
| 31 | 2 | L-Profil..... | 190.540–0117 | | 14 | 43 | |
| 31 | 1 | L-Profil..... | 190.540–0119 | | 15 | 43 | |
| 31 | 1 | L-Profil..... | 190.540–0120 | | 16 | 43 | |
| 31 | 2 | L-Profil..... | 190.502–0121 | | 17 | 43 | |
| 31 | 1 | L-Profil..... | 190.572–0123 | | 18 | 43 | |
| 31 | 1 | L-Profil..... | 190.572–0124 | | 19 | 43 | |
| 31 | 1 | Holmgurtlasche ..... | 190.502–0113 | | 20 | 43 | |
| 31 | 1 | Lasche ..... | 190.502–0106 | | 21 | 33 | |
| 31 | 1 | Lasche ..... | 190.502–0107 | | 22 | 43 | |
| 31 | 1 | Lasche ..... | 190.502–0108 | | 23 | 43 | |
| 31 | 1 | Lasche ..... | 190.502–0109 | | 24 | 43 | |
| 31 | 1 | Lasche ..... | 190.502–0111 | | 25 | 43 | |
| 31 | 1 | Lasche ..... | 190.502–0112 | | 26 | 43 | |
| 31 | 1 | Lasche ..... | 190.502–0110 | | 27 | 43 | |
| 31 | 1 | Beplankung..... | 190.502–0101 | | 28 | 33 | |
| 31 | 1 | Beplankung..... | 190.502–0102 | | 29 | 33 | |
| 31 | 1 | Beplankung..... | 190.502–0103 | | 30 | 33 | |
| 31 | 1 | Beplankung..... | 190.502–0104 | | 31 | 33 | |
| 31 | 1 | Beplankung..... | 190.502–0105 | | 32 | 33 | |
| 31 | 1 | Fingerlasche..... | 190.502–0133 | | 33 | 43 | |
| 31 | 1 | Fingerlasche..... | 190.502–0134 | | 34 | 43 | |

Fortsetzung folgende Seite



Ausgabe: Oktober 1944 Focke-Wulf Flugzeugbau G. m. b. H. Bremen

Baugr.-Kennzahl **51a** 190.584–01

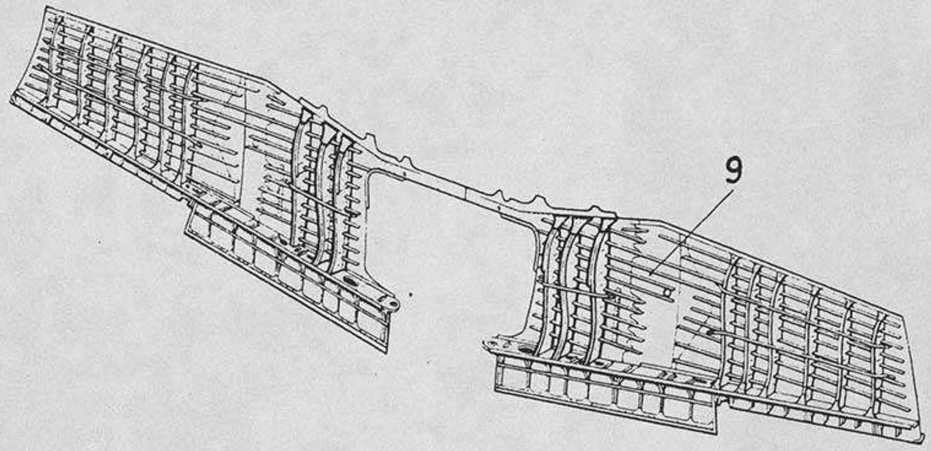


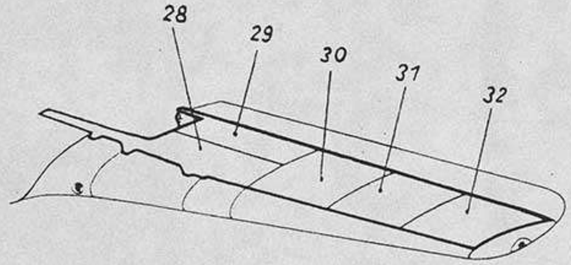


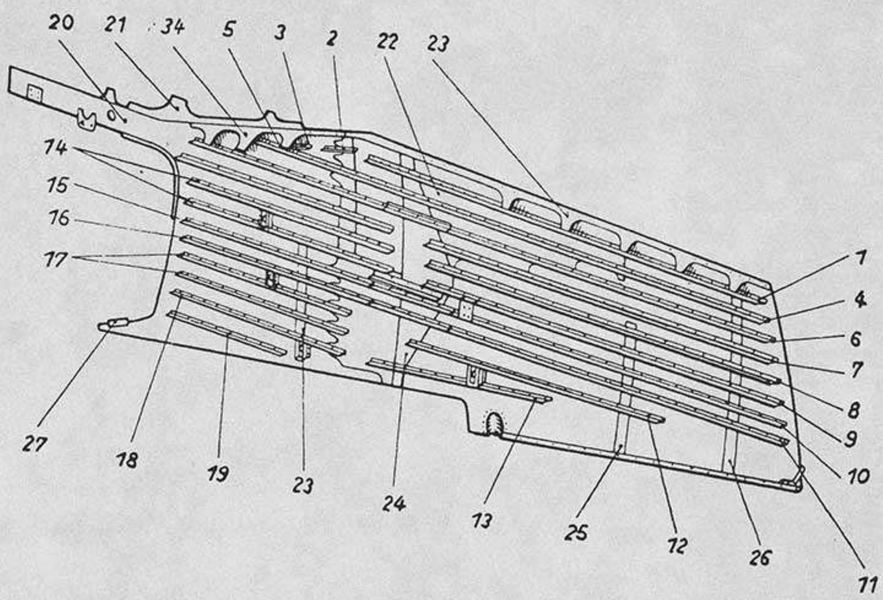


Unbefugte Verwendung ist strafbar und macht schadenersatzpflichtig

| Ersatzteil-Liste **Fw 190 D** | Tragwerk **Obere Schale** | Baugr.-Kennzahl **51a** | **190.584-01** |
|---|---|---|---|

| Werkstoff | Stück | Benennung | Ersatzteil-Nr. | | Untergruppen-Nr. | Orts-Nr. | Fertigung und Einbau | Bemerkung |
|---|---|---|---|---|---|---|---|---|
| | | **Fortsetzung Nr. 1** | | | | | | |
| 31 | 1 | Randleiste | | 190.502–0147 | | 35 | 43 | |
| 31 | 1 | Füllstück | | 190.502–0148 | | 36 | 43 | |
| 31 | 1 | Füllstück | | 190.502–0146 | | 37 | 22 | |
| 31 | 1 | Verkleidung | | 190.502–0140 | | 38 | 42 | |
| 31 | 1 | Lasche | | 190.502–0141 | | 39 | 33 | |
| 31 | 1 | Lagerfassung | | 190.502–0135 | | 40 | 43 | |
| 31 | 1 | Lagerfassung | | 190.502–0136 | | 41 | 43 | |
| 31 | 1 | Lagerfassung | | 190.502–0137 | | 42 | 43 | |
| 31 | 1 | Lagerfassung | | 190.502–0138 | | 43 | 43 | |
| 31 | 4 | Lagerstein | | 190.502–0139 | | 44 | 43 | |
| | 4 | Sg-Ring | 22×1 | DIN E 472 | | 45 | | |
| | 8 | Sechskantbolzen | 6×45 | LgN 14144.5 | | 46 | | |
| 1 | 8 | Scheibe | | 190.502–0167 | | 47 | 21 | Tr |
| 1 | 8 | Scheibe | | 190.502–0168 | | 48 | 21 | Tr |
| | 8 | Kronenmutter | M 6 | LgN 14488 | | 49 | | |
| | 8 | Splint | 1,5×15 | DIN 94 | | 50 | | |
| 1 | 1 | Befestigungsbock | | 190.502–0150 | | 51 | 43 | |
| | 1 | Halterung | | 190.501–0134 | | 52 | 32 | |
| Hartgew. | 1 | Füllstück | | 190.502–0154 | | 53 | 22 | |
| 31 | 1 | L-Profil | | 190.540–0142 | | 54 | 43 | |
| 31 | 1 | Verstärkungsprofil | | 190.540–0143 | | 55 | 43 | |
| 31 | 1 | L-Profil | | 190.540–0144 | | 56 | 43 | |
| 31 | 1 | L-Profil | | 190.571–0144 | | 57 | 43 | |
| 31 | 1 | Verstärkung | | 190.571–0163 | | 58 | 43 | |
| 31 | 1 | Verstärkung | | 190.571–0164 | | 59 | 43 | |
| 1 | 1 | L-Profil | | 190.571–0165 | | 60 | 43 | |

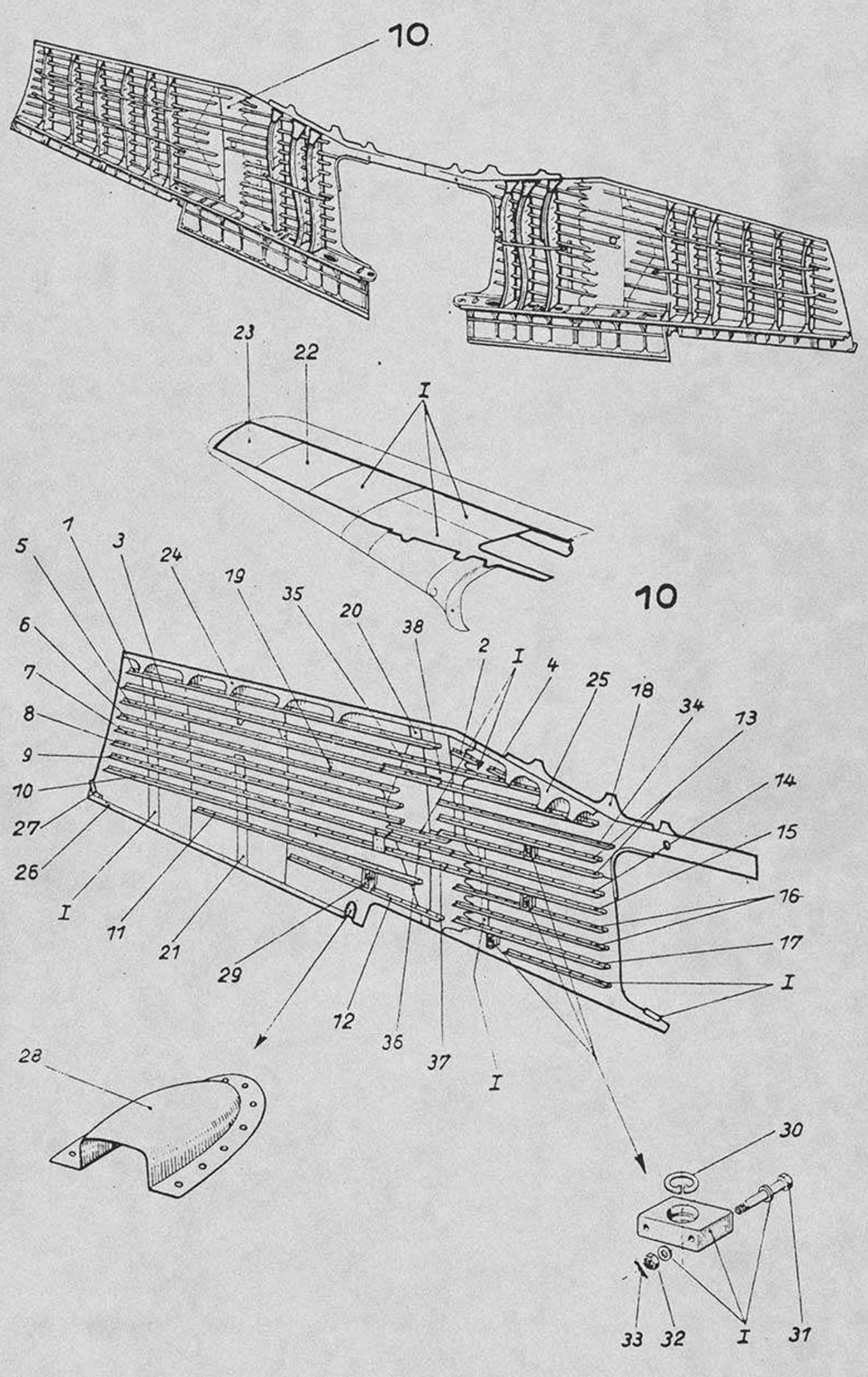


Unbefugte Verwendung ist strafbar und macht schadenersatzpflichtig

Unbefugte Verwendung ist strafbar und macht schadenersatzpflichtig

| Ersatzteil-Liste **Fw 190 D** | Tragwerk **Obere Schale** | Baugr.-Kennzahl **51a** | **190.584-02** |
|---|---|---|---|

| Werkstoff | Stück | Benennung | Ersatzteil-Nr. | Untergruppen-Nr. | Orts-Nr. | Fertigung und Einbau | Bemerkung |
|---|---|---|---|---|---|---|---|
| | 1 | **Obere Beplankung R** ..... **einschl. Orts-Nr. 1–38 u. Orts-Nr. 3, 19, 23, 26, 28–30, 37, 41 bis 44, 47, 48, 56, 57 der Untergruppe 190.584-01** | **190.584–02** | **10** | I | **43** | |
| 31 | 1 | L-Profil | 190.502–0225 | | 1 | 43 | |
| 31 | 1 | L-Profil | 190.571–0218 | | 2 | 43 | |
| 31 | 1 | L-Profil | 190.540–0226 | | 3 | 43 | |
| 31 | 1 | L-Profil | 190.540–0214 | | 4 | 43 | |
| 31 | 1 | L-Profil | 190.540–0215 | | 5 | 43 | |
| 31 | 1 | L-Profil | 190.571–0216 | | 6 | 43 | |
| 31 | 1 | L-Profil | 190.571–0227 | | 7 | 43 | |
| 31 | 1 | L-Profil | 190.502–0228 | | 8 | 43 | |
| 31 | 1 | L-Profil | 190.540–0229 | | 9 | 43 | |
| 31 | 1 | L-Profil | 190.540–0230 | | 10 | 43 | |
| 31 | 1 | L-Profil | 190.540–0231 | | 11 | 43 | |
| 31 | 1 | L-Profil | 190.540–0232 | | 12 | 43 | |
| 31 | 1 | L-Profil | 190.540–0217 | | 13 | 43 | |
| 31 | 1 | L-Profil | 190.540–0219 | | 14 | 43 | |
| 31 | 1 | L-Profil | 190.540–0220 | | 15 | 43 | |
| 31 | 2 | L-Profil | 190.502–0221 | | 16 | 43 | |
| 31 | 1 | L-Profil | 190.572–0223 | | 17 | 43 | |
| 31 | 1 | Lasche | 190.502–0206 | | 18 | 33 | |
| 31 | 1 | Lasche | 190.502–0207 | | 19 | 43 | |
| 31 | 1 | Lasche | 190.502–0209 | | 20 | 43 | |
| 31 | 1 | Lasche | 190.502–0211 | | 21 | 43 | |
| 31 | 1 | Beplankung | 190.502–0204 | | 22 | 33 | |
| 31 | 1 | Beplankung | 190.502–0205 | | 23 | 33 | |
| 31 | 1 | Fingerlasche | 190.502–0233 | | 24 | 43 | |
| 31 | 1 | Fingerlasche | 190.502–0234 | | 25 | 43 | |
| 31 | 1 | Randleiste | 190.502–0247 | | 26 | 43 | |
| 31 | 1 | Füllklotz | 190.502–0248 | | 27 | 43 | |
| 31 | 1 | Verkleidung | 190.502–0240 | | 28 | 42 | |
| 31 | 1 | Lagerfassung | 190.502–0235 | | 29 | 43 | |
| | 4 | Sg-Ring | 22×1 DIN 472 | | 30 | | |
| | 8 | Sechskantbolzen | 6×45 LgN 14144.5 | | 31 | | |
| | 8 | Kronenmutter | M 6 LgN 14488 | | 32 | | |
| | 8 | Splint | 1,5×15 DIN 94 | | 33 | | |
| 31 | 1 | L-Profil | 190.540–0242 | | 34 | 43 | |
| 31 | 1 | Verstärkungsprofil | 190.540–0243 | | 35 | 43 | |
| 31 | 1 | Verstärkung | 190.571–0263 | | 36 | 43 | |
| 31 | 1 | Verstärkung | 190.571–0264 | | 37 | 43 | |
| 31 | 1 | L-Profil | 190.571–0265 | | 38 | 43 | |

Baugr.-Kennzahl **51 a** 190.584–03

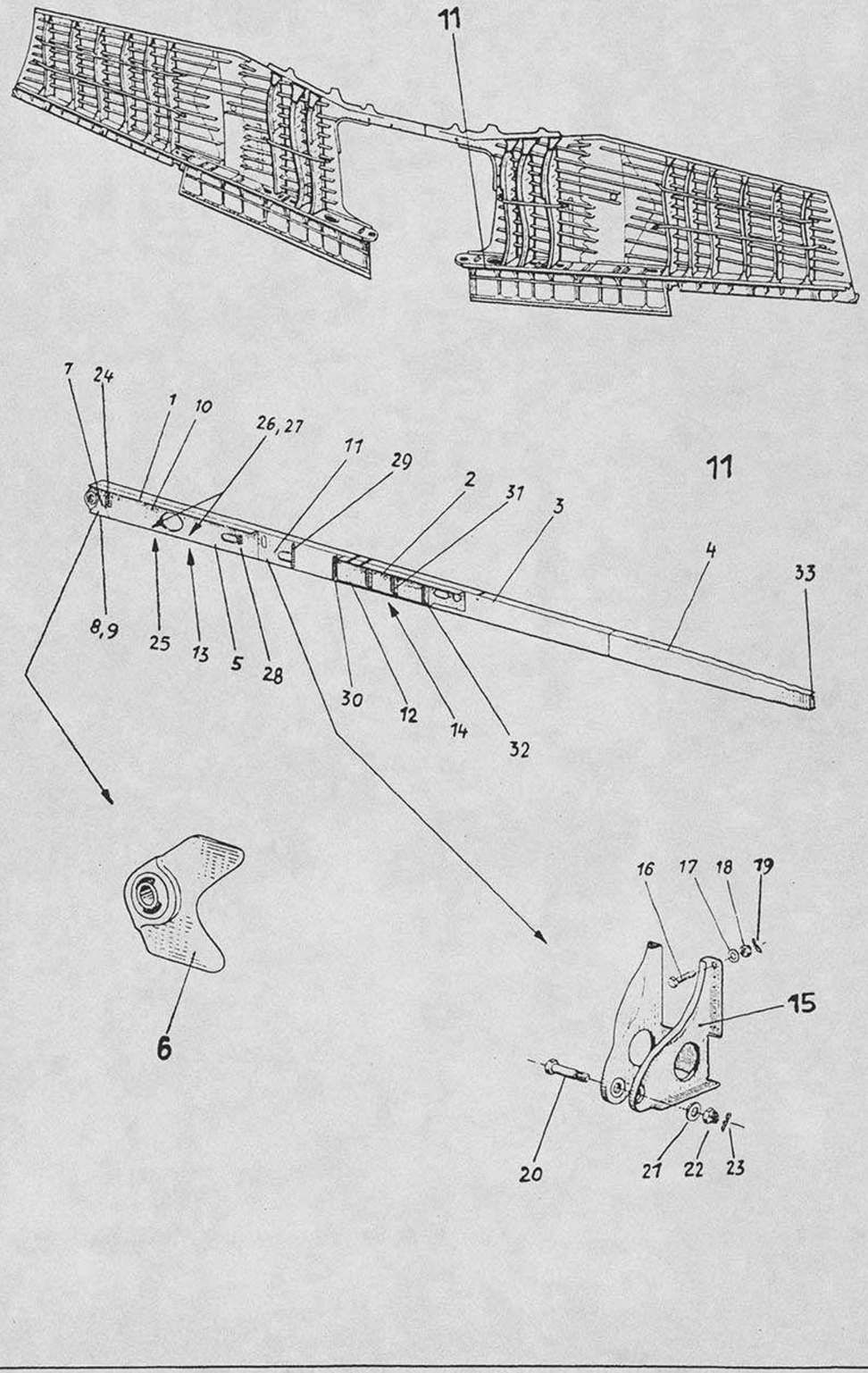


Unbefugte Verwendung ist strafbar und macht schadenersatzpflichtig

| Ersatzteil-Liste **Fw 190 D** | Tragwerk **Obere Schale** | Baugr.-Kennzahl **51 a** | **190.584-03** |
|---|---|---|---|

| Verk-stoff | Stück | Benennung | Ersatzteil-Nr. | | Untergruppen-Nr. | Orts-Nr. | Fertigung und Einbau | Bemerkung |
|---|---|---|---|---|---|---|---|---|
| | 1 | Hinterholm L ..... einschl. Orts-Nr. 1–33 | 190.584–03 | | 11 | | | |
| 31 | 1 | Stegblech ..... | 190.502-0302 | | | 1 | 43 | |
| 31 | 1 | Stegblech ..... | 190.571-0304 | | | 2 | 43 | |
| 31 | 1 | Stegblech ..... | 190.584-0305 | | | 3 | 43 | |
| 31 | 1 | Stegblech ..... | 190.502 0306 | | | 4 | 43 | |
| 31 | 1 | Verstärkungsblech ..... | 190.502-0303 | | | 5 | 43 | |
| | 1 | **Anschlußbeschlag** ..... | **190.502-03 U 01** | | | 6 | 41 | |
| 31 | 1 | Winkel ..... | 190.502-0365 | | | 7 | 33 | |
| 1 | 1 | Winkel ..... | 190.502-0366 | | | 8 | 33 | |
| 1 | 1 | Winkel ..... | 190.502-0367 | | | 9 | 33 | |
| 31 | 1 | Gurtlasche ..... | 190.502-0307 | | | 10 | 43 | |
| 31 | 1 | Verstärkungsblech ..... | 190.502-0308 | | | 11 | 43 | |
| 31 | 1 | Stegverstärkung ..... | 190.584-0309 | | | 12 | 43 | |
| 31 | 1 | Fingerlasche ..... | 190.502-0310 | | | 13 | 43 | |
| 31 | 1 | Fingerlasche ..... | 190.502-0311 | | | 14 | 43 | |
| | 1 | **Lagerbock** ..... | **190.502-03 II 01** | | | 15 | 41 | |
| | 1 | Sechskantschraube ..... | M 6 × 14 | LgN 14180 | | 16 | | |
| | 1 | Scheibe ..... | 6 | LgN 14533.1 | | 17 | | |
| | 1 | Kronenmutter ..... | M 6 | LgN 14488 | | 18 | | |
| | 1 | Splint ..... | 1,5 × 12 | DIN 94 | | 19 | | |
| | 1 | Sechskantbolzen ..... | 10 × 41 | LgN 14144.5 | | 20 | | |
| | 1 | Scheibe ..... | 10 | LgN 14533.1 | | 21 | | |
| | 1 | Kronenmutter ..... | M 10 | LgN 14488 | | 22 | | |
| | 1 | Splint ..... | 2 × 20 | DIN 94 | | 23 | | |
| 31 | 1 | Winkel ..... | | 190.502-0318 | | 24 | 33 | |
| 31 | 1 | L-Profil ..... | | 190.502-0319 | | 25 | 33 | |
| | 4 | Annietmutter ..... | M 4 | LgN 14477 | | 26 | | |
| | 4 | Sechskantschraube ..... | M 4 × 14 | LgN 14179 | | 27 | | |
| 31 | 1 | Winkel ..... | | 190.502-0335 | | 28 | 33 | |
| 31 | 1 | Vertikalstab ..... | | 190.502-0315 | | 29 | 33 | |
| 31 | 1 | Vertikalstab ..... | | 190.502-0312 | | 30 | 33 | |
| 31 | 2 | L-Profil ..... | | 190.584-0317 | | 31 | 33 | |
| 31 | 1 | Vertikalstab ..... | | 190.502-0314 | | 32 | 33 | |
| 31 | 1 | Vertikalstab ..... | | 190.502-0316 | | 33 | 33 | |

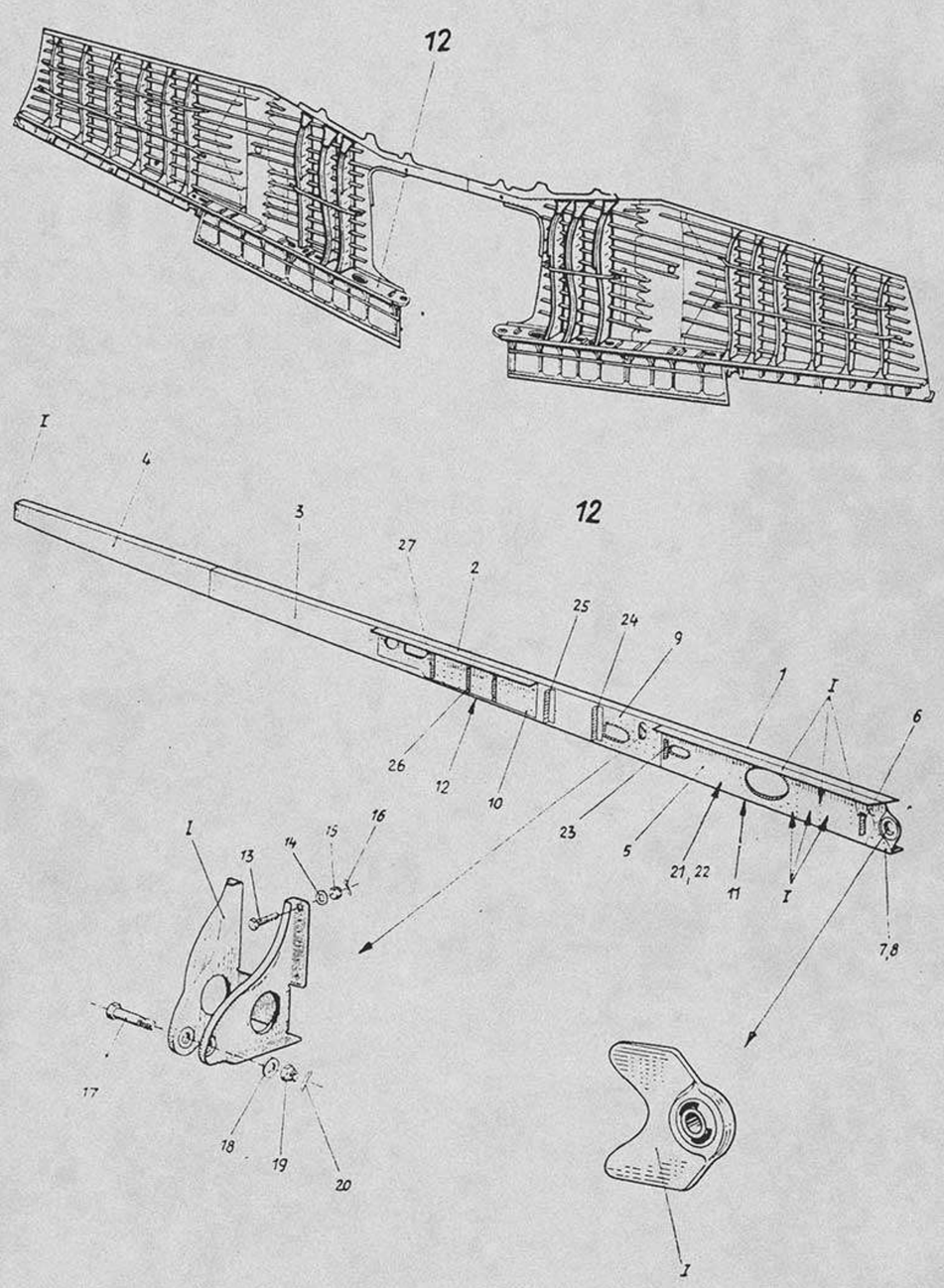


Unbefugte Verwendung ist strafbar und macht schadenersatzpflichtig

Unbefugte Verwendung ist strafbar und macht schadenersatzpflichtig

Ersatzteil-Liste **Fw 190 D** | Tragwerk **Obere Schale** | Baugr.-Kennzahl **51a** | **190.584-04**

| Werkstoff | Stück | Benennung | Ersatzteil-Nr. | | Untergruppen-Nr. | Orts-Nr. | Fertigung und Einbau | Bemerkung |
|---|---|---|---|---|---|---|---|---|
| | 1 | **Hinterholm R** ..... **einschl. Orts-Nr. 1–27 u. Orts-Nr. 6, 10, 15, 24, 25, 33 d. Untergruppe 190.584–03** | **190.584–04** | | 12 | I | 43 | |
| 31 | 1 | Stegblech ..... | 190.502–0402 | | | 1 | 43 | |
| 31 | 1 | Stegblech ..... | 190.571–0404 | | | 2 | 43 | |
| 31 | 1 | Stegblech ..... | 190.584–0405 | | | 3 | 43 | |
| 31 | 1 | Stegblech ..... | 190.502–0406 | | | 4 | 43 | |
| 31 | 1 | Verstärkungsblech ..... | 190.502–0403 | | | 5 | 43 | |
| 31 | 1 | Winkel ..... | 190.502–0465 | | | 6 | 33 | |
| 1 | 1 | Winkel ..... | 190.502–0466 | | | 7 | 33 | |
| 1 | 1 | Winkel ..... | 190.502–0467 | | | 8 | 33 | |
| 31 | 1 | Verstärkungsblech ..... | 190.502–0408 | | | 9 | 43 | |
| 31 | 1 | Stegverstärkung ..... | 190.584–0409 | | | 10 | 43 | |
| 31 | 1 | Fingerlasche ..... | 190.502–0410 | | | 11 | 43 | |
| 31 | 1 | Fingerlasche ..... | 190.502–0411 | | | 12 | 43 | |
| | 1 | Sechskantschraube ..... | M 6×14 | LgN 14180 | | 13 | | |
| | 1 | Scheibe ..... | 6 | LgN 14533.1 | | 14 | | |
| | 1 | Kronenmutter ..... | M 6 | LgN 14488 | | 15 | | |
| | 1 | Splint ..... | 1,5×12 | DIN 94 | | 16 | | |
| | 1 | Sechskantbolzen ..... | 10×40 | LgN 14144.5 | | 17 | | |
| | 1 | Scheibe ..... | 10 | LgN 14533.1 | | 18 | | |
| | 1 | Kronenmutter ..... | M 10 | LgN 14488 | | 19 | | |
| | 1 | Splint ..... | 2×20 | DIN 94 | | 20 | | |
| | 4 | Annietmutter ..... | M 4 | LgN 14477 | | 21 | | |
| | 4 | Sechskantschraube ..... | M 4×14 | LgN 14179 | | 22 | | |
| 31 | 1 | Winkel ..... | | 190.502–0435 | | 23 | 33 | |
| 31 | 1 | Vertikalstab ..... | | 190.502–0415 | | 24 | 33 | |
| 31 | 1 | Vertikalstab ..... | | 190.502–0412 | | 25 | 33 | |
| 31 | 2 | L-Profil ..... | | 190.584–0417 | | 26 | 33 | |
| 31 | 1 | Vertikalstab ..... | | 190.502–0414 | | 27 | 33 | |



Ausgabe: Oktober 1944 Focke-Wulf Flugzeugbau G. m. b. H. Bremen

www. DEUTSCHE LUFTWAFFE .de
www. GERMAN LUFTWAFFE .com

Konstruktionsgruppe

# 6

# Triebwerk

Ersatzteile bzw. Ersatzteilmaterial

siehe Ersatzteile der Firma Jumo

Adlerhorst-Hangar Design Group©

www. DeutscheLuftwaffe .de
www. GermanLuftwaffe .com

# Ersatzteilliste

# Jumo 213A

Wechseltriebwerk 9-8213 E-1

für

Fw 190 D-9

Vorläufige Ausgabe

www. DeutscheLuftwaffe .de
www. GermanLuftwaffe .com

Wechseltriebwerk 9-8213 E-1

Baugruppen-Verzeichnis


| | |
|---|---|
| Flugmotor u. Anbauteile | 9-8213.201 |
| Motortraggerüst | 9-8213.211 |
| Kühlerlagerung | 9-8213.216 |
| Kühlklappenbetätigung | 9-8213.221 |
| Kühlklappen | 9-8213.226 |
| Kühler mit Schutz | 9-8213.235 |
| Kühlstoffanlage | 9-8213.241 |
| Abgasanlage | 9-8213.246 |
| Lit-Anlage | 9-8213.251 |
| Hydr. Anlage | 9-8213.262 |
| Verbindungsuntergruppen | 9-8213.267 |
| Motorverkleidung | 9-8213.272 |
| Ringhaube, gepanzert | 9-8213.280 |
| Anbauteile für Bewaffnung | 9-8213.290 |
| Schmierstoffanlage | 9-8213.295 |

9-8213.201

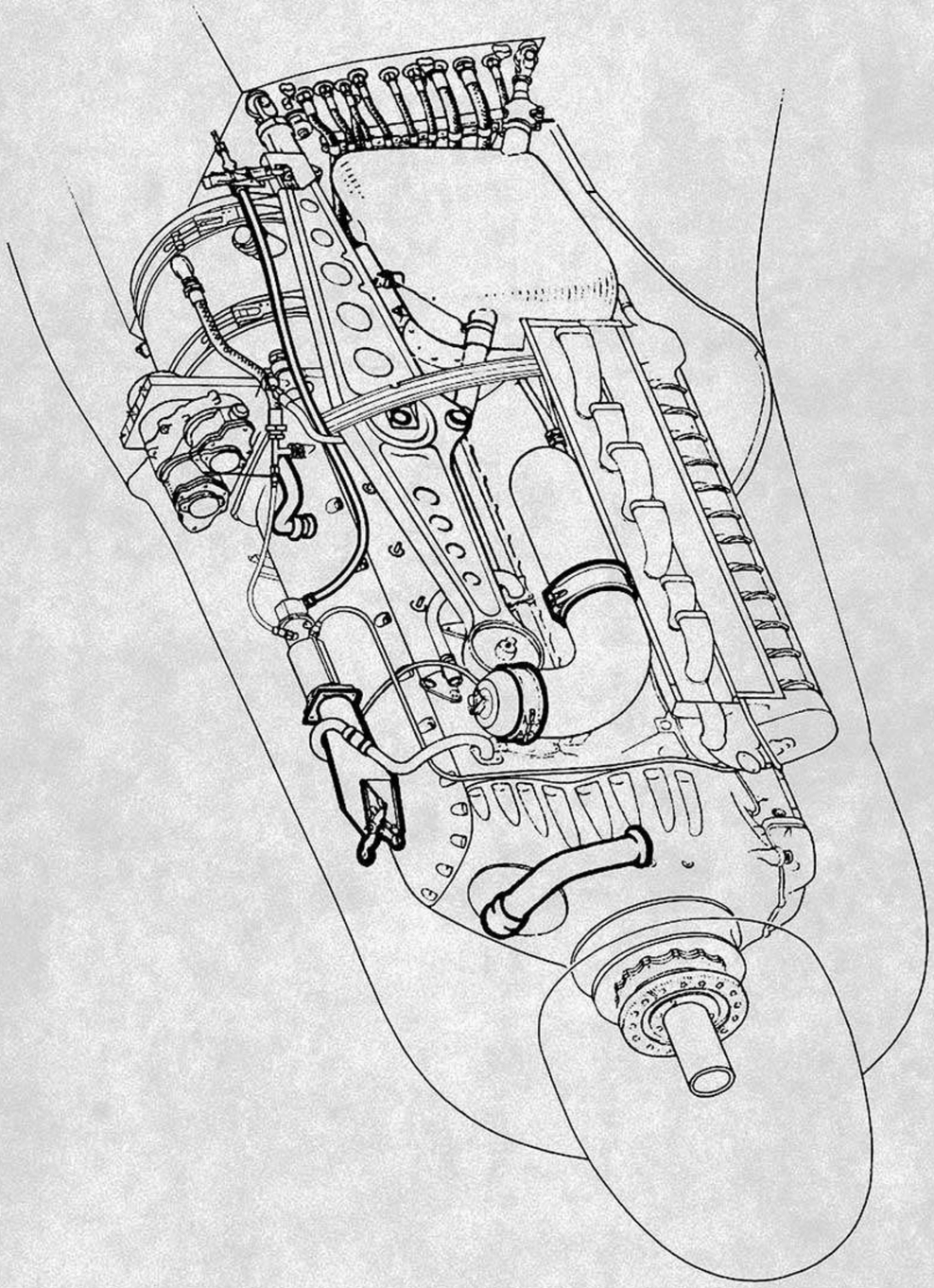

| Ersatzteil-Liste Jumo 213 A | Wechseltriebwerk 9-8213 E-1 Flugmotor und Anbauteile | 9-8213.201 |
|---|---|---|

| Werkstoff | Stück | Benennung | Ersatzteil-Nr. | Orts-Nr. | Bemerkung |
|---|---|---|---|---|---|
| | 1 | Entlüftungsleitung | 9-8213.201-700.14 | 1 | |
| | 1 | Antriebslagerung | 9-8213.200-702.11 | 2 | |
| | 1 | Behälterbefestigung L | 9-8213.200-703.13 | 3 | |
| | 1 | Behälterbefestigung R | 9-8213.200-704.13 | 4 | |
| | 1 | Behälterbefestigung L | 9-8213.200-705.13 | 5 | |
| | 1 | Behälterbefestigung R | 9-8213.200-706.13 | 6 | |
| | 1 | Kühlklappen-Bereichsverstellung | 9-8213.200-707.11 | 7 | |
| | 1 | Luftleitung L | 9-8213.201-701.12 | 8 | |
| | 1 | Luftleitung R | 9-8213.201-702.12 | 9 | |
| | | Schlauchleitungen | RoN 181 07.2 | | |
| | | Länge nach Bedarf | | | |

Ausgabe:

Focke-Wulf Flugzeugbau G.m.b.H. Bremen

8-8213.211

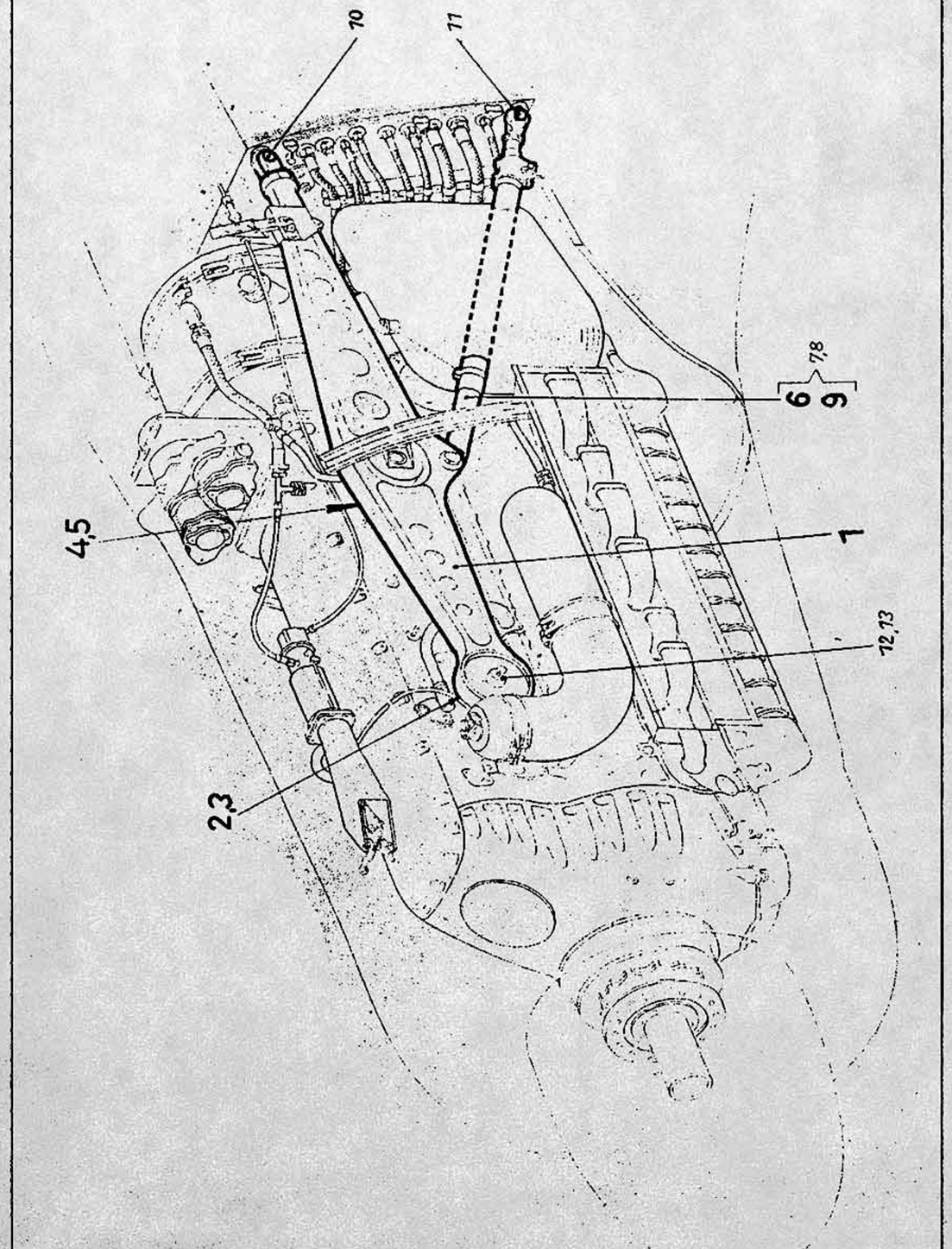


| Ersatzteil-Liste Junc 213 A | Wechselgetriebewerk 9-8213 E-1 Motortraggerüst | 9-8214.211 |
|---|---|---|

| Werkstoff | Stück | Benennung | Ersatzteil-Nr. | Ort-Nr. | Bemerkung |
|---|---|---|---|---|---|
| | 2 | Biegungsträger | 9-8213.211-7oo.11 | 1 | |
| | 1 | Vordere Pratze links, vollst. | 9-8213.211-7o1.11 | 2 | |
| | 1 | Vordere Pratze rechts, vollst. | 9-8213.211-7o2.11 | 3 | |
| | 1 | Hintere Pratze links, vollst. | 9-8213.211-7o3.11 | 4 | |
| | 1 | Hintere Pratze rechts, vollst. | 9-8213.211-7o4.11 | 5 | |
| | 1 | Gerade Strebe links | 9-8213.211-7o5.13 | 6 | |
| | | einschl.Orts-Nr. 7,8 | | | |
| | 1 | Gabelbolzen | 9-8213.211-oo3.13 | 7 | |
| | 1 | Sechskantmutter | 9-8213.211-o25.14 | 8 | |
| | 1 | Gebogene Strebe rechts | 9-8213.211-7o6.12 | 9 | |
| | | einschl.Orts-Nr. 7,8 | | | |
| | | Verbindungsteile (aus 9-8213.211-7o7.1) | | | |
| | 2 | Bolzen | 9-8213.21o-o16.14 | 1o | |
| | 2 | Sechskantbolzen | 25x67 LgN 141 46.1 | 11 | |
| | 8 | Metallgummi-Lager | 8-88.6o2-o3 H o1 | 12 | Lieferer Metallg. Harburg |
| | 4 | Gummipuffer | 8-88.6o2-o3 H o2 | 13 | |

Ausgabe:

9-8213.216

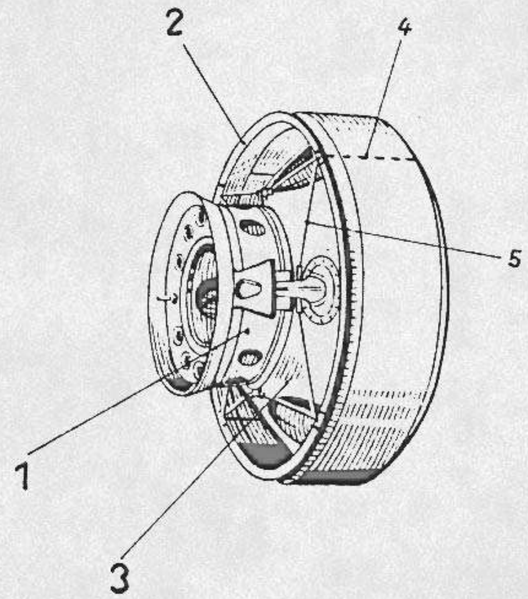


| Ersatzteil-Liste Junkers 213 A | Wechseltriebwerk 9-8213 E-1<br>Kühlerlagerung | 9-8213.216 |
|---|---|---|

| Werkstoff | Stück | Benennung | Ersatzteil-Nr. | Orts-Nr. | Bemerkung |
|---|---|---|---|---|---|
| | 1 | Kühlerauflage | 9-8213.215-7oo.11 | 1 | |
| | 1 | Transpant | 9-8213.215-7o1.11 | 2 | |
| | 1 | Stufe | 9-8213.215-7oo.11 | 3 | |
| | | Verbindungsteile (aus 9-8213.216-7o6.1) | | | |
| | 4 | Anker | 9-8213.215-8o7.13 | 4 | |
| | 8 | Speiche | 9-8213.215-116.14 | 5 | |

Ausgabe:

Focke-Wulf Flugzeugbau G. m. b. H., Bremen

9-8213.221

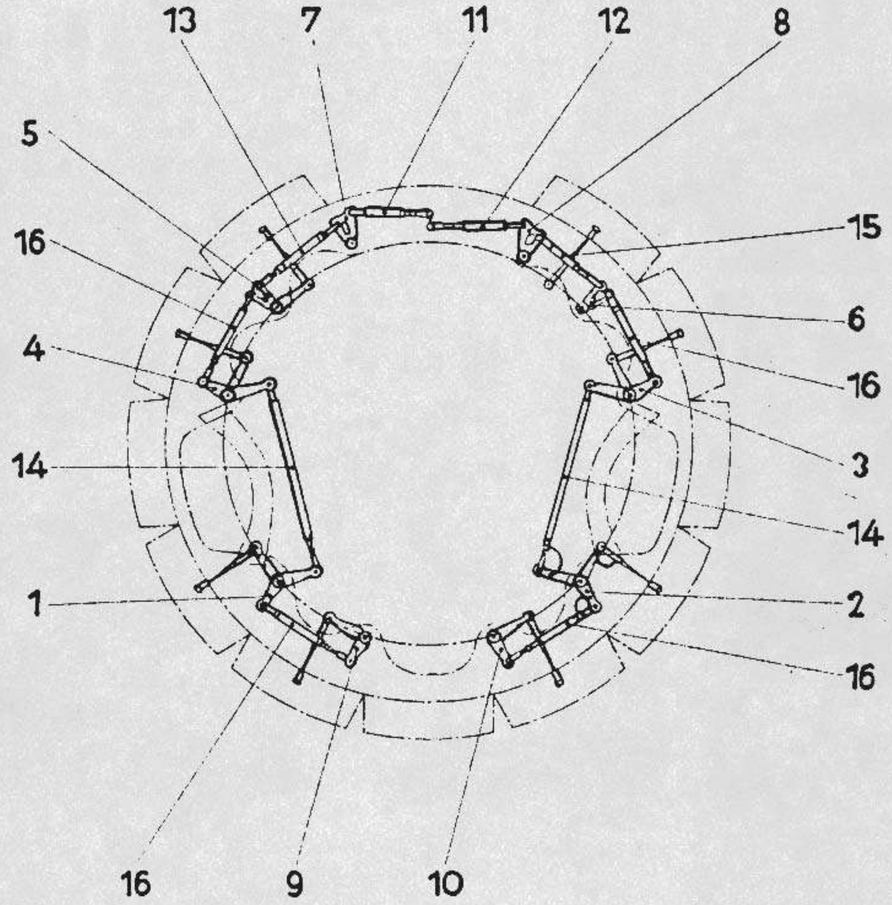


| Ersatzteil-Liste Jumo 213 A | Wechseltriebwerk 9-8213 E-1 Kühlklappenbetätigung | 9-8213.221 |
|---|---|---|

| Werkstoff | Stück | Benennung | Ersatzteil-Nr. | Orts-Nr. | Bemerkung |
|---|---|---|---|---|---|
| | 1 | Umlenkwelle | 9-8213.22o-7oo.13 | 1 | |
| | 1 | Umlenkwelle | 9-8213.22o-7o1.13 | 2 | |
| | 1 | Umlenkwelle | 9-8213.22o-7o2.13 | 3 | |
| | 1 | Umlenkwelle | 9-8213.22o-7o3.13 | 4 | |
| | 1 | Umlenkwelle | 9-8213.22o-7o4.13 | 5 | |
| | 1 | Umlenkwelle | 9-8213.22o-7o5.13 | 6 | |
| | 1 | Umlenkwelle | 9-8213.22o-7o6.13 | 7 | |
| | 1 | Umlenkwelle | 9-8213.22o-7o7.13 | 8 | |
| | 1 | Umlenkwelle | 9-8213.22o-7o8.13 | 9 | |
| | 1 | Umlenkwelle | 9-8213.22o-7o9.13 | 1o | |
| | 1 | Stoßstange | 9-8213.22o-717.13 | 11 | |
| | 1 | Stoßstange | 9-8213.22o-718.13 | 12 | |
| | 1 | Stoßstange | 9-8213.22o-719.13 | 13 | |
| | 2 | Stoßstange | 9-8213.22o-72o.13 | 14 | |
| | 1 | Stoßstange | 9-8213.22o-721.13 | 15 | |
| | 4 | Stoßstange | 9-8213.22o-722.13 | 16 | |
| | 8 | Stoßstange | 9-8213.221-7oo.13 | 17 | |

9-8213.226

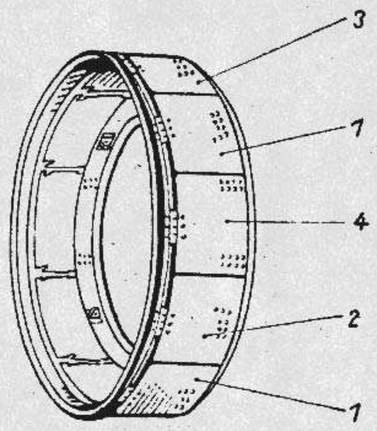


| Ersatzteil-Liste Jumo 213 A | Wechseltriebwerk 9-8213 E-1 Kühlklappen | 9-8213.226 |
|---|---|---|

| Werkstoff | Stück | Benennung | Ersatzteil-Nr. | Orts-Nr. | Bemerkung |
|---|---|---|---|---|---|
| | 3 | Kühlklappen | 9-8213.226-7oo.13 | 1 | |
| | 2 | Kühlklappen | 9-8213.226-7o1.13 | 2 | |
| | 2 | Kühlklappen | 9-8213.226-7o2.13 | 3 | |
| | 5 | Kühlklappen | 9-8213.226-7o3.13 | 4 | |

9-8213.235

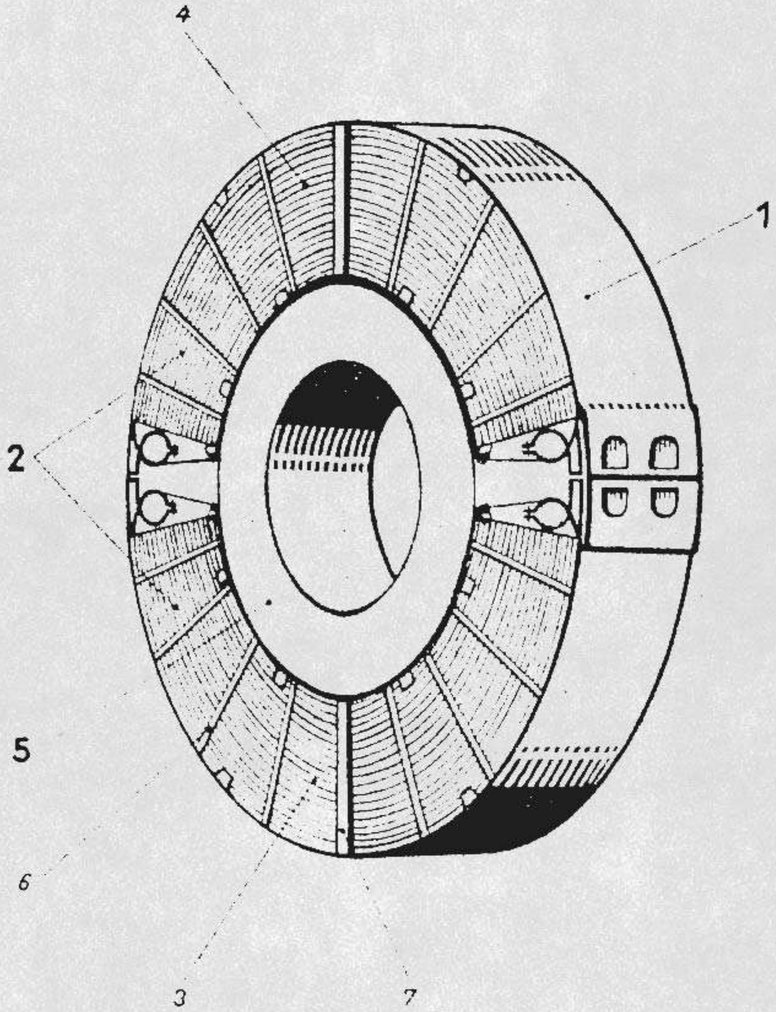


| Ersatzteil-Liste Jumo 213 A | Wechseltriebwerk 9-8213 E-1 Kühler mit Schutz | 9-8213.235 |
|---|---|---|

| Werkstoff | Stück | Benennung | Ersatzteil-Nr. | Orts-Nr. | Bemerkung |
|---|---|---|---|---|---|
| | 1 | **Panzerschutz** | 9-8213.235-700.1 | 1 | |
| | 1 | **Kühlerblock** | 9-8213.235-701.11 | 2 | |
| | | einschl.Orts-Nr. 3-4 | | | |
| | 1 | Wasserkasten, links | 9-8213.235-801.1 | 3 | |
| | 1 | Wasserkasten, rechts | 9-8213.235-802.1 | 4 | |
| | 1 | Innenmantel | 9-8213.235-702.11 | 5 | |
| | | Verbindungsteile (aus 9-8213.235-703.1) | | | |
| | 16 | Speiche | 9-8213.235-015.14 | 6 | |
| | 2 | Dickend-Speiche | 9-8213.235-016.14 | 7 | |

Ausgabe:

Fuhrke Wolf Flugzeugbau GmbH Bremen

9-8213.241

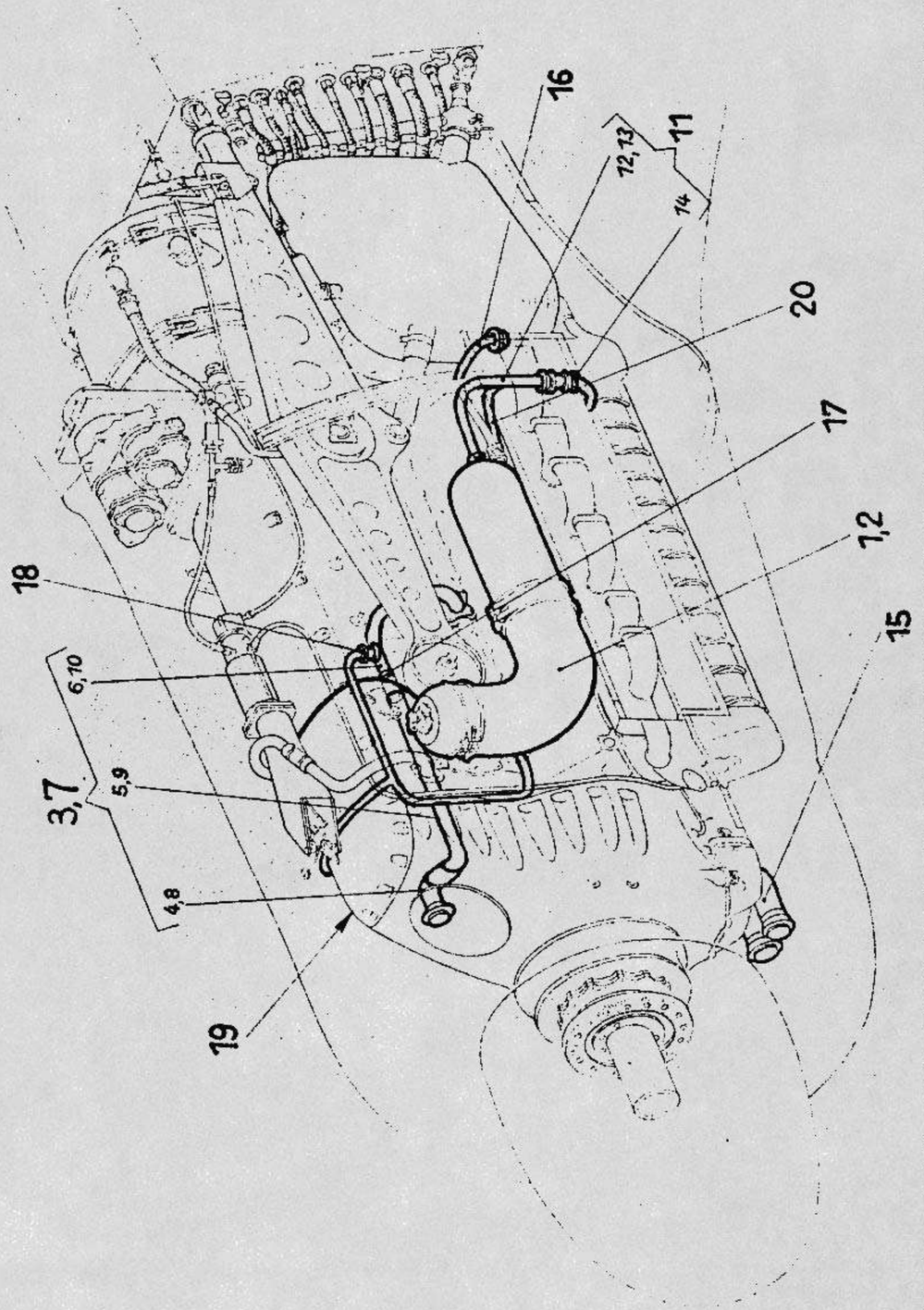


| Ersatzteil-Liste Jumo 213 A | Wechseltriebwerk 9-8213 E-1 Kühlstoffanlage | 9-8213.241 |
|---|---|---|

| Werkstoff | Stück | Benennung | Ersatzteil-Nr. | Orts-Nr. | Bemerkung |
|---|---|---|---|---|---|
| | 1 | Kühlstoffbehälter, links | 9-8213.24o-7oo.11 | 1 | |
| | 1 | Kühlstoffbehälter, rechts | 9-8213.24o-7o1.11 | 2 | |
| | 1 | Hauptstromleitung zum Kühler, links | 9-8213.241-7oo.1 | 3 | |
| | | einschl.Orts-Nr. 4-6 | | | |
| | 1 | Kühleranschlußkrümmer | 9-8213.24o-8o3.14 | 4 | |
| | 1 | Hauptstromleitung zum Kühler vorn L | 9-8213.24o-8o4.13 | 5 | |
| | 1 | Hauptstromleitung zum Kühler hinten L | 9-8213.241-8o1.13 | 6 | |
| | 1 | Hauptstromleitun zum Kühler rechts | 9-8213.241-7o1.1 | 7 | |
| | | einschl.Orts-Nr. 8-1o | | | |
| | 1 | Kühleranschlußkrümmer | 9-8213.24o-8o3.14 | 8 | |
| | 1 | Hauptstromleitung zum Kühler vorn R | 9-8213.24o-8o6.13 | 9 | |
| | 1 | Hauptstromleitung zum Kühler hinten R | 9-8213.241-8o3.13 | 1o | |
| | 1 | Behälter-Verbindungsleitung | 9-8213.241-7o2.1 | 11 | |
| | | einschl.Orts-Nr. 12-14 | | | |
| | 1 | Behälteranschlußleitung, links | 9-8213.241-8o4.13 | 12 | |
| | 1 | Behälteranschlußleitung, rechts | 9-8213.241-8o5.13 | 13 | |
| | 1 | Behälteranschlußleitung, unten | 9-8213.241-8o6.13 | 14 | |
| | 1 | Hauptstromleitung zum Wärmeaustauscher, vollst. | 9-8213.24o-7o4.1 | 15 | |
| | 1 | Nebenstrom-Rücklaufleitung | 9-8213.24o-7o6.1 | 16 | |
| | 1 | Behälterausgleichleitung | 9-8213.24o-7o8.1 | 17 | |
| | 1 | Entlüftungsleitung | 9-8213.24o-7o9.1 | 18 | |
| | 1 | Ventildrucksteuerleitung | 9-8213.241-7o5.1 | 19 | |
| | 1 | Nebenstrom-Vorlaufleitung | 9-8213.241-7o4.1 | 2o | |



Fortsetzung Wolf Flugzeugbau G.m.b.H. Bremen

9-8213.246

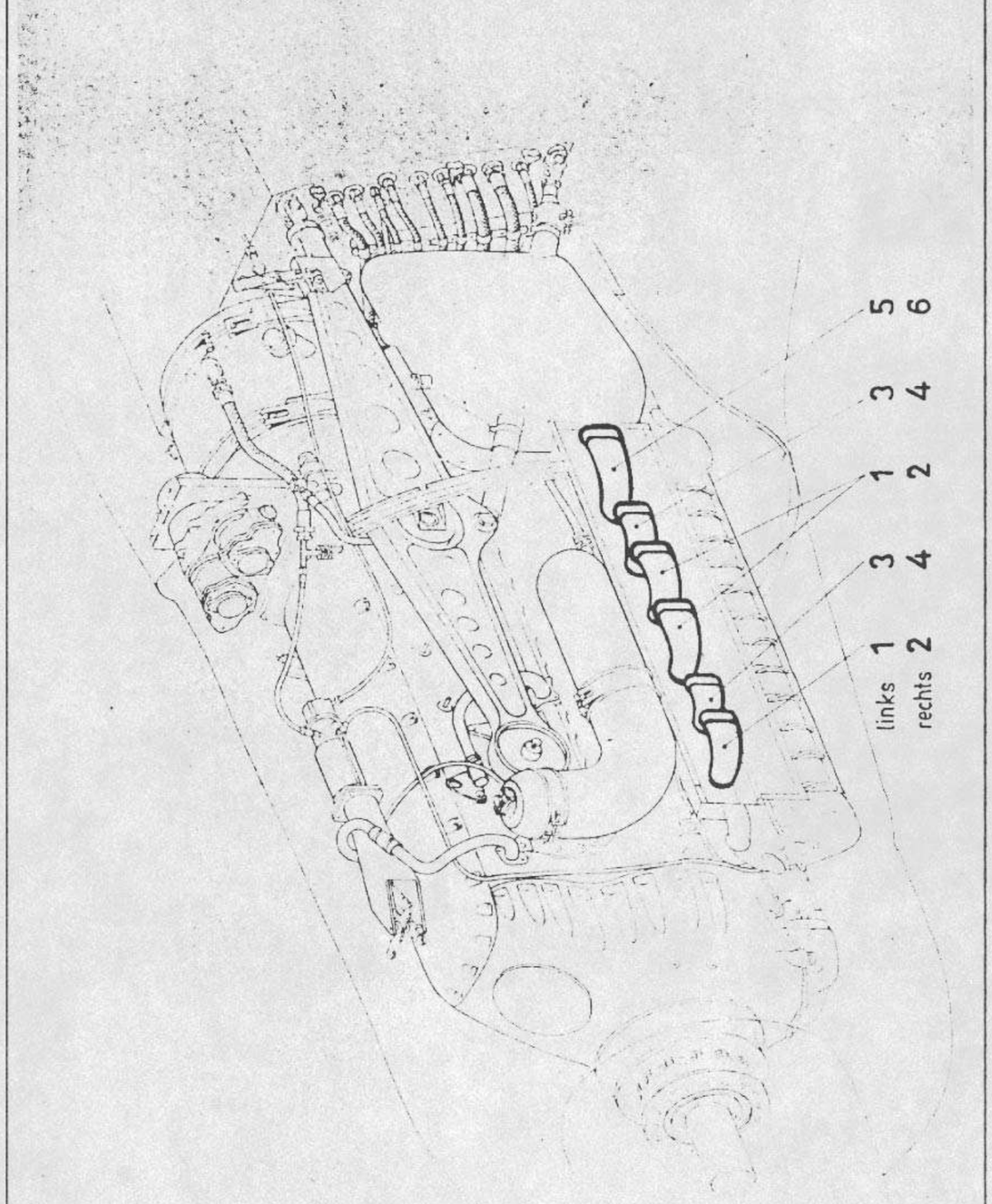


| Ersatzteil-Liste | Wechseltriebwerk 9-8213 E-1 | |
|---|---|---|
| Jumo 213 A | Abgasanlage | 9-8213.246 |

| Werkstoff | Stück | Benennung | Ersatzteil-Nr. | Orts-Nr. | Bemerkung |
|---|---|---|---|---|---|
| | 3 | Abgasdüse, links | 9-8213.247-700.12 | 1 | |
| | 3 | Abgasdüse, rechts | 9-8213.247-701.12 | 2 | |
| | 2 | Abgasdüse, links | 9-8213.247-702.12 | 3 | |
| | 2 | Abgasdüse, rechts | 9-8213.247-703.12 | 4 | |
| | 1 | Abgasdüse, links | 9-8213.246-729.12 | 5 | |
| | 1 | Abgasdüse, rechts | 9-8213.246-730.12 | 6 | |

Ausgabe

Focke Wulf Flugzeugbau G. m. b. H., Bremen

9-8213.251

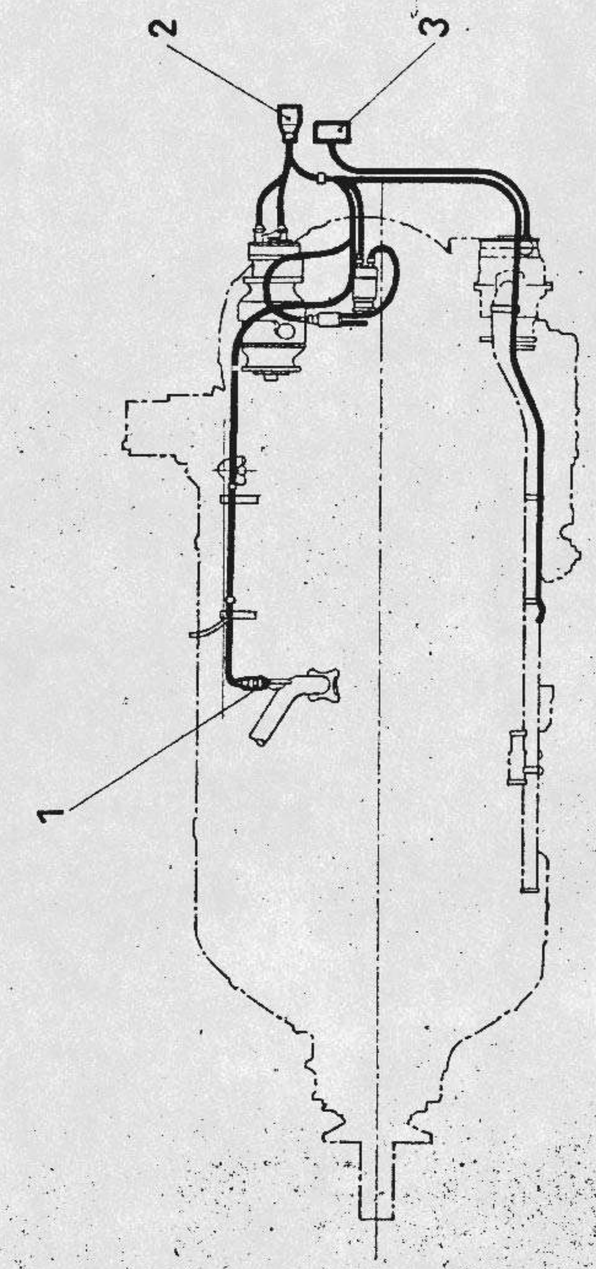


| Ersatzteil-Liste<br>Jumo 213 A | Wechseltriebwerk 9-8213 E-1<br>Elt-Anlage | 9-8213-251 |
|---|---|---|

| Werkstoff | Stück | Benennung | Ersatzteil-Nr. | Orts-Nr. | Bemerkung |
|---|---|---|---|---|---|
| | 2 | Elt-Temperaturregler | Fl 20340 | 1 | |
| | 1 | Stecker mit Leitungen | 9-8213.851-7oo.13 | 2 | |
| | 1 | Stecker OBO5 m. Leitungen | 9-8213.851-7o2.14 | 3 | |

9-8213.262

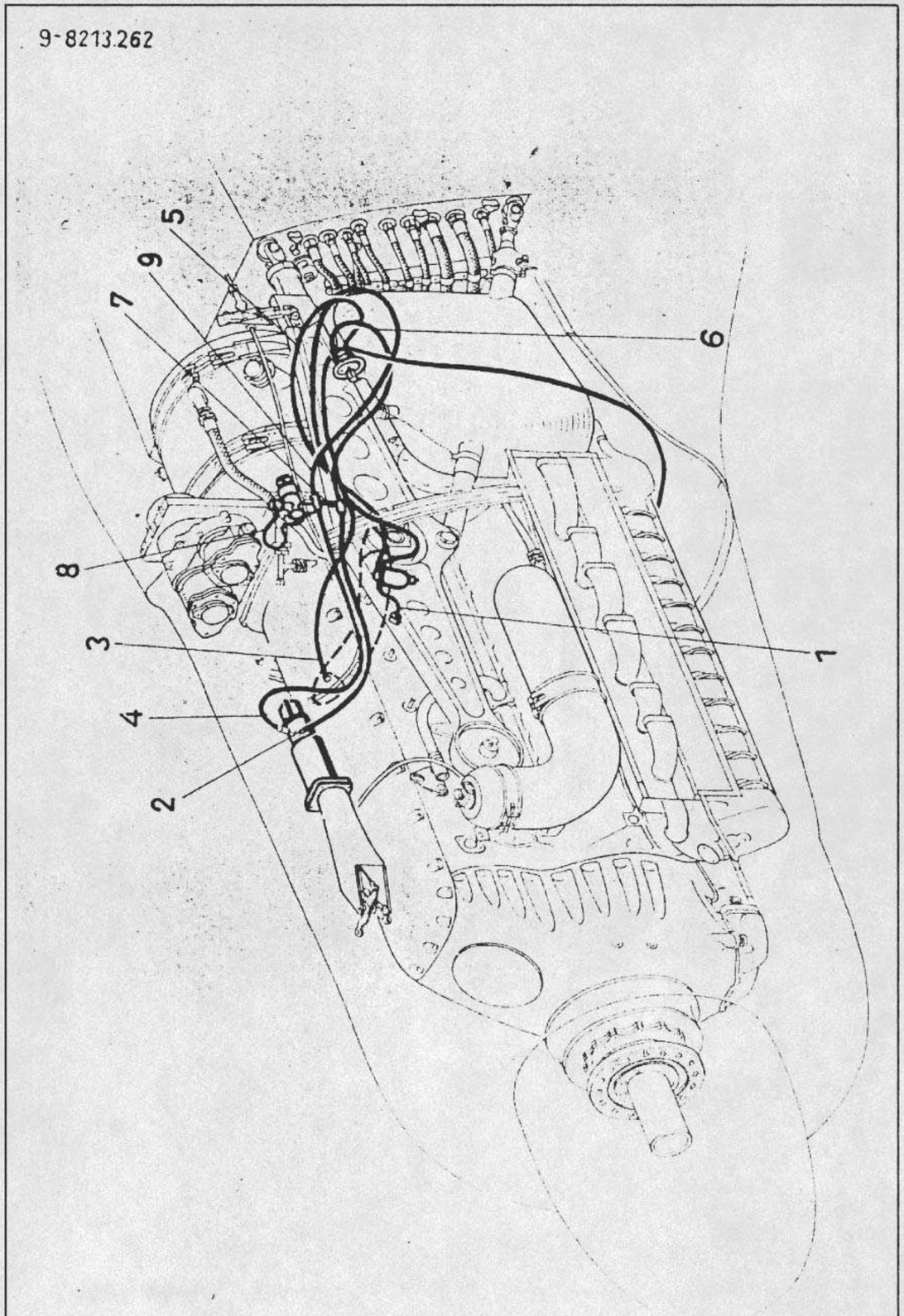


| Ersatzteil-Liste Jumo 213 A | Wechseltriebwerk 9-8213 E-1 Hydr. Anlage | 9-8213.262 |
|---|---|---|

| Werkstoff | Stück | Benennung | Ersatzteil-Nr. | Orts-Nr. | Bemerkung |
|---|---|---|---|---|---|
| | 1 | Rohrleitung für Drucköl | 9-8213.262-7oo.1 | 1 | |
| | 1 | Schlauchleitung für Drucköl | 9-8213.262-7o1.1 | 2 | |
| | 1 | Leitung für Drucköl | 9-8213.262-7o2.2 | 3 | |
| | 1 | Schlauchleitung für Drucköl | 9-8213.262-7o9.1 | 4 | |
| | 1 | Schlauchleitung | 9-8213.262-7o4.1 | 5 | |
| | 1 | Schlauchleitung | 9-8213.262-7o5.1 | 6 | |
| | 1 | Schlauchleitung | 9-8213.262-7o6.1 | 7 | |
| | 1 | Schlauchleitung | 9-8213.262-7o7.1 | 8 | |
| | 1 | Schlauchleitung | 9-8213.262-7o8.1 | 9 | |

Ausgabe:

Focke Wulf Flugzeugbau G m b H, Bremen

9-8213.267

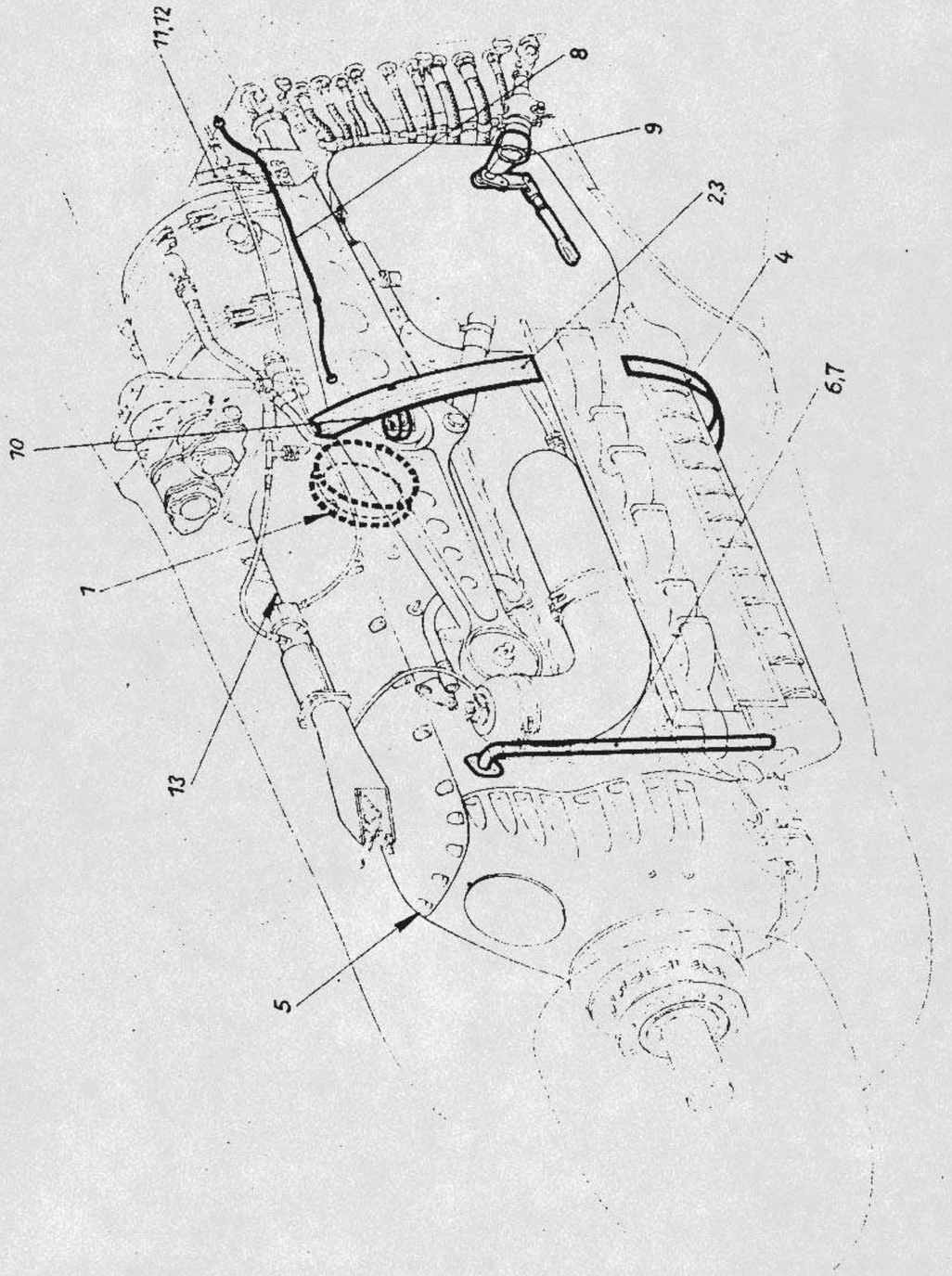


| Ersatzteil-Liste Jumo 213 A | Wechseltriebwerk 9-8213 E-1 Verbindungsuntergruppen | 9-8213.267 |
|---|---|---|

| Werkstoff | Stück | Benennung | Ersatzteil-Nr. | Orts-Nr. | Bemerkung |
|---|---|---|---|---|---|
| | 1 | Krümmer für Ansaugschacht | 9-8213.267-7oo.1 | 1 | |
| | 1 | Tragspant, links | 9-3213.267-7o1.12 | 2 | |
| | 1 | Tragspant, rechts | 9-8213.267-7o2.12 | 3 | |
| | 1 | Tragspant, unten | 9-8213.267-7o3.11 | 4 | |
| | 1 | Abdampfleitung | 9-8213.265-71o.11 | 5 | |
| | 1 | Gehäuseentlüftung L | 9-8213.285-7o6.12 | 6 | |
| | 1 | Gehäuseentlüftung R | 9-8213.285-7o9.12 | 7 | |
| | 1 | Telekinzug | 9-8213.267-7o6.1o | 8 | |
| | 1 | Umlenkwelle für Gasgestänge | 9-8213.267-7o8.12 | 9 | |
| | 1 | Umlenkwelle für Fahrwerkszug | 9-8213.267-7o9.13 | 1o | |
| | 1 | Klappenverschluß, links | 9-8213.267-71o.13 | 11 | |
| | 1 | Klappenverschluß, rechts | 9-8213.267-711.13 | 12 | |
| | 1 | Kurbelverlängerung mit Lagerung | 9-8213.267-713.13 | 13 | |

Ausgabe:

Focke-Wulf Flugzeugbau G. m. b. H., Bremen

9-8213.272

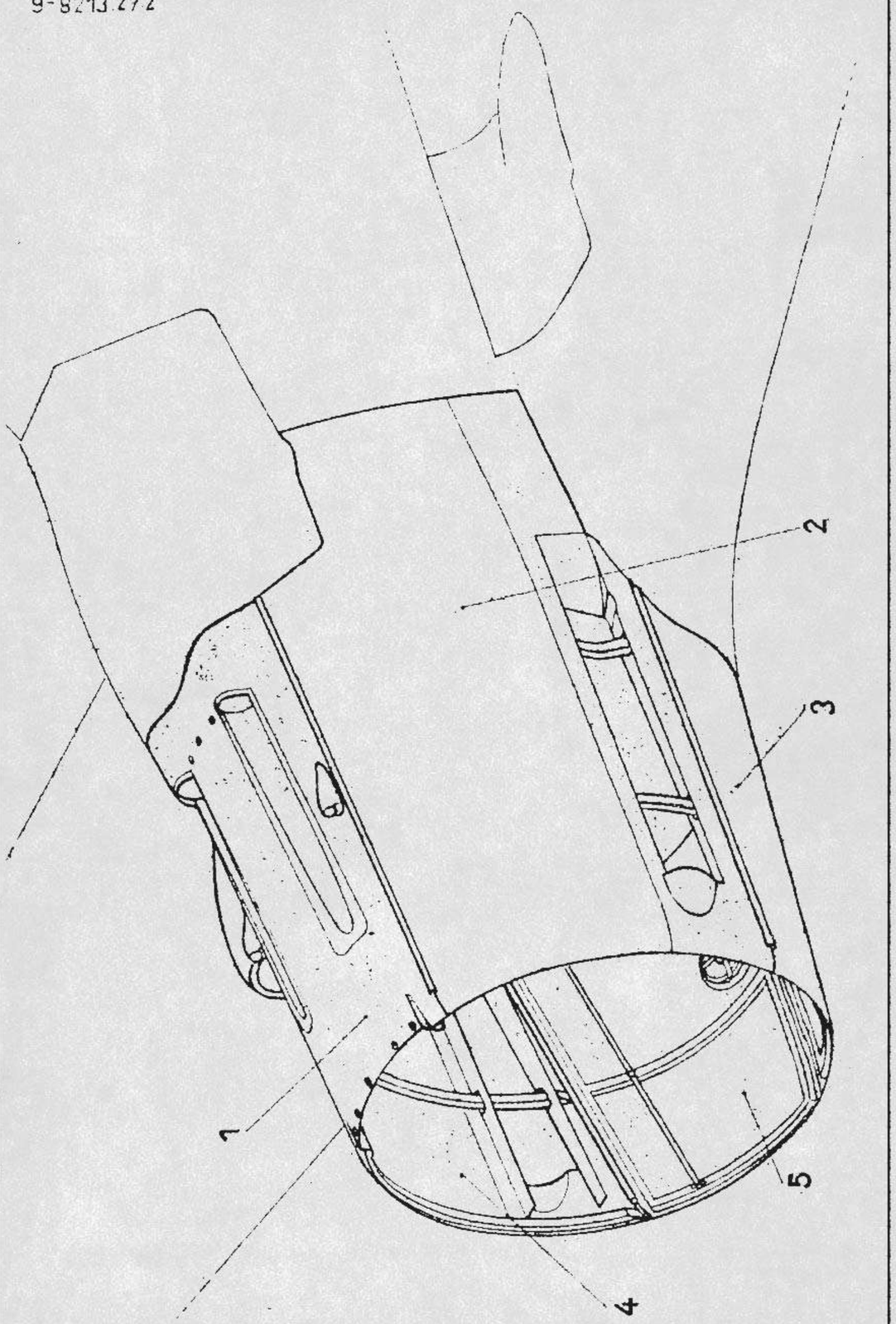


| Ersatzteil-Liste Junkers 213 A | Wechseltriebwerk 9-8213 E-1 Motorverkleidung | 9-8213.272 |
|---|---|---|

| Werkstoff | Stück | Benennung | Ersatzteil-Nr. | Orts-Nr. | Bemerkung |
|---|---|---|---|---|---|
| | 1 | Haubenoberteil | 9-8213.272-7oo.11 | 1 | |
| | 1 | Linke obere Seitenklappe | 9-8213.272-7o1.11 | 2 | |
| | 1 | Linke untere Seitenklappe | 9-8213.272-7o2.11 | 3 | |
| | 1 | Rechte obere Seitenklappe | 9-8213.272-7o3.11 | 4 | |
| | 1 | Rechte untere Seitenklappe | 9-8213.272-7o4.11 | 5 | |

Ausgabe:

Focke Wulf Flugzeugbau G. m. b. H., Bremen

9-8213.280

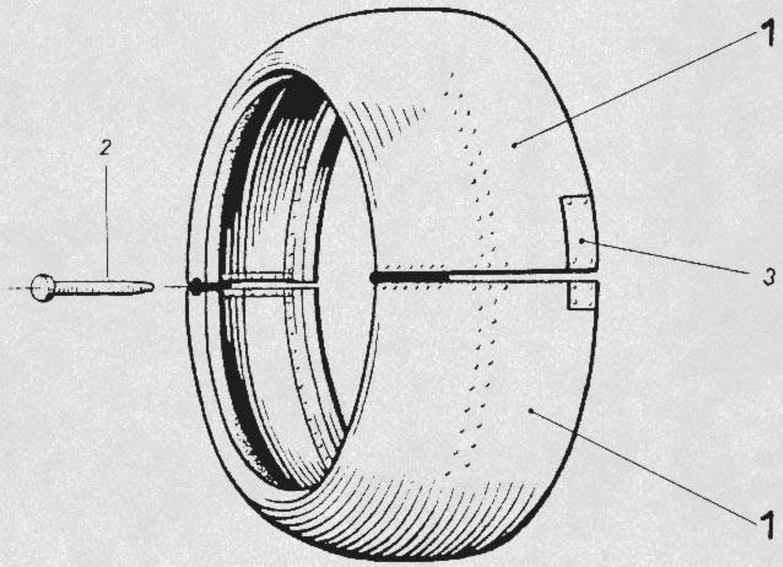


| Ersatzteil-Liste Jumo 213 A | Wechseltriebwerk 9-8213 E-1 Ringhaube, gepanzert | 9-8213.280 |
|---|---|---|

| Werkstoff | Stück | Benennung | Ersatzteil-Nr. | Orts-Nr. | Bemerkung |
|---|---|---|---|---|---|
| | 2 | Haubenhälfte | 9-8213.280-700.11 | 1 | |
| | | einschl.Orts-Nr. 2-3 | | | |
| | 2 | Bolzen | 9-8213.280-803.14 | 2 | |
| | 2 | Spannverschluß | 8 LWKN 164 15 | 3 | |

Ausgabe:

Focke Wulf Flugzeugbau G. m. b. H., Bremen

9-8213.290

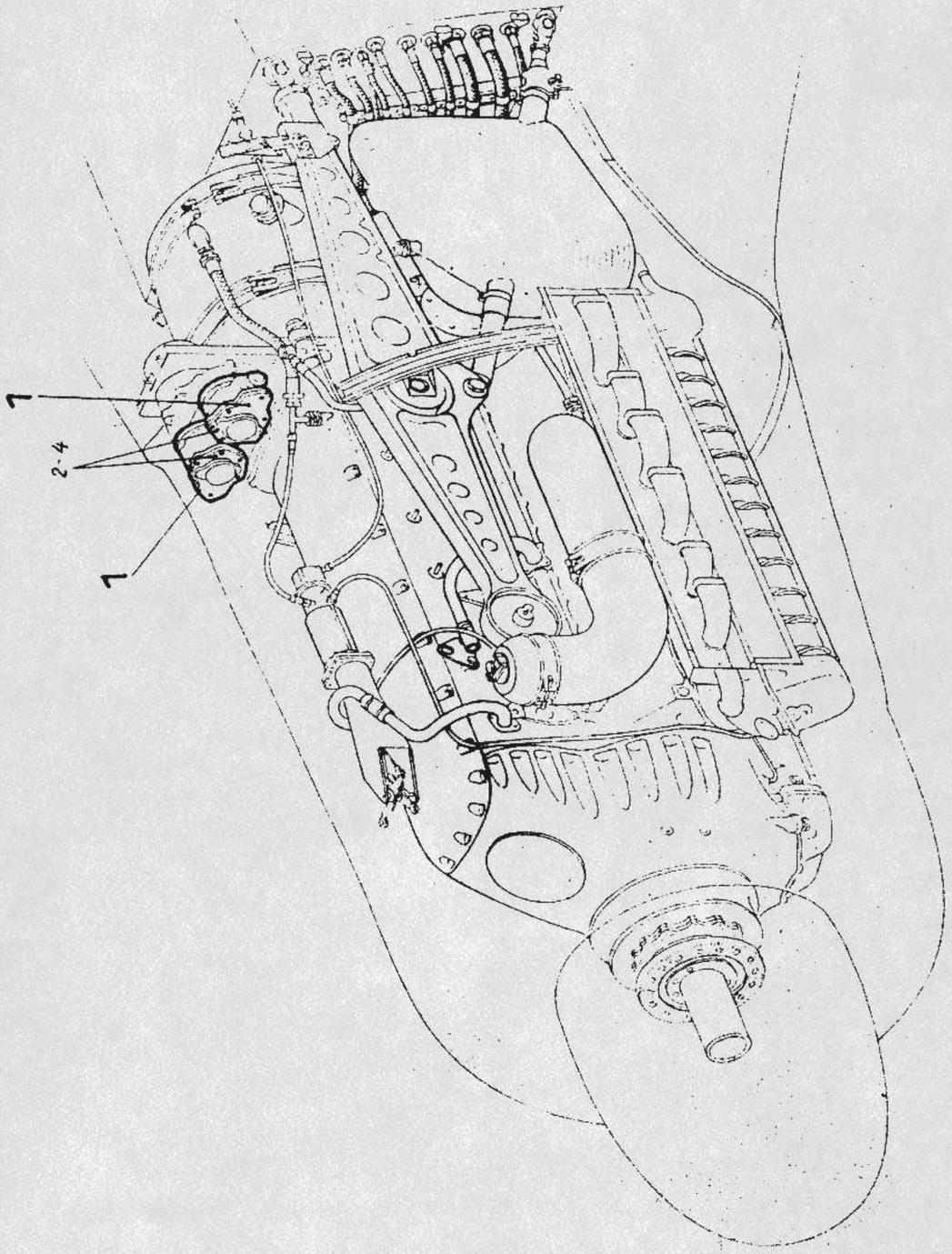


| Ersatzteil-Liste | Werkzeitschrift 9-8213 E-1 | |
|---|---|---|
| Jumo 213 A | Anbauteile für Bewaffnung | 9-8213.290 |

| Werkstoff | Stück | Benennung | Ersatzteil-Nr. | Orts-Nr. | Bemerkung |
|---|---|---|---|---|---|
| | 2 | Elt.Doppelgeber für 3-flg. Luftschraube DSG 3 AL | Fl 2o4513 | 1 | ohne Anschl deckel Fl 2o4516 |
| | 6 | Schraube | 8-19o.8oo3-o3o1 | 2 | |
| | 6 | Scheibe | 8 LgN 145 33.1 | 3 | |
| | 6 | Federring | B 8 DIN 127 | 4 | |

Ausgabe:

Focke Wulf Flugzeugbau G. m. b. H. Bremen

9-8213.295

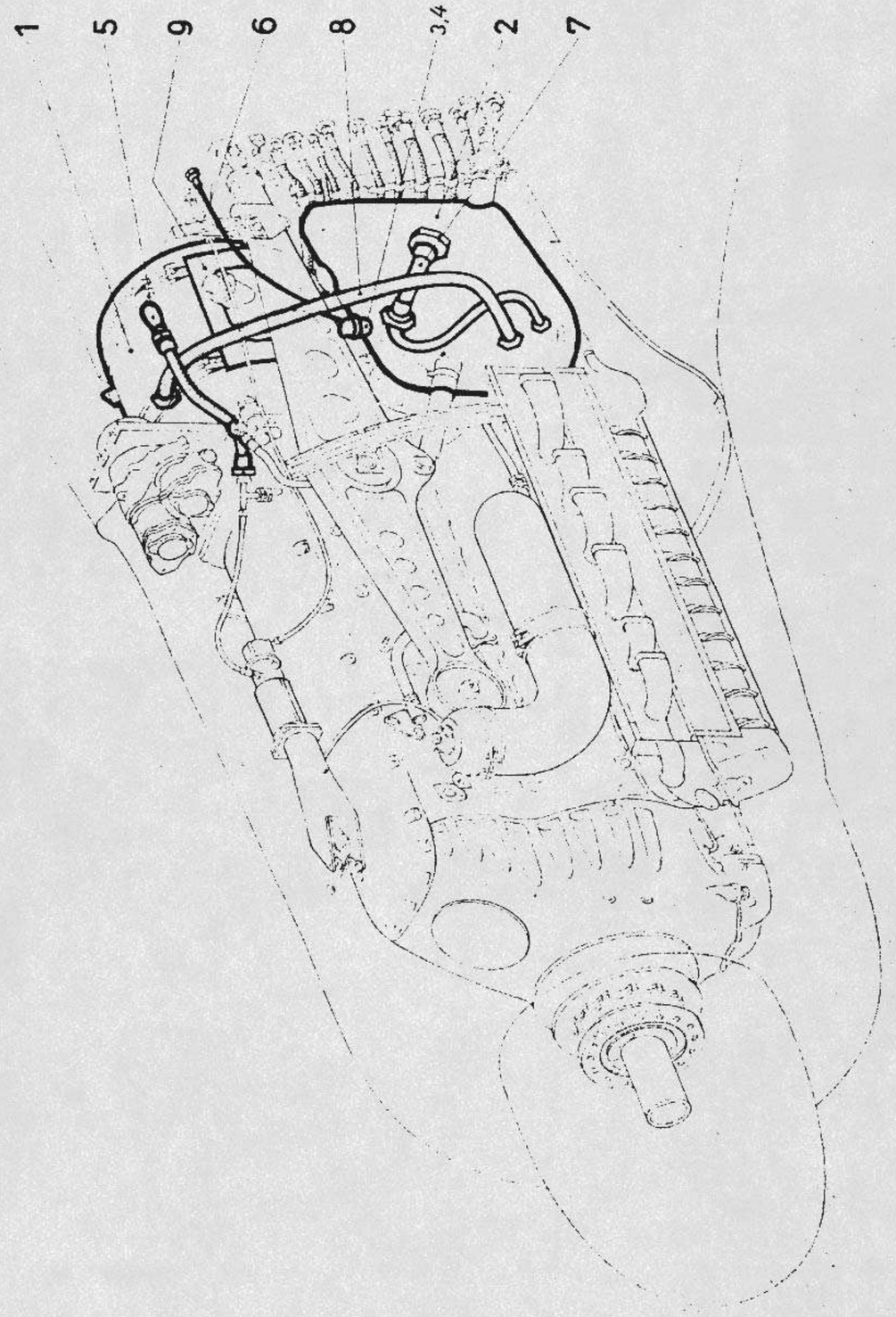


| Ersatzteil-Liste Jumo 213 A | Wechseltriebwerk 9-8213 E-1 Schmierstoffanlage | 9-8213.295 |
|---|---|---|

| Werkstoff | Stück | Benennung | Ersatzteil-Nr. | Orts-Nr. | Bemerkung |
|---|---|---|---|---|---|
| | 1 | Schmierstoffbehälter, oben | 9-8213.295-7o8.11 | 1 | |
| | 1 | Schmierstoffbehälter, unten einschl.Orts-Nr. 3-4 | 9-8213.295-7o9.12 | 2 | |
| | 1 | Peilstab M 24x1,5x4oo | DBUN 18o o3 | 3 | |
| | 1 | Dichtring für Peilstab | 8-4o17-13 | 4 | Lierf.DBU |
| | 1 | Schmierstoff-Entlüftungsleitung | 9-8213.295-7oo.1 | 5 | |
| | 1 | Kaltstartleitung | 9-8213.295-7o2.1 | 6 | |
| | 1 | Schmierstoff-Vorlaufleitung | 9-8213.295-7o3.1 | 7 | |
| | 1 | Schmierstoff-Rücklaufleitung | 9-8213.295-7o4.1 | 8 | |
| | 1 | Halterung | 9-8213.295-71o.11 | 9 | |

Ausgabe:

Focke Wulf Flugzeugbau G m b H, Bremen

| Ersatzteil-Liste | Luftschraube<br>für Wechseltriebwerk 9-9213 A-1 | |
|---|---|---|

| Werkstoff | Stück | Benennung | Ersatzteil-Nr. | Orts-Nr. | Bemerkung |
|---|---|---|---|---|---|
| | 1 | Luftschraube 3-flg. Holz | 9-21036 A-1 | | |
| | 1 | Luftschrauben-Nabe für Holzblatt VS 9 | | | |
| | 1 | Luftschraubenhaube 125499 VS 9 | | | |

Ausgabe:

Focke-Wulf Flugzeugbau GmbH Bremen

www. DEUTSCHE LUFTWAFFE .de
www. GERMAN LUFTWAFFE .com

# ERSATZTEIL-LISTE

# Fw 190 D

## Konstruktionsgruppe

# 7

# TRIEBWERKS-ANLAGE

Adlerhorst-Hangar Design Group©

FOCKE-WULF FLUGZEUGBAU G.M.B.H. BREMEN

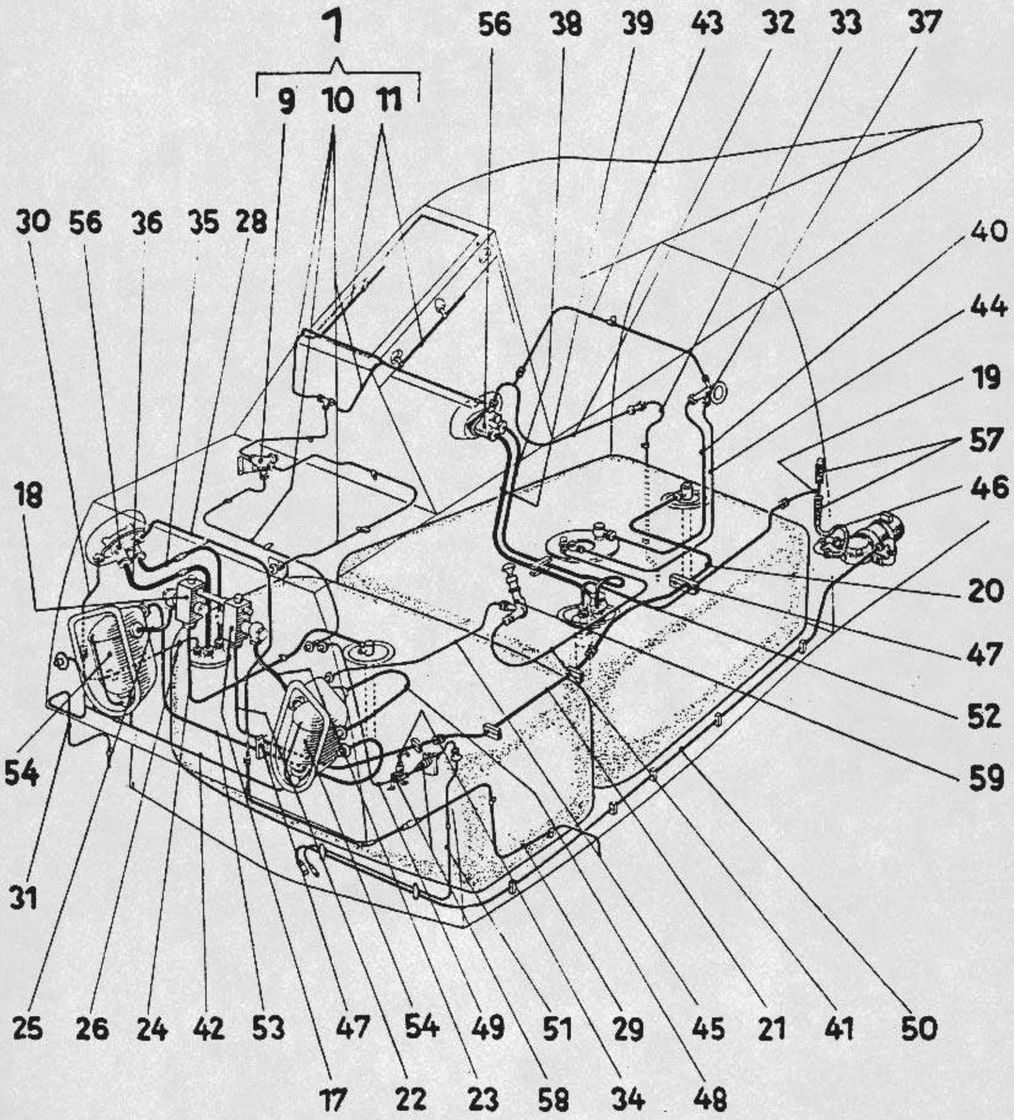


Unbefugte Verwendung ist strafbar und macht schadenersatzpflichtig

Ersatzteil-Liste
**Fw 190 D**

# Baugruppen-Übersicht

Baugr.-Kennzahl **71**
Seite I

## Triebwerksleitungen im Rumpf

| | D–9 | D–12 | D–13 | | | |
|---|---|---|---|---|---|---|
| | 190.748 | | | | | |
| R 11 | 190.748 | | | | | |
| | | | | | | |
| | | | | | | |
| | | | | | | |

Anmerkung:

Unbefugte Verwendung ist strafbar und macht schadenersatzpflichtig

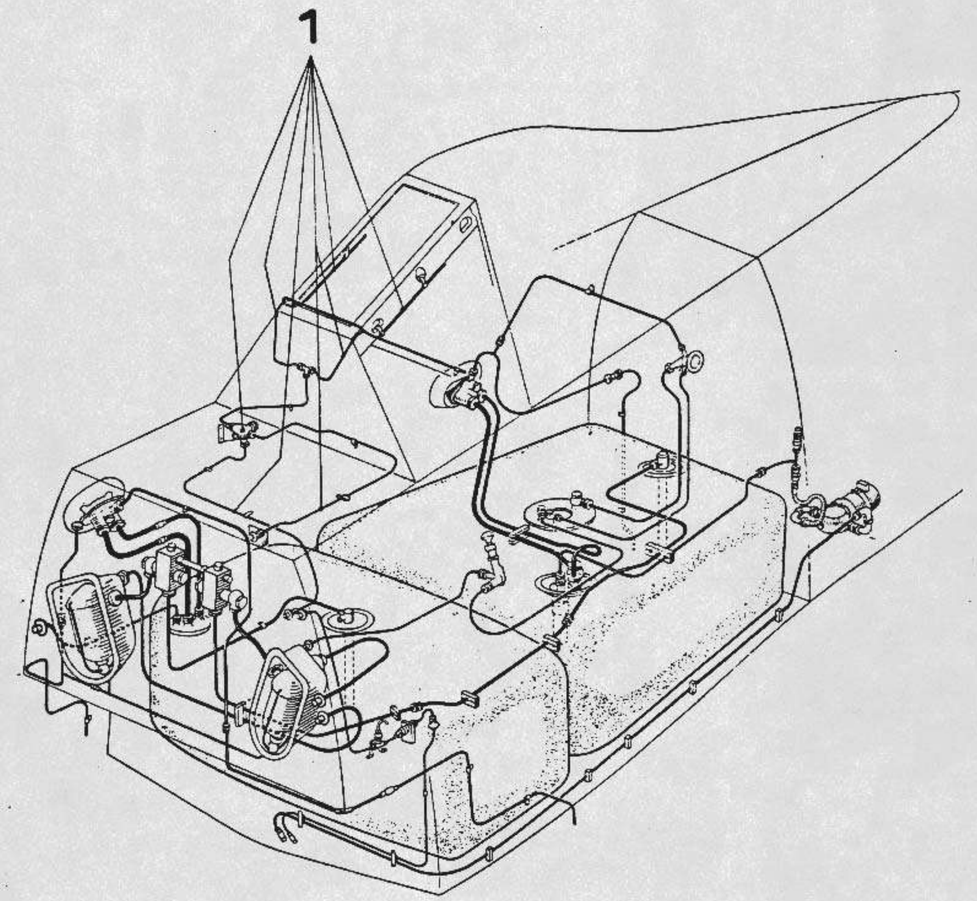


Unbefugte Verwendung ist strafbar und macht schadenersatzpflichtig

Unbefugte Verwendung ist strafbar und macht schadenersatzpflichtig

Ersatzteil-Liste
# Fw 190 D

## Zwischengruppen-Übersicht

Baugr.-Kennzahl **71**
Seite 2

| Gruppenbenennung | D-9 | D-12 | D-13 |
|---|---|---|---|
| **Kaltstart und Scheibenspülung** **1** | 190.748 Z 01 | | |
| | R 11 190.748 Z 01 | | |
| **2** | | | |
| **3** | | | |
| **4** | | | |
| **5** | | | |
| **6** | | | |
| **7** | | | |
| **8** | | | |



Ausgabe: Oktober 1944 Focke-Wulf Flugzeugbau G. m. b. H. Bremen

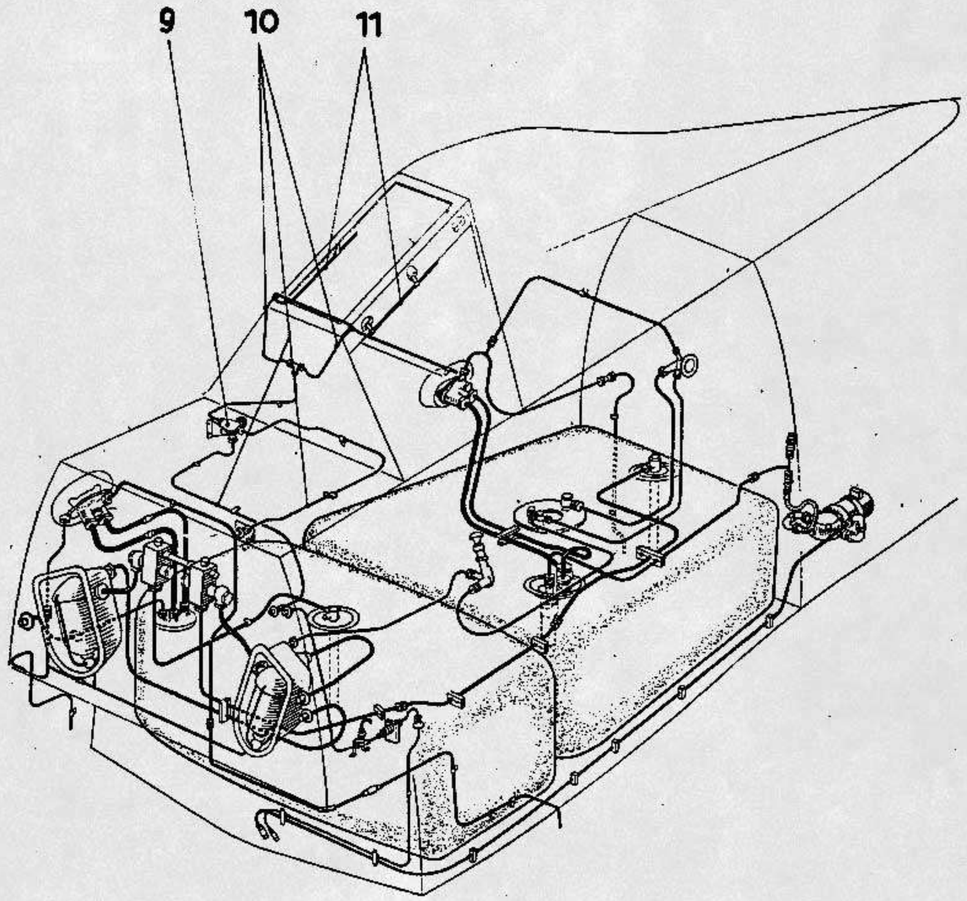


Unbefugte Verwendung ist strafbar und macht schadenersatzpflichtig



Unbefugte Verwendung ist strafbar und macht schadenersatzpflichtig

Ersatzteil-Liste
# Fw 190 D

## Untergruppen-Übersicht



| Gruppenbenennung | D-9 | D-12 | D-13 |
|---|---|---|---|
| **Hochdruck-Dreiwegehahn Ausf. A** **9** | Nr. 1558 | | |
| | R 11 Nr. 1558 | | |
| **Rohrleitung** **10** | 190.748-59 | | |
| | R 11 190.748-59 | | |
| **Rohrleitung** **11** | 190.912-08 | | |
| | R 11 190.912-08 | | |
| **12** | | | |
| **13** | | | |
| **14** | | | |
| **15** | | | |
| **16** | | | |

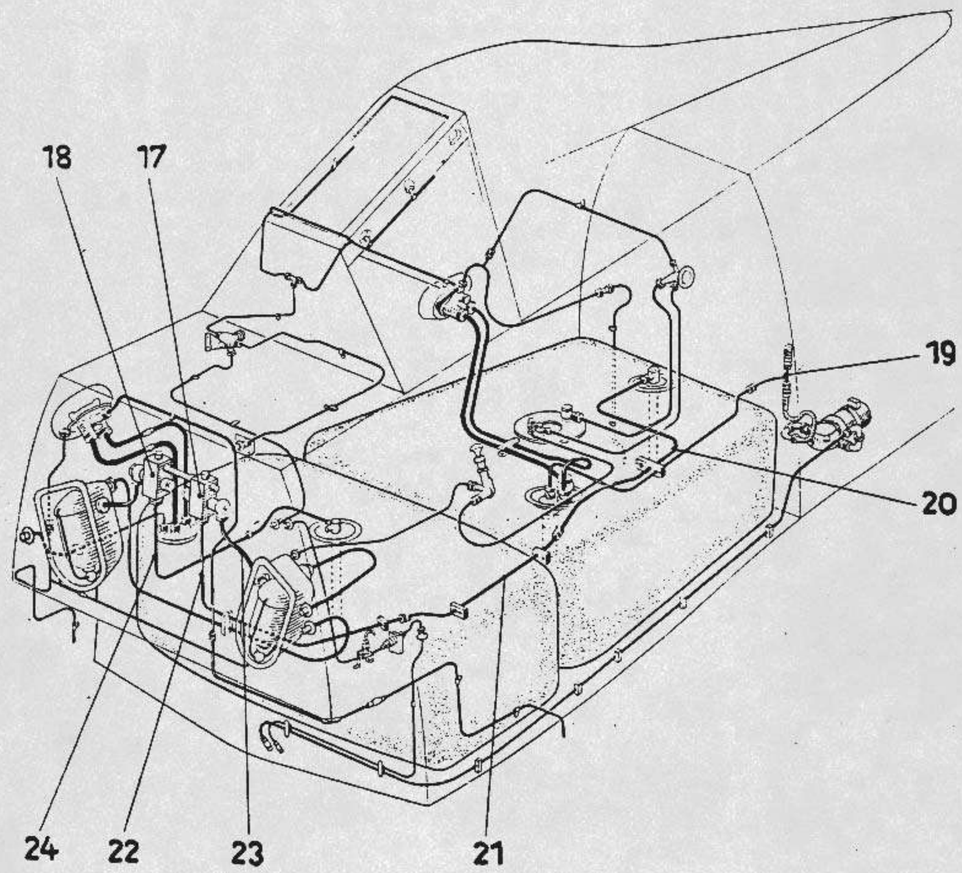


Unbefugte Verwendung ist strafbar und macht schadenersatzpflichtig

Unbefugte Verwendung ist strafbar und macht schadenersatzpflichtig

Ersatzteil-Liste
# Fw 190 D

## Untergruppen-Übersicht



| Gruppenbenennung | D-9 | D-12 | D-13 |
|---|---|---|---|
| **Ventil** 17 | 190.720-03 | | |
| | R 11 190.720-03 | | |
| **Ventil** 18 | 190.720-04 | | |
| | R 11 190.720-04 | | |
| **T-Stück** 19 | 190.724-13 | | |
| | R 11 190.724-13 | | |
| **Entnahmeleitung** 20 | 190.724-14 | | |
| | R 11 190.724-14 | | |
| **Entnahmeleitung** 21 | 190.711-09 | | |
| | R 11 190.711-09 | | |
| **Entnahmeleitung** 22 | 190.714-10 | | |
| | R 11 190.714-10 | | |
| **Entnahmeleitung** 23 | 190.714-33 | | |
| | R 11 190.714-33 | | |
| **Entnahmeleitung** 24 | 190.720-21 | | |
| | R 11 190.720-21 | | |

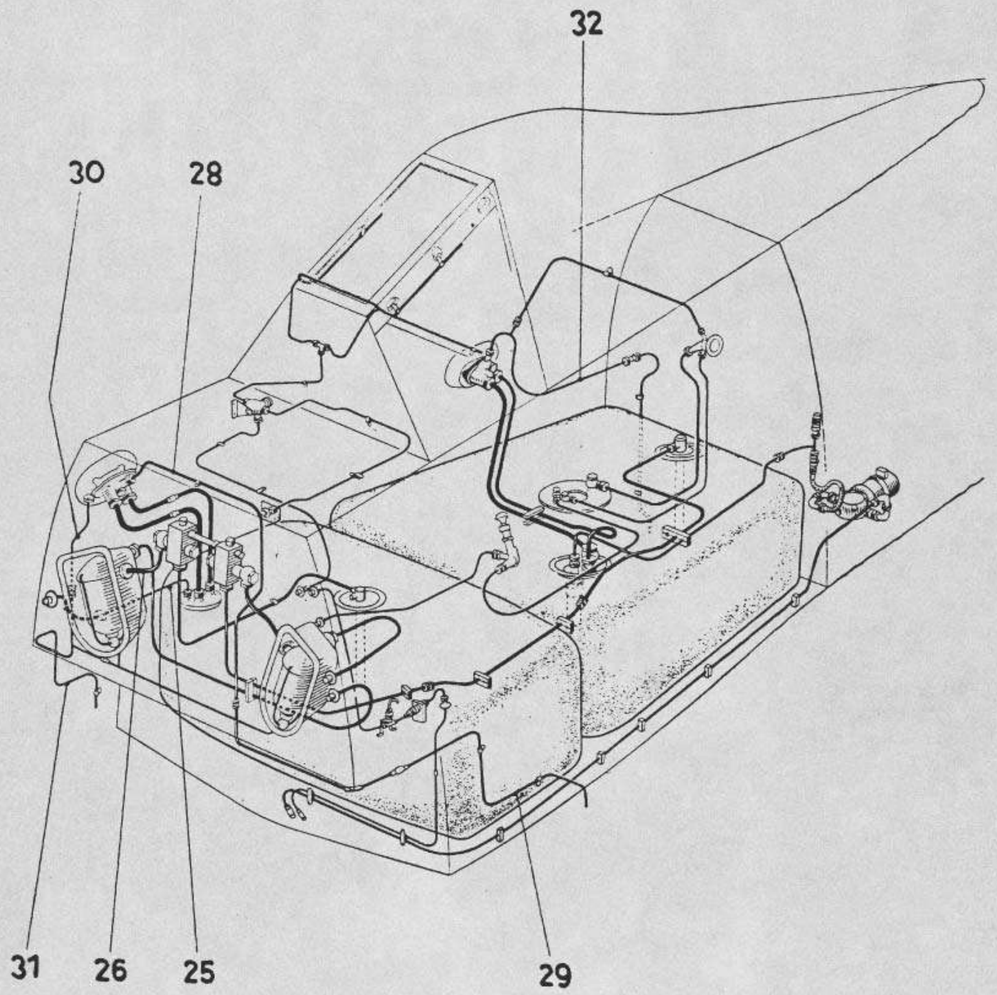


Unbefugte Verwendung ist strafbar und macht schadenersatzpflichtig

Unbefugte Verwendung ist strafbar und macht schadenersatzpflichtig

Ersatzteil-Liste
# Fw 190 D

## Untergruppen-Übersicht



| Gruppenbenennung | D-9 | D-12 | D-13 | | | |
|---|---|---|---|---|---|---|
| **Entnahmeleitung** **25** | 190.714-34 | | | | | |
| | *R 11* 190.714-34 | | | | | |
| **Rücklaufleitung** **26** | 190.775-14 | | | | | |
| | *R 11* 190.775-14 | | | | | |
| **27** | | | | | | |
| **Entlüftungsleitung** **28** | 190.714-15 | | | | | |
| | *R 11* 190.714-15 | | | | | |
| **Entlüftungsleitung** **29** | 190.711-16 | | | | | |
| | *R 11* 190.711-16 | | | | | |
| **Leckleitung** **30** | 190.711-17 | | | | | |
| | *R 11* 190.711-17 | | | | | |
| **Leckleitung** **31** | 190.724-31 | | | | | |
| | *R 11* 190.724-31 | | | | | |
| **Entlüftungsleitung** **32** | 190.724-32 | | | | | |
| | *R 11* 190.724-32 | | | | | |

Ausgabe: Oktober 1944 Focke-Wulf Flugzeugbau G. m. b. H. Bremen

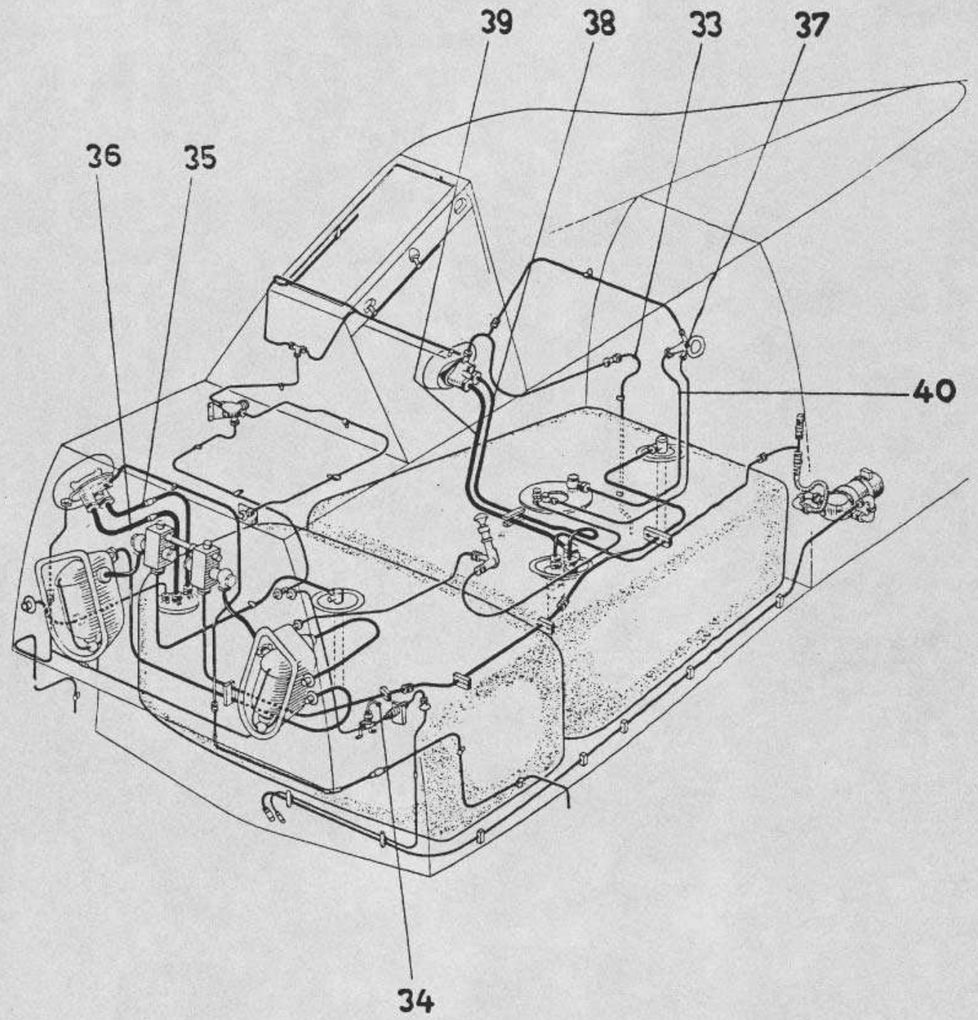


Unbefugte Verwendung ist strafbar und macht schadenersatzpflichtig

Unbefugte Verwendung ist strafbar und macht schadenersatzpflichtig

Ersatzteil-Liste
# Fw 190 D

## Untergruppen-Übersicht

Baugr.-Kennzahl **71**
Seite 6

| Gruppenbenennung | D-9 | D-12 | D-13 |
|---|---|---|---|
| **Entlüftungsleitung** **33** | 190.724-33 | | |
| | R 11 190.724-33 | | |
| **Rohrkrümmer** **34** | 190.711-27 | | |
| | R 11 190.711-27 | | |
| **Fülleitung** **35** | 190.711-04 | | |
| | R 11 190.711-04 | | |
| **Überlaufleitung** **36** | 190.711-05 | | |
| | R 11 190.711-05 | | |
| **Auffüllverschraubung** **37** | 190.724-43 | | |
| | R 11 190.724-43 | | |
| **Fülleitung** **38** | 190.724-44 | | |
| | R 11 190.724-44 | | |
| **Überlaufleitung** **39** | 190.724-45 | | |
| | R 11 190.724-45 | | |
| **Auffülleitung** **40** | 190.724-57 | | |
| | R 11 190.724-57 | | |

Ausgabe: Oktober 1944 Focke-Wulf Flugzeugbau G. m. b. H. Bremen

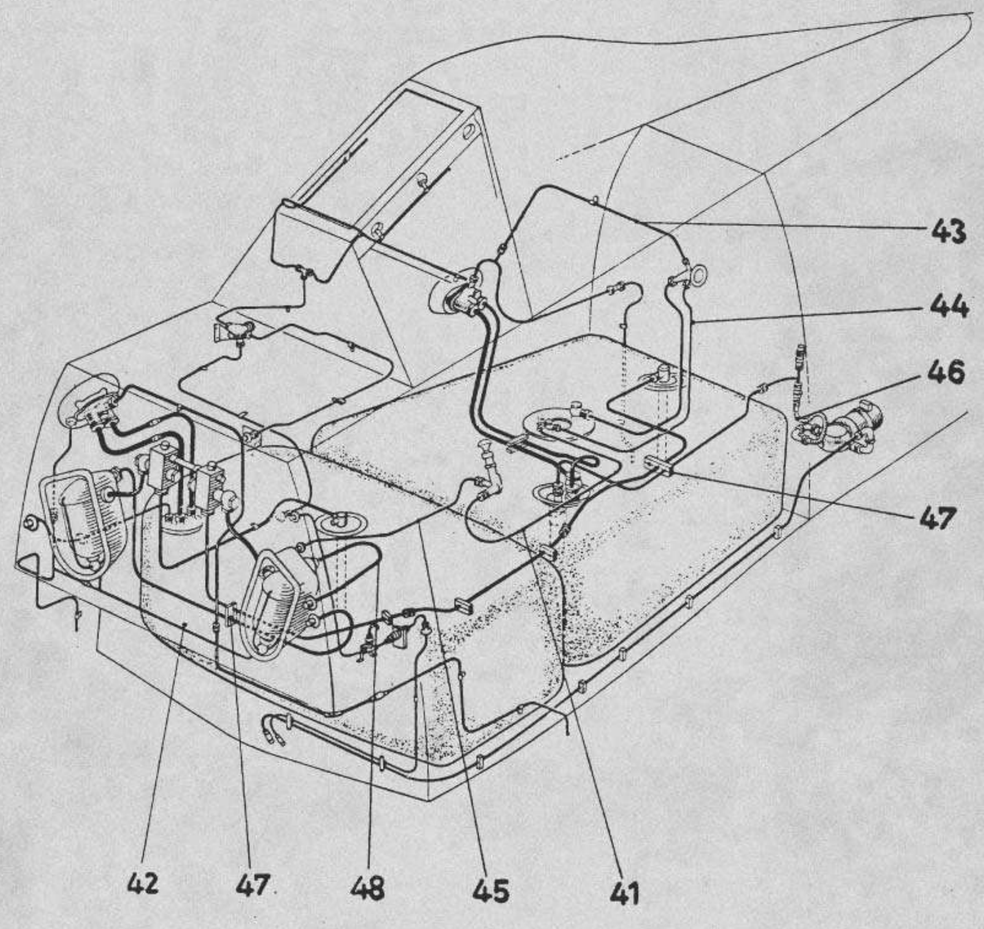


Unbefugte Verwendung ist strafbar und macht schadenersatzpflichtig

Unbefugte Verwendung ist strafbar und macht schadenersatzpflichtig

Ersatzteil-Liste
# Fw 190 D

## Untergruppen-Übersicht



| Gruppenbenennung | D-9 | D-12 | D-13 |
|---|---|---|---|
| **Vorlaufleitung** **41** | 190.724-47 | | |
| | R 11 190.724-47 | | |
| **Leckleitung** **42** | 190.724-49 | | |
| | R 11 190.724-49 | | |
| **Entlüftungsleitung** **43** | 190.724-58 | | |
| | R 11 190.724-58 | | |
| **Entlüftungsleitung** **44** | 190.724-59 | | |
| | R 11 190.724-59 | | |
| **Vorlaufleitung** **45** | 190.724-56 | | |
| | R 11 190.724-56 | | |
| **Füllschlauch** **46** | 190.748-39 | | |
| | R 11 190.748-39 | | |
| **Verbindungsteile** **47** | 190.748-55 | | |
| | R 11 190.748-55 | | |
| **Entnahmeleitung** **48** | 190.748-62 | | |
| | R 11 190.748-62 | | |

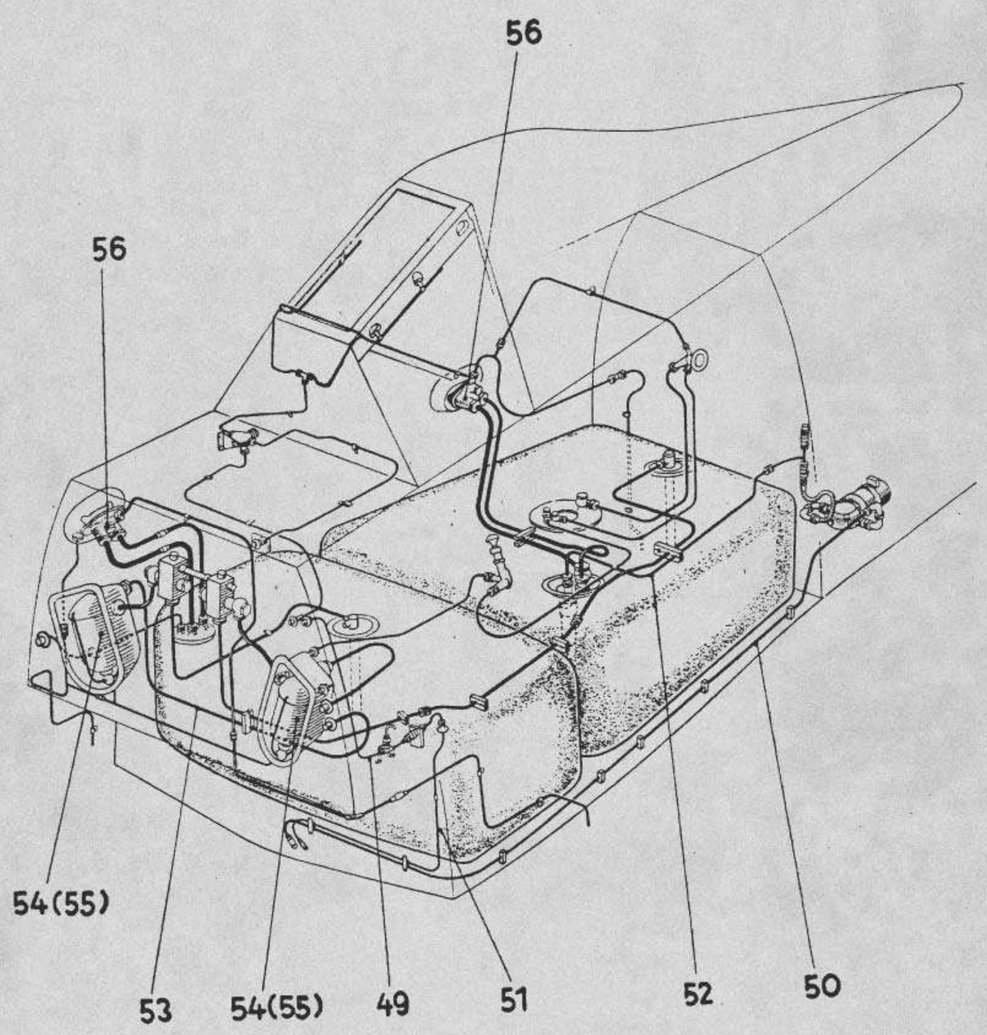


Unbefugte Verwendung ist strafbar und macht schadenersatzpflichtig

Unbefugte Verwendung ist strafbar und macht schadenersatzpflichtig

Ersatzteil-Liste
# Fw 190 D

## Untergruppen-Übersicht



| Gruppenbenennung | D-9 | D-12 | D-13 | | | |
|---|---|---|---|---|---|---|
| **Rohrleitung** **49** | 190.748-64 | | | | | |
| | *R 11* 190.748-64 | | | | | |
| **Entnahmeleitung** **50** | 190.748-65 | | | | | |
| | *R 11* 190.748-65 | | | | | |
| **Druckleitung** **51** | 190.748-66 | | | | | |
| | *R 11* 190.748-66 | | | | | |
| **Fülleitung** **52** | 190.748-40 | | | | | |
| | *R 11* 190.748-40 | | | | | |
| **Entnahmeleitung** **53** | 190.748-67 | | | | | |
| | *R 11* 190.748-67 | | | | | |
| **Filter F16 A 5** **54** Ersatzlösung ist Orts-Nr. 55 | 9-2114A | | | | | |
| | *R 11* 9-2114A | | | | | |
| **Filter Nw 16** **55** Ersatz für Orts-Nr. 54 | 19-2107A | | | | | |
| | *R 11* 19-2107A | | | | | |
| **Außenbordanschluß** **56** | 8-4533A-2 | | | | | |
| | *R 11* 8-4533A-2 | | | | | |

Ausgabe: Oktober 1944 Focke-Wulf Flugzeugbau G. m. b. H. Bremen

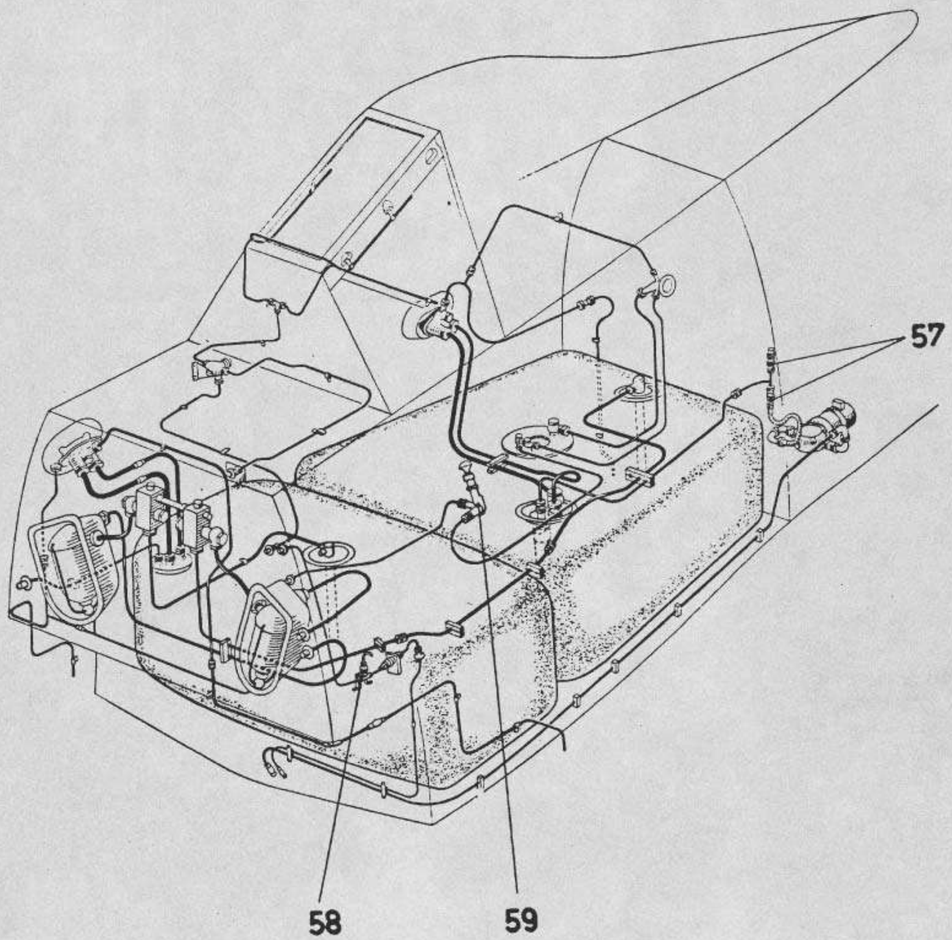


Unbefugte Verwendung ist strafbar und macht schadenersatzpflichtig

Unbefugte Verwendung ist strafbar und macht schadenersatzpflichtig

Ersatzteil-Liste
# Fw 190 D

## Untergruppen-Übersicht



| Gruppenbenennung | D-9 | D-12 | D-13 |
|---|---|---|---|
| **Rückschlagventil** **57** | 19-1728 B | | |
| | R 11 19-1728 B | | |
| **Überdruckventil 712/III NW 4** **58** | 8-4569 A | | |
| | R 11 8-4569 A | | |
| **Sum-Anlaßpumpe AP 20** **59** | 8-4511 A | | |
| | R 11 8-4511 A | | |



Ausgabe: Oktober 1944 Focke-Wulf Flugzeugbau G. m. b. H. Bremen

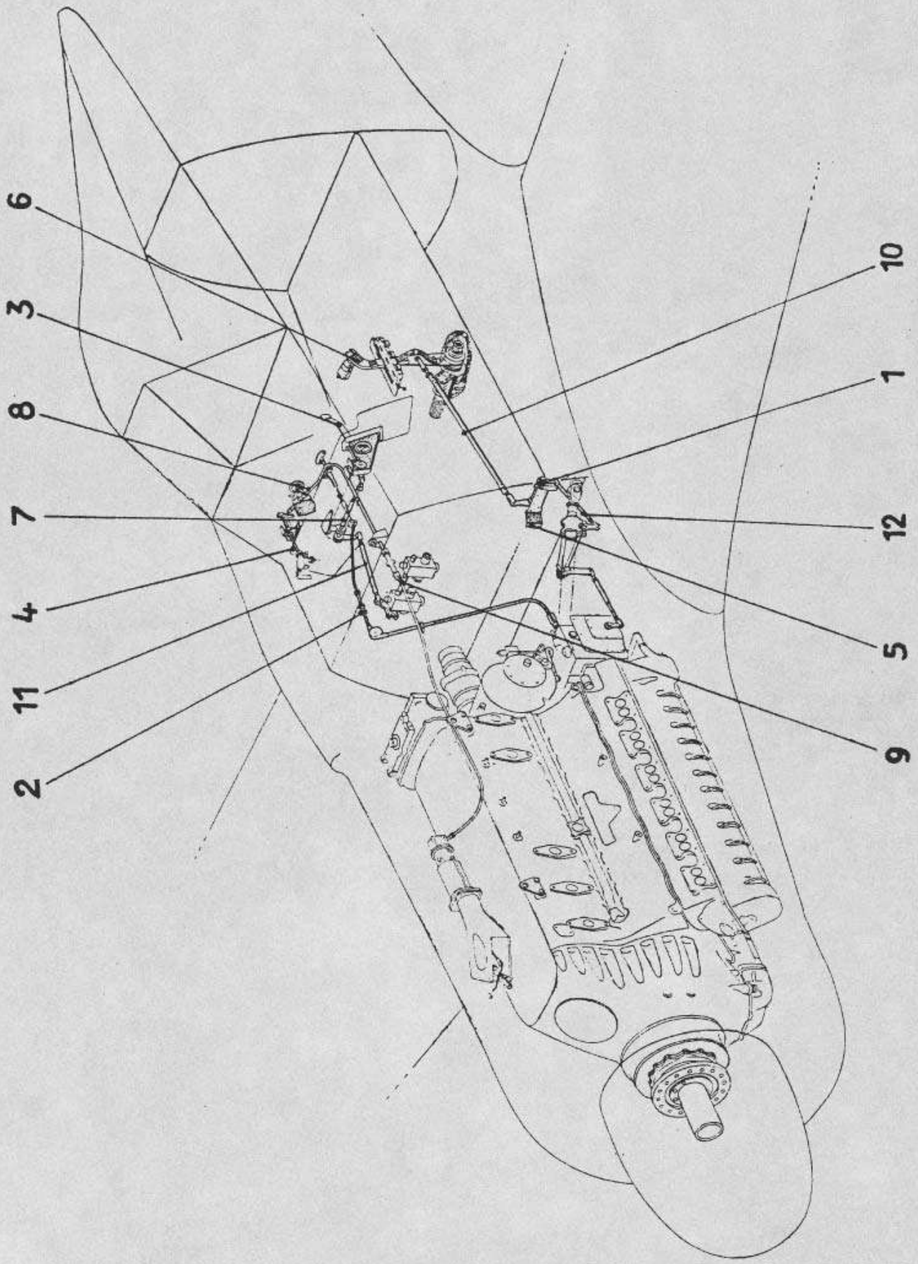


Unbefugte Verwendung ist strafbar und macht schadenersatzpflichtig

Unbefugte Verwendung ist strafbar und macht schadenersatzpflichtig

Ersatzteil-Liste
**Fw 190 D**

# Baugruppen-Übersicht

Baugr.-Kennzahl **72**
Seite 1

## Bediengestänge

| | D–9 | D–12 | D–13 | | | |
|---|---|---|---|---|---|---|
| 190.746 | | | | | | |
| *R 11* | 190.746 | | | | | |
| | | | | | | |
| | | | | | | |
| | | | | | | |

Anmerkung:



Focke-Wulf Flugzeugbau G. m. b. H. Bremen

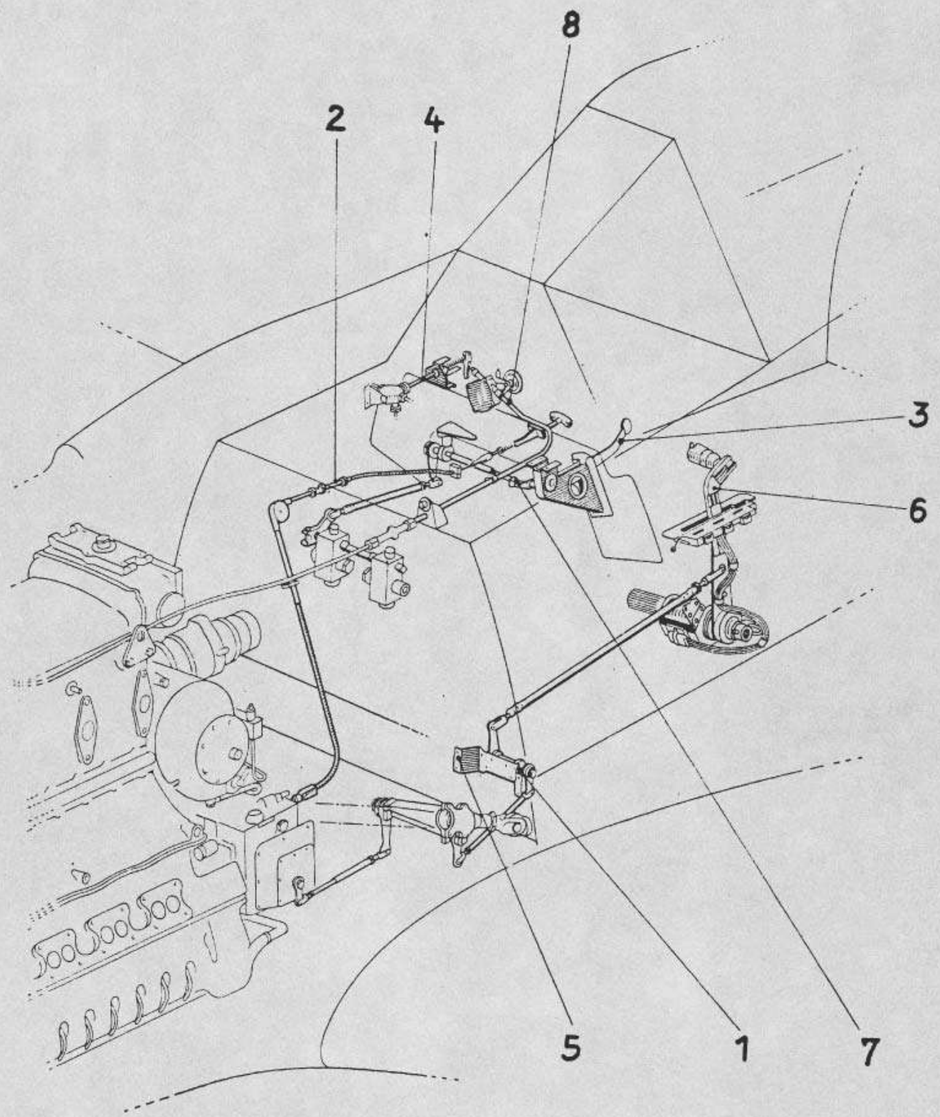


Unbefugte Verwendung ist strafbar und macht schadenersatzpflichtig

Unbefugte Verwendung ist strafbar und macht schadenersatzpflichtig

Ersatzteil-Liste
# Fw 190 D

## Untergruppen-Übersicht



| Gruppenbenennung | D–9 | D–12 | D–13 |
|---|---|---|---|
| **Welle hinter dem Brandschott** **1** | 190.746-01 | | |
| | *R 11* 190.746-01 | | |
| **Notzug** **2** | 190.746-04 | | |
| | *R 11* 190.746-04 | | |
| **Brandhahnhebel** **3** | 190.746-05 | | |
| | *R 11* 190.746-05 | | |
| **Schaltwelle für Kaltstart und Scheibenspülung** **4** | 190.746-07 | | |
| | *R 11* 190.746-07 | | |
| **Verbindungsteile** **5** | 190.746-10 | | |
| | *R 11* 190.746-10 | | |
| **Gashebel** **6** | 152.700-01 | | |
| | *R 11* 152.700-01 | | |
| **Welle** **7** | 190.746-19 | | |
| | *R 11* 190.746-19 | | |
| **Telekinzug für Sollwertverstellung** **8** | 190.746-20 | | |
| | *R 11* 190.746-20 | | |

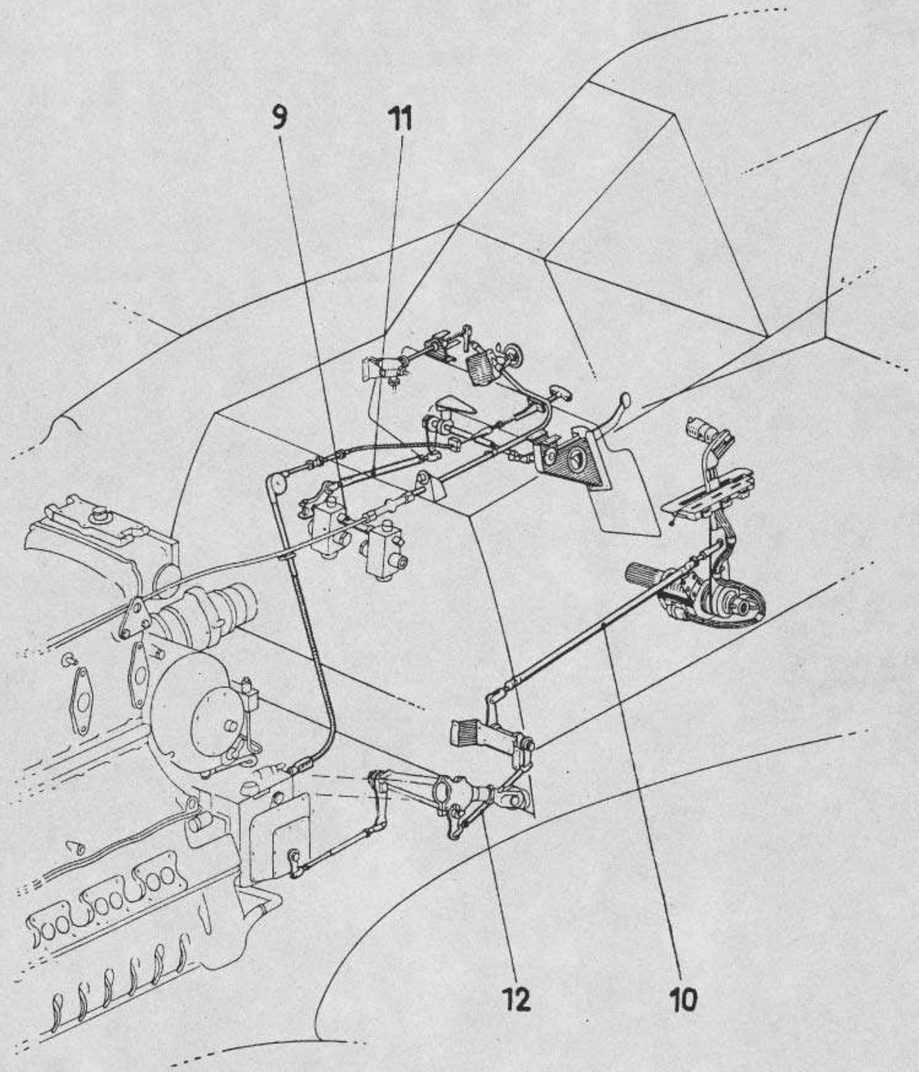


Unbefugte Verwendung ist strafbar und macht schadenersatzpflichtig

Unbefugte Verwendung ist strafbar und macht schadenersatzpflichtig

Ersatzteil-Liste
# Fw 190 D

## Untergruppen-Übersicht



| Gruppenbenennung | D-9 | D-12 | D-13 | | | |
|---|---|---|---|---|---|---|
| **Vierkant-kupplungswelle** **9** | B10 VKA | | | | | |
| | *R 11* B10 VKA | | | | | |
| **Bedienstange 15×700** **10** | JuN 87748 | | | | | |
| | *R 11* JuN 87748 | | | | | |
| **Bedienstange 15×335** **11** | JuN 87716 | | | | | |
| | *R 11* JuN 87716 | | | | | |
| **Bedienstange 15×285** **12** | JuN 87716 | | | | | |
| | *R 11* JuN 87716 | | | | | |
| | | | | | | |
| | | | | | | |
| | | | | | | |
| | | | | | | |

Ausgabe: Oktober 1944 Focke-Wulf Flugzeugbau G. m. b. H. Bremen

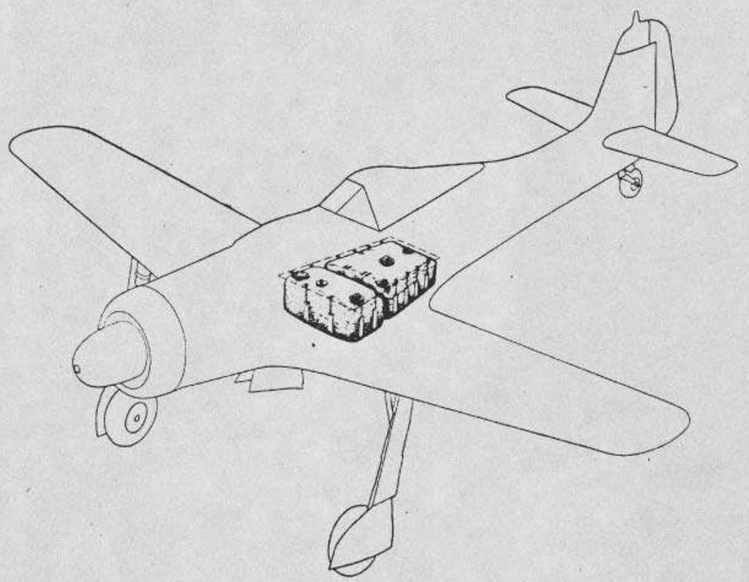

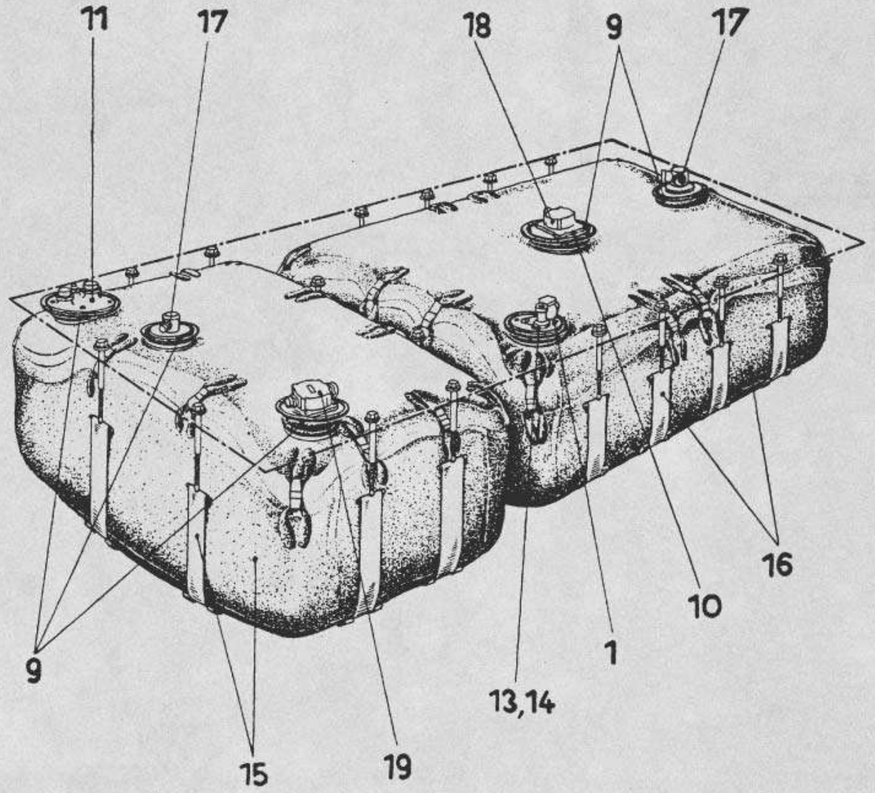


Unbefugte Verwendung ist strafbar und macht schadenersatzpflichtig

Unbefugte Verwendung ist strafbar und macht schadenersatzpflichtig

Ersatzteil-Liste
**Fw 190 D**

# Baugruppen-Übersicht

Baugr.-Kennzahl **73**
Seite 1

## Behälter

| | D–9 | D–12 | D–13 | | | |
|---|---|---|---|---|---|---|
| 190.744 | | | | | | |
| *R 11* | 190.744 | | | | | |
| | | | | | | |
| | | | | | | |
| | | | | | | |

Anmerkung:

Ausgabe: Oktober 1944

Focke-Wulf Flugzeugbau G. m. b. H. Bremen

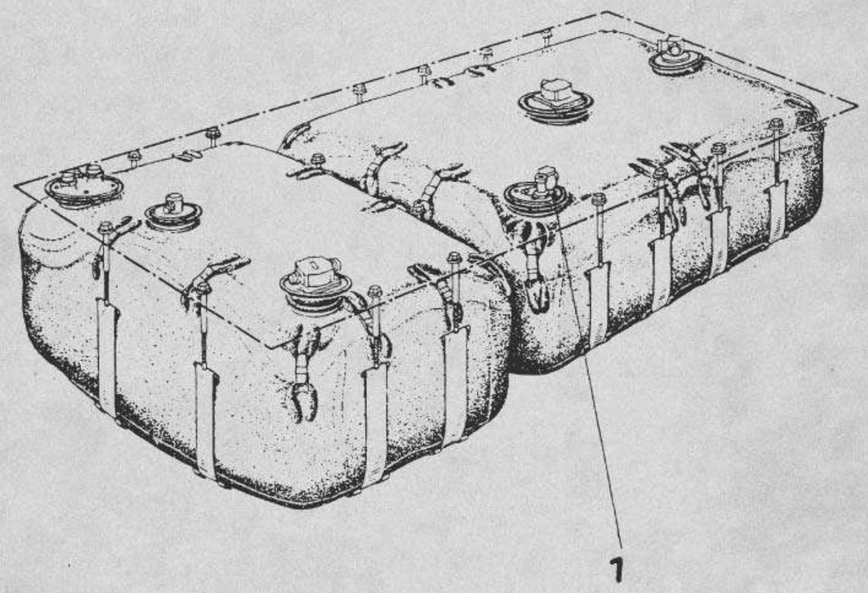


Unbefugte Verwendung ist strafbar und macht schadenersatzpflichtig

Ersatzteil-Liste
# Fw 190 D

## Zwischengruppen-Übersicht

Baugr.-Kennzahl **73·**
Seite 2

| Gruppenbenennung | D-9 | D-12 | D-13 |
|---|---|---|---|
| **Anschlußflansch** | 190.731 Z 02 | | |
| | R 11 190.731 Z 02 | | |
| **1** | | | |



Focke-Wulf Flugzeugbau G. m. b. H. Bremen

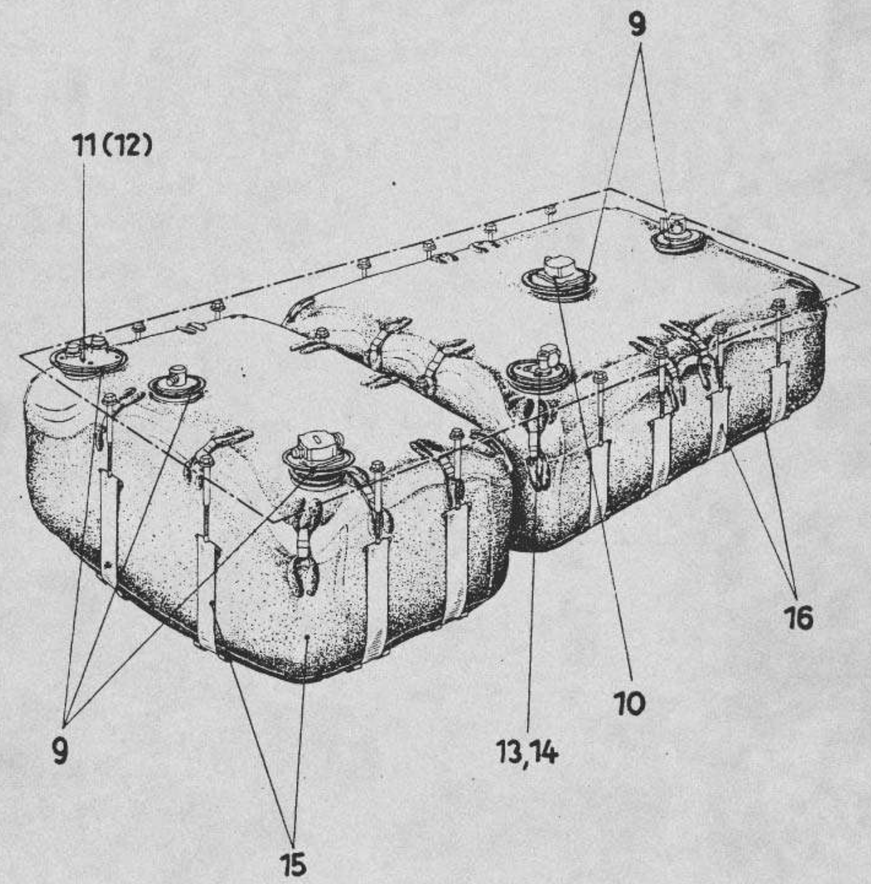


Unbefugte Verwendung ist strafbar und macht schadenersatzpflichtig

Unbefugte Verwendung ist strafbar und macht schadenersatzpflichtig

Ersatzteil-Liste
# Fw 190 D

## Untergruppen-Übersicht



| Gruppenbenennung | D-9 | D-12 | D-13 |
|---|---|---|---|
| **Tankkopfflansch und Zubehör** **9** | 190.744-06 | | |
| | *R 11* 190.744-06 | | |
| **Zusatzbehälter** **10** | 190.744-12 | | |
| | *R 11* 190.744-12 | | |
| **Anschlußflansch** **11** Ersatzlösung ist Orts-Nr. 4 | 190.731-13 | | |
| | *R 11* 190.731-13 | | |
| **Anschlußflansch** **12** Ersatz für Orts-Nr. 3 | 190.731-07 | | |
| | *R 11* 190.731-07 | | |
| **Anschlußflansch** **13** | 190.731-15 | | |
| | *R 11* 190.731-15 | | |
| **Umpumpbegrenzer** **14** | 8-4571 B | | |
| | *R 11* 8-4571 B | | |
| **Vorderer Kraftstoffbehälter mit Aufhängung** **15** | 8-4146 A | | |
| | *R 11* 8-4146 A | | |
| **Hinterer Kraftstoffbehälter mit Aufhängung** **16** | 8-4145 A | | |
| | *R 11* 8-4145 A | | |

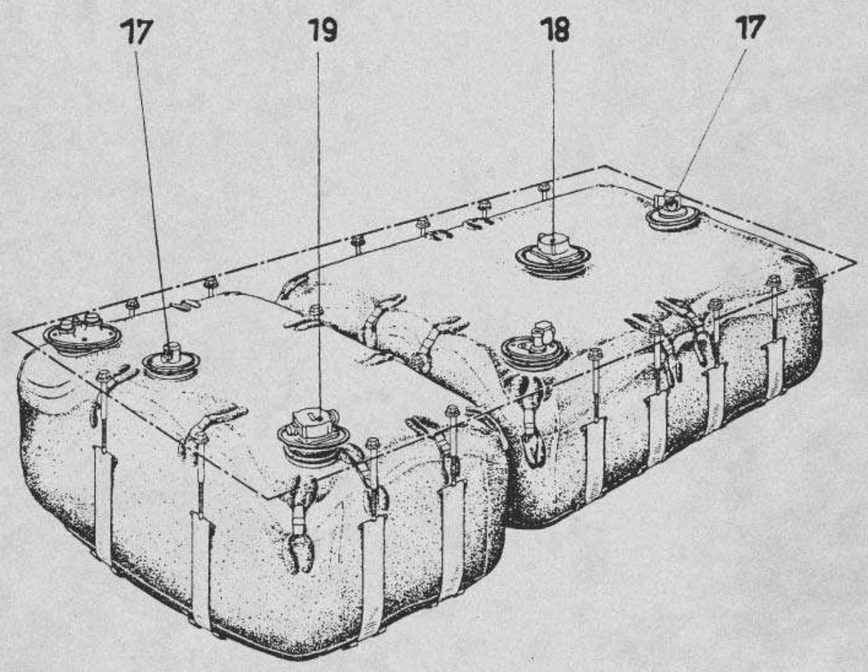


Unbefugte Verwendung ist strafbar und macht schadenersatzpflichtig

Unbefugte Verwendung ist strafbar und macht schadenersatzpflichtig

Ersatzteil-Liste
# Fw 190 D

## Untergruppen-Übersicht

Baugr.-Kennzahl **73**
Seite 4

| Gruppenbenennung | D-9 | D-12 | D-13 |
|---|---|---|---|
| **Kraftstoff-nebenbehälterkopf** **17** | 8-4563 A | | |
| | R 11 8-4563 A | | |
| **Elt. Vorratsgeber** **18** | Fl 20724-40 | | |
| | R 11 Fl 20724-40 | | |
| **Elt. Vorratsgeber mit Restwarnung** **19** | Fl 20726-42 | | |
| | R 11 Fl 20726-42 | | |

Ausgabe: Oktober 1944
Focke-Wulf Flugzeugbau G. m. b. H. Bremen

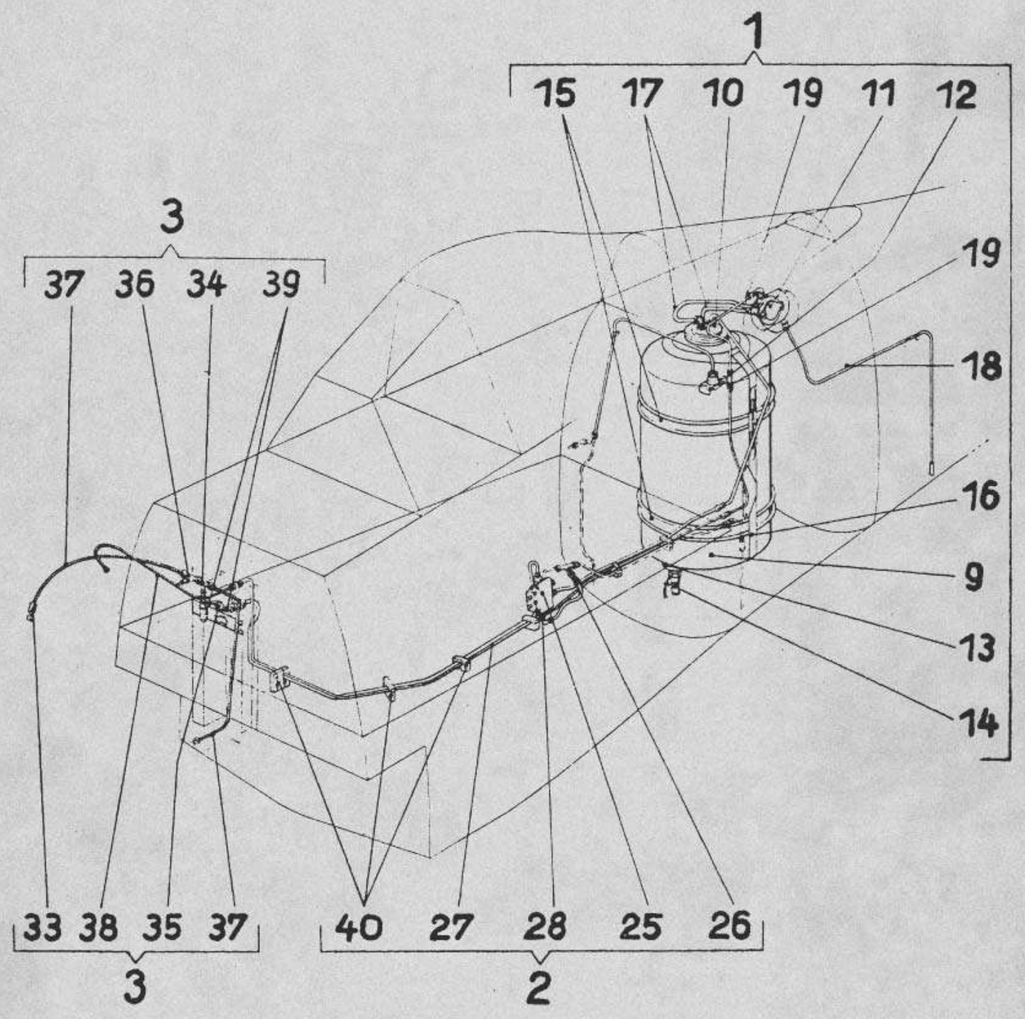


Unbefugte Verwendung ist strafbar und macht schadenersatzpflichtig



Unbefugte Verwendung ist strafbar und macht schadenersatzpflichtig



# Sonderstoff-Anlage MW-50

| | | *D–9* | *D–12* | *D–13* | | | |
|---|---|---|---|---|---|---|---|
| | 190.781 | | | | | | |
| *R 11* | 190.781 | | | | | | |
| | | | | | | | |
| | | | | | | | |
| | | | | | | | |

Anmerkung:

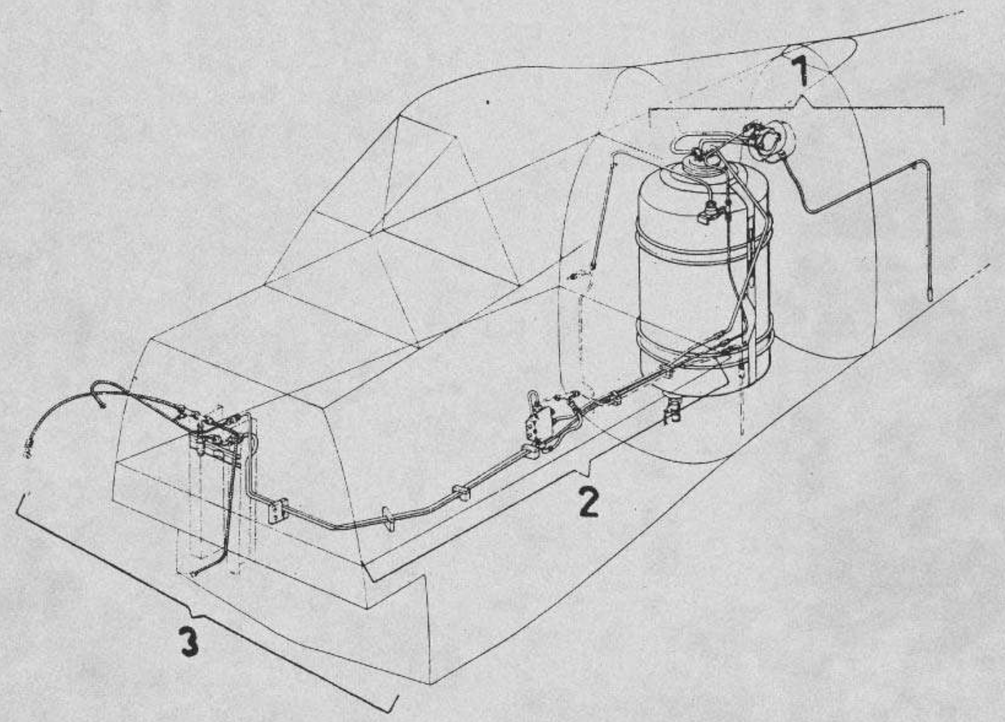


Unbefugte Verwendung ist strafbar und macht schadenersatzpflichtig

Unbefugte Verwendung ist strafbar und macht schadenersatzpflichtig

Ersatzteil-Liste
# Fw 190 D

## Zwischengruppen-Übersicht



| Gruppenbenennung | D-9 | D-12 | D-13 |
|---|---|---|---|
| **Geräte und Leitungen hinter Spant 8** **1** | 190.781 Z 01 | | |
| | R 11 190.781 Z 01 | | |
| **Geräte und Leitungen zwischen Spant 1 und Spant 8** **2** | 190.781 Z 02 | | |
| | R 11 190.781 Z 02 | | |
| **Geräte und Leitungen am Spant 1** **3** | 190.781 Z 03 | | |
| | R 11 190.781 Z 03 | | |
| **4** | | | |
| **5** | | | |
| **6** | | | |
| **7** | | | |
| **8** | | | |



Ausgabe: Oktober 1944 Focke-Wulf Flugzeugbau G. m. b. H. Bremen

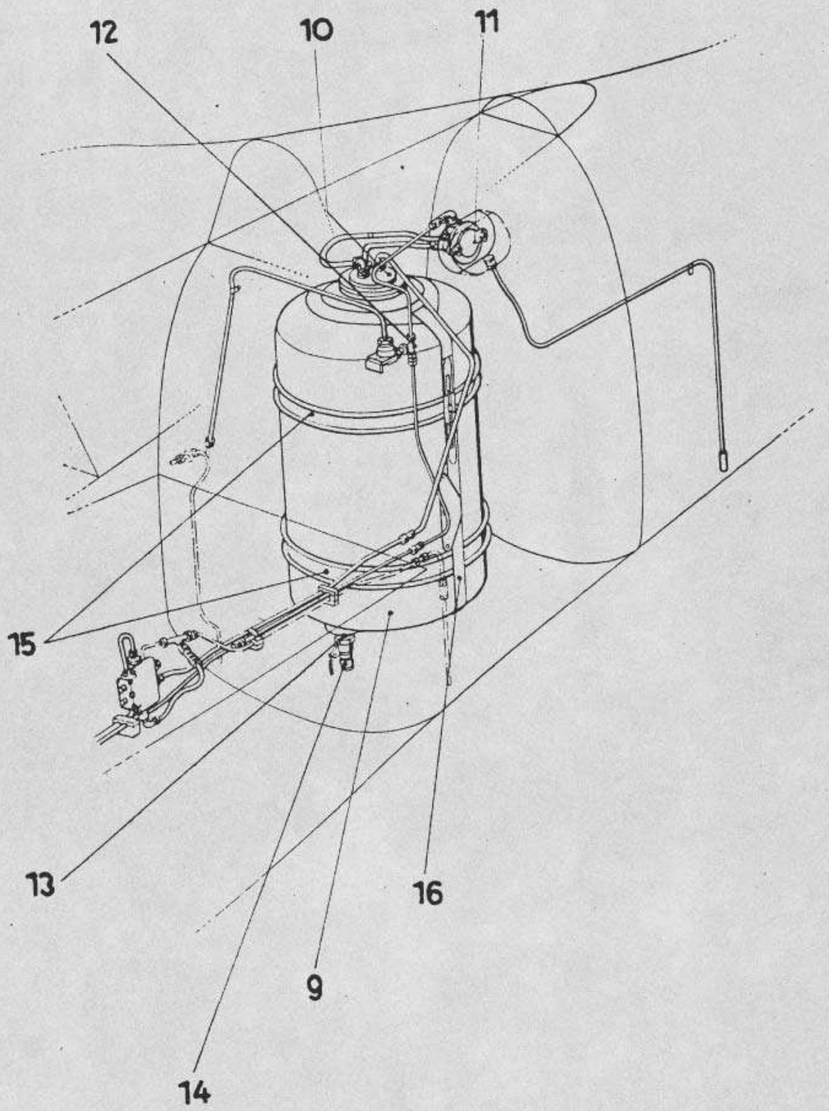


Unbefugte Verwendung ist strafbar und macht schadenersatzpflichtig

Unbefugte Verwendung ist strafbar und macht schadenersatzpflichtig

Ersatzteil-Liste
# Fw 190 D

## Untergruppen-Übersicht

Baugr.-Kennzahl **74**
Seite 3

| Gruppenbenennung | D-9 | D-12 | D-13 |
|---|---|---|---|
| **Behälter** | 8-4365 C | | |
| | R 11 8-4365 C | | |
| **9** | | | |
| Lieferer: Raspe, Berlin | | | |
| **Behälterkopf** | 8-009.752-002 | | |
| | R 11 . . | | |
| **10** | | | |
| Lieferer: Aerobau, Berlin | | | |
| **Außenbordanschluß** | 8-4533 A-2 | | |
| | R 11 8-4533 A-2 | | |
| **11** | | | |
| Lieferer: Aerobau, Berlin | | | |
| **Überdruckventil** | 0,75 atü | | |
| | R 11 0,75 atü | | |
| **12** | | | |
| Lieferer: Erhard | | | |
| **Tankablaßventil** | TV 6 | | |
| | R 11 TV 6 | | |
| **13** | | | |
| **Schlauchanschluß** | 57-39 A-2 | | |
| | R 11 57-39 A-2 | | |
| **14** | | | |
| **Spannband, waagerecht** | BSK 190-1075 | | |
| | R 11 . . | | |
| **15** | | | |
| **Spannband, senkrecht** | BSK 190-1074 | | |
| | R 11 . . | | |
| **16** | | | |

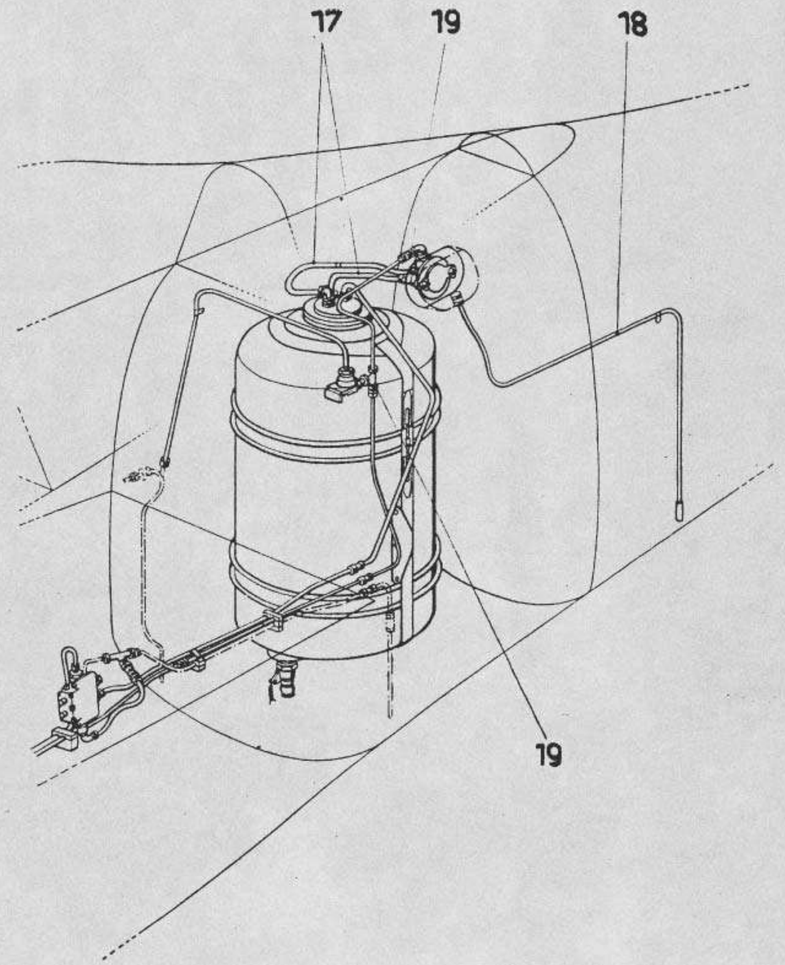


Unbefugte Verwendung ist strafbar und macht schadenersatzpflichtig

Unbefugte Verwendung ist strafbar und macht schadenersatzpflichtig

Ersatzteil-Liste
# Fw 190 D

## Untergruppen-Übersicht



| Gruppenbenennung | D-9 | D-12 | D-13 |
|---|---|---|---|
| **Rohrleitungen** **17** | 190.781-02 | | |
| | R 11 190.781-02 | | |
| **Überlaufleitung** **18** | 190.781-05 | | |
| | R 11 190.781-05 | | |
| **Lose Teile** **19** | 190.781-08 | | |
| | R 11 190.781-08 | | |
| **20** | | | |
| **21** | | | |
| **22** | | | |
| **23** | | | |
| **24** | | | |

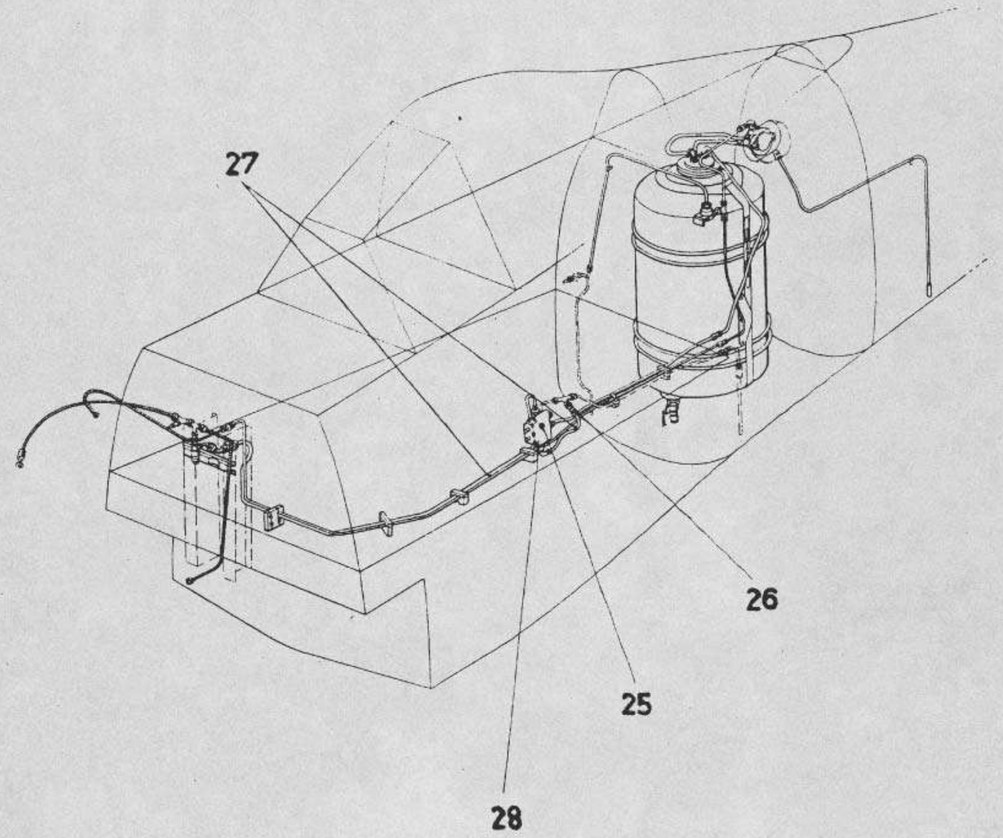


Unbefugte Verwendung ist strafbar und macht schadenersatzpflichtig

Unbefugte Verwendung ist strafbar und macht schadenersatzpflichtig

Ersatzteil-Liste
# Fw 190 D

## Untergruppen-Übersicht

Baugr.-Kennzahl **74**
Seite **5**

| Gruppenbenennung | D-9 | D-12 | D-13 |
|---|---|---|---|
| **Ventilbatterie N 2 VB 16** | 8-4584 (CE) | | |
| | *R 11* 8-4584 (CE) | | |
| **25** | | | |
| Lieferer: Aerobau, Berlin | | | |
| **Rückschlagventil** | 19-1728 B | | |
| | *R 11* 19-1728 B | | |
| **26** | | | |
| Lieferer: Aerobau, Berlin | | | |
| **Rohrleitungen** | 190.781-12 | | |
| | *R 11* 190.781-12 | | |
| **27** | | | |
| **Lose Teile** | 190.781-15 | | |
| | *R 11* 190.781-15 | | |
| **28** | | | |
| **29** | | | |
| **30** | | | |
| **31** | | | |
| **32** | | | |

Ausgabe: Oktober 1944 Focke-Wulf Flugzeugbau G. m. b. H. Bremen

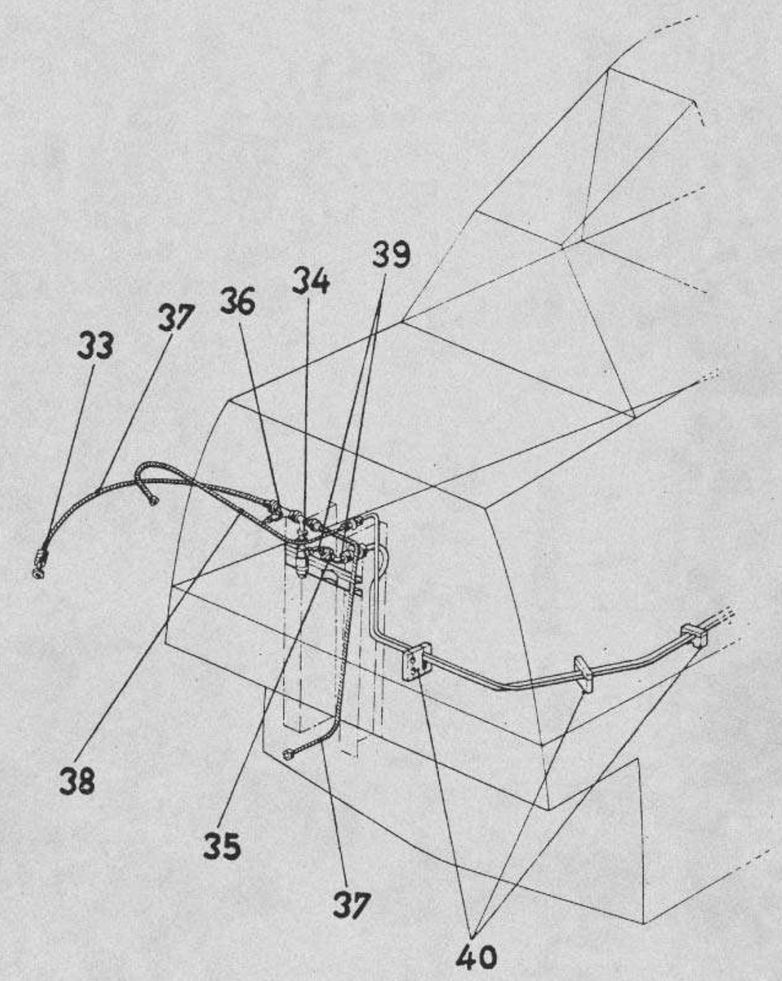


Unbefugte Verwendung ist strafbar und macht schadenersatzpflichtig

Unbefugte Verwendung ist strafbar und macht schadenersatzpflichtig

Ersatzteil-Liste
# Fw 190 D

## Untergruppen-Übersicht



| Gruppenbenennung | D-9 | D-12 | D-13 |
|---|---|---|---|
| **Düse 90 1/n** | 9-2375 | | |
| | R 11 9-2375 | | |
| **33** | | | |
| Lieferer: BNE, Braunschweig | | | |
| **Absperrventil** | V 449-2329 D-1 | | |
| | R 11 | | |
| **34** | | | |
| Lieferer: BNE, Braunschweig | | | |
| **Filter F 02** | 9-2331 A-1 | | |
| | R 11 9-2331 A-1 | | |
| **35** | | | |
| Lieferer: BNE, Braunschweig | | | |
| **Warnanlage** | 9-2376 A-1 | | |
| | R 11 9-2376 A-1 | | |
| **36** | | | |
| Lieferer: BNE, Braunschweig | | | |
| **Metallschlauch G 73x700** | NGBN 70 | | |
| | R 11 NGBN 70 | | |
| **37** | | | |
| **Ladeluftschlauch 6x560** | RoN 18107.2 | | |
| | R 11 RoN 18107.2 | | |
| **38** | | | |
| **Rohrleitungen** | 190.781-22 | | |
| | R 11 190.781-22 | | |
| **39** | | | |
| **Lose Teile** | 190.781-26 | | |
| | R 11 190.781-26 | | |
| **40** | | | |

www. DEUTSCHE LUFTWAFFE .de
www. GERMAN LUFTWAFFE .com

Unbefugte Verwendung ist strafbar und macht schadenersatzpflichtig

# Einzelteile der Konstruktionsgruppe

# 7

Adlerhorst-Hangar Design Group©

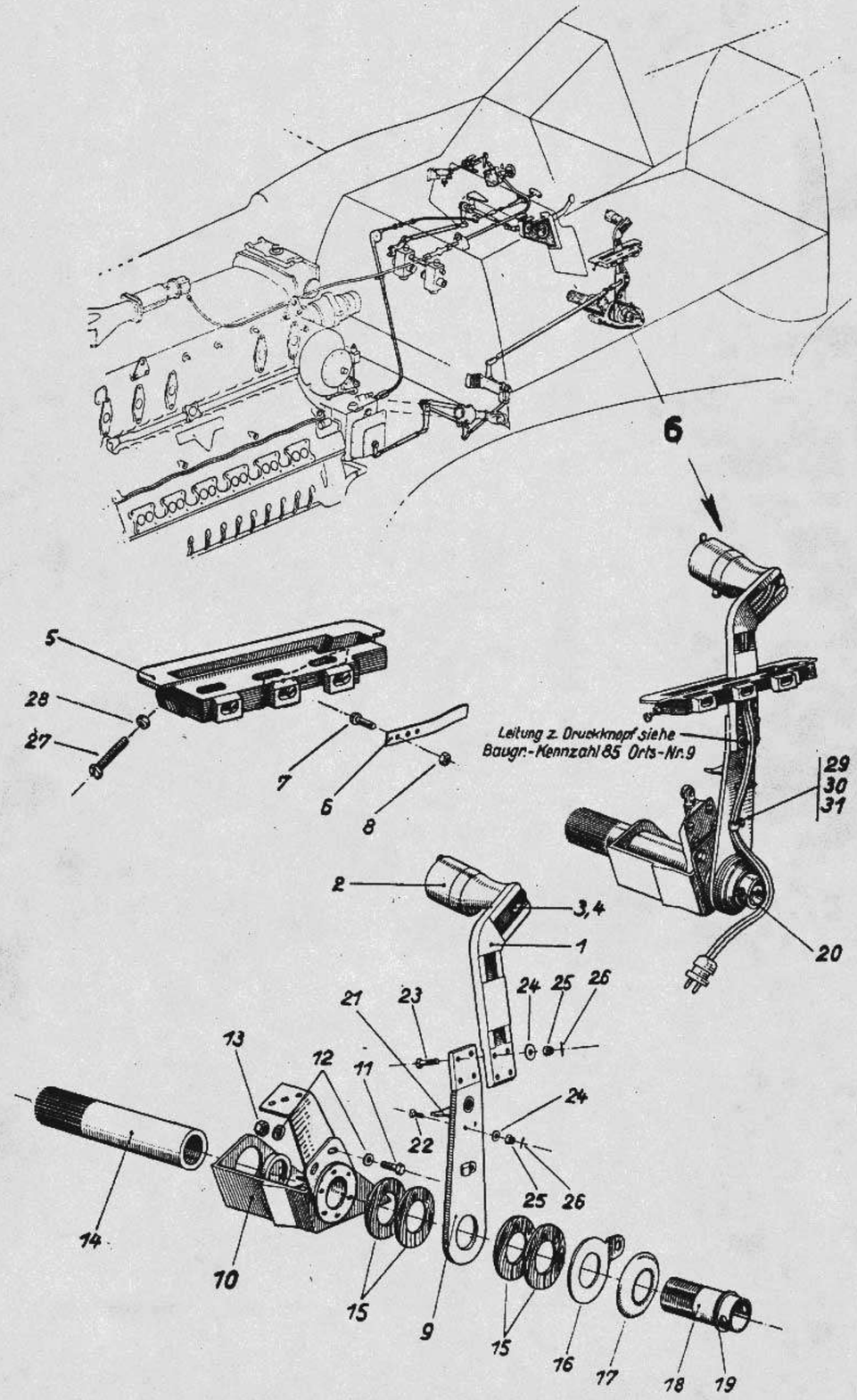


Unbefugte Verwendung ist strafbar und macht schadenersatzpflichtig

Unbefugte Verwendung ist strafbar und macht schadenersatzpflichtig

| Ersatzteil-Liste **Fw 190 D** | Triebwerksanlage **Bediengestänge** | Baugr.-Kennzahl **72** | **152.700-01** |
|---|---|---|---|

| Werkstoff | Stück | Benennung | Ersatzteil-Nr. | Untergruppen-Nr. | Orts-Nr. | Fertigung und Einbau | Bemerkung |
|---|---|---|---|---|---|---|---|
| | **1** | **Gashebel** ..... einschl. Orts-Nr. 1–28 | **152.700–01** | **6** | | **41** | |
| | 1 | Gashebel-Oberteil ..... | 190.721–0109 | | 1 | 41 | Tr |
| | 1 | Griff ..... | 152.700–0114 | | 2 | 41 | Tr |
| | 2 | Linsenschraube ..... | M 5×16/16 DIN 85 | | 3 | | |
| | 2 | Sechskantmutter ..... | M 5 AGGN 14487.2 | | 4 | | |
| K. H. Typ Z 2 | 1 | Raste ..... | 190.721–0116 | | 5 | 41 | Tr |
| 1 | 1 | Feder ..... | 190.721–0111 | | 6 | 41 | Tr |
| | 3 | Linsenschraube ..... | M 3×16 16 DIN 85 | | 7 | | |
| | 3 | Sechskantmutter ..... | M 3 AGGN 14487.2 | | 8 | | |
| | 1 | **Gashebel-Unterteil** ..... | **190.721–01 H 05** | | 9 | 41 | Tr |
| | 1 | **Lagerbock** ..... einschl. Orts-Nr. 11–13 | **152.700–01 H 01** | | 10 | 41 | Tr |
| | 2 | Sechskantschraube ..... | M 6×14 LgN 14180 | | 11 | | |
| | 4 | Scheibe ..... | 6 LgN 14533.1 | | 12 | | |
| | 2 | Sechskantmutter ..... | M 6 AGGN 14487.2 | | 13 | | |
| 31 | 1 | Klemmhülse ..... | 190.721–0115 | | 14 | 41 | Tr |
| Birke | 4 | Bremsscheibe Ø 65× Ø 37×3 ..... | 190.721–0119 | | 15 | 21 | Tr |
| 31 | 1 | Lasche ..... | 190.721–0103 | | 16 | 31 | Tr |
| 1 | 1 | Federblech ..... | 190.721–0110 | | 17 | 41 | Tr |
| 1 | 1 | Gewindebuchse ..... | 190.721–0128 | | 18 | 41 | Tr |
| 1 | 1 | Ring ..... | 190.721–0129 | | 19 | 41 | Tr |
| 31 | 1 | Rohr ..... | 190.721–0106 | | 20 | 21 | Tr |
| 1 | 1 | Schaltblech ..... | 152.700–0160 | | 21 | 41 | Tr |
| 5 S glanzverz. | 2 | Senkschraube ..... | M 5×16/13,7 DIN 63 | | 22 | | |
| 5 S glanzverz. | 4 | Senkschraube ..... | M 5×22/19,7 DIN 63 | | 23 | | |
| | 10 | Scheibe ..... | 5 LgN 14533.1 | | 24 | | |
| | 10 | Kronenmutter ..... | M 5 LgN 14488 | | 25 | | |
| | 10 | Splint ..... | 1×12 DIN 94 | | 26 | | |
| | 1 | Linsenschraube ..... | M 5×35/35 DIN 85 | | 27 | | |
| | 1 | Sechskantmutter ..... | M 5 LgN 14483.1 | | 28 | | |
| | 1 | Schelle ..... | 190.721–0107 | | 29 | 41 | |
| | 1 | Federring ..... | B 4 DIN 127 | | 30 | | |
| | 1 | Linsenschraube ..... | M 4×8/8 DIN 85 | | 31 | | |

Baugr.-Kennzahl **71**

**190.711–04 bis 190.711–27**

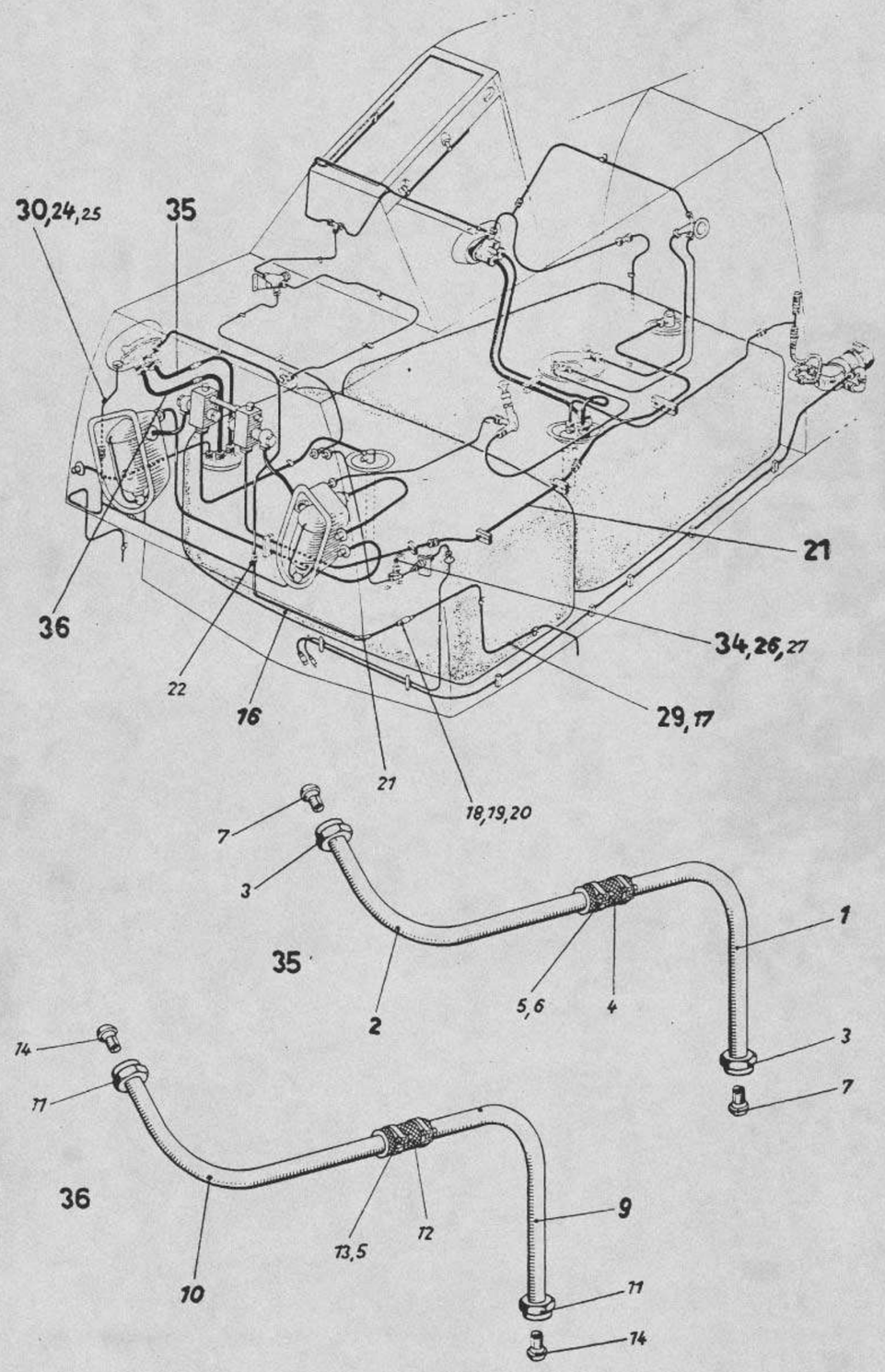


Unbefugte Verwendung ist strafbar und macht schadenersatzpflichtig

Unbefugte Verwendung ist strafbar und macht schadenersatzpflichtig

| Ersatzteil-Liste **Fw 190 D** | Triebwerksanlage **Triebwerksleitung im Rumpf** | Baugr.-Kennzahl **71** | **190.711-04** bis **190.711-27** |
|---|---|---|---|

| Werkstoff | Stück | Benennung | Ersatzteil-Nr. | Untergruppen-Nr. | Orts-Nr. | Fertigung und Einbau | Bemerkung |
|---|---|---|---|---|---|---|---|
| | **1** | **Fülleitung** ..... **einschl. Orts-Nr. 1–7** | **190.711–04** | **35** | | **41** | |
| | **1** | **Rohrleitung** ..... | **190.711-04 U 01** | | **1** | **41** | Tr |
| | **1** | **Rohrleitung** ..... | **190.711-04 U 02** | | **2** | **41** | Tr |
| 31 | 2 | Überwurfmutter ..... | B20 M30×1,5 DIN 7606 | | 3 | | |
| | 1 | M-Schlauch ..... | 22×80 CoN 18110.20 | | 4 | | |
| | 2 | Spanner ..... | 9,5 LgN 18191 | | 5 | | |
| | 2 | Band ..... | 9×250 LgN 18191 | | 6 | | |
| | 2 | Dichtkegel ..... | 20 MAFN 18334.1 | | 7 | | |
| | **1** | **Überlaufleitung** ..... **einschl. Orts-Nr. 9–14 u. Orts-Nr. 5 der Untergr. 190.711-04** | **190.711–05** | **36** | | **41** | |
| | **1** | **Rohrleitung** ..... | **190.711-05 U 01** | | **9** | **41** | Tr |
| | **1** | **Rohrleitung** ..... | **190.711-05 U 02** | | **10** | **41** | Tr |
| | 2 | Überwurfmutter ..... | B 25 M 38×1,5 DIN 7606 | | 11 | | |
| | 1 | M-Schlauch ..... | 28×70 CoN 18110.20 | | 12 | | |
| | 2 | Band ..... | 9×310 LgN 18191 | | 13 | | |
| | 2 | Dichtkegel ..... | 25 MAFN 18334.1 | | 14 | | |
| | **1** | **Entnahmeleitung** ..... | **190.711–09** | **21** | | **41** | Tr |
| | **1** | **Entlüftungsleitung** ..... **einschl. Orts-Nr. 16–22** | **190.711–16** | **29** | | **41** | |
| | **1** | **Rohr** ..... | **190.711-16 U 01** | | **16** | **41** | Tr |
| | **1** | **Rohr** ..... | **190.711-16 U 04** | | **17** | **41** | |
| | 1 | M-Schlauch ..... | 15×70 CoN 18110.20 | | 18 | | |
| | 2 | Spanner ..... | 9,5 LgN 18191 | | 19 | | |
| | 2 | Bänder ..... | 9×250 LgN 18191 | | 20 | | |
| | 1 | M-Schlauch ..... | 15×100 CoN 18110.20 | | 21 | | |
| | 1 | Dichtkegel ..... | 13 MAFN 18333.1 | | 22 | | |
| | **1** | **Leckleitung** ..... **einschl. Orts-Nr. 24–25** | **190.711–17** | **30** | | **41** | Tr |
| | **1** | **Rohrleitung** ..... | **190.711-17 U 01** | | **24** | **41** | |
| | 2 | Dichtkegel ..... | 10 MAFN 18334.1 | | 25 | | |
| | **1** | **Rohrkrümmer** ..... **einschl. Orts-Nr. 26–27** | **190.711–27** | **34** | | **41** | Tr |
| | **1** | **Rohrkrümmer** ..... | **190.711-27 U 01** | | **26** | **41** | |
| | 1 | Dichtkegel ..... | 16 MAFN 18334.1 | | 27 | | |



Ausgabe: Oktober 1944 Focke-Wulf Flugzeugbau G. m. b. H. Bremen

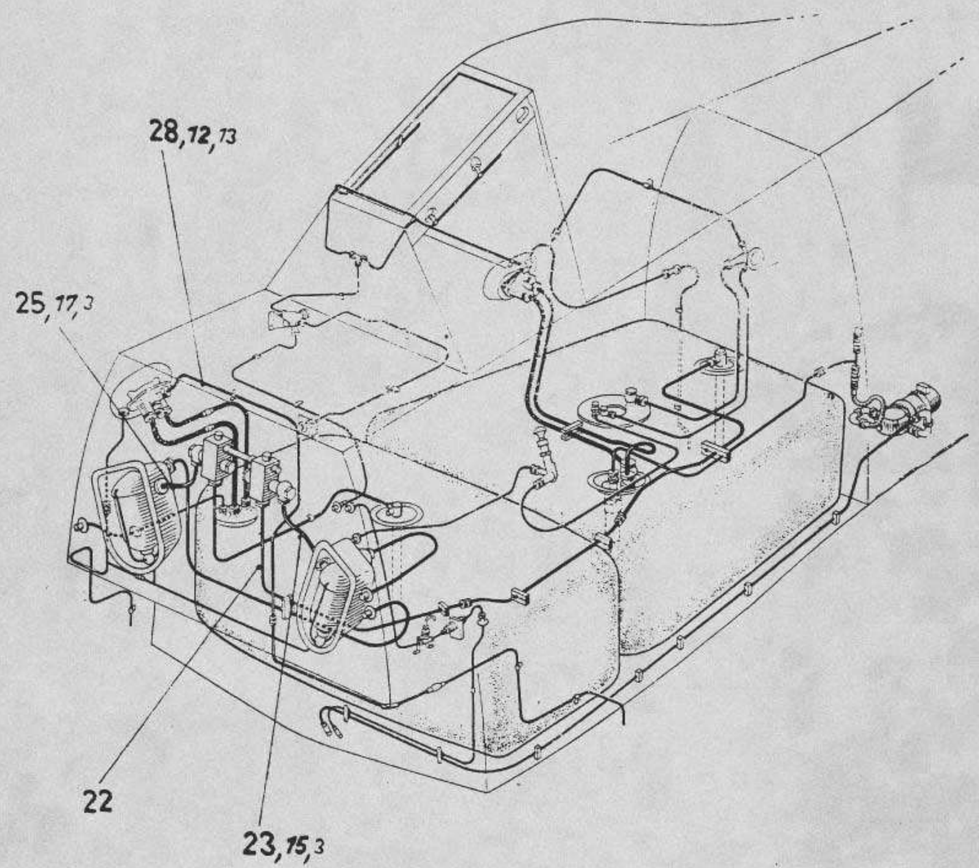


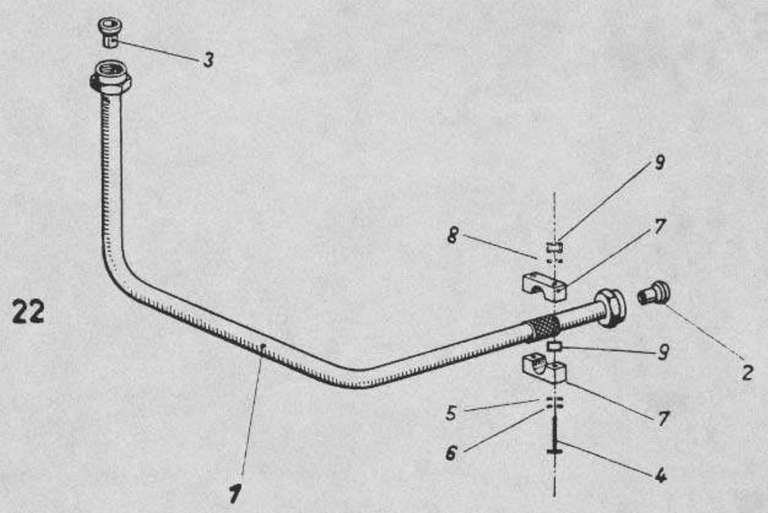


Unbefugte Verwendung ist strafbar und macht schadenersatzpflichtig

Unbefugte Verwendung ist strafbar und macht schadenersatzpflichtig

Ersatzteil-Liste **Fw 190 D** | Triebwerksanlage **Triebwerksleitung im Rumpf** | Baugr.-Kennzahl **71** | **190.714-10** bis **190.714-34**

| Werkstoff | Stück | Benennung | | Ersatzteil-Nr. | Untergruppen-Nr. | Orts-Nr. | Fertigung und Einbau | Bemerkung |
|---|---|---|---|---|---|---|---|---|
| | **1** | **Entnahmeleitung** (Kennband gelb) .. **einschl. Orts-Nr. 1–9** | | **190.714–10** | **22** | | **41** | |
| | 1 | **Rohrleitung** | | **190.714–10 U 01** | | 1 | 41 | Tr |
| | 1 | Dichtkegel | 16 | MAFN 18331.1 | | 2 | | |
| | 1 | Dichtkegel | 16 | MAFN 18334.1 | | 3 | | |
| | 2 | Linsenschraube | | 190.714–1011 | | 4 | | |
| Gummi 30 | 2 | Dichtscheibe | | 190.714–1015 | | 5 | | |
| | 2 | Dichtscheibe | | 190.103–0320 | | 6 | | |
| | 2 | Schellenhälfte | | 190.711–0903 | | 7 | | Tr |
| | 2 | Federring | B 4 | DIN 127 | | 8 | | |
| | 4 | Sechskantmutter | M 4 | LgN 14483.1 | | 9 | | |
| | **1** | **Entlüftungsleitung** (Kennb. blau-gelb) **einschl. Orts-Nr. 12–13** | | **190.714–15** | **28** | | **41** | Tr |
| | 1 | **Rohrleitung** | | **190.714–15 U 01** | | 12 | 41 | |
| | 2 | Dichtkegel | 13 | MAFN 18334.1 | | 13 | | |
| | **1** | **Entnahmeleitung** (Kennband gelb) .. **einschl. Orts-Nr. 15 u. Orts-Nr. 3 der Untergr. 190.714–10** | | **190.714–33** | **23** | | **41** | Tr |
| | 1 | **Rohrleitung** | | **190.714–33 U 01** | | 15 | 41 | |
| | **1** | **Entnahmeleitung** (Kennband gelb) .. **einschl. Orts-Nr. 17 u. Orts-Nr. 3 der Untergr. 190.714–10** | | **190.714–34** | **25** | | **41** | Tr |
| | 1 | **Rohrleitung** | | **190.714–34 U 01** | | 17 | 41 | |



Ausgabe: Oktober 1944 Focke-Wulf Flugzeugbau G. m. b. H. Bremen

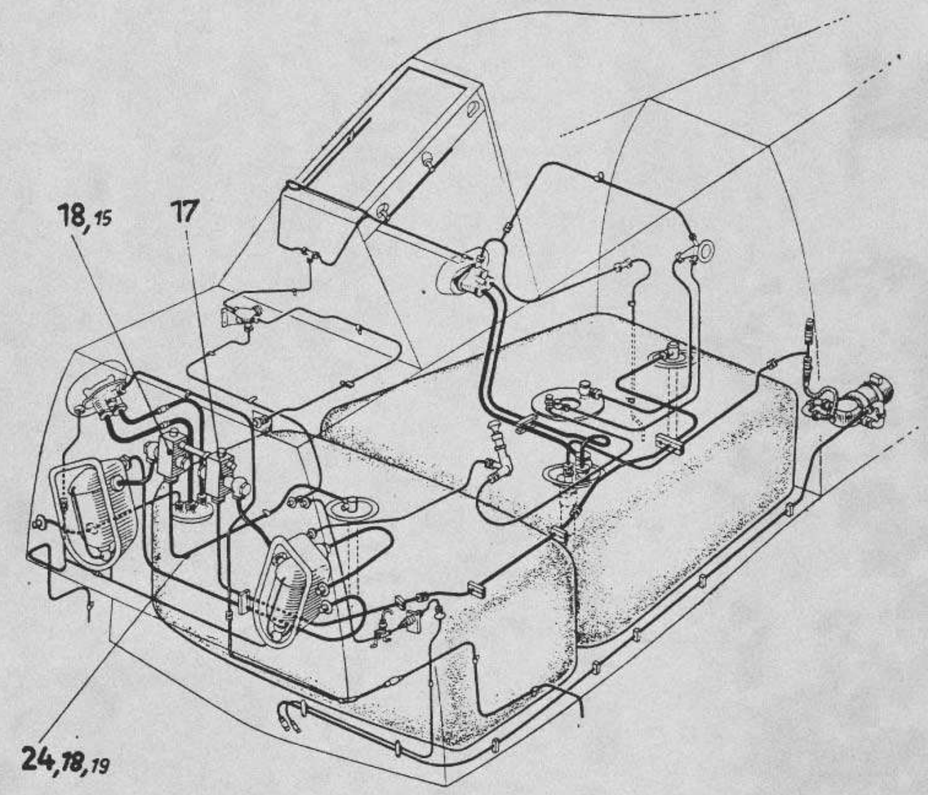


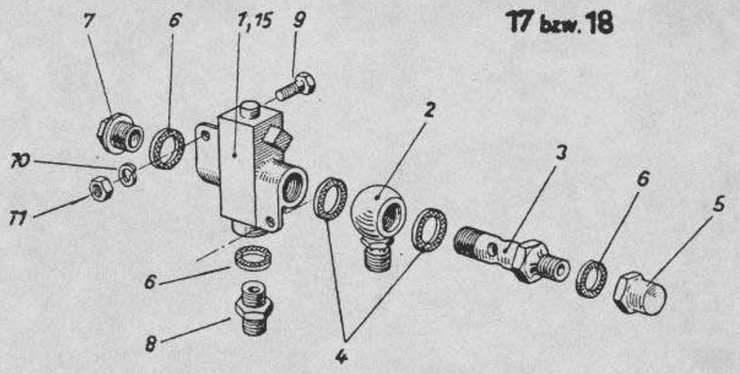


17 bzw. 18

Unbefugte Verwendung ist strafbar und macht schadenersatzpflichtig

Unbefugte Verwendung ist strafbar und macht schadenersatzpflichtig

Ersatzteil-Liste **Fw 190 D** | Triebwerksanlage **Triebwerksleitung im Rumpf** | Baugr.-Kennzahl **71** | **190.720-03 bis 190.720-21**

| Werkstoff | Stück | Benennung | Ersatzteil-Nr. | Untergruppen-Nr. | Orts-Nr. | Fertigung und Einbau | Bemerkung |
|---|---|---|---|---|---|---|---|
| | **1** | **Ventil** ..... **einschl. Orts-Nr. 1–11** | **190.720–03** | **17** | | **41** | |
| | 1 | Ventil ..... Lieferant: DBU, Berlin | 8–4531 C (M) | | 1 | 41 | Tr |
| | 1 | Ringstutzen ..... | B 16 DIN 7621 L 3 | | 2 | | |
| | 1 | Hohlschraubstutzen ..... | B 16 DIN 7624 L 3 | | 3 | | |
| | 2 | Dichtring ..... | D 22×27 DIN 7603 | | 4 | | |
| | 1 | Verschlußmutter ..... | BM 22×1,5 DIN 7605 L 3 | | 5 | | |
| | 3 | Dichtring ..... | D 26×37 DIN 7603 | | 6 | | |
| | 1 | Verschlußschraube ..... | BM 26×1,5 DIN 7604 L 3 | | 7 | | |
| | 1 | Doppelstutzen ..... | B 16 DIN 7611 L 3 | | 8 | | |
| | 2 | Sechskantschraube ..... | M 6×14 LgN 14179 | | 9 | | |
| | 2 | Federring ..... | B 6 DIN 127 | | 10 | | |
| | 2 | Sechskantmutter ..... | M 6 LgN 14483.1 | | 11 | | |
| | **1** | **Ventil** ..... **einschl. Orts-Nr. 15 u. Orts-Nr. 2–11 d. Untergr. 190.720–03** | **190.720–04** | **18** | | **41** | |
| | 1 | Ventil ..... Lieferant: DBU, Berlin | 8–4531 C (K) | | 15 | 41 | Tr |
| | **1** | **Entnahmeleitung** (Kennband gelb) .. **einschl. Orts-Nr. 18–19** | **190.720–21** | **24** | | **41** | |
| | **1** | **Rohrleitung** ..... | **190.720–21 U 01** | | **18** | **41** | Tr |
| | 2 | Dichtkegel ..... | 16 MAFN 18334.1 | | 19 | | |



Ausgabe: Oktober 1944 Focke-Wulf Flugzeugbau G. m. b. H. Bremen

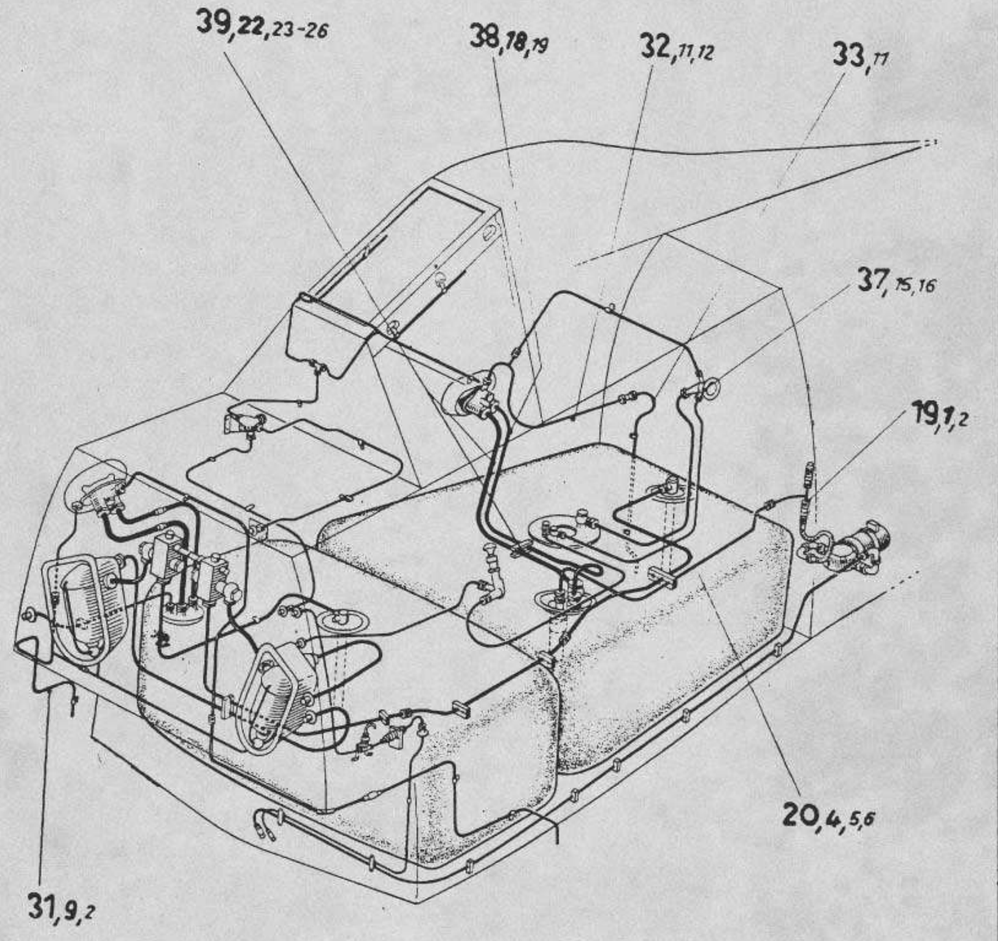


Unbefugte Verwendung ist strafbar und macht schadenersatzpflichtig

Unbefugte Verwendung ist strafbar und macht schadenersatzpflichtig

Ersatzteil-Liste **Fw 190 D** | Triebwerksanlage **Triebwerksleitung im Rumpf** | Baugr.-Kennzahl **71** | **190.724-13 bis 190.724-45**

| Werkstoff | Stück | Benennung | Ersatzteil-Nr. | Untergruppen-Nr. | Orts-Nr. | Fertigung und Einbau | Bemerkung |
|---|---|---|---|---|---|---|---|
| | **1** | **T-Stück** ..... **einschl. Orts-Nr. 1–2** | **190.724–13** | **19** | | | |
| | 1 | T-Stück ..... | 190.724-13 U 01 | | 1 | 41 | Tr |
| | 3 | Dichtkegel ..... | 10 MAFN 18334.1 | | 2 | | |
| | **1** | **Entnahmeleitung** ..... **einschl. Orts-Nr. 4–6** | **190.724–14** | **20** | | | |
| | 1 | Rohrleitung ..... | 190.724-14 U 01 | | 4 | 41 | Tr |
| | 1 | Dichtkegel ..... | 16 MAFN 18334.1 | | 5 | | |
| | 1 | Dichtkegel ..... | 16 MAFN 18331.1 | | 6 | | |
| | **1** | **Leckleitung** ..... **einschl. Orts-Nr. 9 u. Orts-Nr. 2 der Untergr. 190.724–13** | **190.724–31** | **31** | | | |
| | 1 | Rohrleitung ..... | 190.724-31 U 01 | | 9 | 41 | Tr |
| | **1** | **Entlüftungsleitung** ..... **einschl. Orts-Nr. 11–12** | **190.724–32** | **32** | | **41** | Tr |
| | 2 | Dichtkegel ..... | 13 MAFN 18334.1 | | 11 | | |
| | 1 | Dichtkegel ..... | 6 MAFN 18334.1 | | 12 | | |
| | **1** | **Entlüftungsleitung** ..... **einschl. Orts-Nr. 11 der Untergruppe 190.724-32** | **190.724–33** | **33** | | **41** | Tr |
| | **1** | **Auffüllverschraubung** ..... **einschl. Orts-Nr. 15–16** | **190.724–43** | **37** | | **41** | |
| | 1 | Verschlußteil mit Kette ..... | 8–4546.00–705.1 | | 15 | | |
| 1 | 1 | Sicherungsring ..... | 190.720–4311 | | 16 | | |
| | **1** | **Fülleitung** ..... **einschl. Orts-Nr. 18–19** | **190.724–44** | **38** | | | |
| | 1 | Rohrleitung ..... | 190.724-44 U 01 | | 18 | 41 | Tr |
| | 2 | Dichtkegel ..... | 20 MAFN 18334.1 | | 19 | | |
| | **1** | **Überlaufleitung** ..... **einschl. Orts-Nr. 22–26** | **190.724–45** | **39** | | | |
| | 1 | Rohrleitung ..... | 190.724-45 U 01 | | 22 | 41 | Tr |
| | 2 | Dichtkegel ..... | 25 MAFN 18334.1 | | 23 | | |
| 31 | 2 | Schellenhälfte ..... | 190.711–0611 | | 24 | | |
| | 2 | Scheibe ..... | 4 LgN 14533.1 | | 25 | | |
| 5 S glanzverz. | 2 | Linsenschraube ..... | M 4×50/50 DIN 85 | | 26 | | |

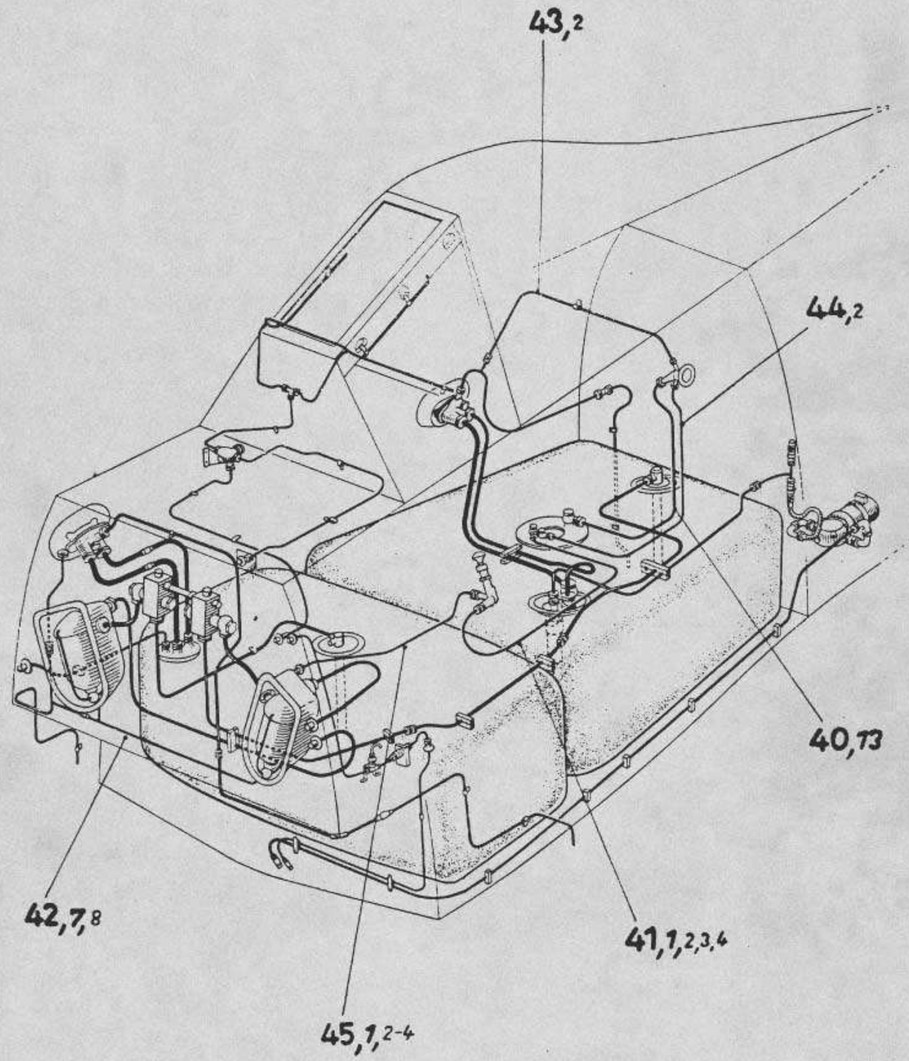


Unbefugte Verwendung ist strafbar und macht schadenersatzpflichtig

Unbefugte Verwendung ist strafbar und macht schadenersatzpflichtig

Ersatzteil-Liste **Fw 190 D**

Triebwerksanlage

# Triebwerksleitung im Rumpf

Baugr.-Kennzahl **71**

**190.724-47 bis 190.724-59**

| Werkstoff | Stück | Benennung | Ersatzteil-Nr. | Untergruppen-Nr. | Orts-Nr. | Fertigung und Einbau | Bemerkung |
|---|---|---|---|---|---|---|---|
| | **1** | **Vorlaufleitung** (Kennb. gelb-rot) ....<br>**einschl. Orts-Nr. 1–4** | **190.724–47** | **41** | | | |
| | 1 | **Rohrleitung** ..... | **190.724-47 U 01** | | 1 | 41 | Tr |
| | 1 | Dichtkegel ..... 4 | MAFN 18334.1 | | 2 | | |
| | 1 | Übergangsdichtkegel ..... 4/6 | MAFN 18335.1 | | 3 | | |
| | 1 | Übergangsüberwurfmutter ..... 4/6 | MAFN 18336.1 | | 4 | | |
| | **1** | **Leckleitung** (Kennb. blau-gelb) .....<br>**einschl. Orts-Nr. 7–8** | **190.724–49** | **42** | | | |
| | 1 | **Rohrleitung** ..... | **190.724-49 U 01** | | 7 | 41 | Tr |
| | 2 | Dichtkegel ..... 6 | MAFN 18334.1 | | 8 | | |
| | **1** | **Vorlaufleitung** (Kennb. gelb-rot) ....<br>**einschl. Orts-Nr. 11**<br>**u. Orts-Nr. 2–4 der Untergr. 190.724-47** | **190.724–56** | **45** | | | Tr |
| | 1 | **Rohrleitung** ..... | **190.724-56 U 01** | | 11 | 41 | Tr |
| | **1** | **Auffüllleitung** .....<br>**einschl. Orts-Nr. 13** | **190.724–57** | **40** | | 41 | Tr |
| | 2 | Dichtkegel ..... 8 | MAFN 18334.1 | | 13 | | |
| | **1** | **Entlüftungsleitung** .....<br>**einschl. Orts-Nr. 2 d. Untergr. 190.724-47** | **190.724–58** | **43** | | 41 | Tr |
| | **1** | **Entlüftungsleitung** .....<br>**einschl. Orts-Nr. 2 d. Untergr. 190.724-47** | **190.724–59** | **44** | | 41 | Tr |

Ausgabe: Oktober 1944

Focke-Wulf Flugzeugbau G. m. b. H. Bremen

Ausgabe: Oktober 1944

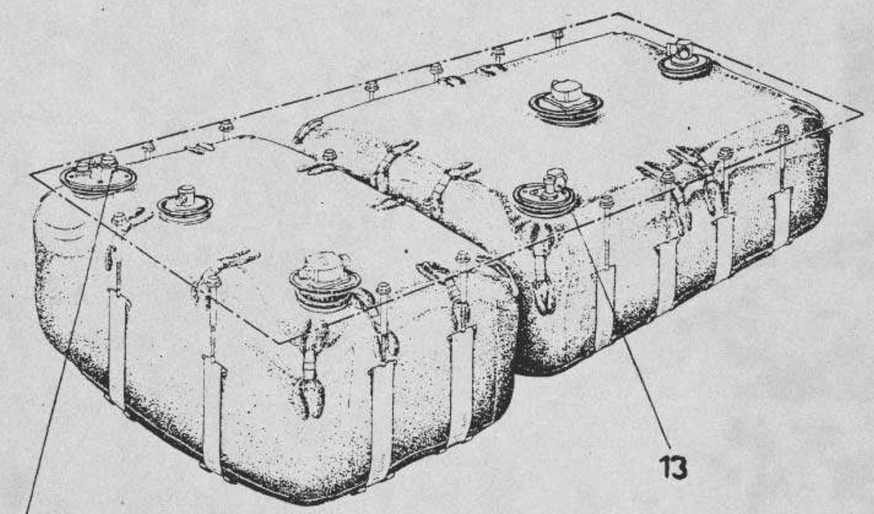


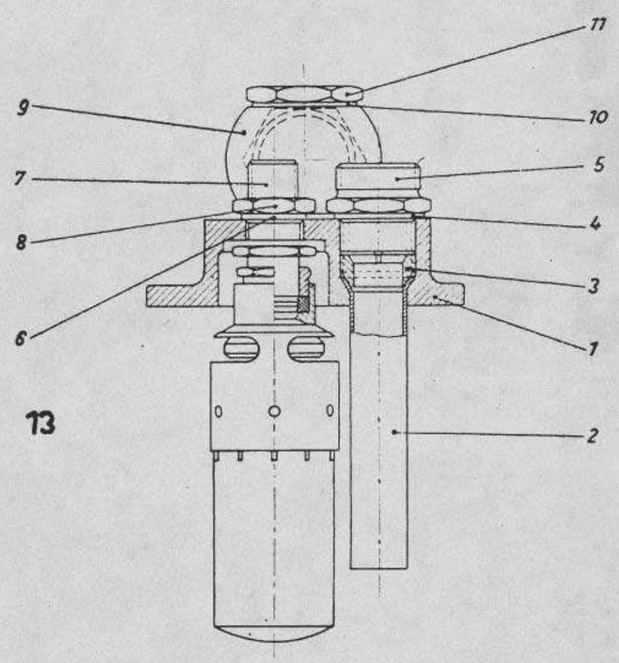


Unbefugte Verwendung ist strafbar und macht schadenersatzpflichtig

Unbefugte Verwendung ist strafbar und macht schadenersatzpflichtig

Ersatzteil-Liste **Fw 190 D** | Triebwerksanlage **Behälter** | Baugr.-Kennzahl **73** | **190.731-13 bis 190.731-15**

| Werkstoff | Stück | Benennung | Ersatzteil-Nr. | Untergruppen-Nr. | Orts-Nr. | Fertigung und Einbau | Bemerkung |
|---|---|---|---|---|---|---|---|
| | **1** | **Anschlußflansch** | **190.731–13** | **11** | | **41** | **Tr** |
| | **1** | **Anschlußflansch** **einschl. Orts-Nr. 1–11** | **190.731–15** | **13** | | **41** | **Tr** |
| 33 | 1 | Flansch | 190.731–1501 | | 1 | 41 | |
| 33 | 1 | Rohr | 190.731–1504 | | 2 | 41 | |
| | 1 | Mutter | 190.731–1505 | | 3 | 41 | |
| | 1 | Dichtring | D 26×32 DIN 7603 | | 4 | | |
| | 1 | Schraubstutzen | B 20 DIN 7627 | | 5 | | |
| | 2 | Dichtring | D 18×22 DIN 7603 | | 6 | | |
| 31 | 1 | Anschlußstutzen | 190.731–1202 | | 7 | 41 | |
| | 1 | Sechskantmutter | 190.731–1203 | | 8 | 41 | |
| | 1 | Ringstutzen | B 25 DIN 7621 | | 9 | | |
| | 2 | Dichtring | D 30×36 DIN 7603 | | 10 | | |
| | 1 | Hohlschraube | B 25 DIN 7623 | | 11 | | |

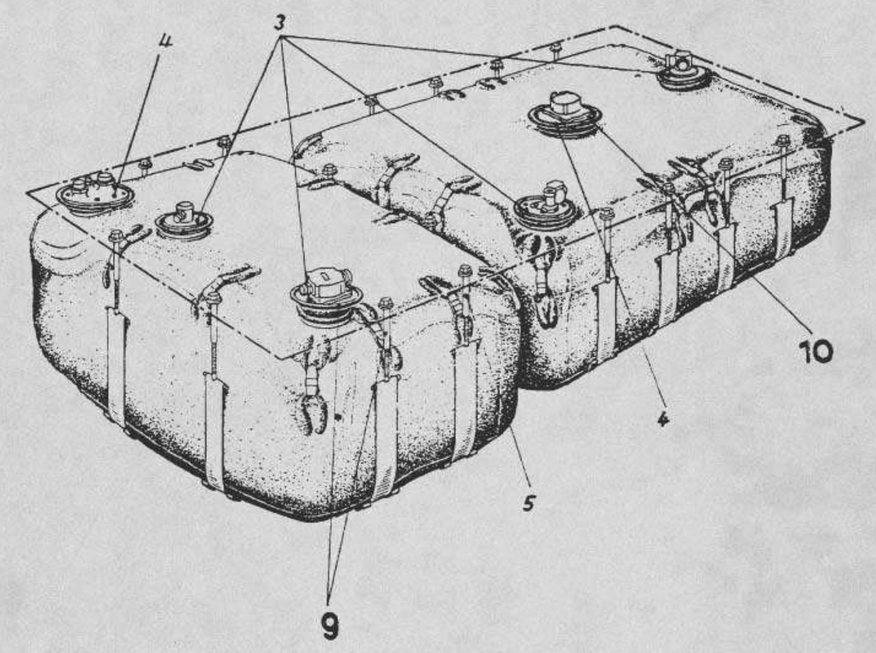


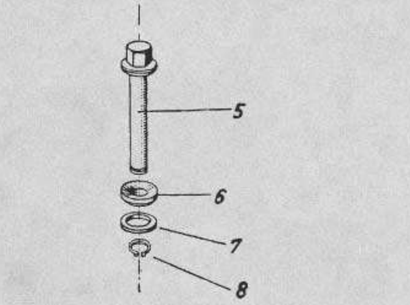


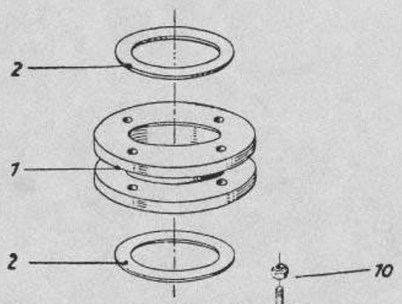


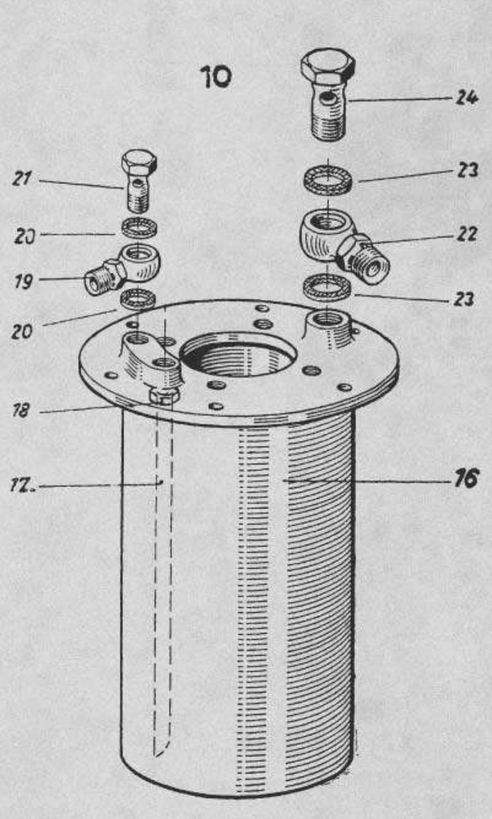


Unbefugte Verwendung ist strafbar und macht schadenersatzpflichtig

| Ersatzteil-Liste **Fw 190 D** | Triebwerksanlage **Behälter** | Baugr.-Kennzahl **73** | **190.744-06** bis **190.744-12** |
|---|---|---|---|

| Werkstoff | Stück | Benennung | Ersatzteil-Nr. | Untergruppen-Nr. | Orts-Nr. | Fertigung und Einbau | Bemerkung |
|---|---|---|---|---|---|---|---|
| | **1** | **Tankkopfflansch und Zubehör** ..... **einschl. Orts-Nr. 1–10** | **190.744–06** | **9** | | | |
| 33 | 1 | Zwischenflansch ..... | 190.731–0611 | | 1 | 41 | Tr |
| Erburit | 2 | Dichtung ..... | 190.731–0610 | | 2 | 41 | Tr |
| Bn 65 K | 4 | Tankkopfmanschette ..... | 190.731–0617 | | 3 | 41 | Tr |
| | 2 | Tankkopfmanschette ..... | 190.731–0618 | | 4 | 41 | Tr |
| 31 | 16 | Spannmutter ..... | 190.731–0608 | | 5 | 41 | Tr |
| 31 | 16 | Unterlage ..... | 190.731–0609 | | 6 | 41 | Tr |
| | 16 | Scheibe ..... | 18 LgN 14533.2 | | 7 | | |
| | 16 | Sg-Ring ..... | A 12×1 LgN 15236 | | 8 | | |
| | 4 | Stiftschraube ..... | M 6×15 LgN 14155.1 | | 9 | | |
| | 4 | Sechskantmutter ..... | M 6 AGGN 14487.2 | | 10 | | |
| | **1** | **Zusatzbehälter** ..... **einschl. Orts-Nr. 16–24** | **190.744–12** | **10** | | | |
| | **1** | **Behälter** ..... einschl. Orts-Nr. 17–18 | **190.744–12 H 01** | | **16** | **41** | Tr |
| | 1 | Rohr ..... | 190.744–1206 | | 17 | 41 | Tr |
| | 1 | Mutter ..... | 190.744–1207 | | 18 | 41 | Tr |
| | 2 | Ringstutzen ..... | B 4 DIN 7621 L 3 | | 19 | | |
| | 4 | Dichtring ..... | C 10×14 DIN 7603 | | 20 | | |
| | 2 | Hohlschraube ..... | B 4 DIN 7623 L 3 | | 21 | | |
| | 1 | Ringstutzen ..... | B 8 DIN 7621 L 3 | | 22 | | |
| | 2 | Dichtring ..... | C 14×18 DIN 7603 | | 23 | | |
| | 2 | Hohlschraube ..... | B 8 DIN 7623 L 3 | | 24 | | |

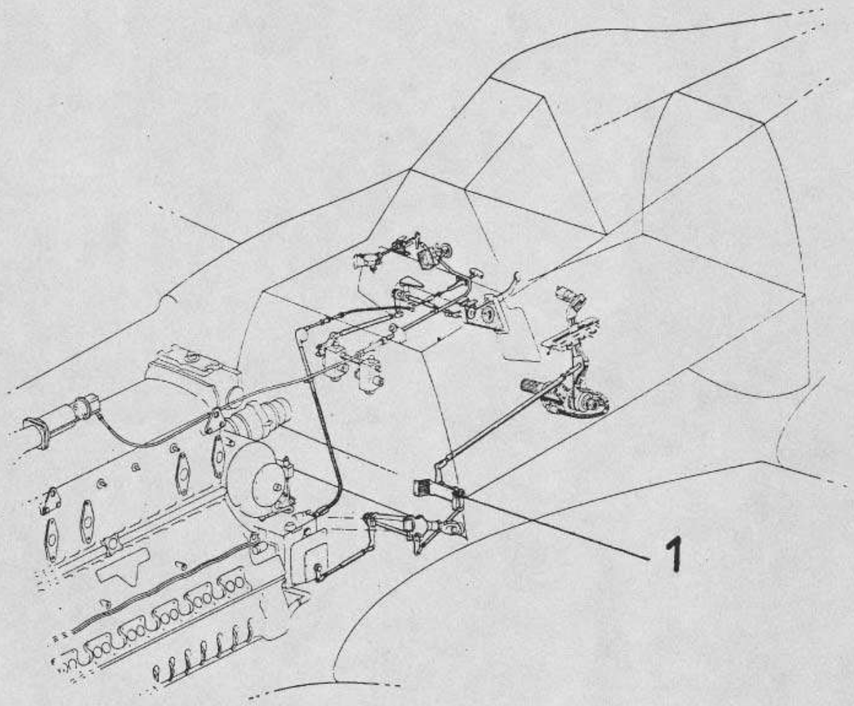


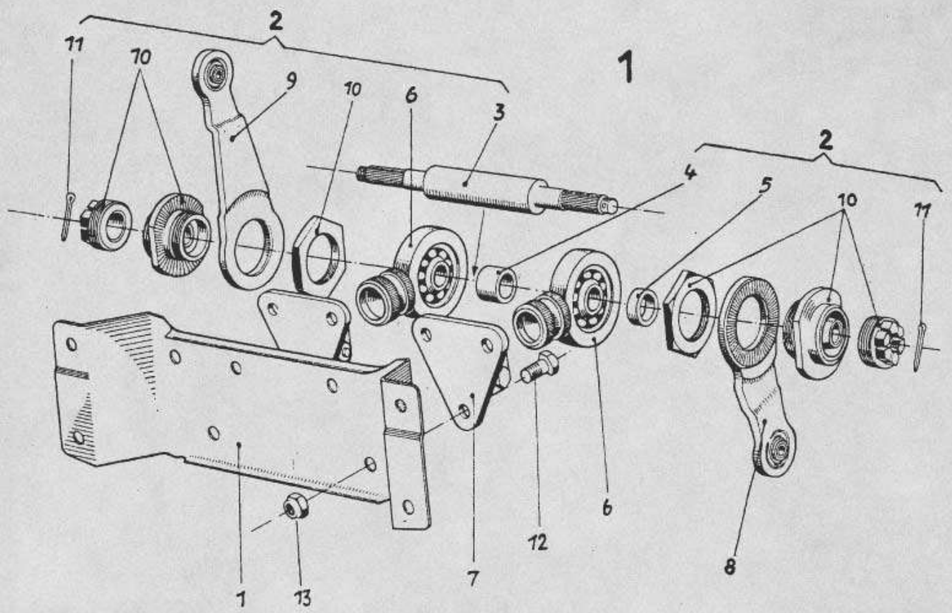


Unbefugte Verwendung ist strafbar und macht schadenersatzpflichtig

Unbefugte Verwendung ist strafbar und macht schadenersatzpflichtig

Ersatzteil-Liste **Fw 190 D** | Triebwerksanlage **Bediengestänge** | Baugr.-Kennzahl **72** | **190.746-01**

| Werkstoff | Stück | Benennung | Ersatzteil-Nr. | | Untergruppen-Nr. | Orts-Nr. | Fertigung und Einbau | Bemerkung |
|---|---|---|---|---|---|---|---|---|
| | **1** | **Welle hinter dem Brandschott** ..... **einschl. Orts-Nr. 1–13** | **190.746–01** | | **1** | | **43** | |
| 31 | 1 | Konsole ..... | 190.746–0101 | | | 1 | 41 | Tr |
| | **1** | **Einfachwelle** ..... einschl. Orts-Nr. 3–11 | **190.746–01 H 01** | | | **2** | **41** | Tr |
| | 1 | Welle ..... | 15–147 | JuN 87702 | | 3 | | |
| | 1 | Abstandsbuchse ..... | 9,5 | JuN 17014 | | 4 | | |
| | 1 | Abstandsbuchse ..... | 4,5 | JuN 17014 | | 5 | | |
| | 2 | Lagerbock-Oberteil ..... | 21 | JuN 87697 | | 6 | | |
| | 2 | Flanschfuß ..... | 19 | JuN 87708 | | 7 | | |
| | 1 | Einfachhebel ..... | 60 | JuN 87686 | | 8 | | |
| | 1 | Einfachhebel ..... | 80 | JuN 87686 | | 9 | | |
| | 2 | Hebelnabe ..... | 60 | JuN 87696 | | 10 | | |
| | 2 | Splint ..... | 2×22 | DIN 94 | | 11 | | |
| | 6 | Sechskantschraube ..... | M 6×12 | LgN 14180.1 | | 12 | | |
| | 6 | Sechskantmutter ..... | M 6 | AGGN 14487.2 | | 13 | | |



Ausgabe: Oktober 1944 Focke-Wulf Flugzeugbau G. m. b. H. Bremen

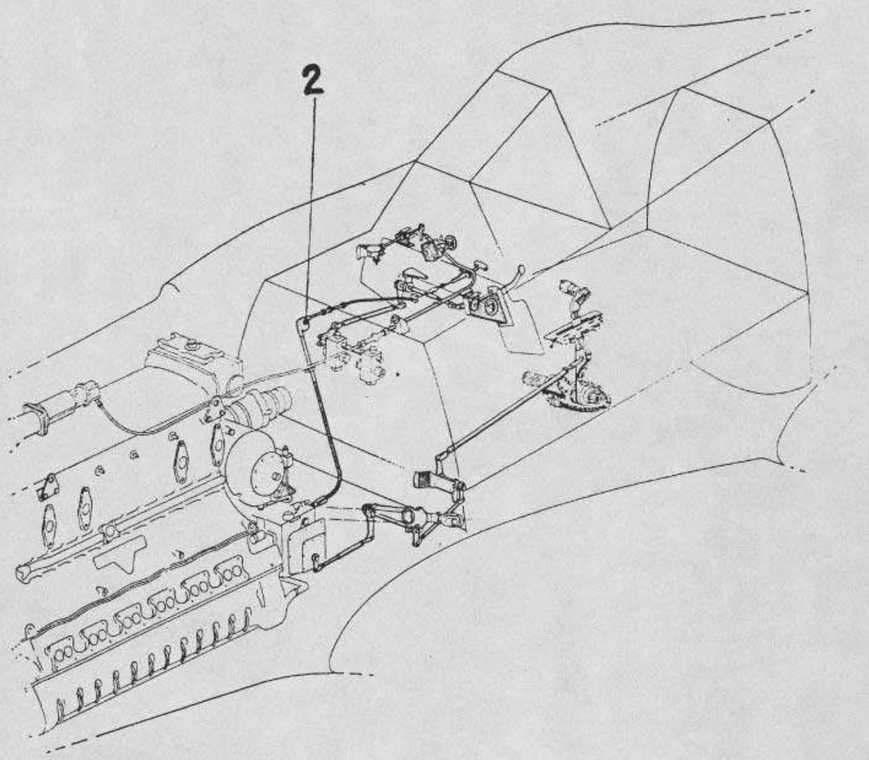


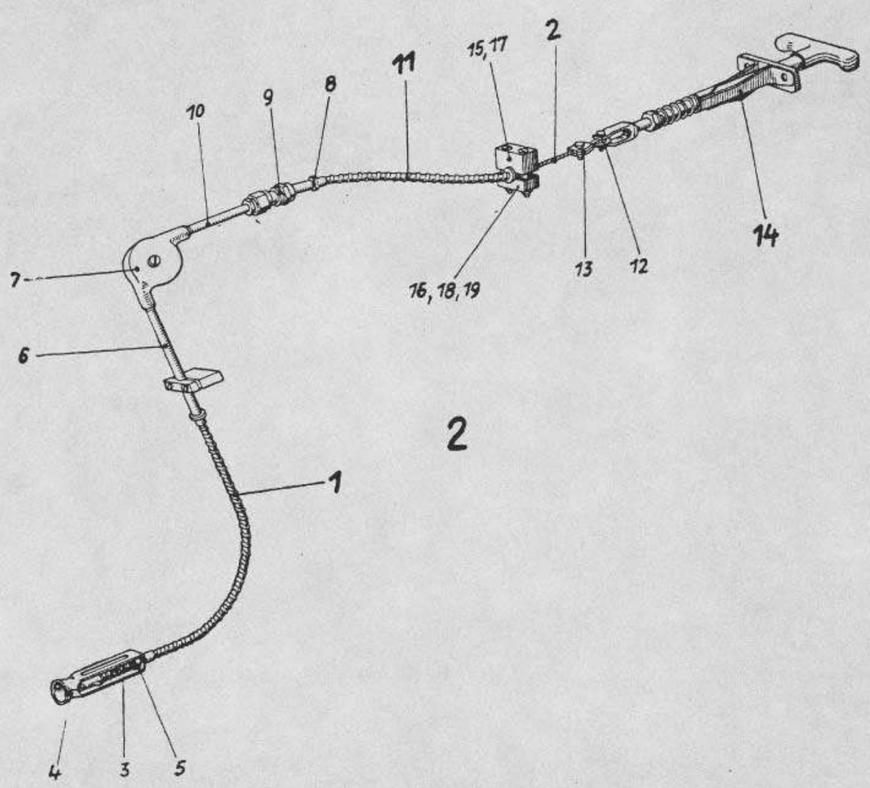


Unbefugte Verwendung ist strafbar und macht schadenersatzpflichtig

Unbefugte Verwendung ist strafbar und macht schadenersatzpflichtig

Ersatzteil-Liste **Fw 190 D** | Triebwerksanlage **Bediengestänge** | Baugr.-Kennzahl **72** | **190.746-04**

| Werkstoff | Stück | Benennung | Ersatzteil-Nr. | Untergruppen-Nr. | Orts-Nr. | Fertigung und Einbau | Bemerkung |
|---|---|---|---|---|---|---|---|
| | **1** | **Notzug** ..... **einschl. Orts-Nr. 1–19** | **190.746–04** | **2** | | **41** | |
| | **1** | **DUZ-Hülle** ..... | **190.746-04 H 02** | | **1** | **41** | Tr |
| | **1** | **Bedienseil** ..... | **190.746-04 H 03** | | **2** | **41** | Tr |
| 1 | 1 | Druckfeder ..... | 190.746–0408 | | 3 | 41 | Tr |
| 1 | 1 | Bügel ..... | 190.746–0407 | | 4 | 41 | Tr |
| | 1 | Sechskantmutter ..... | M 6 AGGN 14487.2 | | 5 | | |
| | 1 | Rohr ..... | 190.746–0410 | | 6 | 41 | Tr |
| | 1 | Umlenkrolle ..... | 30 FwN 15562 | | 7 | | |
| | 1 | Rohrdurchführung ..... Lieferer: Telekin | T 109–A 3 | | 8 | | |
| 31 | 2 | Ausgleichstück ..... | 190.746–0405 | | 9 | 21 | |
| | 1 | Rohr ..... | 190.746–0424 | | 10 | 21 | |
| | **1** | **DUZ-Drahthülle** ..... | **190.746-04 H 05** | | **11** | **41** | Tr |
| | 1 | Kausche ..... | 2 DIN L 69 | | 12 | | |
| | 1 | Seilklemme ..... | HeN 15518 | | 13 | | |
| | **1** | **Notzugführung** ..... | **190.737-04 H 02** | | **14** | **41** | Tr |
| Buche | 1 | Schellenoberteil ..... | 190.746–0436 | | 15 | 31 | |
| Buche | 1 | Schellenunterteil ..... | 190.746–0437 | | 16 | 31 | |
| 5 S glanzverz. | 2 | Senkschraube ..... | M 5×35/32,7 DIN 63 | | 17 | | |
| | 2 | Sechskantmutter ..... | M 5 AGGN 14487.2 | | 18 | | |
| | 2 | Sechskantmutter ..... | M 5 LgN 14483.3 | | 19 | | |



Ausgabe: Oktober 1944 Focke-Wulf Flugzeugbau G. m. b. H. Bremen

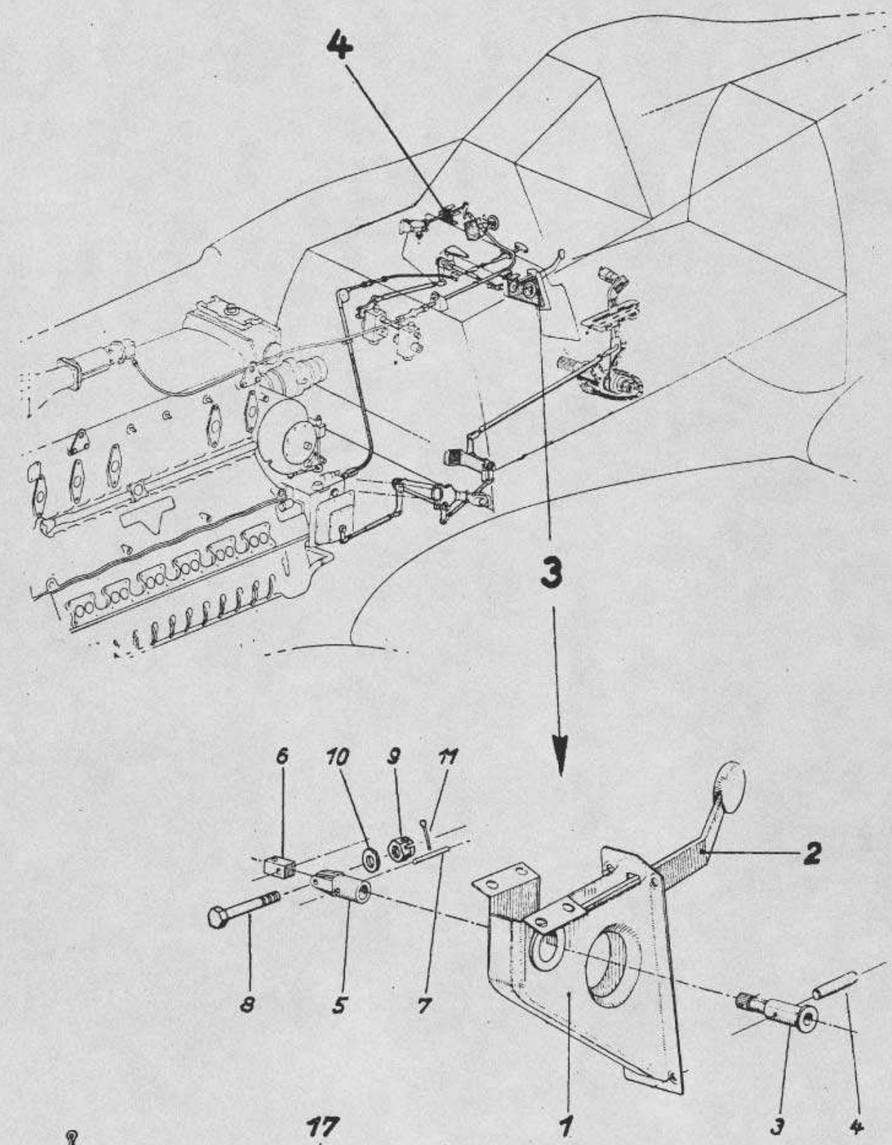


Unbefugte Verwendung ist strafbar und macht schadenersatzpflichtig

Unbefugte Verwendung ist strafbar und macht schadenersatzpflichtig

Ersatzteil-Liste **Fw 190 D** | Triebwerksanlage **Bediengestänge** | Baugr.-Kennzahl **72** | **190.746-05 bis 190.746-07**

| Werkstoff | Stück | Benennung | Ersatzteil-Nr. | | Untergruppen-Nr. | Orts-Nr. | Fertigung und Einbau | Bemerkung |
|---|---|---|---|---|---|---|---|---|
| | **1** | **Brandhahnhebel** ..... **einschl. Orts-Nr. 1–11** | | **190.746–05** | **3** | | **41** | |
| | **1** | **Kasten** ..... | | **190.746–05 H 01** | | **1** | **41** | Tr |
| | **1** | **Hebel mit Griff** ..... | | **190.721–02 U 01** | | **2** | **41** | Tr |
| | 1 | Bolzen ..... | | 190.730–0204 | | 3 | 41 | |
| | 1 | Kegelstift ..... | 4×24 | DIN 1 | | 4 | | |
| 1 | 1 | Kreuzgelenkstift ..... | | 190.730–0207 | | 5 | 41 | |
| 1 | 1 | Gleitstück ..... | | 190.721–0206 | | 6 | 41 | |
| | 1 | Kerbstift ..... | 4×16 | LWKN 15212.1 | | 7 | | |
| | 1 | Sechskantbolzen ..... | 6×27 | LgN 14144.5 | | 8 | | |
| | 1 | Kronenmutter ..... | M 6 | LgN 14488 | | 9 | | |
| | 1 | Scheibe ..... | 10 | LgN 14533.2 | | 10 | | |
| | 1 | Splint ..... | 2×15 | DIN 94 | | 11 | | |
| | **1** | **Schaltwelle für Kaltstart und Scheibenspülung** ..... **einschl. Orts-Nr. 15–24** | | **190.746–07** | **4** | | **41** | |
| | 1 | Befestigungsblech ..... | | 190.737–0701 | | 15 | 41 | |
| Chromleder | 1 | Scheibe Ø 10× Ø 22×3 ..... | | 190.737–0703 | | 16 | 31 | |
| | **1** | **Welle** ..... | | **190.746–07 H 01** | | **17** | **41** | |
| | 1 | Scheibe ..... | | 190.737–0702 | | 18 | 31 | |
| | 1 | Splint ..... | 2×16 | DIN 94 | | 19 | | |
| | 1 | Feder ..... | | 190.746–0706 | | 20 | 41 | |
| | 1 | Schalthebel ..... | | | | 21 | | |
| | 1 | Kaltstartsperrblech ..... | | 190.746–0704 | | 22 | 41 | Tr |
| 1 | 1 | Feder ..... | | 190.746–0708 | | 23 | 41 | Tr |
| 1 | 1 | Draht 4 mm, 65 lg. ..... | | 190.746–0713 | | 24 | 11 | Tr |



Ausgabe: Oktober 1944 Focke-Wulf Flugzeugbau G. m. b. H. Bremen

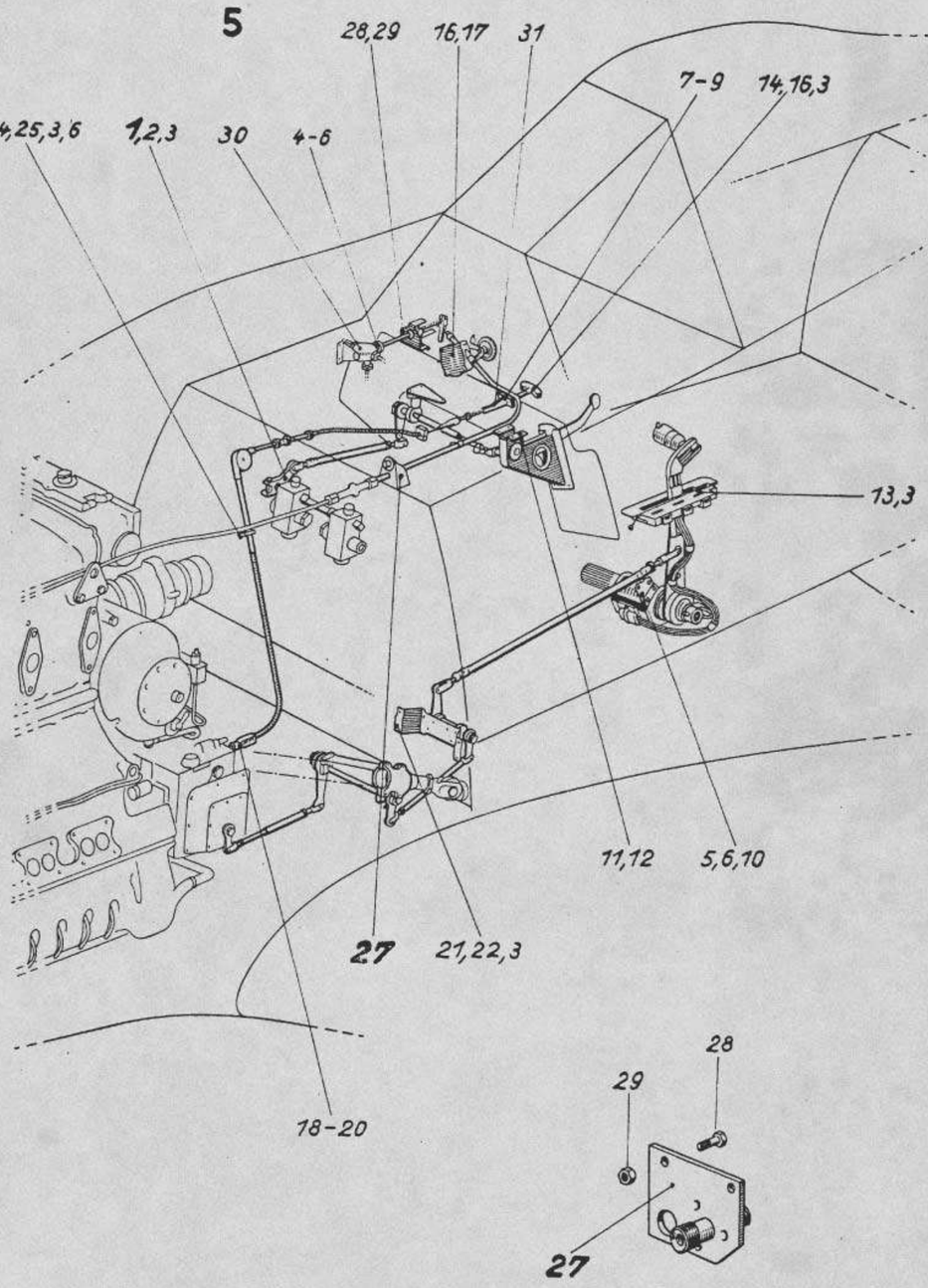


Unbefugte Verwendung ist strafbar und macht schadenersatzpflichtig

Unbefugte Verwendung ist strafbar und macht schadenersatzpflichtig

Ersatzteil-Liste **Fw 190 D** | Triebwerksanlage **Bediengestänge** | Baugr.-Kennzahl **72** | **190.746-10**

| Werkstoff | Stück | Benennung | Ersatzteil-Nr. | Untergruppen-Nr. | Orts-Nr. | Fertigung und Einbau | Bemerkung |
|---|---|---|---|---|---|---|---|
| | | **Verbindungsteile** ..... einschl. Orts-Nr. 1–31 | **190.746–10** | 5 | | | |
| | 1 | **Bedienhebel** ..... | **190.726–11 H 01** | | 1 | 41 | Tr |
| 5 S glanzverz. | 1 | Linsenschraube ..... | M 5×30/30 DIN 85 | | 2 | | |
| | 24 | Sechskantmutter ..... | M 5 AGGN 14487.2 | | 3 | | |
| | 1 | Ausgleichstück ..... | 190.746–1012 | | 4 | 31 | |
| | 7 | Sechskantschraube ..... | M 6×20 DIN 9038 | | 5 | | |
| | 11 | Sechskantmutter ..... | M 6 AGGN 14487.2 | | 6 | | |
| | 1 | Sechskantbolzen ..... | 6×27 LgN 14144.5 | | 7 | | |
| | 1 | Kronenmutter ..... | M 6 LgN 14488 | | 8 | | |
| | 1 | Splint ..... | 2×15 DIN 94 | | 9 | | |
| | 8 | Scheibe ..... | 6 LgN 14533.2 | | 10 | | |
| 5 S glanzverz. | 4 | Senkschraube ..... | M 5×14/11,7 DIN 63 | | 11 | | |
| | 4 | Sechskantschraube ..... | M 5×16 LgN 14180 | | 12 | | |
| 5 S glanzverz. | 3 | Senkschraube ..... | M 5×22/19,7 DIN 63 | | 13 | | |
| | 1 | Griff ..... | M 8 DIN 9071 | | 14 | | |
| | 1 | Spannstift ..... | 3×19 HgN 15206 | | 15 | | |
| | 6 | Linsenschraube ..... | M 5×12/12 DIN 85 | | 16 | | |
| | 4 | Federring ..... | B 5 DIN 127 | | 17 | | |
| | 2 | Flachrundbolzen ..... | 5 JuN 15234 | | 18 | | |
| | 2 | Ausgleichscheibe ..... | 5,3×0,6 BuN 14529 | | 19 | | |
| | 2 | Splint ..... | 1×8 DIN 94 | | 20 | | |
| | 4 | Sechskantschraube ..... | M 5×12 LgN 14180 | | 21 | | |
| | 8 | Scheibe ..... | 5 LgN 14533.2 | | 22 | | |
| | 1 | Klappe ..... | 190.721–1305 | | 23 | 41 | Tr |
| 31 | 1 | Schellenhälfte ..... | 190.746–1004 | | 24 | 41 | Tr |
| 31 | 1 | Schellenhälfte ..... | 190.746–1005 | | 25 | 41 | Tr |
| 5 S glanzverz. | 2 | Senkschraube ..... | M 5×35/32,7 DIN 63 | | 26 | | |
| | 1 | **Befestigungsblech** ..... | **190.746–10 H 02** | | 27 | 41 | Tr |
| | 4 | Sechskantschraube ..... | M 4×10/10 LgN 14180.1 | | 28 | | |
| | 4 | Sechskantmutter ..... | M 4 AGGN 14487.2 | | 29 | | |
| | 1 | Schild ..... | 190.9939–0309 | | 30 | | |
| | 1 | Schild ..... | 152.960–0336 | | 31 | | |

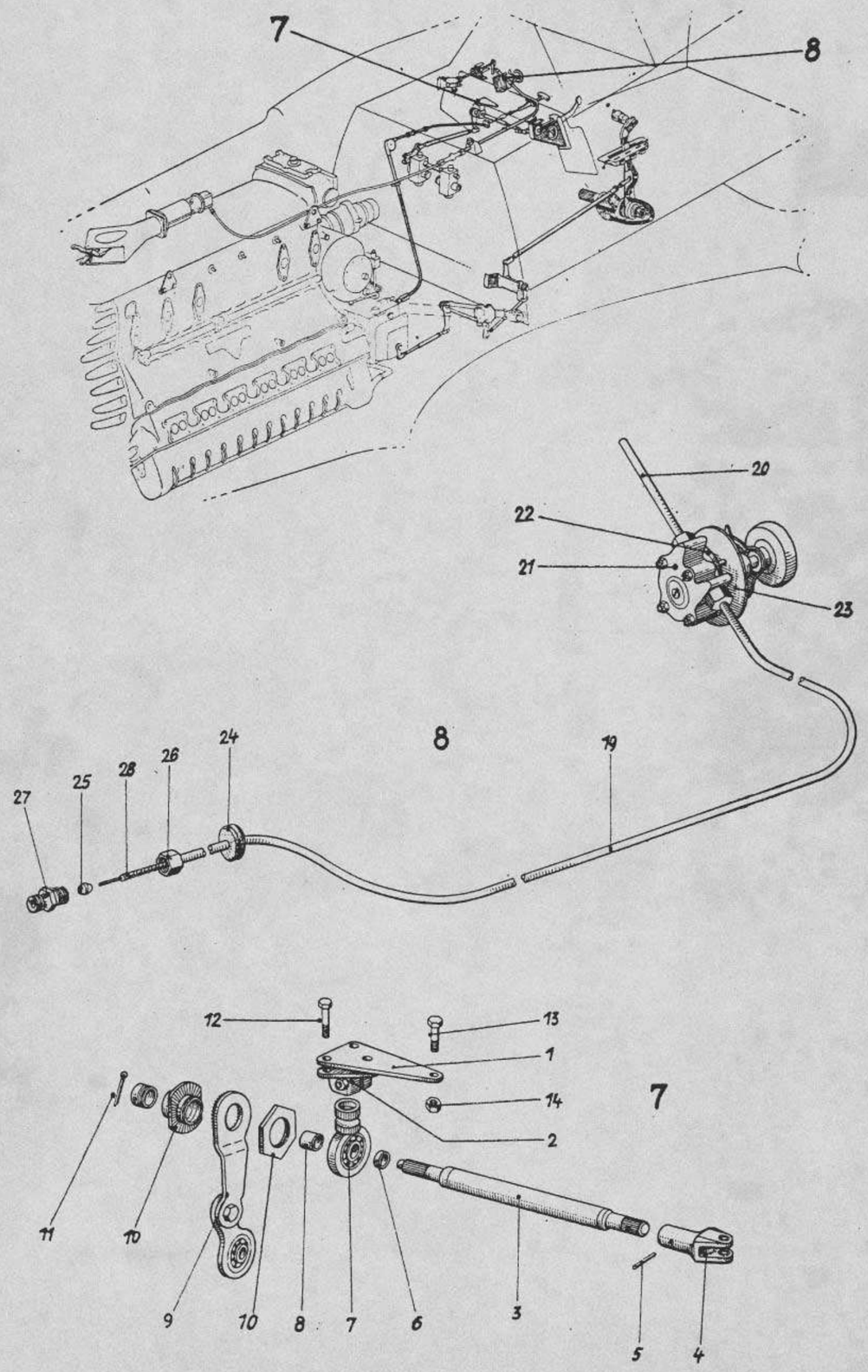


Unbefugte Verwendung ist strafbar und macht schadenersatzpflichtig

Unbefugte Verwendung ist strafbar und macht schadenersatzpflichtig

| Ersatzteil-Liste **Fw 190 D** | Triebwerksanlage **Bediengestänge** | Baugr.-Kennzahl **72** | **190.746-19 bis 190.746-20** |
|---|---|---|---|

| Werkstoff | Stück | Benennung | Ersatzteil-Nr. | | Untergruppen-Nr. | Orts-Nr. | Fertigung und Einbau | Bemerkung |
|---|---|---|---|---|---|---|---|---|
| | **1** | **Welle** ..... **einschl. Orts-Nr. 1–14** | **190.746–19** | | **7** | | **41** | Tr |
| Dynal Z 5 | 1 | Befestigungsplatte ..... | | 190.746–1901 | | 1 | 42 | |
| | 1 | Flanschfuß ..... | 19 | JuN 87708 | | 2 | | |
| | 1 | Welle ..... | | 190.746–1902 | | 3 | 42 | |
| 1 | 1 | Kreuzgelenkstück ..... | | 190.730–0207 | | 4 | 42 | Tr |
| 1 | 1 | Kerbstift ..... | 4×16 | LWKN 15212.1 | | 5 | | |
| | 1 | Abstandsbuchse ..... | 3 | JuN 17014 | | 6 | | |
| | 1 | Lagerbock-Oberteil ..... | 21 | JuN 87697 | | 7 | | |
| | 1 | Abstandsbuchse ..... | 11 | JuN 17014 | | 8 | | |
| | 1 | Ausgleichhebel ..... | 80 | JuN 87691 | | 9 | | |
| | 1 | Hebelnabe ..... | 24 | JuN 87696 | | 10 | | |
| | 1 | Splint ..... | 2×22 | DIN 94 | | 11 | | |
| | 3 | Sechskantschraube ..... | 6×20 | LgN 14179 | | 12 | | |
| | 1 | Sechskantschraube ..... | 6×18 | LgN 14179 | | 13 | | |
| | 4 | Sechskantmutter ..... | M 6 | AGGN 14487.2 | | 14 | | |
| | **1** | **Telekinzug für Sollwertverstellung** .. **einschl. Orts-Nr. 19–28** | **190.746–20** | | **8** | | **41** | |
| | 1 | Rohrleitung ..... | T 101.2/3 U 12 L 914 | | | 19 | | |
| | 1 | Auslaufrohr ..... | T 101.2/3 U 40 L 150 | | | 20 | | |
| | 1 | Geber ..... | | 19–2706 C 2 | | 21 | | |
| 30 | 1 | Zwischenscheibe ..... | | 190.746–0307 | | 22 | | |
| | 1 | Skalenscheibe ..... | | 19–2706–14 | | 23 | | |
| | 1 | Gummitülle ..... | | HTSK 153 | | 24 | | |
| | 1 | Doppelkonusring ..... | T 102.2/3–04 | | | 25 | | |
| | 1 | Überwurfmutter ..... | T 102.2/3–01 | | | 26 | | |
| | 1 | Rohrverbindungsstutzen ..... | T 102.2/3–07 | | | 27 | | |
| | 1 | Kabel mit 1 Kupplungsstange ..... | T 105/3 U 02/1127 | | | 28 | | |



Ausgabe: Oktober 1944 Focke-Wulf Flugzeugbau G. m. b. H. Bremen

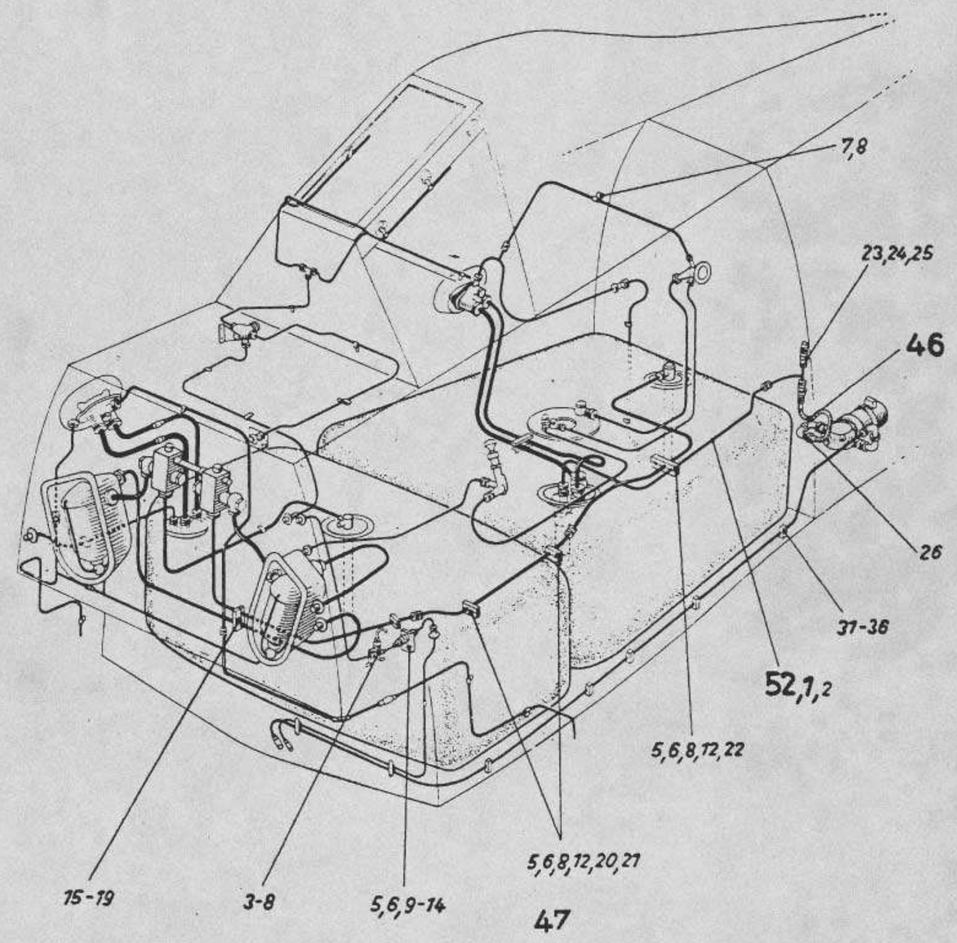


Unbefugte Verwendung ist strafbar und macht schadenersatzpflichtig

Unbefugte Verwendung ist strafbar und macht schadenersatzpflichtig

Ersatzteil-Liste **Fw 190 D** | Triebwerksanlage **Triebwerksleitung im Rumpf** | Baugr.-Kennzahl **71** | **190.748-39 bis 190.748-55**

| Werkstoff | Stück | Benennung | Ersatzteil-Nr. | Untergruppen-Nr. | Orts-Nr. | Fertigung und Einbau | Bemerkung |
|---|---|---|---|---|---|---|---|
| | 1 | **Füllschlauch** (Kennb. gelb) | **190.748–39** | **46** | | **41** | |
| | 1 | **Fülleitung** (Kennb. gelb) **einschl. Orts-Nr. 1–2** | **190.748–40** | **52** | | | |
| | 1 | **Rohrleitung** | **190.748–40 U 01** | | 1 | 41 | Tr |
| | 2 | Dichtkegel | 10 MAFN 18334.1 | | 2 | | |
| | | **Verbindungsteile** **einschl. Orts-Nr. 3–72** | **190.748–55** | **47** | | | |
| | 1 | Bock | 190.748–5511 | | 3 | 41 | |
| | 1 | **Halterung für Überdruckventil** | **190.711–25 H 01** | | 4 | 41 | Tr |
| | 14 | Dichtscheibe | 190.720–5539 | | 5 | 21 | |
| Gummi 132 4 P 5 S glanzverz. | 14 | Dichtscheibe | 190.714–1015 | | 6 | 21 | |
| | 7 | Linsenschraube | M 4×10/10 DIN 85 | | 7 | | |
| | 27 | Sechskantmutter | M 4 AGGN 14487.2 | | 8 | | |
| Buche | 2 | Schellenhälfte | 190.748–5512 | | 9 | 41 | |
| | 1 | Schellenunterteil | 190.748–5513 | | 10 | 41 | |
| | 2 | Sechskantschraube | 190.748–5537 | | 11 | 11 | |
| | 14 | Sechskantmutter | M 4 LgN 14483.1 | | 12 | | |
| | 2 | Übergangsstutzen | B 10/6 DIN 7612 L 3 | | 13 | | |
| | 6 | Dichtring | D 18×22 DIN 7603 | | 14 | | |
| 31 | 1 | Schellenhälfte | 190.720–5502 | | 15 | 31 | |
| 31 | 1 | Schellenhälfte | 190.720–5503 | | 16 | 31 | |
| 1 | 1 | Sechskantschraube | 190.720–5536 | | 17 | 11 | |
| 30 | 5 | Dichtscheibe | 190.720–5538 | | 18 | 21 | |
| | 11 | Sechskantmutter | M 6 AGGN 14487.2 | | 19 | | |
| 31 | 4 | Schellenhälfte | 190.711–2002 | | 20 | 31 | |
| 5 S glanzverz. | 4 | Linsenschraube | M 4×30/30 DIN 85 | | | | |
| Buche | 2 | Schellenhälfte | 190.748–5590 | | 22 | 41 | |
| | 4 | Doppelstutzen | B 10 DIN 7611 L 3 | | 23 | | |
| 30 | 6 | Dichtring | D 18×22 DIN 7603 | | 24 | | |
| | 1 | Verschlußmutter | BM 18×1,5 DIN 7605 L 3 | | 25 | | |
| | 2 | Winkelstück | 10 DIN 92052 L 3 | | 26 | | |
| | 2 | Winkelstück | 16 DIN 92052 L 3 | | 27 | | |
| Buche | 1 | Lagerhälfte | 190.748–5585 | | 28 | 41 | |
| Buche | 1 | Lagerhälfte | 190.748–5586 | | 29 | 41 | |
| | 4 | Sechskantschraube | M 6×20 DIN 9038 | | 30 | | |
| Buche | 5 | Schellenhälfte | 190.748–5589 | | 31 | 41 | |
| Buche | 5 | Unterlage | 190.748–5591 | | 32 | 11 | |
| 1 | 5 | Schelle | 190.748–5592 | | 33 | 11 | |
| | 4 | Senkschraube | M 5×28 DIN 63 | | 34 | | |
| 5 S glanzverz. | 6 | Linsenschraube | M 5×28/28 DIN 85 | | 35 | | |
| | 10 | Sechskantmutter | M 5 AGGN 14487.2 | | 36 | | |
| | 1 | Übergangsstutzen | B 16/10 DIN 12 L 3 | | 37 | | |

**Fortsetzung folgende Seite**

Ausgabe: Oktober 1944

Focke-Wulf Flugzeugbau G. m. b. H. Bremen

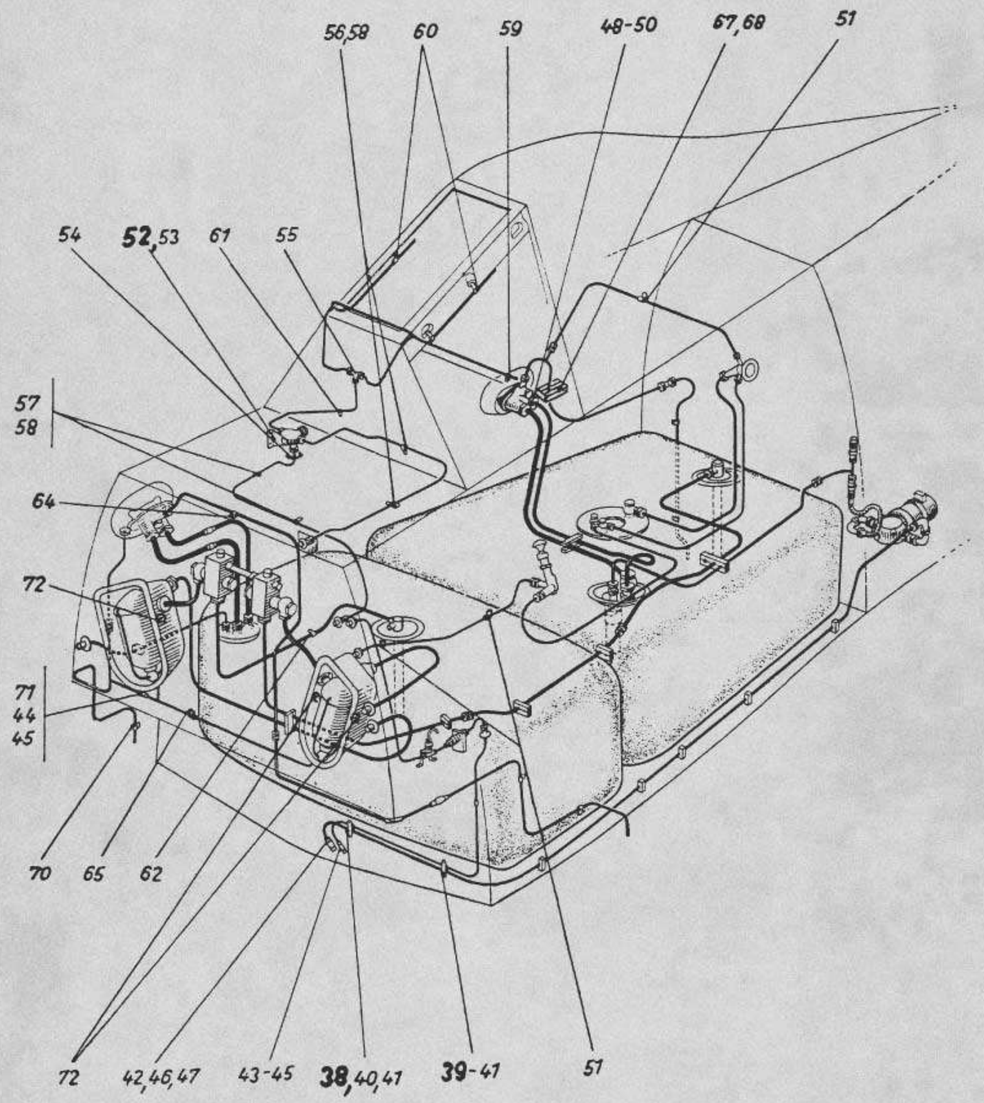




Ersatzteil-Liste **Fw 190 D** | Triebwerksanlage **Triebwerksleitung im Rumpf** | Baugr.-Kennzahl **71** | **190.748-55**

| Werkstoff | Stück | Benennung | Ersatzteil-Nr. | Untergruppen-Nr. | Orts-Nr. | Fertigung und Einbau | Bemerkung |
|---|---|---|---|---|---|---|---|
| | | **Fortsetzung** | | | | | |
| | 1 | **Halterung** | **190.748-55 H 01** | | 38 | 41 | |
| | 1 | **Schelle** | **190.748-55 H 03** | | 39 | 41 | |
| 5 S glanzverz. | 3 | Senkschraube | M 5×25/25 DIN 63 | | 40 | | |
| | 3 | Sechskantmutter | M 5 AGGN 14487.2 | | 41 | | |
| Perbunan | 1 | Gummischlauch 100 lg., l. W. 18 Ø×4 | | | 42 | | |
| Perbunan | 1 | Gummischlauch 100 lg., l. W. 12 Ø×4 | | | 43 | | |
| | | Lieferant: Thüringische Schlauchweberei, Waltershausen | | | | | |
| | 5 | Spanner | 5,5 LgN 18191 | | 44 | | |
| | | Band | 5 LgN 18191 | | 45 | | |
| | 3 | Spanner | 9,5 LgN 18191 | | 46 | | |
| | — | Band | 9 LgN 18191 | | 47 | | |
| Perbunan | 2 | Dichtring | 190.711-2505 | | 48 | | |
| | 14 | Linsenschraube | M 5×15/15 DIN 85 | | 49 | | |
| | 16 | Federring | B 5 DIN 127 | | 50 | | |
| | 3 | Schelle | 190.711-2519 | | 51 | 11 | |
| | 1 | **Konsole** | **190.748-55 H 02** | | 52 | 41 | |
| | 2 | Linsenschraube | M 5×10/10 DIN 85 | | 53 | | |
| | 1 | Manschette | 190.748-5584 | | 54 | 33 | |
| | 1 | T-Stück | 4 DIN 92032 L 3 | | 55 | | |
| | 2 | Schelle | 190.748-5519 | | 56 | 33 | |
| | 2 | Schelle | 190.748-3201 | | 57 | 33 | |
| | 6 | Linsenschraube | M 4×8/8 DIN 85 | | 58 | | |
| | 2 | Schelle | 190.912-1201 | | 59 | | |
| | 4 | Schelle | 190.912-1202 | | 60 | | |
| | 1 | Schelle | 190.711-2006 | | 61 | 11 | |
| | 1 | Schelle | 190.720-5504 | | 62 | 11 | |
| | 1 | Schelle | 190.720-5507 | | 64 | 11 | |
| 31 | 1 | Schelle | 190.8085-0808 | | 65 | 31 | |
| | 1 | Schelle | 190.711-1208 | | 66 | 11 | |
| 31 | 1 | Schellenunterteil | 190.711-1904 | | 67 | 21 | |
| 31 | 2 | Schellenhälfte | 190.711-1905 | | 68 | 21 | |
| | 2 | Schelle | 190.711-1906 | | 69 | 11 | |
| | 1 | Schelle | 190.711-1802 | | 70 | 11 | |
| | 1 | Muffenschlauch | 8×50 CoN 18110.20 | | 71 | | |
| | 4 | Sechskantschraube | M 6×14 LgN 14180.1 | | 72 | | |

Unbefugte Verwendung ist strafbar und macht schadenersatzpflichtig

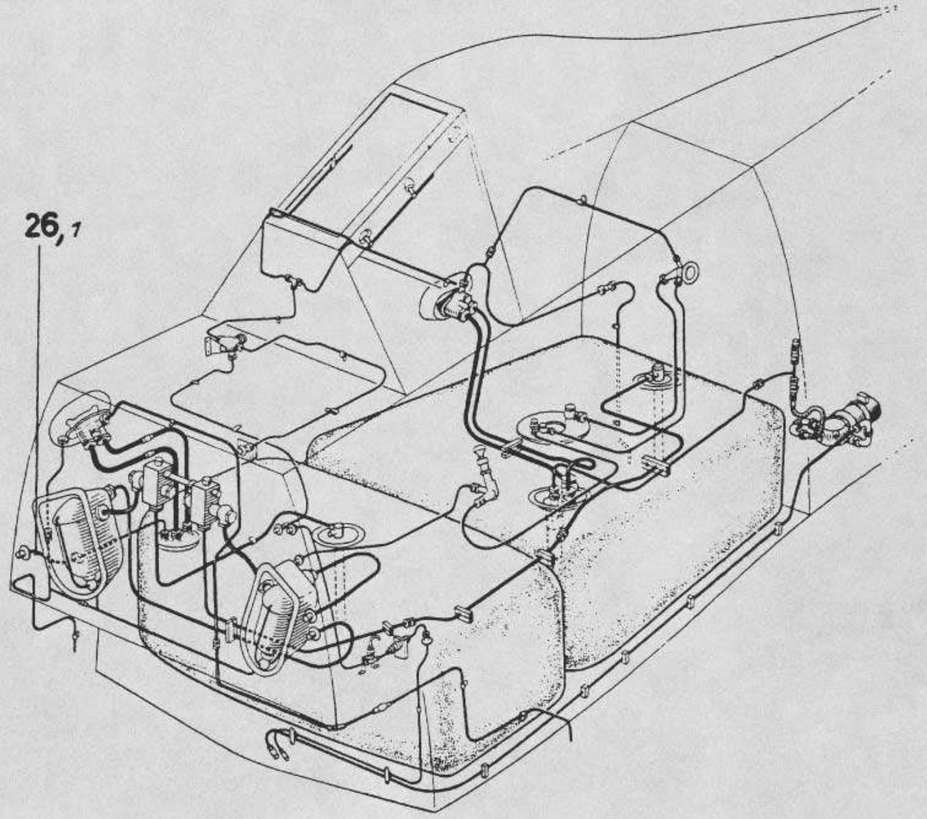


Unbefugte Verwendung ist strafbar und macht schadenersatzpflichtig

Unbefugte Verwendung ist strafbar und macht schadenersatzpflichtig

Ersatzteil-Liste **Fw 190 D** | Triebwerksanlage **Triebwerksleitung im Rumpf** | Baugr.-Kennzahl **71** | **190.775-14**

| Werk-stoff | Stück | Benennung | Ersatzteil-Nr. | Unter-gruppen-Nr. | Orts-Nr. | Fertigung und Einbau | Bemer-kung |
|---|---|---|---|---|---|---|---|
| | **1** | **Rücklaufleitung** ..... **einschl. Orts-Nr. 1** | **190.775–14** | **26** | | **41** | Tr |
| | 1 | Dichtkegel ..... | 8 MAFN 18334.1 | | 1 | | |



Ausgabe: Oktober 1944 Focke-Wulf Flugzeugbau G. m. b. H. Bremen

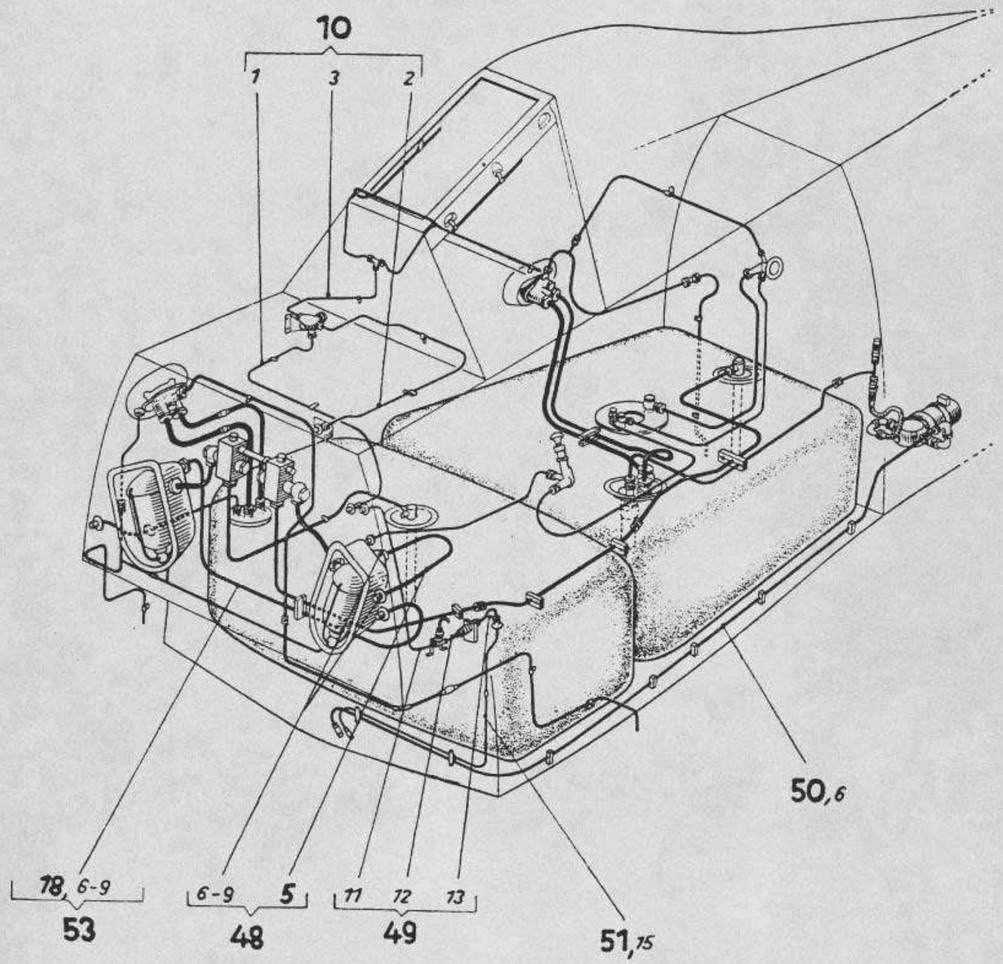


Unbefugte Verwendung ist strafbar und macht schadenersatzpflichtig



Ersatzteil-Liste **Fw 190 D** | Triebwerksanlage **Triebwerksleitung im Rumpf** | Baugr.-Kennzahl **71** | **190.748-59 bis 190.748-67**

| Werkstoff | Stück | Benennung | Ersatzteil-Nr. | Untergruppen-Nr. | Orts-Nr. | Fertigung und Einbau | Bemerkung |
|---|---|---|---|---|---|---|---|
| | **1** | **Rohrleitung** ..... **einschl. Orts-Nr. 1–3** | **190.748–59** | **10** | | | Tr |
| | 1 | Kraftstoffleitung ..... | 190.748–5901 | | 1 | 41 | |
| | 1 | Kaltstartleitung ..... | 190.748–5902 | | 2 | 41 | |
| | 1 | Leitung für Scheibenspülung ..... | 190.748–5903 | | 3 | 41 | |
| | **1** | **Entnahmeleitung** (Kennb. gelb) ..... **einschl. Orts-Nr. 5–9** | **190.748–62** | **48** | | | |
| | 1 | **Rohrleitung** ..... | **190.748-62 U 01** | | 5 | | Tr |
| | 2 | Dichtkegel ..... | 16 MAFN 18334.1 | | 6 | | |
| | 1 | Überwurfmutter ..... | 190.715–1102 | | 7 | 33 | |
| | 1 | Dichtmanschette ..... | 190.715–1103 | | 8 | 31 | |
| | 1 | Überwurfmutter ..... | B16 M26×1,5 DIN 7606 L3 | | 9 | | |
| | **1** | **Rohrleitungen** ..... **einschl. Orts-Nr. 11–13** | **190.748–64** | **49** | | | Tr |
| | 1 | Ladeluftleitung ..... | 190.748–6401 | | 11 | 41 | |
| | 1 | Ladeluftleitung ..... | 190.748–6402 | | 12 | 41 | |
| | 1 | Ladeluftleitung ..... | 190.748–6403 | | 13 | 41 | |
| | **1** | **Entnahmeleitung** (Kennb. gelb) ..... **einschl. Orts-Nr. 6 d. Untergr. 190.748-62** | **190.748–65** | **50** | | **41** | Tr |
| | **1** | **Druckleitung** (Kennb. blau-weiß) ... **einschl. Orts-Nr. 15** | **190.748–66** | **51** | | **41** | Tr |
| | 1 | Dichtkegel ..... | 10 MAFN 18334.1 | | 15 | | |
| | **1** | **Entnahmeleitung** (Kennb. gelb) ..... **einschl. Orts-Nr. 18 u. Orts-Nr. 6–9 d. Untergr. 190.748-62** | **190.748–67** | **53** | | **41** | |
| | 1 | **Rohrleitung** ..... | **190.748-67 U 01** | | 18 | | Tr |

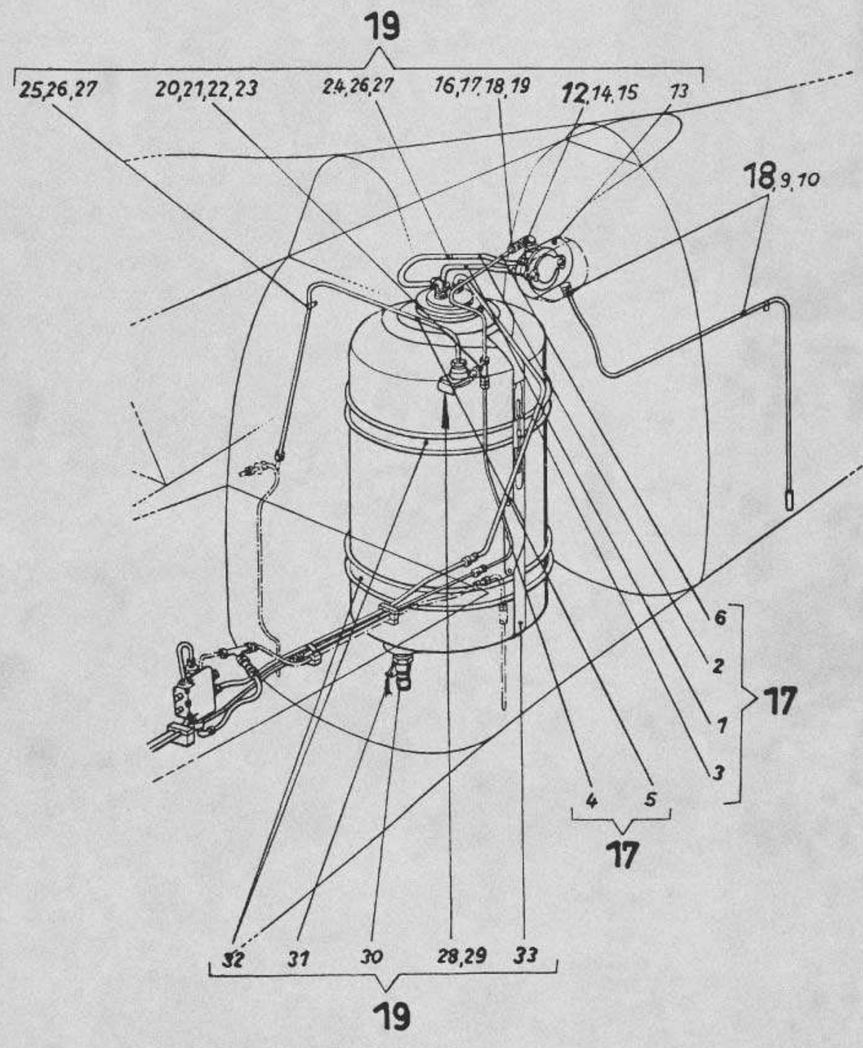


Unbefugte Verwendung ist strafbar und macht schadenersatzpflichtig

| Ersatzteil-Liste **Fw 190 D** | Triebwerksanlage **Sonderstoff-Anlage MW-50** | Baugr.-Kennzahl **74** | **190.781-02** bis **190.781-08** |
|---|---|---|---|

| Werkstoff | Stück | Benennung | Ersatzteil-Nr. | Untergruppen-Nr. | Orts-Nr. | Fertigung und Einbau | Bemerkung |
|---|---|---|---|---|---|---|---|
| | **1** | **Rohrleitungen** ..... **einschl. Orts-Nr. 1–6** | **190.781–02** | **17** | | | |
| | 1 | Fülleitung ..... | 190.781–0201 | | 1 | 41 | |
| | 1 | Entlüftungsleitung ..... | 190.781–0202 | | 2 | 41 | |
| | 1 | Entnahmeleitung ..... | 190.781–0203 | | 3 | 41 | |
| | 1 | Ladeluftleitung ..... | 190.781–0204 | | 4 | 41 | |
| | 1 | Abgasleitung ..... | 190.781–0205 | | 5 | 41 | |
| | 1 | Ladeluftleitung ..... | 190.781–0206 | | 6 | 41 | |
| | **1** | **Überlaufleitung** ..... **einschl. Orts-Nr. 9–10** | **190.781–05** | **18** | | **42** | |
| | 1 | Überwurfmutter ..... | B 10 M 18×1,5 DIN 7606 L3 | | 9 | | |
| | 1 | Stützring ..... | 10 DIN 9217 L 1 | | 10 | | |
| | | **Lose Teile** ..... **einschl. Orts-Nr. 12–33** | **190.781–08** | **19** | | | |
| | **1** | **Befestigungsblech** ..... | **190.763–04 H 03** | | 12 | 41 | |
| | 1 | Dichtkegel, abgesetzt ..... | 10 MAFN 18334.1 | | 13 | | |
| 5 S glanzverz. | 7 | Senkschraube ..... | M 5×15 DIN 63 | | 14 | | |
| | 3 | Sechskantschraube ..... | M 6×12 DIN 9380 | | 15 | | |
| | 1 | Winkelstück ..... | 13 DIN 92052 | | 16 | | |
| | 1 | Gewindemuffe ..... | B 13 M 22×1,5 DIN 9354 | | 17 | | |
| | 1 | Doppeldichtkegel ..... | 13 DIN 9356 | | 18 | | |
| | 1 | Übergangsstutzen ..... | B 13/8 DIN 7612 | | 19 | | |
| | 1 | T-Stück ..... | 10 FwN 18369.2 | | 20 | | |
| | 1 | Übergangsstutzenmuffe ..... | B 10/16 DIN 9353 | | 21 | | |
| | 1 | Doppeldichtkegel ..... | 16 DIN 9356 | | 22 | | |
| | 1 | Übergangsstutzen ..... | B 6/10 DIN 7612 | | 23 | | |
| | 1 | Schelle ..... | 190.781–0818 | | 24 | 41 | |
| | 1 | Schelle ..... | 190.781–0815 | | 25 | 41 | |
| | 5 | Linsenschraube ..... | M 5×10 DIN 85 | | 26 | | |
| | 5 | Sechskantmutter ..... | M 5 AGGN 14487.2 | | 27 | | |
| | 2 | Sechskantschraube ..... | M 6×14 DIN 9380 | | 28 | | |
| | 2 | Sechskantmutter ..... | M 6 AGGN 14487.2 | | 29 | | |
| | 1 | Manschette ..... | 190.781–0827 | | 30 | 41 | |
| | 1 | Feder ..... | 190.781–0817 | | 31 | 41 | |
| Buche | 2 | Unterlage ..... | 190.781–0802 | | 32 | 42 | |
| Buche | 1 | Unterlage ..... | 190.781–0816 | | 33 | 42 | |



Ausgabe: Oktober 1944 Focke-Wulf Flugzeugbau G. m. b. H. Bremen

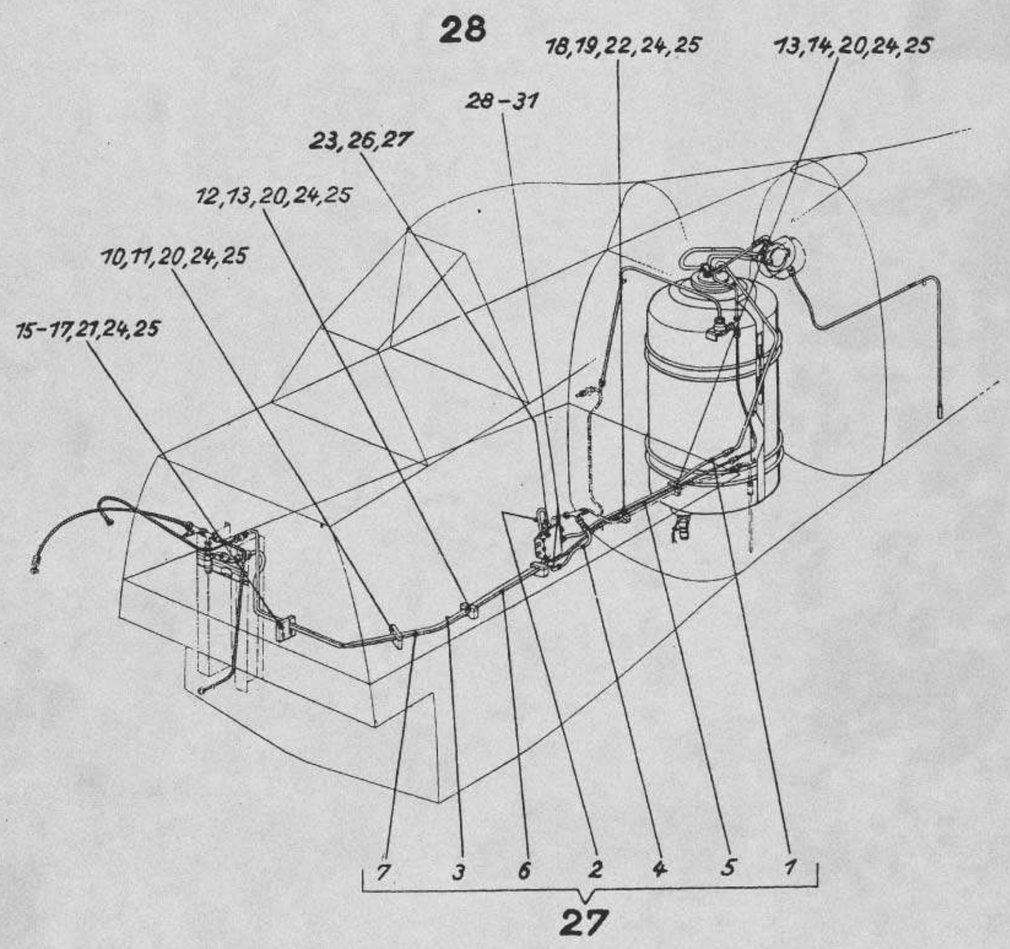


Unbefugte Verwendung ist strafbar und macht schadenersatzpflichtig

Unbefugte Verwendung ist strafbar und macht schadenersatzpflichtig

Ersatzteil-Liste **Fw 190 D** | Triebwerksanlage **Sonderstoff-Anlage MW-50** | Baugr.-Kennzahl **74** | **190.781-12 bis 190.781-15**

| Werkstoff | Stück | Benennung | Ersatzteil-Nr. | Untergruppen-Nr. | Orts-Nr. | Fertigung und Einbau | Bemerkung |
|---|---|---|---|---|---|---|---|
| | **1** | **Rohrleitungen** ..... **einschl. Orts-Nr. 1–7** | **190.781–12** | **27** | | | |
| | 1 | Leitung hinten ..... | 190.781–1201 | | 1 | 41 | |
| | 1 | Leitung Mitte ..... | 190.781–1202 | | 2 | 41 | |
| | 1 | Leitung vorn ..... | 190.781–1203 | | 3 | 41 | |
| | 1 | Verbindungsleitung ..... | 190.781–1204 | | 4 | 41 | |
| | 1 | Ladeluftleitung hinten ..... | 190.781–1206 | | 5 | 41 | |
| | 1 | Ladeluftleitung Mitte ..... | 190.781–1207 | | 6 | 41 | |
| | 1 | Ladeluftleitung vorn ..... | 190.781–1208 | | 7 | 41 | |
| | | **Lose Teile** ..... **einschl. Orts-Nr. 10–31** | **190.781–15** | **28** | | | |
| Buche | 1 | Halter Mitte ..... | 190.781–1501 | | 10 | 41 | |
| Buche | 1 | Halter oben ..... | 190.781–1502 | | 11 | 41 | |
| Buche | 1 | Halter Mitte ..... | 190.781–1503 | | 12 | 41 | |
| Buche | 2 | Halter oben ..... | 190.781–1504 | | 13 | 41 | |
| Buche | 1 | Halter unten ..... | 190.781–1505 | | 14 | 41 | |
| Buche | 1 | Halter unten ..... | 190.781–1506 | | 15 | 41 | |
| Buche | 1 | Halter Mitte ..... | 190.781–1507 | | 16 | 41 | |
| Buche | 1 | Halter oben ..... | 190.781–1508 | | 17 | 41 | |
| Buche | 1 | Distanzstück ..... | 190.781–1509 | | 18 | 41 | |
| Buche | 1 | Schelle ..... | 190.781–1510 | | 19 | 41 | |
| | 6 | Sechskantschraube ..... | M 5×56 LgN 14180.1 | | 20 | | |
| | 2 | Sechskantschraube ..... | M 5×76 LgN 14180.1 | | 21 | | |
| | 2 | Sechskantschraube ..... | M 5×40 LgN 14180.1 | | 22 | | |
| | 4 | Senkschraube ..... | M 5×10 DIN 63 | | 23 | | |
| | 10 | Scheibe ..... | 5 LgN 14533.2 | | 24 | | |
| | 14 | Sechskantmutter ..... | M 5 AGGN 14487.2 | | 25 | | |
| | 3 | Sechskantschraube ..... | M 6×16 DIN 9033 | | 26 | | |
| | 3 | Sechskantmutter ..... | M 6 AGGN 14487.2 | | 27 | | |
| 30 | 4 | Dichtring ..... | D 26×32 DIN 7603 | | 28 | | |
| | 3 | Übergangsstutzen ..... | B 16/10 DIN 7612 L 3 | | 29 | | |
| | 1 | Verschlußschraube ..... | BM 26×1,5 DIN 7604 L 3 | | 30 | | |
| | 1 | Winkelstück ..... | 10 DIN 92052 L 3 | | 31 | | |

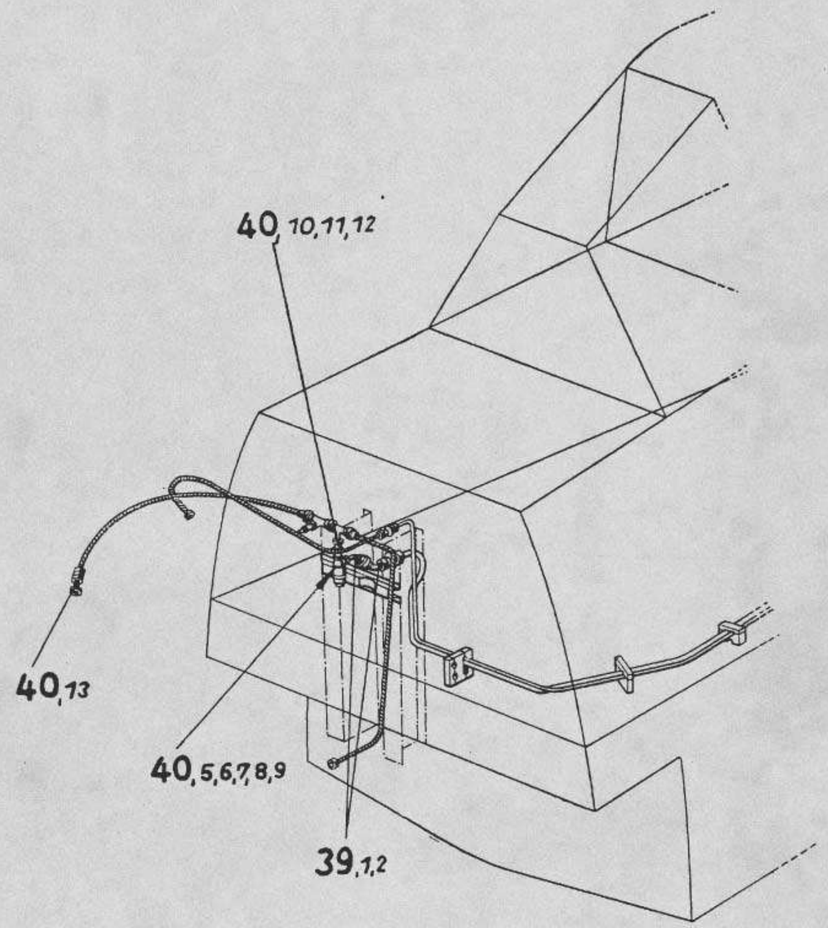


Unbefugte Verwendung ist strafbar und macht schadenersatzpflichtig

Unbefugte Verwendung ist strafbar und macht schadenersatzpflichtig

Ersatzteil-Liste **Fw 190 D** | Triebwerksanlage **Sonderstoff-Anlage MW-50** | Baugr.-Kennzahl **74** | **190.781-22 bis 190.781-26**

| Werkstoff | Stück | Benennung | Ersatzteil-Nr. | Untergruppen-Nr. | Orts-Nr. | Fertigung und Einbau | Bemerkung |
|---|---|---|---|---|---|---|---|
| | **1** | **Rohrleitungen** ..... **einschl. Orts-Nr. 1-2** | **190.781–22** | **39** | | | |
| | 1 | Rohrleitung hinten..... | 190.781–2201 | | 1 | 41 | |
| | 1 | Rohrleitung vorn ..... | 190.781–2202 | | 2 | 41 | |
| | | **Lose Teile** ..... **einschl. Orts-Nr. 5–13** | **190.781–26** | **40** | | | |
| 31 | 1 | Halterung..... | 190.758–0101 | | 5 | 42 | |
| 5 S glanzverz. | 4 | Senkschraube ..... | M 5×10 DIN 63 | | 6 | | |
| | 4 | Sechskantmutter..... | M 5 AGGN 14487.2 | | 7 | | |
| | 1 | Spanner ..... | 9,5 LgN 18191 | | 8 | | |
| | 1 | Band..... | 9 LgN 18191 | | 9 | | |
| | 1 | Gewindemuffe ..... | BM 18×1,5 DIN 9354 | | 10 | | |
| | 1 | Doppeldichtkegel ..... | 10 DIN 9356 | | 11 | | |
| | 1 | Übergangsstutzen ..... | B 10/13 DIN 7612 | | 12 | | |
| | 1 | Dichtring ..... | A 22×27 DIN 7603 | | 13 | | |

www. DEUTSCHE LUFTWAFFE .de
www. GERMAN LUFTWAFFE .com

# ERSATZTEIL-LISTE

# Fw 190 D

## Konstruktionsgruppe

# 8
# BEWAFFNUNG

Adlerhorst-Hangar Design Group©

FOCKE-WULF FLUGZEUGBAU G.M.B.H. BREMEN

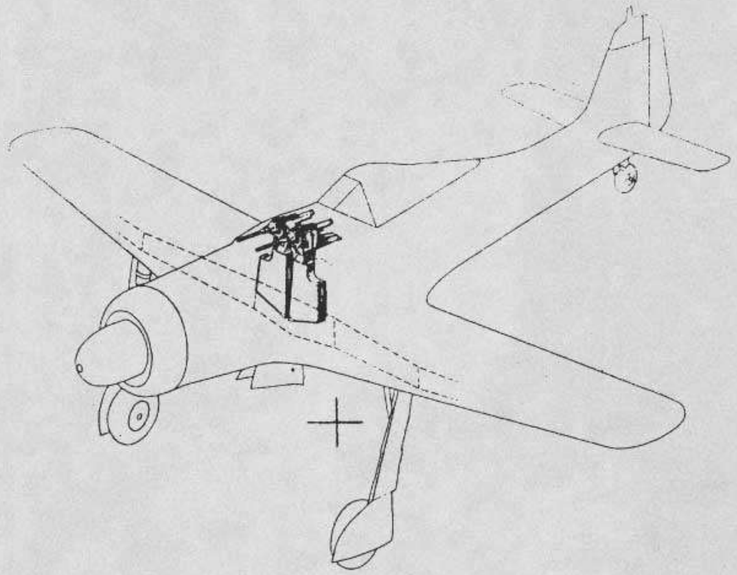

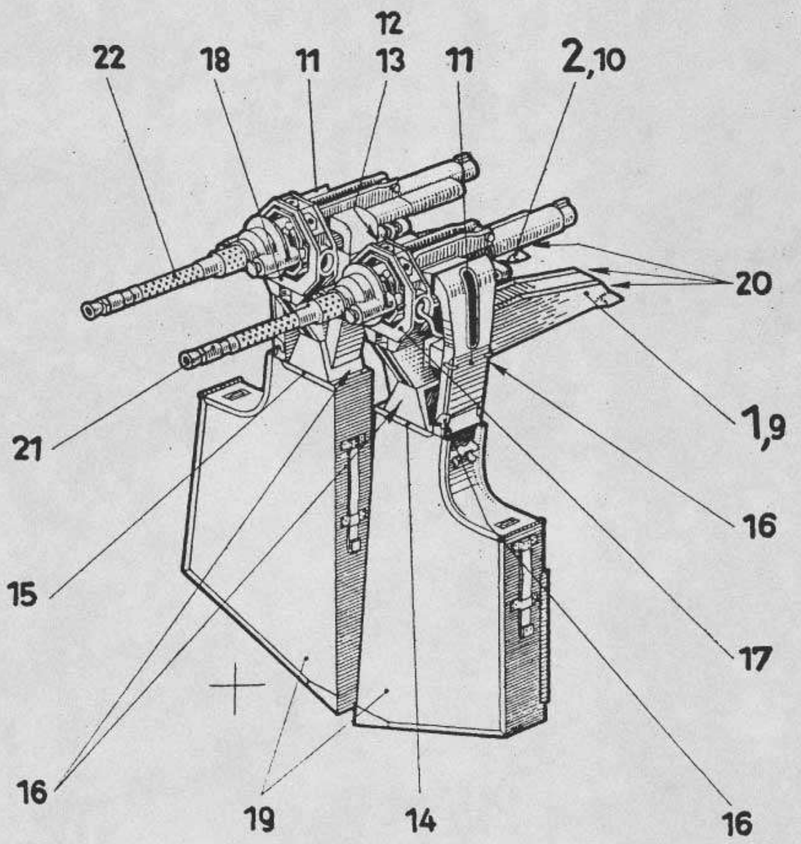


| Ersatzteilliste Fw 190 D | Baugruppen-Übersicht | Baugr.-Kennzahl: 81 a<br>Seite: 1 |
|---|---|---|

Starre Schußwaffe im Rumpf

| D-9 | D-10 | D-11 | D-12 | | |
|---|---|---|---|---|---|
| 190.8062 | | | | | |
| R-1 | | | | | |
| R-2 | | | | | |
| R-3 | | | | | |
| R11 190.8062 | | | | | |

Anmerkung:

| Ausgabe: | | | | | | |
|---|---|---|---|---|---|---|

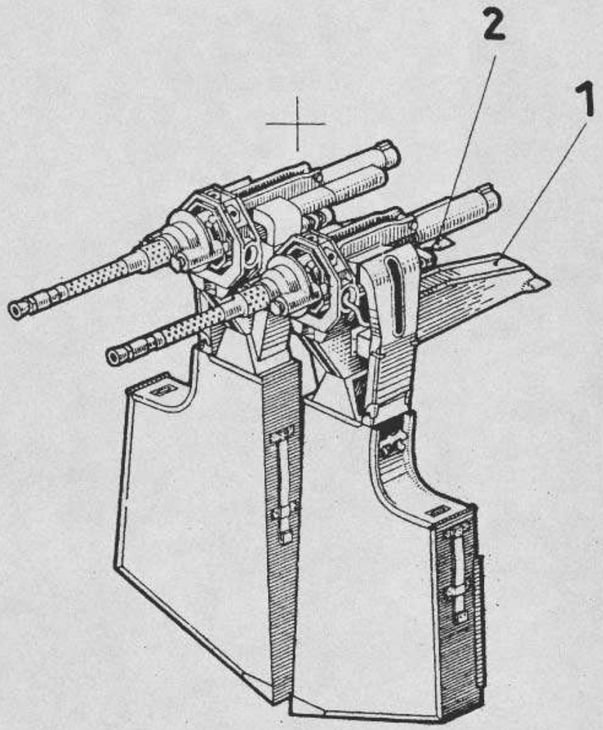


| Ersatzteilliste Fw 190 D | Zwischengruppen-Übersicht | | | | Baugr.-Kennzahl: 81a Seite: 2 | |
|---|---|---|---|---|---|---|
| Gruppenbenennung | D-9 | D-10 | D-11 | D-12 | | |
| Lafettenträger L | 190.875Z01 | | | | | |
| | R-1 | | | | | |
| | R-2 | | | | | |
| 1 | R-11 190,875Z01 | | | | | |
| Lafettenträger R | 190.875Z02 | | | | | |
| | R-1 | | | | | |
| | R-2 | | | | | |
| 2 | R-11 190.875Z02 | | | | | |
| | R-1 | | | | | |
| | R-2 | | | | | |
| | R-1 | | | | | |
| | R-2 | | | | | |
| | R-1 | | | | | |
| | R-2 | | | | | |
| | R-1 | | | | | |
| | R-2 | | | | | |
| | R-1 | | | | | |
| | R-2 | | | | | |

Baugr.-Kennzahl: 81a
Seite: 3

Ersatzteilliste Fw 190 D

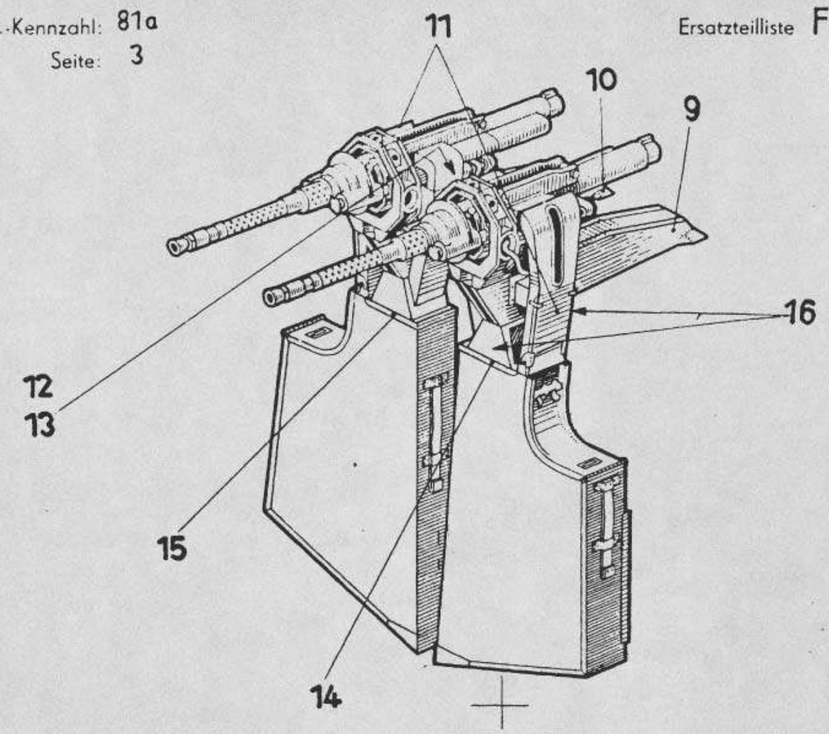


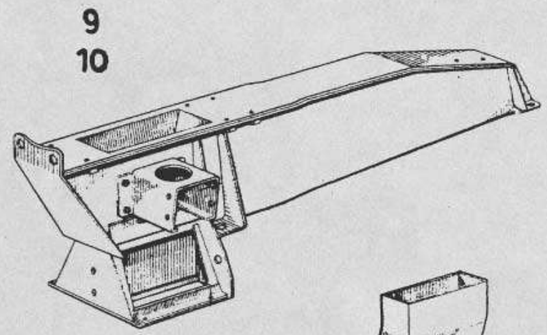


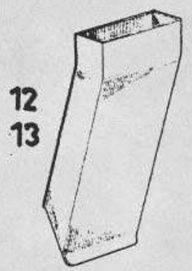


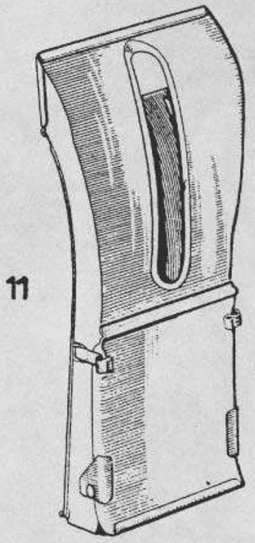


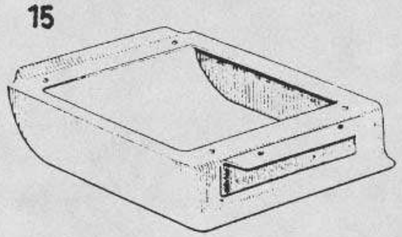


| Ersatzteilliste Fw 190 D | Untergruppen-Übersicht | | | | Baugr.-Kennzahl: 81 a<br>Seite: 3 | |
|---|---|---|---|---|---|---|
| Gruppenbenennung | D-9 | D-10 | D-11 | D-12 | | |
| Lafettenträger L<br>9 | 190.875-01<br>R-1<br>R-2<br>R-11 190.875-01 | | | | | |
| Lafettenträger R<br>10 | 190.875-08<br>R-1<br>R-2<br>R-11 190.875-08 | | | | | |
| Gurtzuführung<br>11 | 190.875-02<br>R-1<br>R-2<br>R-11 190.875-02 | | | | | |
| Gurtableitung L<br>12 | 190.875-03<br>R-1<br>R-2<br>R-11 190.875-03 | | | | | |
| Gurtableitung R<br>13 | 190.875-10<br>R-1<br>R-2<br>R-11 190.875-10 | | | | | |
| Kastenhalterung L<br>14 | 190.875-04<br>R-1<br>R-2<br>R-11 190.875-04 | | | | | |
| Kastenhalterung R<br>15 | 190.875-11<br>R-1<br>R-2<br>R-11 190.875-11 | | | | | |
| Einzelteile für Lafettenträger<br>16 | 190.875-06<br>R-1<br>R-2<br>R-11 190.875-06 | | | | | |

Fw 5/06

Baugr.-Kennzahl: 81a
Seite: 4

Ersatzteilliste Fw 190 D

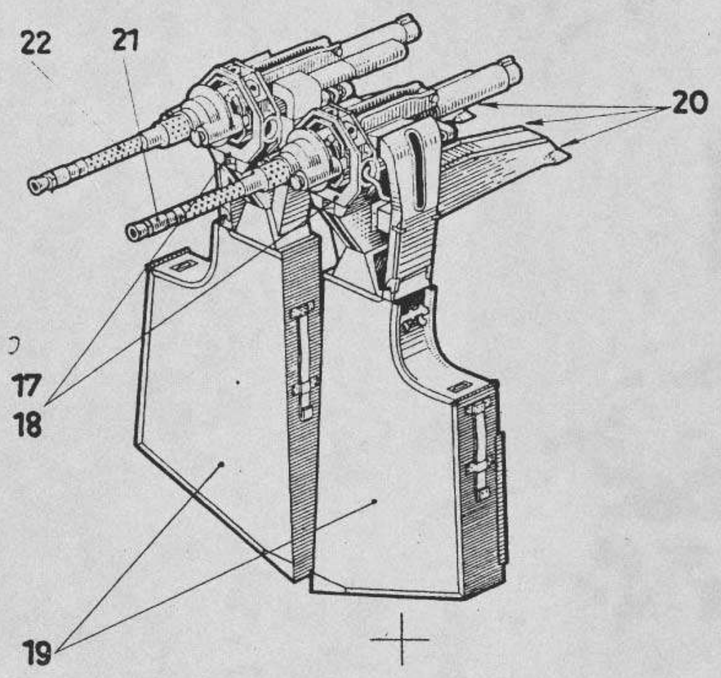


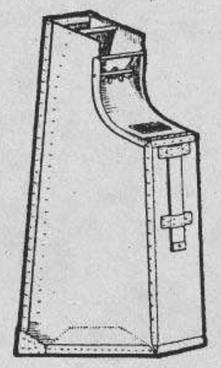


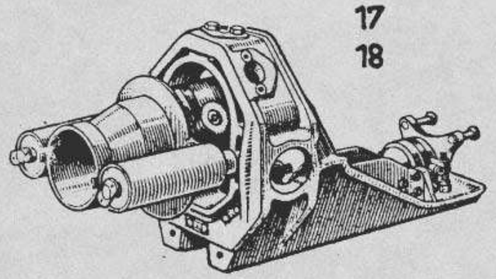


| Ersatzteilliste Fw 190D | Untergruppen-Übersicht | | | | Baugr.-Kennzahl: 81a<br>Seite: 4 | |
|---|---|---|---|---|---|---|
| Gruppenbenennung | D-9 | D-10 | D-11 | D-12 | | |
| Starre Lafette 131/5 B/L Vollständig<br>17 | Fl 204944<br>R-1<br>R-2<br>R-11 Fl 204944 | | | | | |
| Starre Lafette 131/5 B/R Vollständig<br>18 | Fl 204949<br>R-1<br>R-2<br>R-11 Fl 204949 | | | | | |
| Vollgurt-Kasten<br>19 | 190.875-17<br>R-1<br>R-2<br>R-11 190.875-17 | | | | | |
| Einzelteile für starre Schußwaffe im Rumpf<br>20 | 190.875-18<br>R-1<br>R-2<br>R-11 190.875-18 | | | | | |
| MG 131 E mit Linkszuführung vollständig<br>21 | Fl 204914<br>R-1<br>R-2<br>R-11 Fl 204914 | | | | | |
| MG 131 E mit Rechtszuführung vollständig<br>22 | Fl 204913<br>R-1<br>R-2<br>R-11 Fl 204913 | | | | | |
| | R-1<br>R-2 | | | | | |
| | R-1<br>R-2 | | | | | |

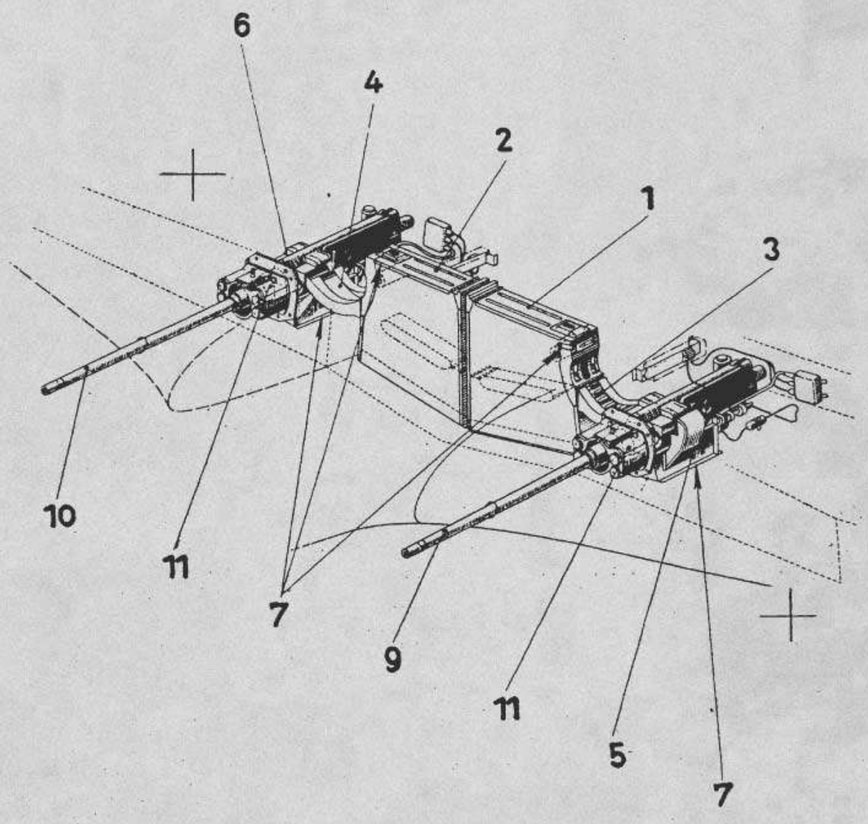


| Ersatzteilliste Fw 190 D | Baugruppen – Übersicht | Baugr.-Kennzahl: 81 b<br>Seite: 1 |
|---|---|---|

Starre Schusswaffe in der

F l ü g e l w u r z e l

| | D-9 | D-10 | D-11 | D-12 | | |
|---|---|---|---|---|---|---|
| | 190.8078 | | | | | |
| R-1 | | | | | | |
| R-2 | | | | | | |
| R-3 | | | | | | |
| R11 | 190.8078 | | | | | |

Anmerkung:

| Ausgabe: | | | | | | |
|---|---|---|---|---|---|---|

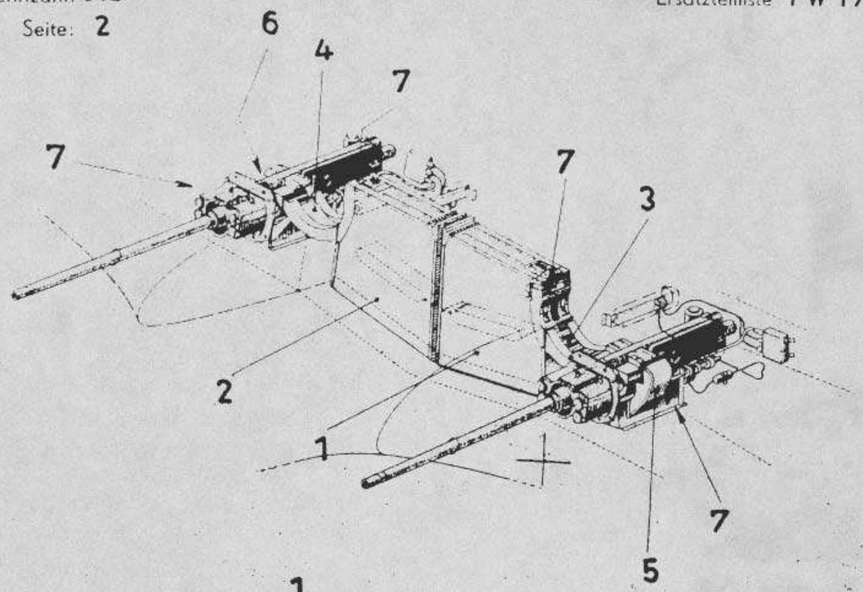


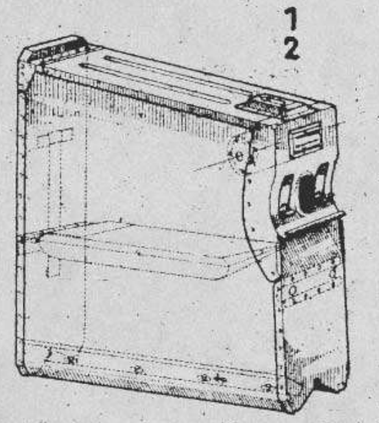


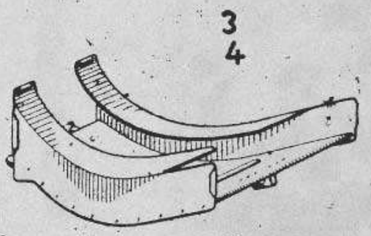


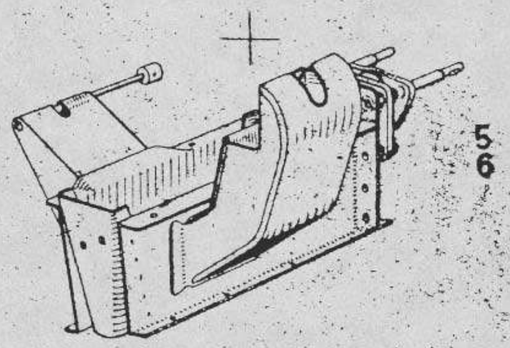


| Ersatzteilliste Fw 190 D | Untergruppen-Übersicht | | | | Baugr.-Kennzahl: 81 b<br>Seite: 2 | |
|---|---|---|---|---|---|---|
| Gruppenbenennung | D-9 | D-10 | D-11 | D-12 | | |
| Vollgurt-kasten L | 190.808-01 | | | | | |
| | R-1 | | | | | |
| | R-2 | | | | | |
| | R11 190.808-01 | | | | | |
| Vollgurt-kasten R | 190.808-21 | | | | | |
| 2 | R-1 | | | | | |
| | R-2 | | | | | |
| | R11 190.808-21 | | | | | |
| Gurtzuführungs-hals L | 190.8078-03 | | | | | |
| | R-1 | | | | | |
| 3 | R-2 | | | | | |
| | R11 190.8078-03 | | | | | |
| Gurtzuführungs-hals R | 190.8078-04 | | | | | |
| | R-1 | | | | | |
| 4 | R-2 | | | | | |
| | R11 190.8078-04 | | | | | |
| Gurt-u.Hülsen-abführung L | 190.8078-05 | | | | | |
| | R-1 | | | | | |
| 5 | R-2 | | | | | |
| | R11 190.8078-05 | | | | | |
| Gurt-u.Hülsen-abführung R | 190.8078-06 | | | | | |
| | R-1 | | | | | |
| 6 | R-2 | | | | | |
| | R11 190.8078-06 | | | | | |
| Einzelteile für starre Schuss-waffe im Flügel | 190.8078-07 | | | | | |
| | R-1 | | | | | |
| 7 | R-2 | | | | | |
| | R11 190.8078-07 | | | | | |
| | | | | | | |
| | R-1 | | | | | |
| 8 | R-2 | | | | | |
| | | | | | | |

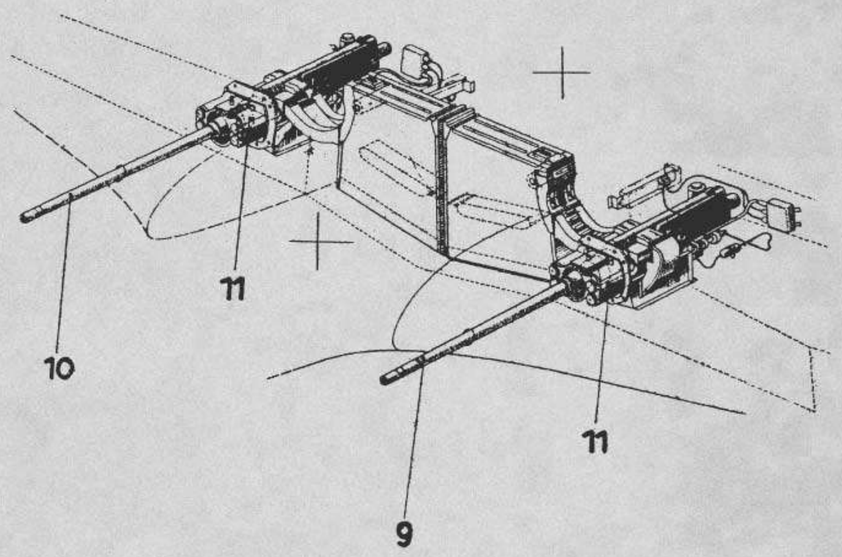


| Ersatzteilliste Fw 190 D | Zwischengruppen-Übersicht | | | | Baugr.-Kennzahl: 81 b Seite: 3 | |
|---|---|---|---|---|---|---|
| Gruppenbenennung | D-9 | D-10 | D-11 | D-12 | | |
| MG 151 E Linkszuführung | F1 20 5006 | | | | | |
| | R-1 | | | | | |
| 9 | R-2 | | | | | |
| | R11 FL205006 | | | | | |
| MG 151 E Rechtszuführung | F1 205006 | | | | | |
| | R-1 | | | | | |
| 10 | R-2 | | | | | |
| | R11 F1 205006 | | | | | |
| Vorderes Lager | F1 205642 | | | | | |
| | R-1 | | | | | |
| 11 | R-2 | | | | | |
| | R11 F1 205642 | | | | | |
| | R-1 | | | | | |
| | R-2 | | | | | |
| | R-1 | | | | | |
| | R-2 | | | | | |
| | R-1 | | | | | |
| | R-2 | | | | | |
| | R-1 | | | | | |
| | R-2 | | | | | |
| | R-1 | | | | | |
| | R-2 | | | | | |

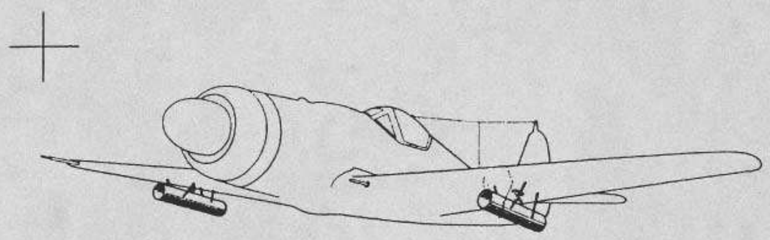

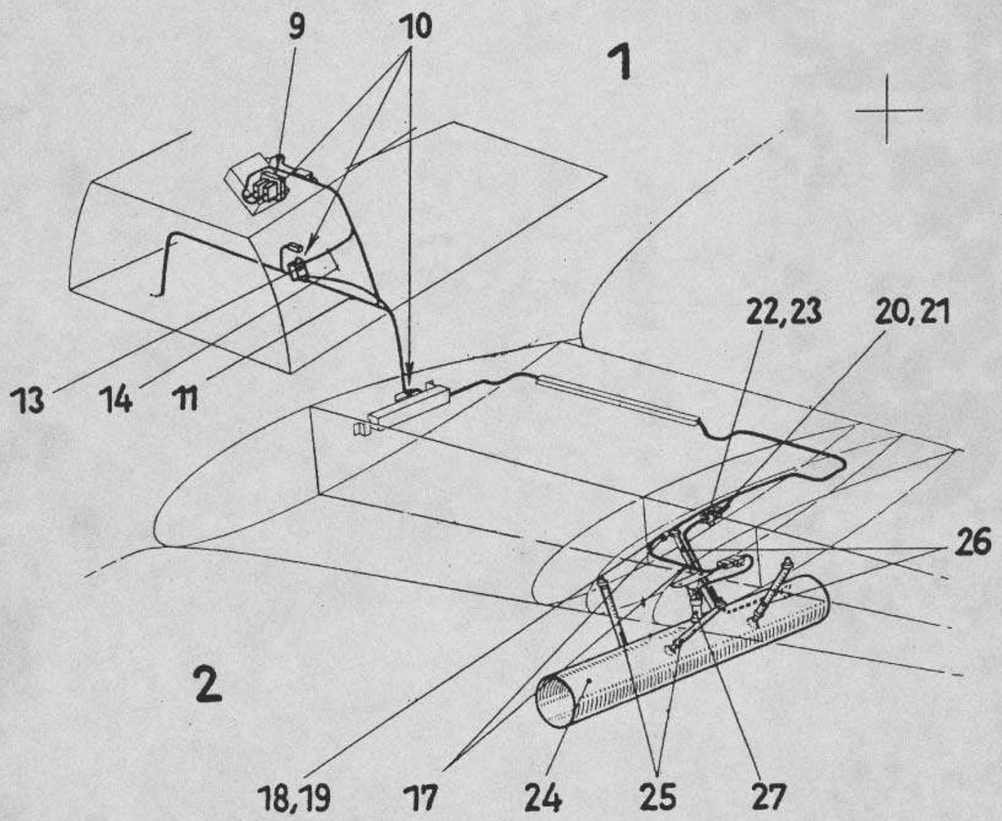


| Ersatzteilliste Fw 190 D | Baugruppen – Übersicht | Baugr.-Kennzahl: 81c<br>Seite: 1 |
|---|---|---|

Starre Schußwaffe Gerät 21

| | D-9 | D-10 | D-11 | D-12 | | |
|---|---|---|---|---|---|---|
| | 190.8056 | | | | | |
| R-1 | | | | | | |
| R-2 | | | | | | |
| R-3 | | | | | | |
| R-11 | 190.8056 | | | | | |

Anmerkung:

| Ausgabe: | | | | | | |
|---|---|---|---|---|---|---|

Ersatzteilliste Fw 190 D

1

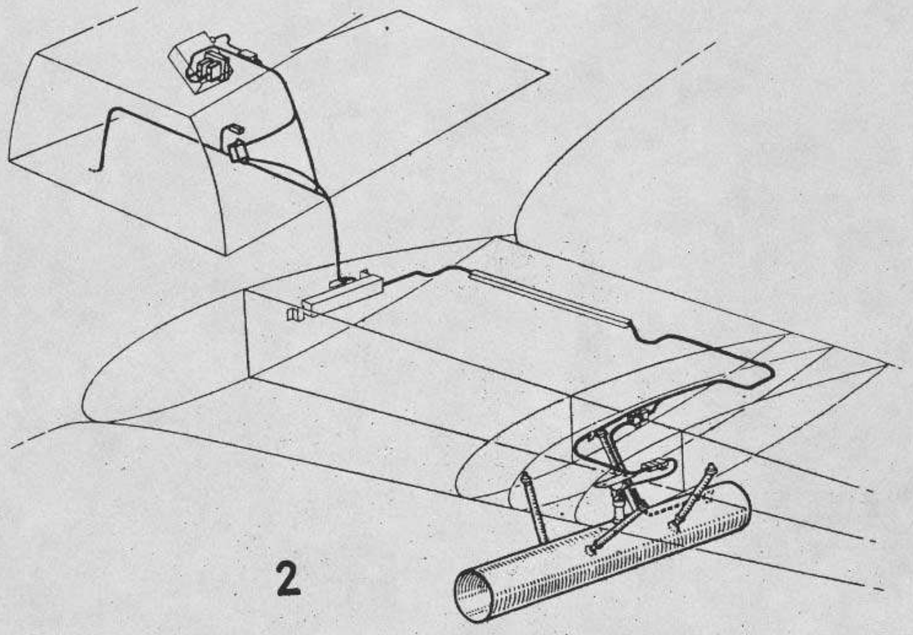

2



## Zwischengruppen-Übersicht

| Gruppenbenennung | | D-9 | D-10 | D-11 | D-12 | | |
|---|---|---|---|---|---|---|---|
| Starre Schußwaffe Gerät21 Rumpf 1 | | 190.8056Z01 | | | | | |
| | R-1 | | | | | | |
| | R-2 | | | | | | |
| | R-11 | 190.8056Z01 | | | | | |
| Starre Schußwaffe Gerät 21 Flügel 2 | | 190.8056Z02 | | | | | |
| | R-1 | | | | | | |
| | R-2 | | | | | | |
| | R-11 | 190.8056Z02 | | | | | |
| | | | | | | | |
| | R-1 | | | | | | |
| | R-2 | | | | | | |
| | | | | | | | |
| | | | | | | | |
| | R-1 | | | | | | |
| | R-2 | | | | | | |
| | | | | | | | |
| | | | | | | | |
| | R-1 | | | | | | |
| | R-2 | | | | | | |
| | | | | | | | |
| | | | | | | | |
| | R-1 | | | | | | |
| | R-2 | | | | | | |
| | | | | | | | |
| | | | | | | | |
| | R-1 | | | | | | |
| | R-2 | | | | | | |
| | | | | | | | |
| | | | | | | | |
| | R-1 | | | | | | |
| | R-2 | | | | | | |
| | | | | | | | |
| | | | | | | | |

E... 51.07

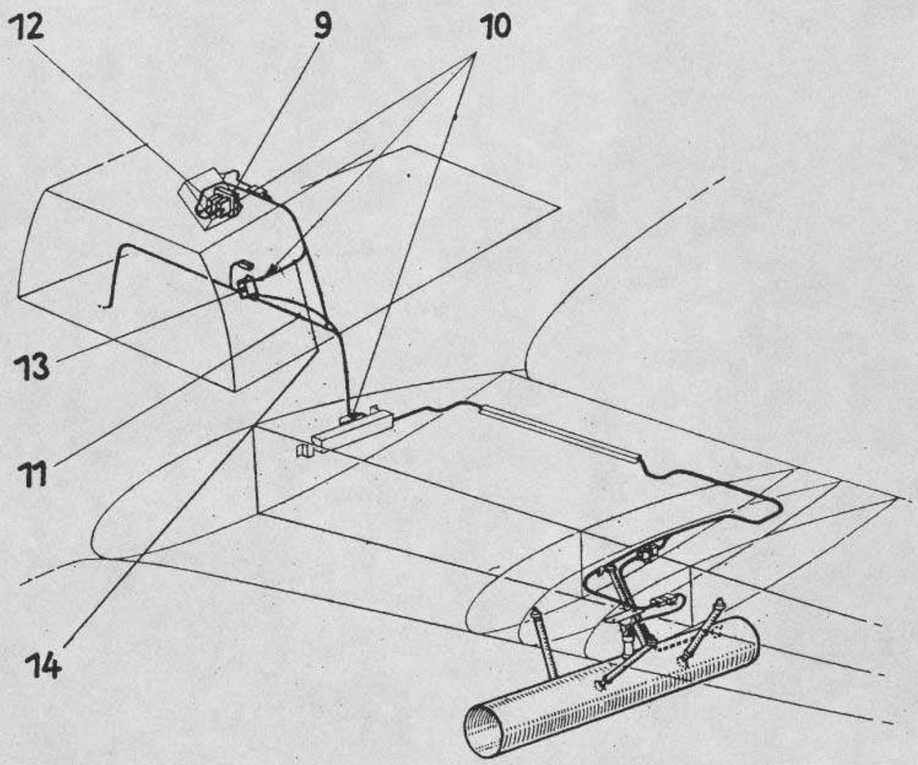


| Ersatzteilliste Fw 190 D | Untergruppen-Übersicht | | | | Baugr.-Kennzahl: 81 c<br>Seite: 3 | |
|---|---|---|---|---|---|---|
| Gruppenbenennung | D-9 | D-10 | D-11 | D-12 | | |
| Geräteplatte mit Leitungen<br>9 | 190.8056-01 | | | | | |
| | R-1 | | | | | |
| | R-2 | | | | | |
| | R-11 190.8056-01 | | | | | |
| Einzelteile f. starre Schuß-waffe Gerät 21 Rumpf<br>10 | 190.8056-09 | | | | | |
| | R-1 | | | | | |
| | R-2 | | | | | |
| | R-11 190.8056-09 | | | | | |
| Elt-Leitungen<br>11 | 190.8056-03 | | | | | |
| | R-1 | | | | | |
| | R-2 | | | | | |
| | R-11 190.8056-03 | | | | | |
| Kippwechsel-schalter 2 pol.<br>12 | F1 32346-3 | | | | | |
| | R-1 | | | | | |
| | R-2 | | | | | |
| | R-11 F132346-3 | | | | | |
| Schaltschütz ZU<br>13 | 19-9004-E1 | | | | | |
| | R-1 | | | | | |
| | R-2 | | | | | |
| | R-11 19-9004-E1 | | | | | |
| Leitungen zum Schaltschütz P 908<br>14 | 190.8056-04 | | | | | |
| | R-1 | | | | | |
| | R-2 | | | | | |
| | R-11 190.8056-04 | | | | | |
| | R-1 | | | | | |
| | R-2 | | | | | |
| | R-1 | | | | | |
| | R-2 | | | | | |

Ersatzteilliste Fw 190 D

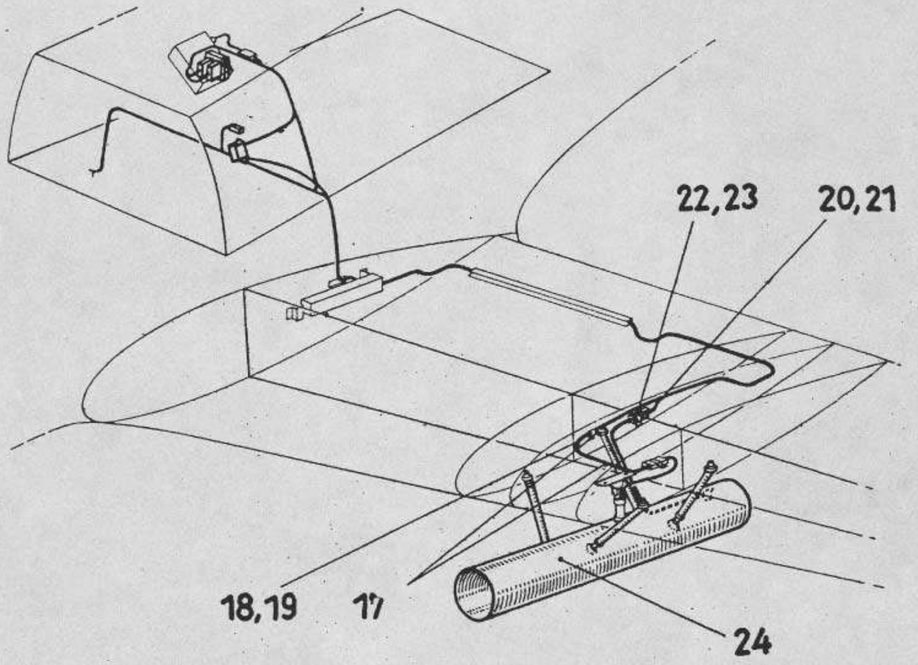


| Ersatzteilliste Fw 190D | Untergruppen-Übersicht | | | | Baugr.-Kennzahl: 81 c<br>Seite: 4 | |
|---|---|---|---|---|---|---|
| Gruppenbenennung | D-9 | D-10 | D-11 | D-12 | | |
| Einzelteile f. starre Schußwaffe Gerät 21 im Flügel<br>17 | 190.8056-02<br>R-1<br>R-2<br>R-11 190.8056-02 | | | | | |
| Leitungen mit Stecker P914<br>18 | 190.8056-07<br>R-1<br>R-2<br>R-11 190.8056-07 | | | | | |
| Leitungen mit Stecker P 919<br>19 | 190.8056-08<br>R-1<br>R-2<br>R-11 190.8056-08 | | | | | |
| Leitungen mit Stecker P 912<br>20 | 190.8056-10<br>R-1<br>R-2<br>R-11 190.8056-10 | | | | | |
| Leitungen mit Stecker P917<br>21 | 190.8056-11<br>R-1<br>R-2<br>R-11 190.8056-11 | | | | | |
| Leitungen mit Stecker P913<br>22 | 190.8056-12<br>R-1<br>R-2<br>R-11 190.8056-12 | | | | | |
| Leitungen mit Stecker P916<br>23 | 190.8056-13<br>R-1<br>R-2<br>R-11 190.8056-13 | | | | | |
| Rohr<br>24 | 33-117<br>R-1<br>R-2<br>R-11 33-117 | | | | | |

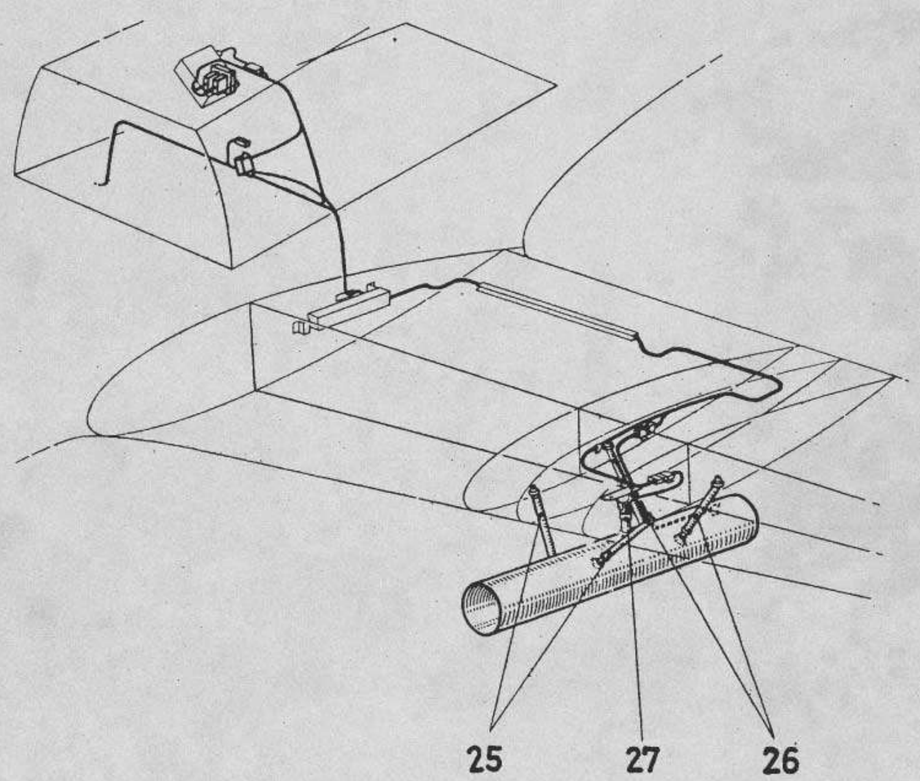


| Ersatzteilliste Fw 190 D | Untergruppen-Übersicht | | | | Baugr.-Kennzahl: 81 c<br>Seite: 5 | |
|---|---|---|---|---|---|---|
| Gruppenbenennung | D-9 | D-10 | D-11 | D-12 | | |
| Strebe vorn<br>25 | 33-77<br>R-1<br>R-2<br>B-II 33-77 | | | | | |
| Strebe hinten<br>26 | 33-68<br>R-1<br>R-2<br>B-II 33-68 | | | | | |
| Aufhängebeschlag<br>27 | 33-159<br>R-1<br>R-2<br>B-II 33-159 | | | | | |
| | R-1<br>R-2 | | | | | |
| | R-1<br>R-2 | | | | | |
| | R-1<br>R-2 | | | | | |
| | R-1<br>R-2 | | | | | |
| | R-1<br>R-2 | | | | | |

Baugr.-Kennzahl: 82a
Seite: 1

Ersatzteilliste Fw 190 D

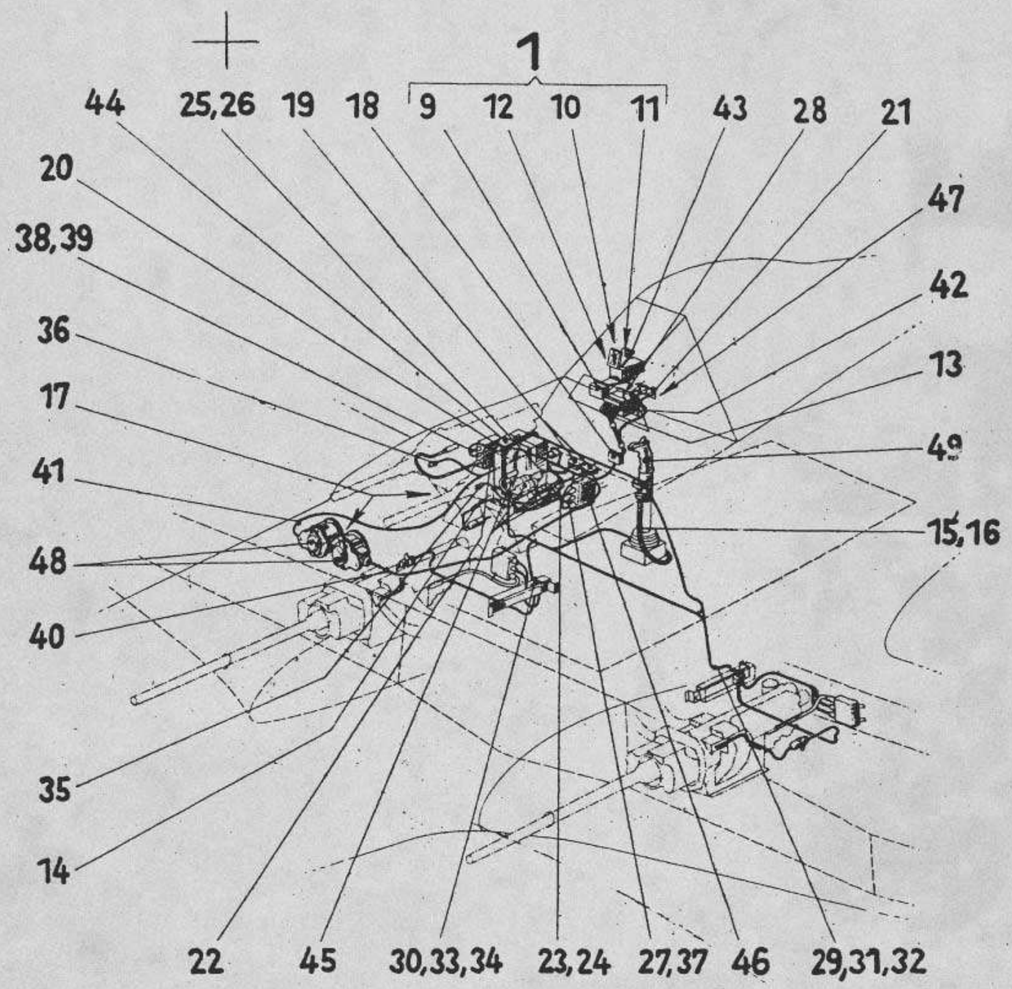


| Ersatzteilliste Fw 190 D | Baugruppen – Übersicht | Baugr. Kennzahl 82 a<br>Seite 1 |
|---|---|---|

Elt.-Anlage für starre
Schußwaffe im Rumpf

| D-9 | D-10 | D-11 | D-12 | | |
|---|---|---|---|---|---|
| 190.8213 | | | | | |
| R-1 | | | | | |
| R-2 | | | | | |
| R-3 | | | | | |
| 211 190.8213 | | | | | |

Anmerkung:

| Ausgabe: | | | | | | |
|---|---|---|---|---|---|---|

Baugr.-Kennzahl: 82 a
Seite: 2

Ersatzteilliste Fw 190 D

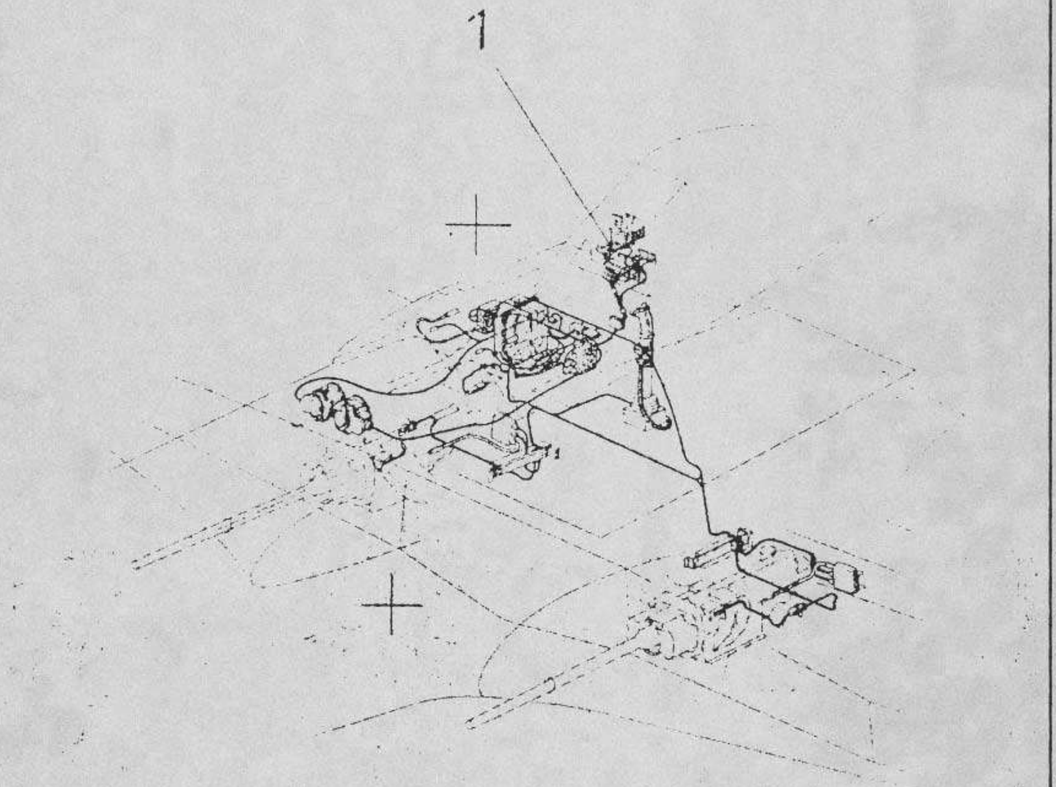


| Ersatzteilliste Fw 190 D | Zwischengruppen-Übersicht | | | | Baugr.-Kennzahl 82a Seite 2 | |
|---|---|---|---|---|---|---|
| Gruppenbenennung | D-9 | D-10 | D-11 | D-12 | | |
| Revibock | 190.8213 Z01 | | | | | |
| | R-1 | | | | | |
| | R-2 | | | | | |
| | R11 190.8213Z01 | | | | | |
| 1 | | | | | | |
| | R-1 | | | | | |
| | R-2 | | | | | |
| 2 | | | | | | |
| | R-1 | | | | | |
| | R-2 | | | | | |
| 3 | | | | | | |
| | R-1 | | | | | |
| | R-2 | | | | | |
| 4 | | | | | | |
| | R-1 | | | | | |
| | R-2 | | | | | |
| 5 | | | | | | |
| | R-1 | | | | | |
| | R-2 | | | | | |
| 6 | | | | | | |
| | R-1 | | | | | |
| | R-2 | | | | | |
| 7 | | | | | | |
| | R-1 | | | | | |
| | R-2 | | | | | |

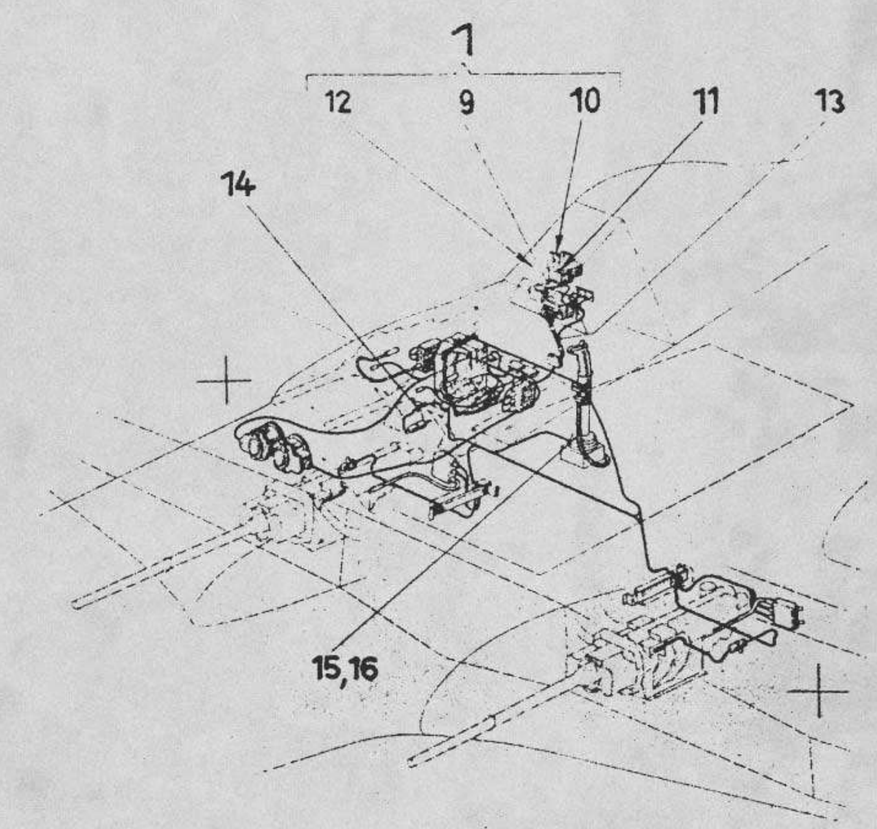


| Ersatzteilliste Fw 190 D | Untergruppen-Übersicht | | | | Baugr. Kennzahl [illegible] Seite: 3 | |
|---|---|---|---|---|---|---|
| Gruppenbenennung | D-9 | D-10 | D-11 | D-12 | | |
| Book<br>9 | 190.876-01<br>R-1<br>R-2<br>R11 90.876-01 | | | | | |
| Kontaktstück P 13 mit Leitungen<br>10 | 190.8213-01<br>R-1<br>R-2<br>R11 90.8213-01 | | | | | |
| Einzelteile für Revibook<br>11 | 190.876-03<br>R-1<br>R-2<br>R11 90.876-03 | | | | | |
| Befestigungsplatte<br>12 | Fl 52962<br>R-1<br>R-2<br>R11 Fl 52962 | | | | | |
| Leitungen zum SZKK-4 P9<br>13 | 190.8213-02<br>R-1<br>R-2<br>R11 90.8213-02 | | | | | |
| Leitungen mit Stecker P 313 V9<br>14 | 190.8213-03<br>R-1<br>R-2<br>R11 90.8213-03 | | | | | |
| Leitungen mit Stecker P 318<br>15 | 190.8213-05<br>R-1<br>R-2<br>R11 90.8213-05 | | | | | |
| Leitungen mit Stecker P 218 | 190.8213-06<br>R-1<br>R-2<br>R11 90.8213-06 | | | | | |

Baugr.-Kennzahl: 82a
Seite: 4

Ersatzteilliste Fw 190 D

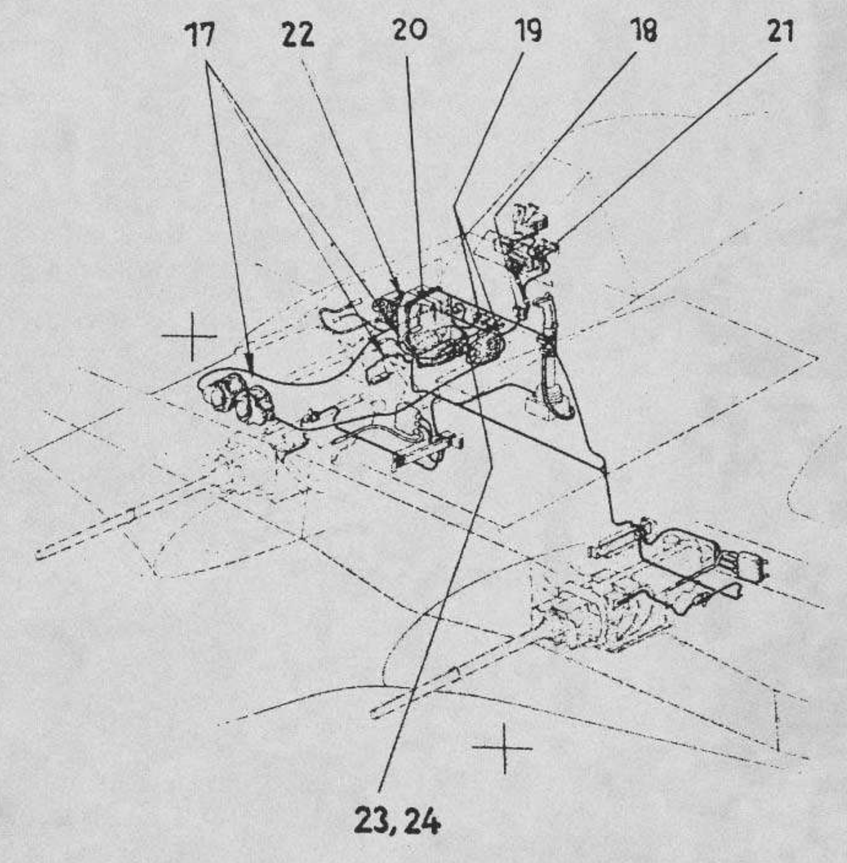


| Ersatzteilliste Fw 190 D | Untergruppen-Übersicht | | | | Baugr. Kennzahl 82a Seite 4 | |
|---|---|---|---|---|---|---|
| Kurzbezeichnung | D-9 | D-10 | D-11 | D-12 | | |
| Einzelteile für Elt. Anlage für starre Schußwaffe im Rumpf<br>17 | 190.8213-08<br>R-1<br>R-2<br>R11 190.8213-08 | | | | | |
| Kabeldurchführung<br>18 | 190.876-05<br>R1<br>R-2<br>R11 190.876-05 | | | | | |
| Kabeldurchführung<br>19 | 190.8063-03<br>R-1<br>R-2<br>R11 190.8063-03 | | | | | |
| Halterung für Schaltkasten<br>20 | 190.8063-01<br>R-1<br>R-2<br>R11 190.8063-01 | | | | | |
| Halterung für Merkleuchten<br>21 | 190.8067-06<br>R-1<br>R-2<br>R11 190.8067-06 | | | | | |
| Befestigungsplatte<br>22 | 190.876-07<br>R-1<br>R-2<br>R11 190.876-07 | | | | | |
| Leitungen für Zündspule mit Stecker P 211<br>23 | 190.8063-08<br>R-1<br>R-2<br>R11 190.8063-08 | | | | | |
| Leitungen zur Zündspule mit Stecker P 221<br>24 | 190.8063-09<br>R-1<br>R-2<br>R11 190.8063-09 | | | | | |

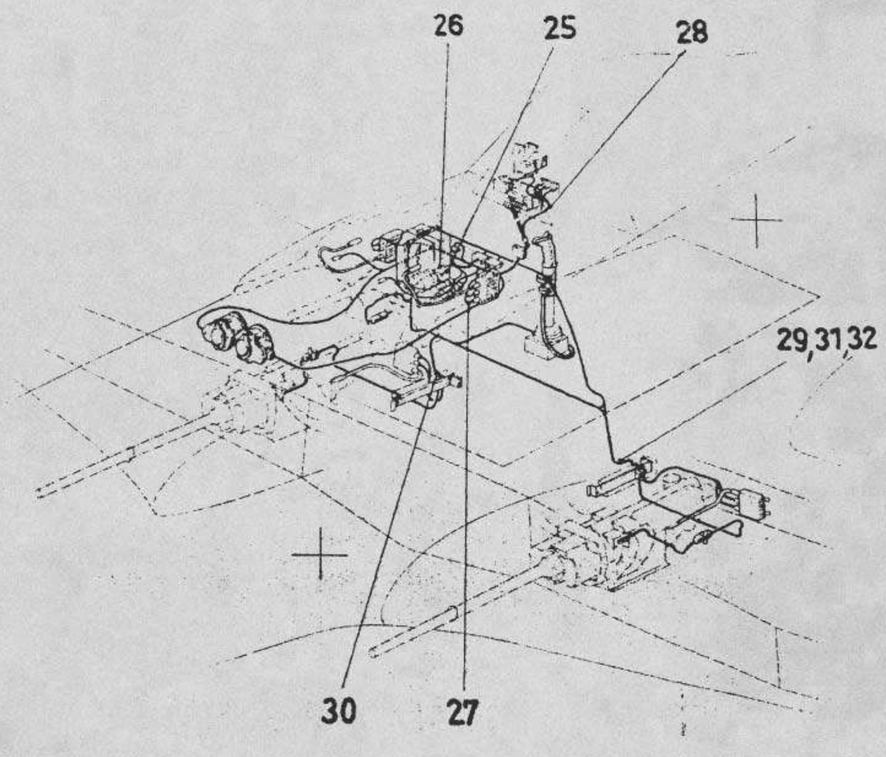




| Gruppenbenennung | D-9 | D-10 | D-11 | D-12 | | |
|---|---|---|---|---|---|---|
| Leitungen zur Zündspule mit Stecker P 311<br>25 | 190.8063-10<br>R-1<br>R-2<br>R1 190.8063-10 | | | | | |
| Leitungen zur Zündspule mit Stecker P 321<br>26 | 190.8063-11<br>R-1<br>R-2<br>R1 190.8063-11 | | | | | |
| Leitungen mit Stecker P 215, P 224<br>27 | 190.8063-12<br>R-1<br>R-2<br>R1 190.8063-12 | | | | | |
| Leitungen mit Stecker P 219<br>28 | 190.8063-13<br>R-1<br>R-2<br>R1 190.8063-13 | | | | | |
| Leitungen mit Stecker P 314<br>29 | 190.8063-14<br>R-1<br>R-2<br>R1 190.8063-14 | | | | | |
| Leitungen mit Stecker B 317<br>30 | 190.8063-15<br>R-1<br>R-2<br>R1 190.8063-15 | | | | | |
| Leitungen mit Stecker P 315<br>31 | 190.8063-16<br>R-1<br>R-2<br>R1 190.8063-16 | | | | | |
| Leitungen mit Stecker P 310<br>32 | 190.8063-17<br>R-1<br>R-2<br>R1 190.8063-17 | | | | | |

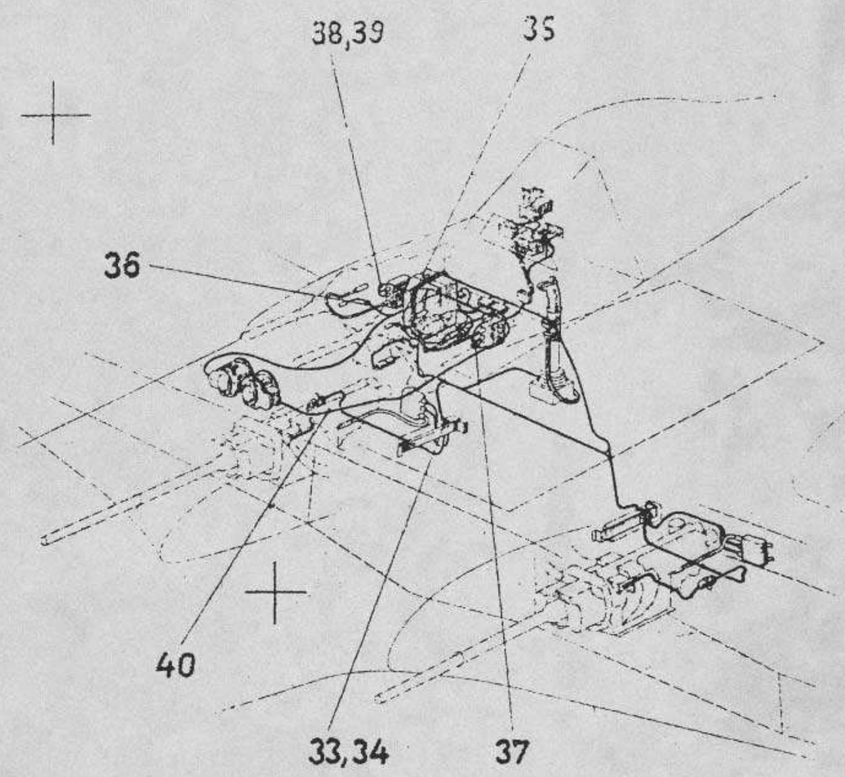


| Ersatzteilliste Fw 190 D | Untergruppen-Übersicht | | | | Baugr.-Kennzahl: 82a Seite: 6 | |
|---|---|---|---|---|---|---|
| Gruppenbenennung | D-9 | D-10 | D-11 | D-12 | | |
| Leitungen mit Stecker P 322 | 190.8063-18 | | | | | |
| | R-1 | | | | | |
| | R-2 | | | | | |
| | R11 | 190.8063-18 | | | | |
| 33 | | | | | | |
| Leitungen mit Stecker P 316 | 190.8063-19 | | | | | |
| | R-1 | | | | | |
| | R-2 | | | | | |
| | R11 | 190.8063-19 | | | | |
| 34 | | | | | | |
| Leitungen mit Stecker P 210 | 190.8063-20 | | | | | |
| | R-1 | | | | | |
| | R-2 | | | | | |
| | R11 | 190.8063-20 | | | | |
| 35 | | | | | | |
| Leitungen mit Stecker P 222 | 190.8063-21 | | | | | |
| | R-1 | | | | | |
| | R-2 | | | | | |
| | R11 | 190.8063-21 | | | | |
| 36 | | | | | | |
| Leitungen mit Stecker P 214, P 225 | 190.8063-22 | | | | | |
| | R-1 | | | | | |
| | R-2 | | | | | |
| | R11 | 190.8063-22 | | | | |
| 37 | | | | | | |
| Leitungen mit Stecker P 217, P 228 | 190.8063-23 | | | | | |
| | R-1 | | | | | |
| | R-2 | | | | | |
| | R11 | 190.8063-23 | | | | |
| 38 | | | | | | |
| Leitungen mit Stecker P 216, P 227 | 190.8063-24 | | | | | |
| | R-1 | | | | | |
| | R-2 | | | | | |
| | R11 | 190.8063-24 | | | | |
| 39 | | | | | | |
| Geberleitung mit Anschluß-deckel P 250 | 190.876-40 | | | | | |
| | R-1 | | | | | |
| | R-2 | | | | | |
| | R11 | 190.876-40 | | | | |
| 40 | | | | | | |

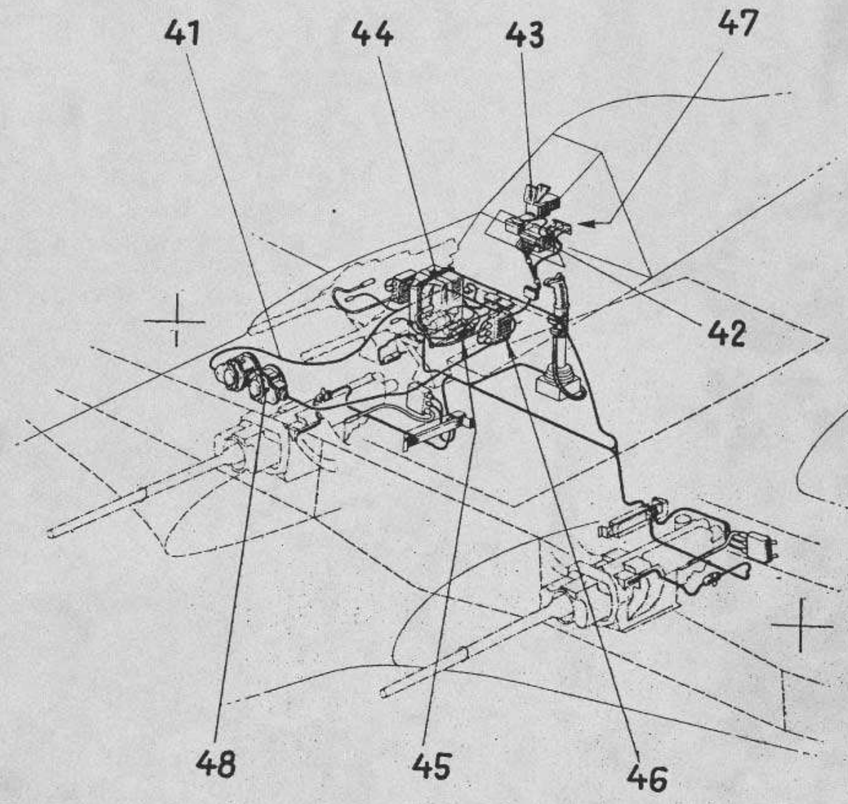


| Ersatzteilliste Fw 190D | Untergruppen-Übersicht | | | | Baugr.-Kennzahl: 82a Seite: 7 | |
|---|---|---|---|---|---|---|
| Gruppenbenennung | D-9 | D-10 | D-11 | D-12 | | |
| Geberleitung mit Anschlußdeckel P 350 | 190.876-41 | | | | | |
| | R-1 | | | | | |
| | R-2 | | | | | |
| | R11 190.876-41 | | | | | |
| 41 | | | | | | |
| Schaltz.u.Kontrollk. SZKK-4 mit 1 Schußzähler SZ 500 Fl 47312 | Fl 47319 | | | | | |
| | R-1 | | | | | |
| | R-2 | | | | | |
| | R11 Fl 47319 | | | | | |
| 42 | | | | | | |
| Reflexvisier (Revi 16B) | Fl 52955 | | | | | |
| | R-1 | | | | | |
| | R-2 | | | | | |
| | R11 Fl 52955 | | | | | |
| 43 | | | | | | |
| Sicherungs- u. Verteilerkasten SVK2-151/131E | Fl 47273/1 | | | | | |
| | R-1 | | | | | |
| | R-2 | | | | | |
| | R11 Fl 47273/1 | | | | | |
| 44 | | | | | | |
| Zündspule ZS 2 A | Fl 204543 | | | | | |
| | R-1 | | | | | |
| | R-2 | | | | | |
| | R11 Fl 2o4543 | | | | | |
| 45 | | | | | | |
| Elt.Durchlade-schaltkasten EDSK-B1 | Fl 47371-1 | | | | | |
| | R-1 | | | | | |
| | R-2 | | | | | |
| | R11 Fl 47371-1 | | | | | |
| 46 | | | | | | |
| Merkleuchte mit Lampe Fl 32777-1 | Fl 32529-1 | | | | | |
| | R-1 | | | | | |
| | R-2 | | | | | |
| | R11 Fl 32529-1 | | | | | |
| 47 | | | | | | |
| Doppelschußgeber D3G AL | Fl 204513 | | | | | |
| | R-1 | | | | | |
| | R-2 | | | | | |
| | R11 Fl 2o4513 | | | | | |
| 48 | | | | | | |

Ersatzteilliste Fw 190 D

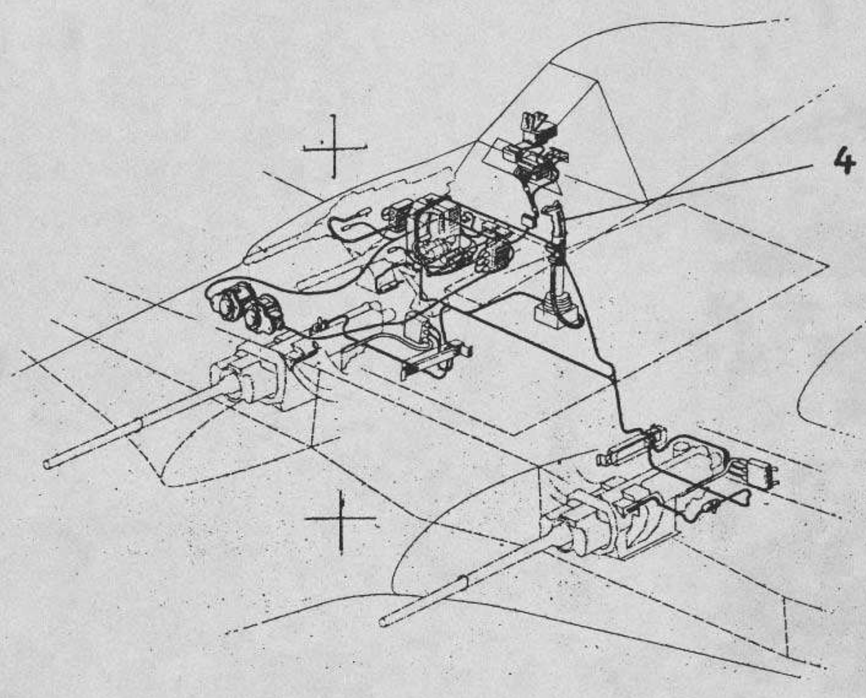


Ersatzteilliste **Fw 190 D**

## Untergruppen-Übersicht

Baugr.-Kennzahl: 82a
Seite: 8

| Gruppenbenennung | | D-9 | D-10 | D-11 | D-12 | | |
|---|---|---|---|---|---|---|---|
| Knüppelgriff XG 13 B | | Fl 47919 | | | | | |
| | R-1 | | | | | | |
| | R-2 | | | | | | |
| | R11 | Fl 47919 | | | | | |
| 49 | | | | | | | |
| | | | | | | | |
| | R-1 | | | | | | |
| | R-2 | | | | | | |
| | | | | | | | |
| | | | | | | | |
| | R-1 | | | | | | |
| | R-2 | | | | | | |
| | | | | | | | |
| | | | | | | | |
| | R-1 | | | | | | |
| | R-2 | | | | | | |
| | | | | | | | |
| | | | | | | | |
| | R-1 | | | | | | |
| | R-2 | | | | | | |
| | | | | | | | |
| | | | | | | | |
| | R-1 | | | | | | |
| | R-2 | | | | | | |
| | | | | | | | |
| | | | | | | | |
| | R-1 | | | | | | |
| | R-2 | | | | | | |
| | | | | | | | |
| | | | | | | | |
| | R-1 | | | | | | |
| | R-2 | | | | | | |
| | | | | | | | |
| | | | | | | | |

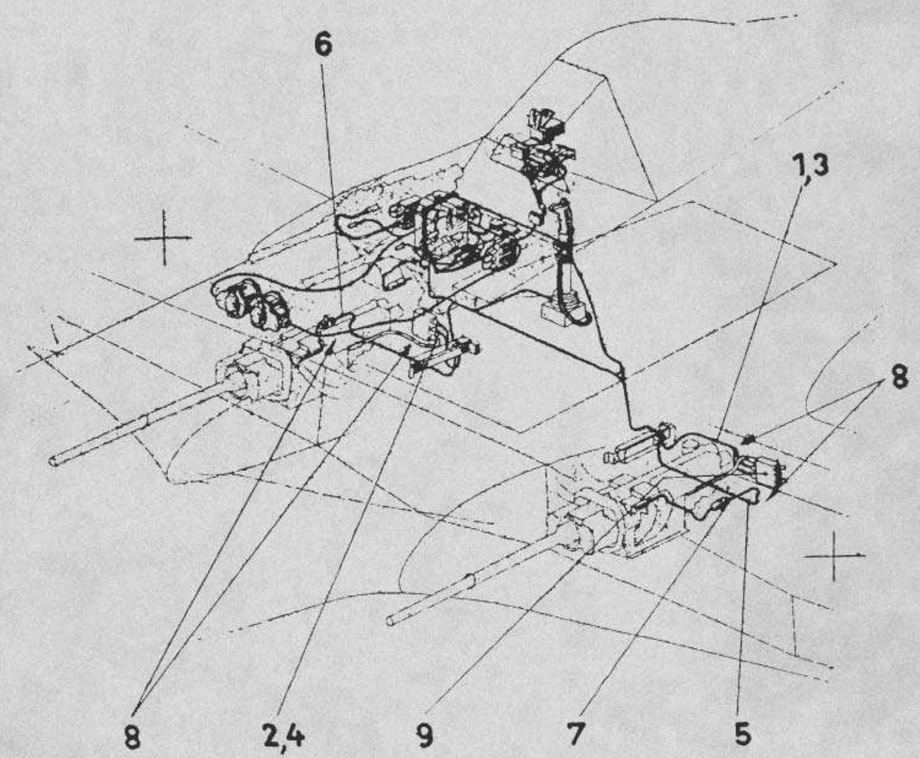


| Ersatzteilliste Fw 190 D | Baugruppen – Übersicht | Baugr.-Kennzahl: 82 b<br>Seite: 1 |
|---|---|---|

Elt. Anlage für starre
Schusswaffe in der Flügelwurzel

| | D-9 | D-10 | D-11 | D-12 | | |
|---|---|---|---|---|---|---|
| | 190.8049 | | | | | |
| R-1 | | | | | | |
| R-2 | | | | | | |
| R-3 | | | | | | |
| R11 | 190.8049 | | | | | |

Anmerkung:

| Ausgabe: | | | | | | |
|---|---|---|---|---|---|---|

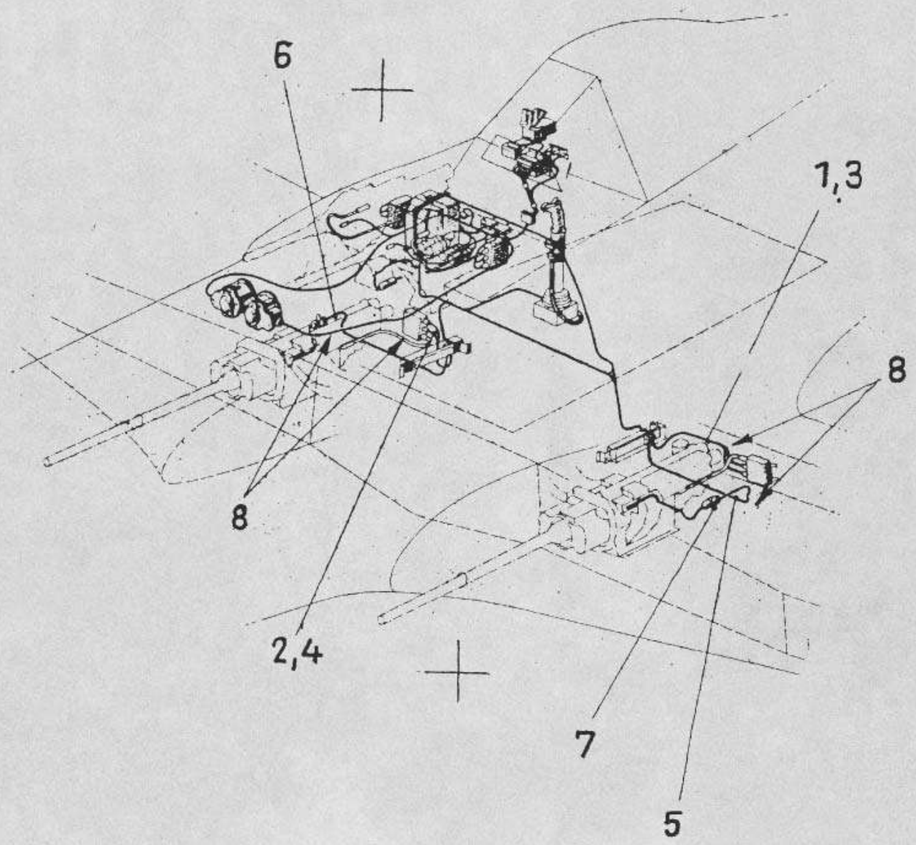


| Ersatzteilliste Fw 190 D | Untergruppen-Übersicht | | | | Baugr.-Kennzahl: 82 b<br>Seite: 2 | |
|---|---|---|---|---|---|---|
| Gruppenbenennung | D-9 | D-10 | D-11 | D-12 | | |
| Leitungen mit Stecker<br>1 | 190.8049-01 | | | | | |
| | R-1 | | | | | |
| | R-2 | | | | | |
| | R11 190.8049-01 | | | | | |
| Leitungen mit Stecker<br>2 | 190.8049-02 | | | | | |
| | R-1 | | | | | |
| | R-2 | | | | | |
| | R11 190.8049-02 | | | | | |
| Leitungen mit Stecker<br>3 | 190.8049-03 | | | | | |
| | R-1 | | | | | |
| | R-2 | | | | | |
| | R11 190.8049-03 | | | | | |
| Leitungen mit Stecker<br>4 | 190.8049-04 | | | | | |
| | R-1 | | | | | |
| | R-2 | | | | | |
| | R11 190.8049-04 | | | | | |
| Leitungen mit Stecker<br>5 | 190.8049-05 | | | | | |
| | R-1 | | | | | |
| | R-2 | | | | | |
| | R11 190.8049-05 | | | | | |
| Leitungen mit Stecker<br>6 | 190.8049-06 | | | | | |
| | R-1 | | | | | |
| | R-2 | | | | | |
| | R11 190.8049-06 | | | | | |
| Halterung<br>7 | 190.831-12 | | | | | |
| | R-1 | | | | | |
| | R-2 | | | | | |
| | R11 190.831-12 | | | | | |
| Einzelteile für elt.Anlage für starre Schuss-waffe i.Flügel<br>8 | 190.8049-08 | | | | | |
| | R-1 | | | | | |
| | R-2 | | | | | |
| | R11 190.8049-08 | | | | | |

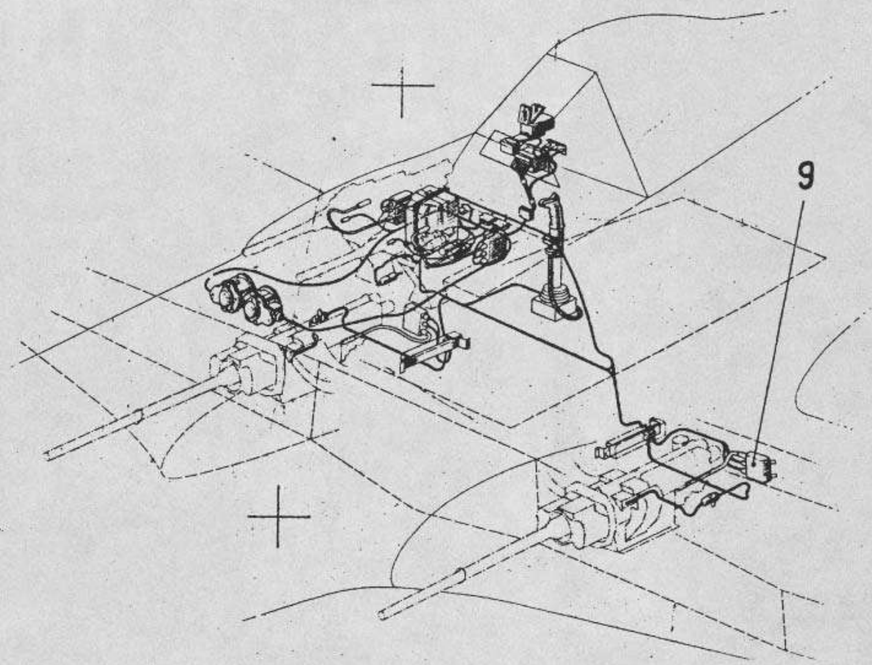


| Ersatzteilliste Fw 190 D | Untergruppen-Übersicht | | | | Baugr.-Kennzahl: 82 b<br>Seite: 3 | |
|---|---|---|---|---|---|---|
| Gruppenbenennung | D-9 | D-10 | D-11 | D-12 | | |
| EDSK B-1<br>102-100 A-1<br><br>9 | F1 47371-1 | | | | | |
| | R-1 | | | | | |
| | R-2 | | | | | |
| | R11 F1 47371-1 | | | | | |
| | | | | | | |
| | R-1 | | | | | |
| | R-2 | | | | | |
| | | | | | | |
| | R-1 | | | | | |
| | R-2 | | | | | |
| | | | | | | |
| | R-1 | | | | | |
| | R-2 | | | | | |
| | | | | | | |
| | R-1 | | | | | |
| | R-2 | | | | | |
| | | | | | | |
| | R-1 | | | | | |
| | R-2 | | | | | |
| | | | | | | |
| | R-1 | | | | | |
| | R-2 | | | | | |
| | | | | | | |
| | R-1 | | | | | |
| | R-2 | | | | | |
| | | | | | | |

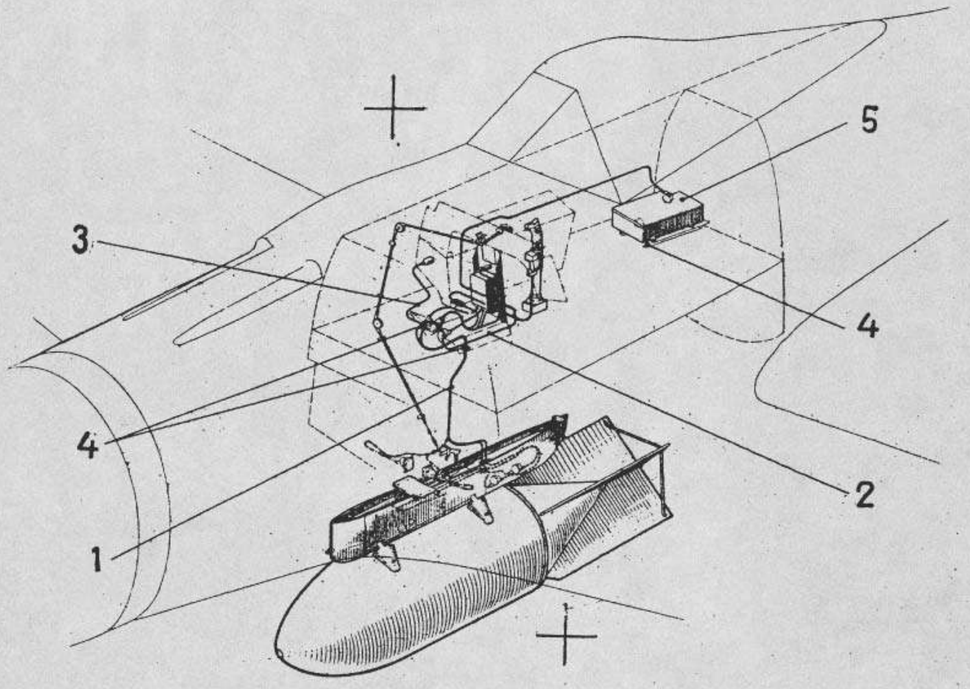


| Ersatzteilliste Fw 190 D | Baugruppen – Übersicht | Baugr.-Kennzahl: 82 e<br>Seite: 1 |
|---|---|---|

Elt.- A b w u r f a n l a g e

i m  R u m p f

| | D-9 | D-10 | D-11 | D-12 | | |
|---|---|---|---|---|---|---|
| | 190.8084 | | | | | |
| R-1 | | | | | | |
| R-2 | | | | | | |
| R-3 | | | | | | |
| R11 | 190.8084 | | | | | |

Anmerkung:

| Ausgabe: | | | | | | |
|---|---|---|---|---|---|---|

Ersatzteilliste Fw 190 D

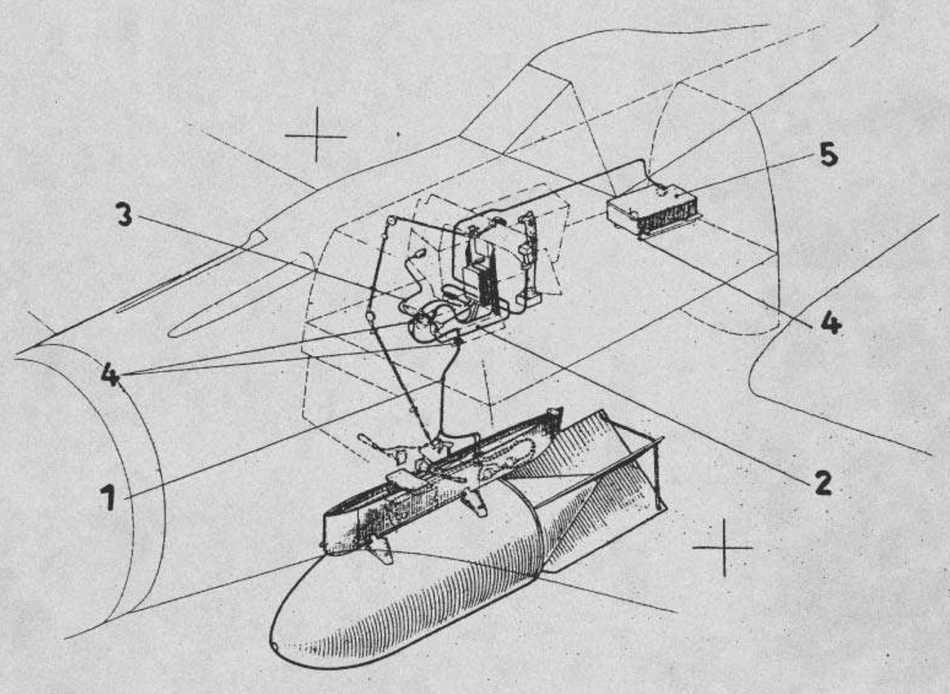


| Ersatzteilliste Fw 190 D | Untergruppen-Übersicht | | | | Baugr.-Kennzahl: 82 e Seite: 2 | |
|---|---|---|---|---|---|---|
| Gruppenbenennung | D-9 | D-10 | D-11 | D-12 | | |
| Dosensockel S 5 mit Leitungen<br>1 | 190.8084-01<br>R-1<br>R-2<br>R11 190.8084-01 | | | | | |
| Stecker S 12 mit Leitungen<br>2 | 190.8084-03<br>R-1<br>R-2<br>R11 190.8084-03 | | | | | |
| Stecker V6 mit Leitungen<br>3 | 190.8084-04<br>R-1<br>R-2<br>R11 190.8084-04 | | | | | |
| Einzelteile für Elt.Abwurfanlage im Rumpf<br>4 | 190.8084-05<br>R-1<br>R-2<br>R11 190.8084-05 | | | | | |
| ZBK 241/1<br>5 | F1 50867<br>R-1<br>R-2<br>R11 F1 50867 | | | | | |
| | R-1<br>R-2 | | | | | |
| | R-1<br>R-2 | | | | | |
| | R-1<br>R-2 | | | | | |

Ersatzteilliste Fw 190 D

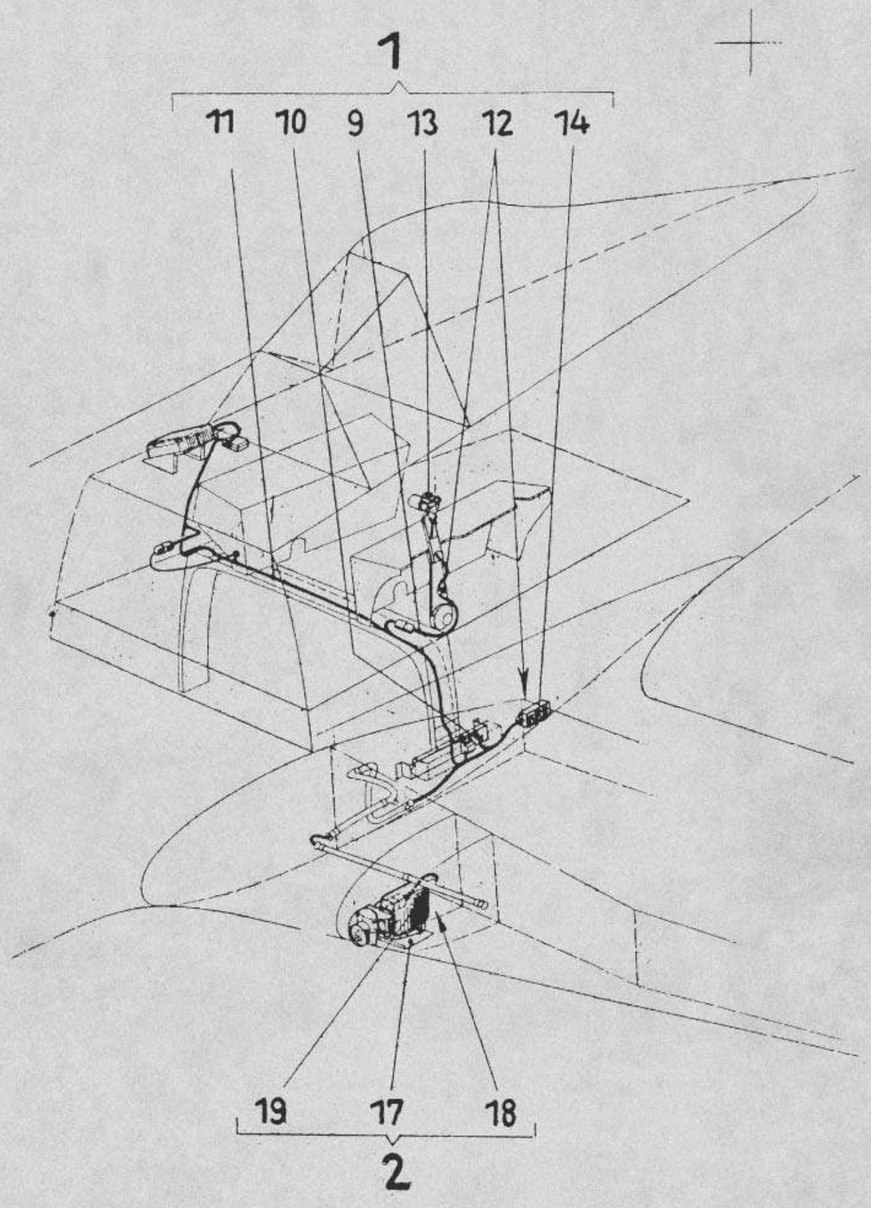


| Ersatzteilliste Fw 190 D | Baugruppen – Übersicht | Baugr.-Kennzahl: 85 Seite: 1 |
|---|---|---|

K A M E R A BSK 16 E I N B A U

| D-9 | D-10 | D-11 | D-12 | | |
|---|---|---|---|---|---|
| 190.897 | | | | | |
| R-1 | | | | | |
| R-2 | | | | | |
| R-3 | | | | | |
| B11 190.897 | | | | | |

Anmerkung:

| Ausgabe: | | | | | | |
|---|---|---|---|---|---|---|

Baugr. Kennzahl: 85
Seite: 2

Ersatzteilliste Fw 190 D

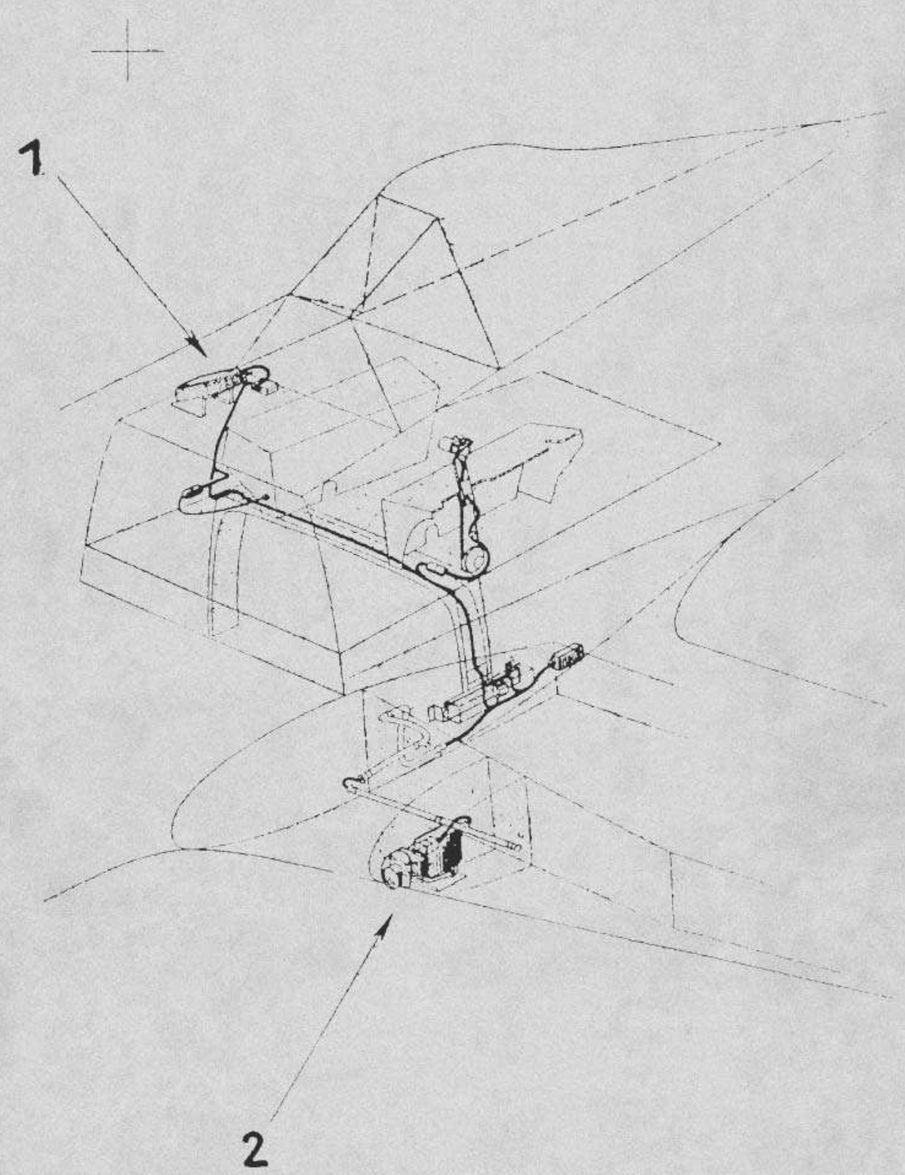


| Ersatzteilliste Fw 190 D | Zwischengruppen-Übersicht | | | | Baugr-Kennzahl: 85 Seite: 2 | |
|---|---|---|---|---|---|---|
| Gruppenbenennung | D-9 | D-10 | D-11 | D-12 | | |
| Kamera BSK 16 Rumpf 1 | 190.897 Z01 | | | | | |
| | R-1 | | | | | |
| | R-2 | | | | | |
| | R11 190.897Z01 | | | | | |
| Kamera BSK 16 Flügel 2 | 190.897 Z02 | | | | | |
| | R-1 | | | | | |
| | R-2 | | | | | |
| | R11 190.897Z02 | | | | | |
| | R-1 | | | | | |
| | R-2 | | | | | |
| | R11 | | | | | |
| | R-1 | | | | | |
| | R-2 | | | | | |
| | R-1 | | | | | |
| | R-2 | | | | | |
| | R-1 | | | | | |
| | R-2 | | | | | |
| | R-1 | | | | | |
| | R-2 | | | | | |
| | R-1 | | | | | |
| | R-2 | | | | | |

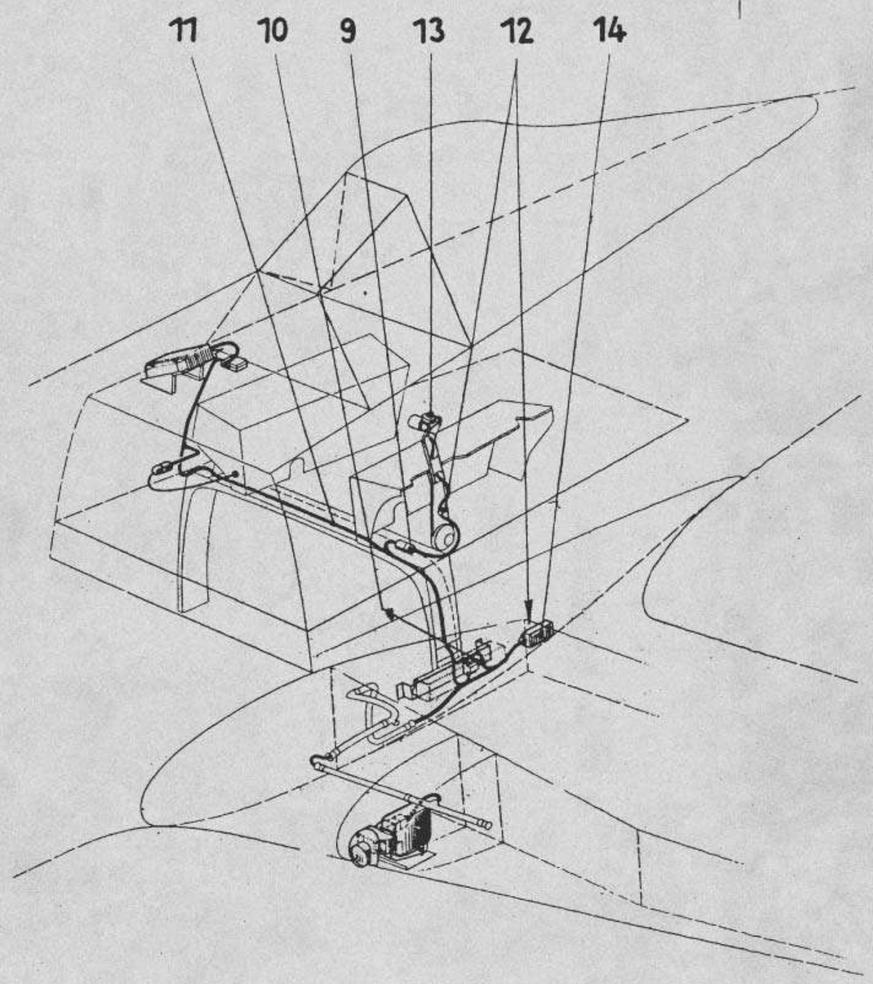


| Ersatzteilliste Fw 190D | Untergruppen-Übersicht | | | | Baugr.-Kennzahl: 85 Seite: 3 | |
|---|---|---|---|---|---|---|
| Gruppenbenennung | D-9 | D-10 | D-11 | D-12 | | |
| Leitungen mit Stecker | 190.897-05 | | | | | |
| | R-1 | | | | | |
| | R-2 | | | | | |
| | R11 190.897-05 | | | | | |
| 9 | | | | | | |
| Leitungen Umi Gerät N 31 | 190.897-06 | | | | | |
| | R-1 | | | | | |
| | R-2 | | | | | |
| | R11 190.897-06 | | | | | |
| 10 | | | | | | |
| Elt-Leitung | 190.897-07 | | | | | |
| | R-1 | | | | | |
| | R-2 | | | | | |
| | R11 190.897-07 | | | | | |
| 11 | | | | | | |
| Einzelteile für Kamera BSK 16 Rumpf | 190.897-09 | | | | | |
| | R-1 | | | | | |
| | R-2 | | | | | |
| | R11 190.897-09 | | | | | |
| 12 | | | | | | |
| Druckknopf | Fl 32334 | | | | | |
| | R-1 | | | | | |
| | R-2 | | | | | |
| | R11 Fl 32334 | | | | | |
| 13 | | | | | | |
| Magnetschalter ZU | 19-9004 E2 | | | | | |
| | R-1 | | | | | |
| | R-2 | | | | | |
| | R11 19-9004 E2 | | | | | |
| 14 | | | | | | |
| | R-1 | | | | | |
| | R-2 | | | | | |
| 15 | | | | | | |
| | R-1 | | | | | |
| | R-2 | | | | | |
| 16 | | | | | | |

Ersatzteilliste Fw 190 D

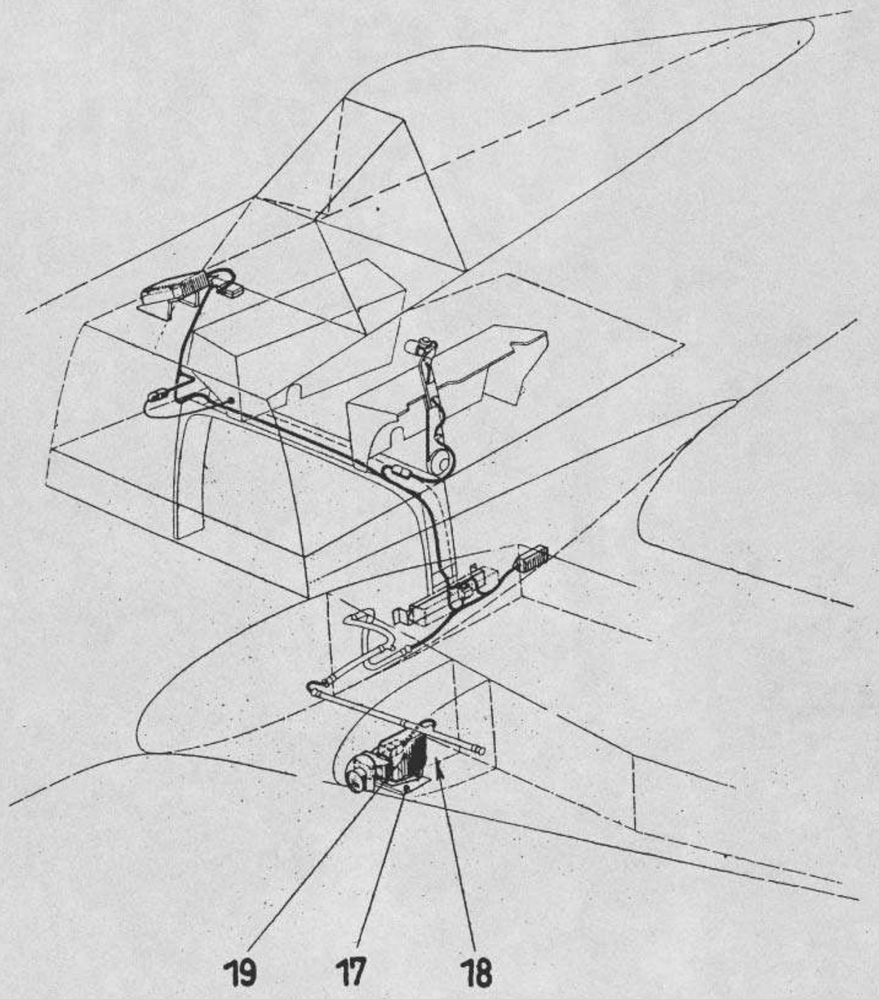




## Untergruppen-Übersicht

| Gruppenbenennung | | D-9 | D-10 | D-11 | D-12 | | |
|---|---|---|---|---|---|---|---|
| Justierplatte für Bildgeräte 17 | | 190.897-10 | | | | | |
| | R-1 | | | | | | |
| | R-2 | | | | | | |
| | R11 | 190.897-10 | | | | | |
| Einzelteile für Kamera BSK 16 Flügel 18 | | 190.897-12 | | | | | |
| | R-1 | | | | | | |
| | R-2 | | | | | | |
| | R11 | 190.897-12 | | | | | |
| Kamera 19 Kleinbildkamera Robot II 2,4x2,4 | | BSK 16 | | | | | |
| | R-1 | | | | | | |
| | R-2 | | | | | | |
| | R11 | BSK 16 | | | | | |
| | | | | | | | |
| | R-1 | | | | | | |
| | R-2 | | | | | | |
| | | | | | | | |
| | R-1 | | | | | | |
| | R-2 | | | | | | |
| | | | | | | | |
| | R-1 | | | | | | |
| | R-2 | | | | | | |
| | | | | | | | |
| | R-1 | | | | | | |
| | R-2 | | | | | | |
| | | | | | | | |
| | R-1 | | | | | | |
| | R-2 | | | | | | |
| | | | | | | | |

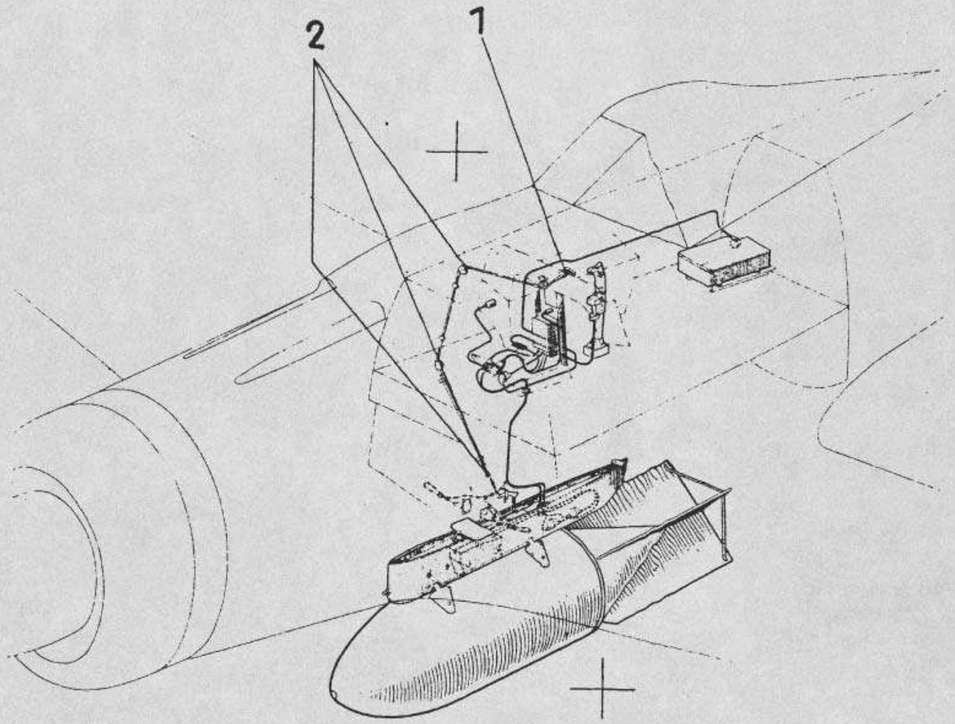


| Ersatzteilliste Fw 190 D | Baugruppen – Übersicht | Baugr.-Kennzahl: 86 Seite: 1 |
|---|---|---|

Abwurfanlage im Rumpf

| | D-9 | D-10 | D-11 | D-12 | | |
|---|---|---|---|---|---|---|
| | 190.8105 | | | | | |
| R-1 | | | | | | |
| R-2 | | | | | | |
| R-3 | | | | | | |
| R11 | 190.8105 | | | | | |

Anmerkung:

| Ausgabe: | | | | | | |
|---|---|---|---|---|---|---|

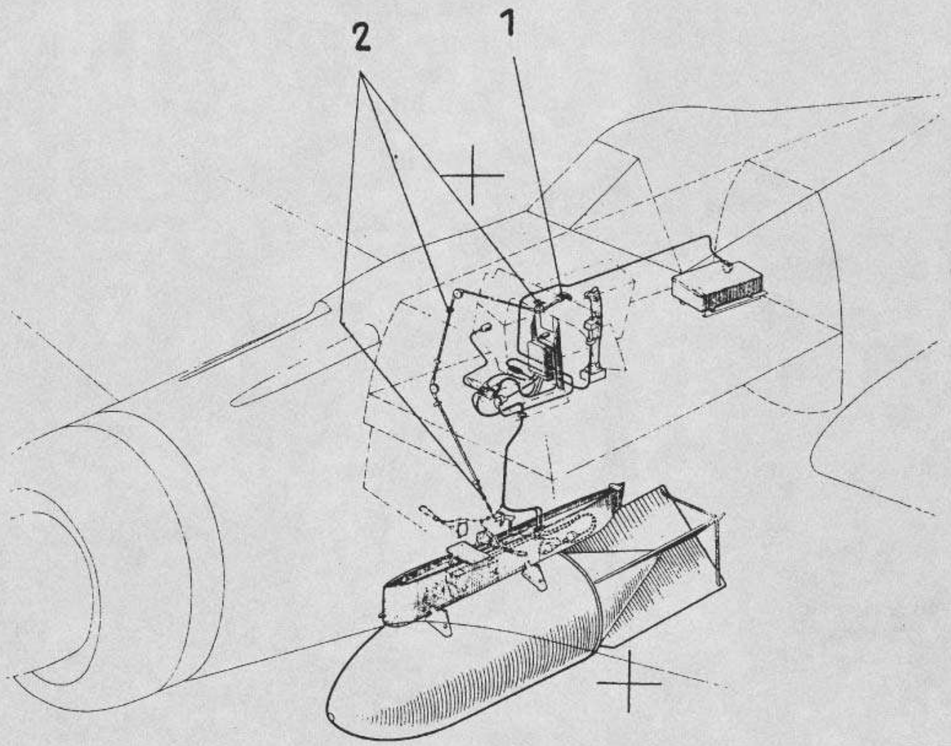


| Ersatzteilliste Fw 190D | Untergruppen-Übersicht | | | | Baugr.-Kennzahl: 86 Seite: 2 | |
|---|---|---|---|---|---|---|
| Gruppenbenennung | D-9 | D-10 | D-11 | D-12 | | |
| Notzuggriff | 190.8105-01 | | | | | |
| | R-1 | | | | | |
| 1 | R-2 | | | | | |
| | R11 190.8105-01 | | | | | |
| Einzelteile z. Abwurfanlage im Rumpf | 190.8105-02 | | | | | |
| | R-1 | | | | | |
| 2 | R-2 | | | | | |
| | R11 190.8105-02 | | | | | |
| | | | | | | |
| | R-1 | | | | | |
| | R-2 | | | | | |
| | | | | | | |
| | | | | | | |
| | R-1 | | | | | |
| | R-2 | | | | | |
| | | | | | | |
| | | | | | | |
| | R-1 | | | | | |
| | R-2 | | | | | |
| | | | | | | |
| | | | | | | |
| | R-1 | | | | | |
| | R-2 | | | | | |
| | | | | | | |
| | | | | | | |
| | R-1 | | | | | |
| | R-2 | | | | | |
| | | | | | | |
| | | | | | | |
| | R-1 | | | | | |
| | R-2 | | | | | |
| | | | | | | |
| | | | | | | |

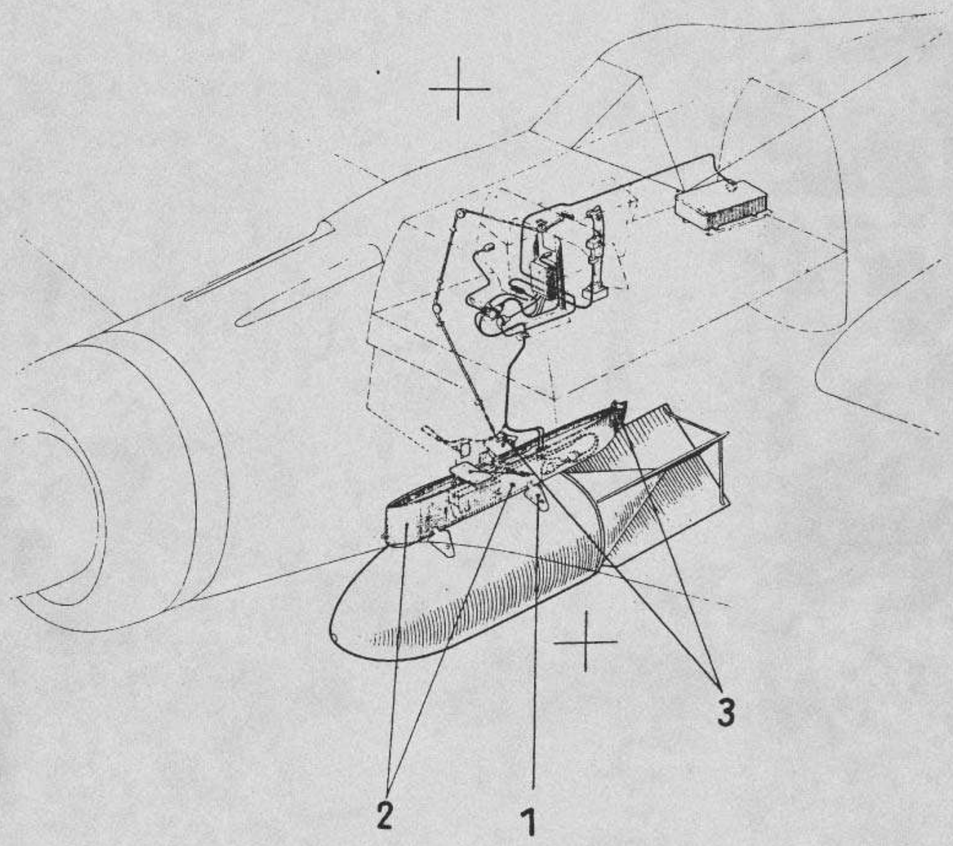


| Ersatzteilliste Fw 190 D | Baugruppen-Übersicht | Baugr.-Kennzahl: 87 Seite: 1 |
|---|---|---|

Rüstsatz für Abwurfwaffe unter dem Rumpf (ETC 504)

| | D-9 | D-10 | D-11 | D-12 | | |
|---|---|---|---|---|---|---|
| | 190.8109 | | | | | |
| R-1 | | | | | | |
| R-2 | | | | | | |
| R-3 | | | | | | |
| R11 | 190.8109 | | | | | |

Anmerkung:

| Ausgabe: | | | | | | |
|---|---|---|---|---|---|---|

EUKLOR

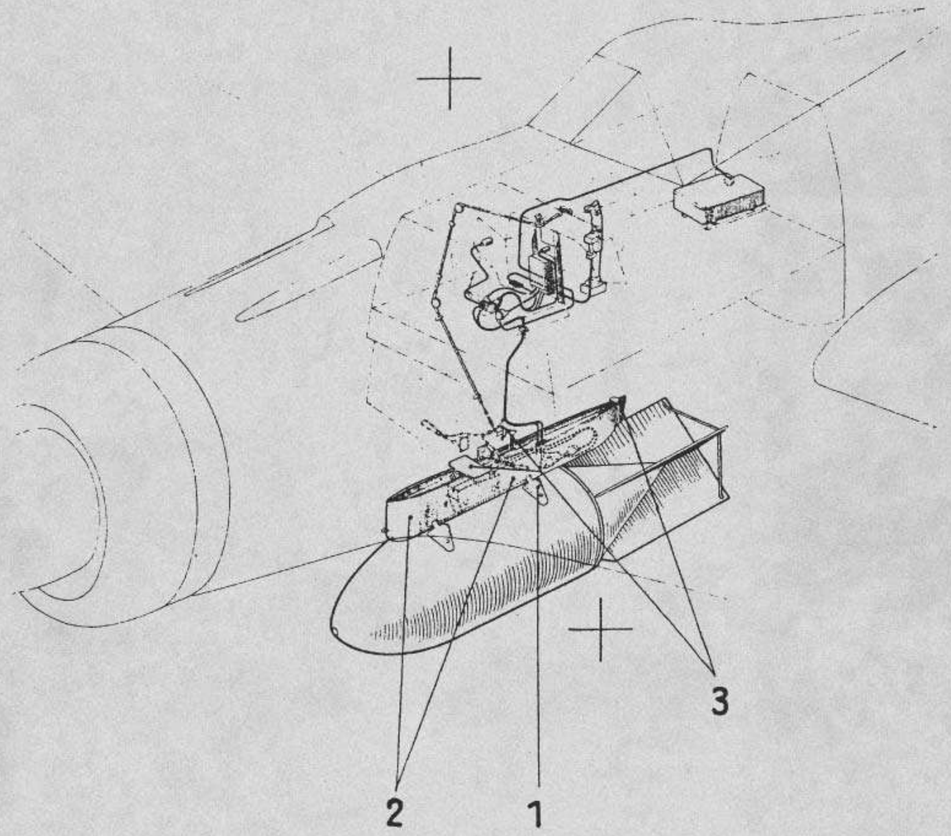


| Ersatzteilliste Fw 190D | Untergruppen-Übersicht | | | | Baugr.-Kennzahl: 87 Seite: 2 | |
|---|---|---|---|---|---|---|
| Gruppenbenennung | D-9 | D-10 | D-11 | D-12 | | |
| Träger | 190.8199-01 | | | | | |
| 1 | R-1 | | | | | |
| | R-2 | | | | | |
| | R11 190.8199-01 | | | | | |
| Verkleidung | 190.8199-02 | | | | | |
| 2 | R-1 | | | | | |
| | R-2 | | | | | |
| | R11 190.8199-02 | | | | | |
| Einzelteile für Abwurfanlage unter dem Rumpf | 190.8199-03 | | | | | |
| 3 | R-1 | | | | | |
| | R-2 | | | | | |
| | R11 190.8199-03 | | | | | |
| | R-1 | | | | | |
| | R-2 | | | | | |
| | R-1 | | | | | |
| | R-2 | | | | | |
| | R-1 | | | | | |
| | R-2 | | | | | |
| | R-1 | | | | | |
| | R-2 | | | | | |
| | R-1 | | | | | |
| | R-2 | | | | | |

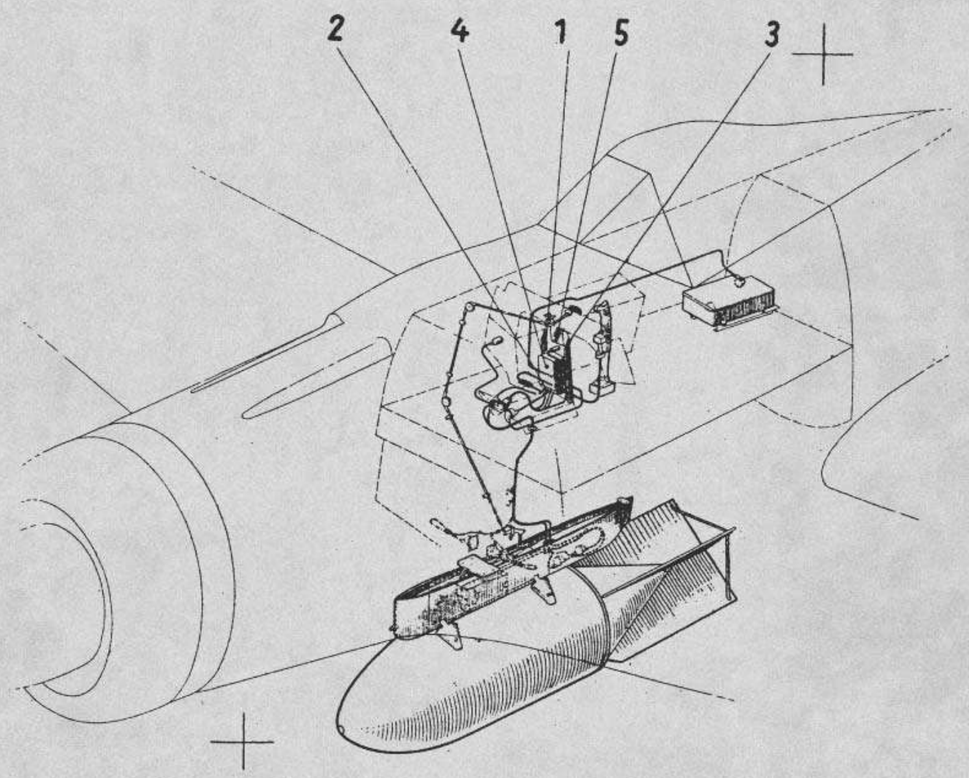


| Ersatzteilliste Fw 190 D | Baugruppen-Übersicht | Baugr.-Kennzahl: 87 a<br>Seite: 1 |
|---|---|---|

Rüstsatz für Abwurfwaffen-
Zubehör ( Gerätebrett )

| | D-9 | D-10 | D-11 | D-12 | | |
|---|---|---|---|---|---|---|
| | 190.8072 | | | | | |
| R-1 | | | | | | |
| R-2 | | | | | | |
| R-3 | | | | | | |
| R11 | 190.8072 | | | | | |

Anmerkung:

| Ausgabe: | | | | | | |
|---|---|---|---|---|---|---|

EW 4L05

Baugr.-Kennzahl: 87 a
Seite: 2

Ersatzteilliste Fw 190 D

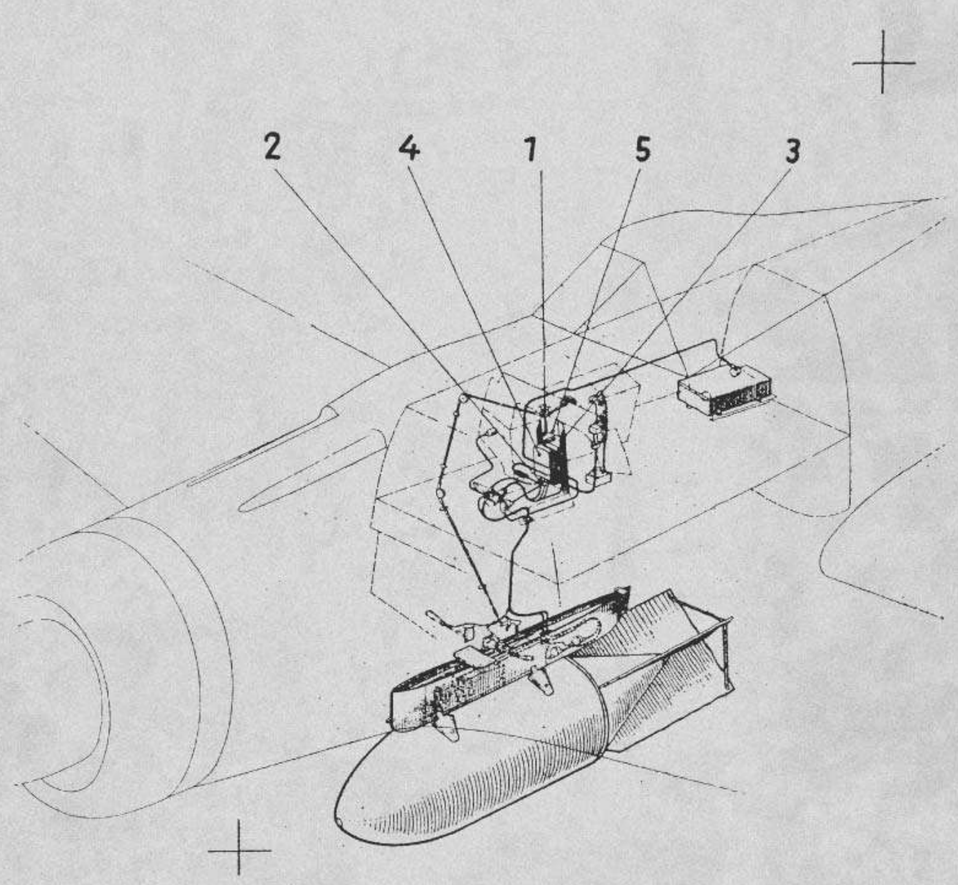


| Ersatzteilliste Fw 190 D | Untergruppen-Übersicht | | | | | Baugr.-Kennzahl: 87 a Seite: 2 | |
|---|---|---|---|---|---|---|---|
| Gruppenbenennung | | D-9 | D-10 | D-11 | D-12 | | |
| Gerätebrett | | 190.8072-01 | | | | | |
| | R-1 | | | | | | |
| 1 | R-2 | | | | | | |
| | R11 | 190.8072-01 | | | | | |
| ZSK 244 mit Leitungen | | 190.8072-04 | | | | | |
| | R-1 | | | | | | |
| 2 | R-2 | | | | | | |
| | R11 | 190.8072-04 | | | | | |
| Einzelteile für Rüstsatz Abwurfwaffen-Zubehör | | 190.8072-06 | | | | | |
| | R-1 | | | | | | |
| 3 | R-2 | | | | | | |
| | R11 | 190.8072-06 | | | | | |
| Z S K 244 A | | Fl 50869 | | | | | |
| | R-1 | | | | | | |
| 4 | R-2 | | | | | | |
| | R11 | Fl 50869 | | | | | |
| Trommel-schauzeichen | | 19-6830 A | | | | | |
| | R-1 | | | | | | |
| 5 | R-2 | | | | | | |
| | R11 | 19-6830 A | | | | | |
| | | | | | | | |
| 6 | R-1 | | | | | | |
| | R-2 | | | | | | |
| | | | | | | | |
| | | | | | | | |
| 7 | R-1 | | | | | | |
| | R-2 | | | | | | |
| | | | | | | | |
| | | | | | | | |
| 8 | R-1 | | | | | | |
| | R-2 | | | | | | |
| | | | | | | | |
| | | | | | | | |

Fw 51.06

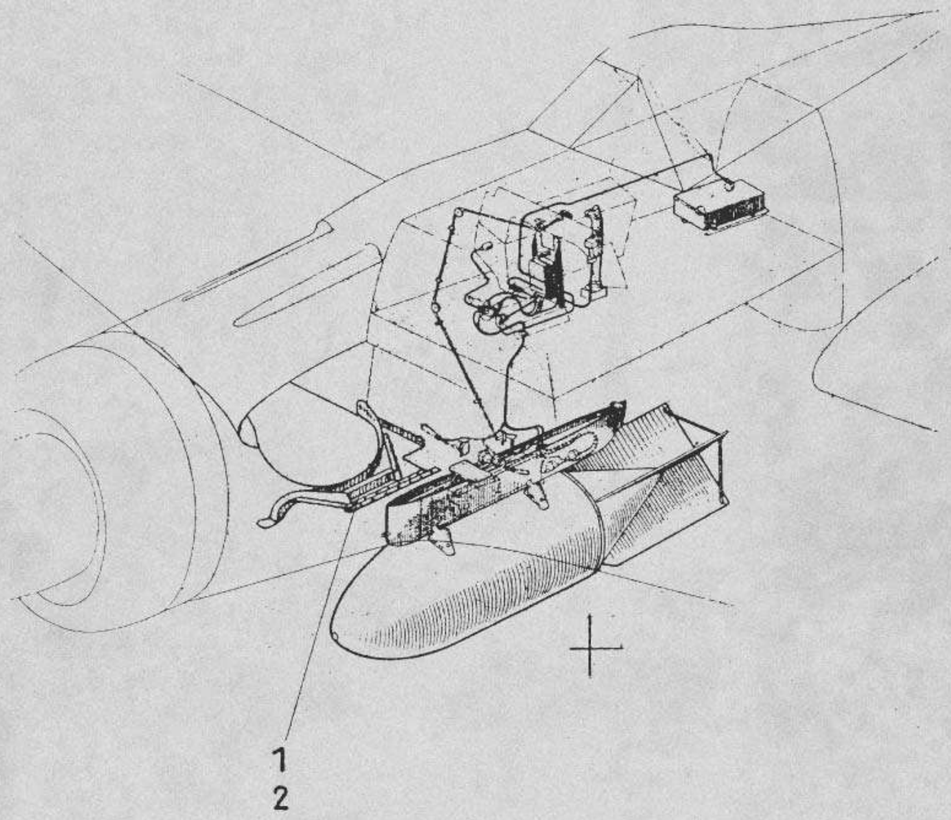


| Ersatzteilliste Fw 190 D | Baugruppen-Übersicht | Baugr.-Kennzahl: 87 b<br>Seite: 1 |
|---|---|---|

B o m b e n r ü s t s a t z - Z u b e h ö r

| | D-9 | D-10 | D-11 | D-12 | | |
|---|---|---|---|---|---|---|
| | 190.849 | | | | | |
| R-1 | | | | | | |
| R-2 | | | | | | |
| R-3 | | | | | | |
| R11 | 190.849 | | | | | |

Anmerkung:

| Ausgabe: | | | | | | |
|---|---|---|---|---|---|---|

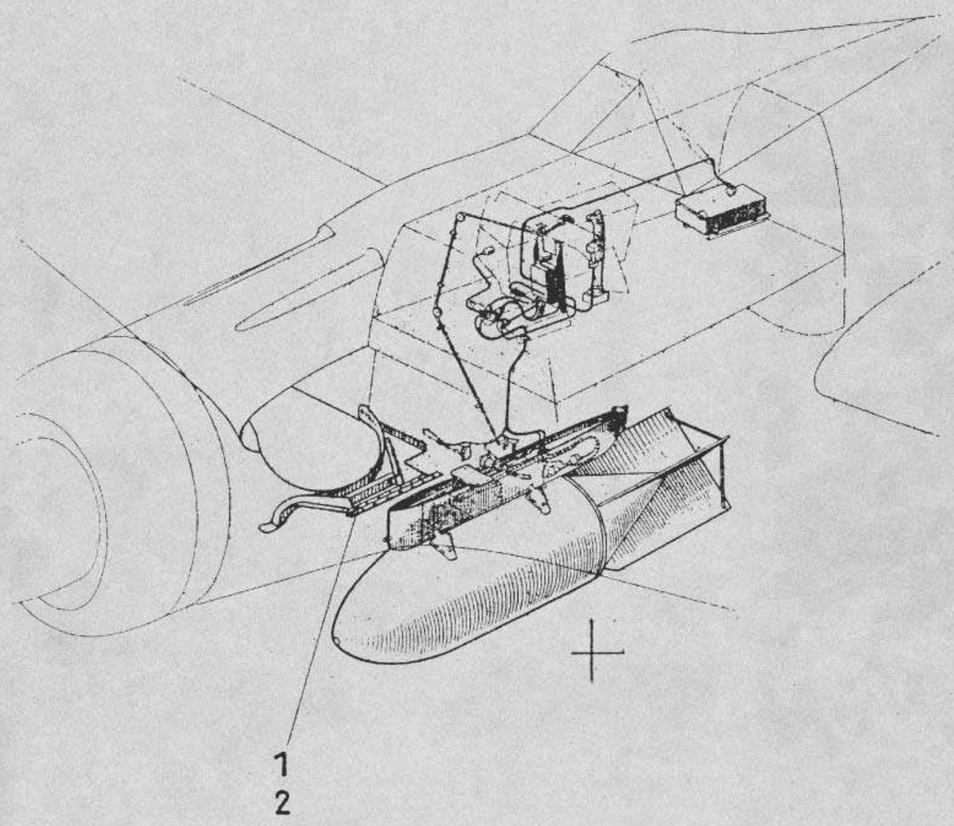


| Ersatzteilliste Fw 190 D | Untergruppen-Übersicht | | | | Baugr.-Kennzahl: 87 b Seite: 2 | |
|---|---|---|---|---|---|---|
| Gruppenbenennung | D-9 | D-10 | D-11 | D-12 | | |
| Feste Radklappe L | 190.849-01 | | | | | |
| | R-1 | | | | | |
| | R-2 | | | | | |
| 1 | R-II 190.849-01 | | | | | |
| Feste Radklappe R | 190.849-02 | | | | | |
| | R-1 | | | | | |
| | R-2 | | | | | |
| 2 | R-II 190.849-02 | | | | | |
| | R-1 | | | | | |
| | R-2 | | | | | |
| | R-1 | | | | | |
| | R-2 | | | | | |
| | R-1 | | | | | |
| | R-2 | | | | | |
| | R-1 | | | | | |
| | R-2 | | | | | |
| | R-1 | | | | | |
| | R-2 | | | | | |

Baugr.-Kennzahl: 81b

190.808-01 bis 190.808-21

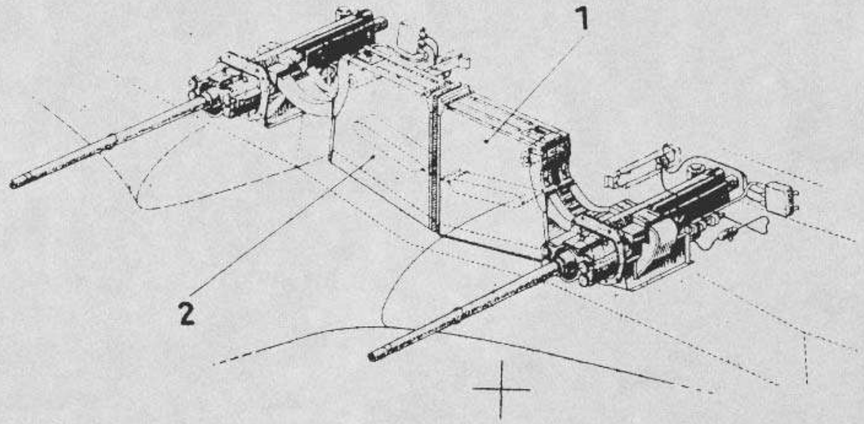


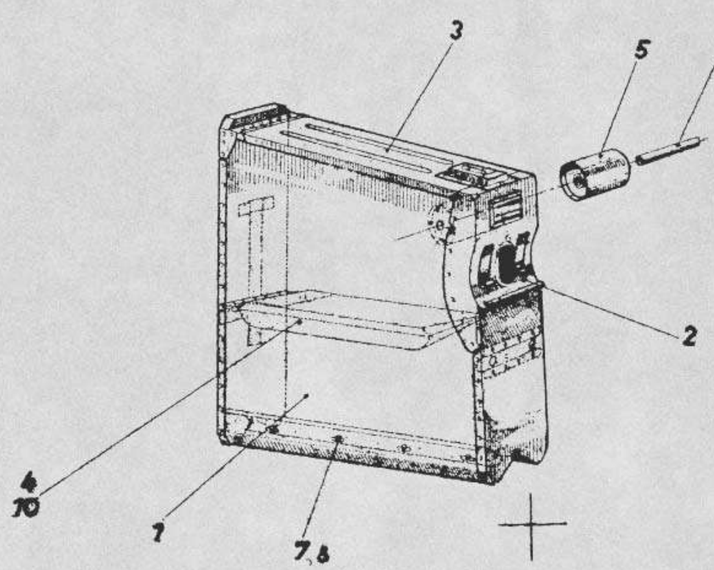


Ersatzteil-Liste
**Fw 190 D**

Starre Schußwaffe in der Flügelwurzel

Baugr.-Kennzahl 81 b

190.808-01 bis 190.808-21

| Werkstoff | Stück | Benennung | Ersatzteil-Nr. | Orts-Nr. | Fertigung und Einbau | Bem. |
|---|---|---|---|---|---|---|
| | 1 | Vollgurtkasten L | 190.808-01 | 1 | 41 | Tr |
| | | einschl. Orts-Nr. 1-8 | | | | |
| | 1 | Kasten | 190.808-01H08 | 1 | 42 | |
| | | einschl. Orts-Nr. 2-3 | | | | |
| | 1 | Verschlußklappe | 190.808-01H04 | 2 | 43 | |
| | 1 | Deckel | 190.808-01H05 | 3 | 42 | |
| | 1 | Keilzwischenstück L | 190.808-01H09 | 4 | 41 | |
| | 1 | Rolle | 19o.895-o1Ho1 | 5 | 41 | Tr |
| 1 | 1 | Rollenachse | 190.895-o1o7 | 6 | 41 | Tr |
| | 1 | Stützblech | 19o.8o8-o1 Ho7 | 7 | 41 | |
| | 4 | Linsenschraube | M5x12 DIN 85 | 8 | | |
| | 1 | Vollgurtkasten R | 190.8o8-21 | 2 | 41 | Tr |
| | | einschl. Orts-Nr. 10 und | | | | |
| | | Orts-Nr. 1-5, 5-8 der Untergr. 19o.8o8-o1 | | | | |
| | 1 | Keilzwischenstück R | 190.8o8-21 Ho1 | 1o | 41 | |

Ausgabe:

Fw 5171

Focke-Wulf Flugzeugbau G.m.b.H., Bremen

Unbefugte Verwendung ist strafbar und macht schadenersatzpflichtig

Baugr.-Kennzahl: 82 b

190.831.12

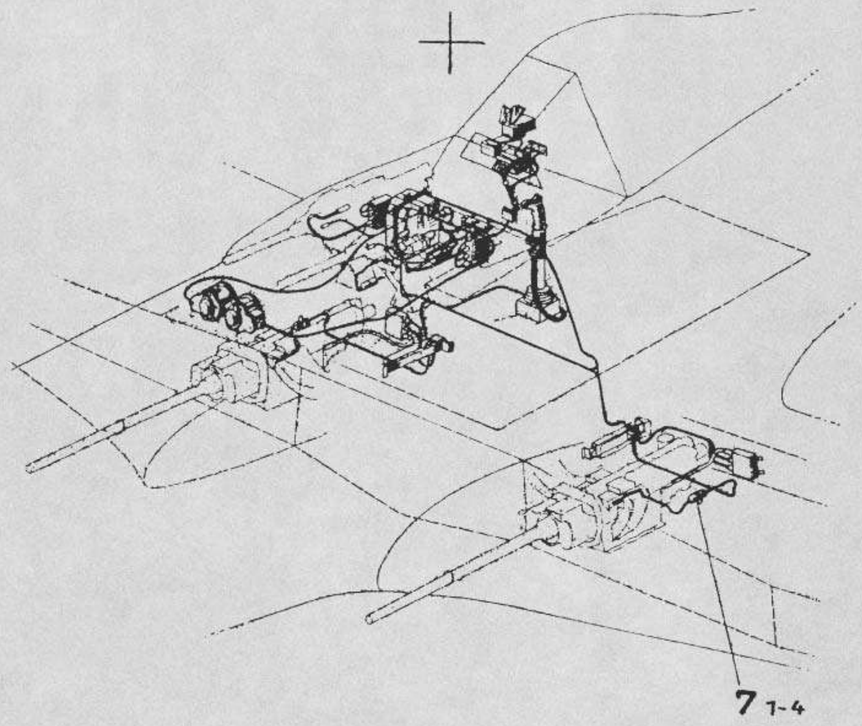


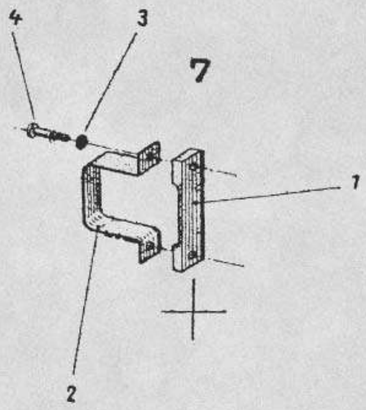


| Ersatzteil-Liste **Fw 190 D** | Elt.Anlage f.starre Schußwaffe i.d.Flügelwurzel | Baugr.-Kennzahl 82b | 190.831-12 |
|---|---|---|---|

| Werkstoff | Stück | Benennung | Ersatzteil-Nr. | Orts-Nr. | Fertigung und Einbau | Bem. |
|---|---|---|---|---|---|---|
| | 2 | Halterung | 190.831-12 | 7 | 21 | |
| | | einschließlich Orts-Nr. 1-4 | | | | |
| | 1 | Halter | 190.831-1201 | 1 | 21 | |
| | 1 | Spannband | 190.831-1202 | 2 | 11 | |
| | 2 | Federring | B4 DIN 127 | 3 | | |
| | 2 | Linsenschraube | M4x18 DIN 85 | 4 | | |

Ausgabe:

Unbefugte Verwendung ist strafbar und macht schadenersatzpflichtig

Baugr.-Kennzahl: 87b

190.849-01 bis 190.849-02

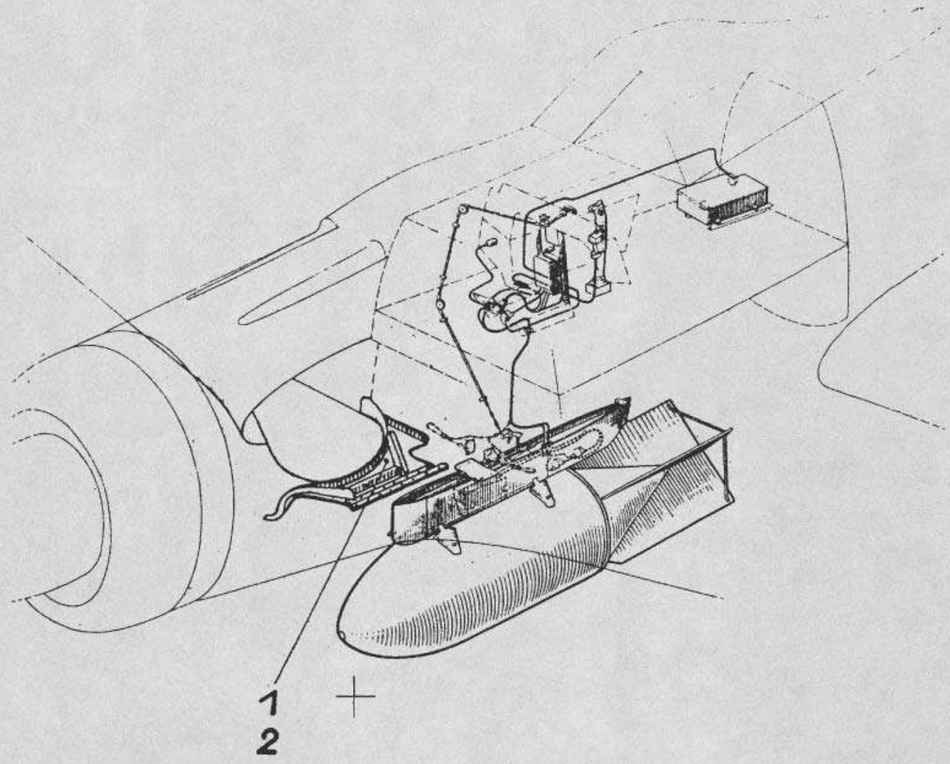


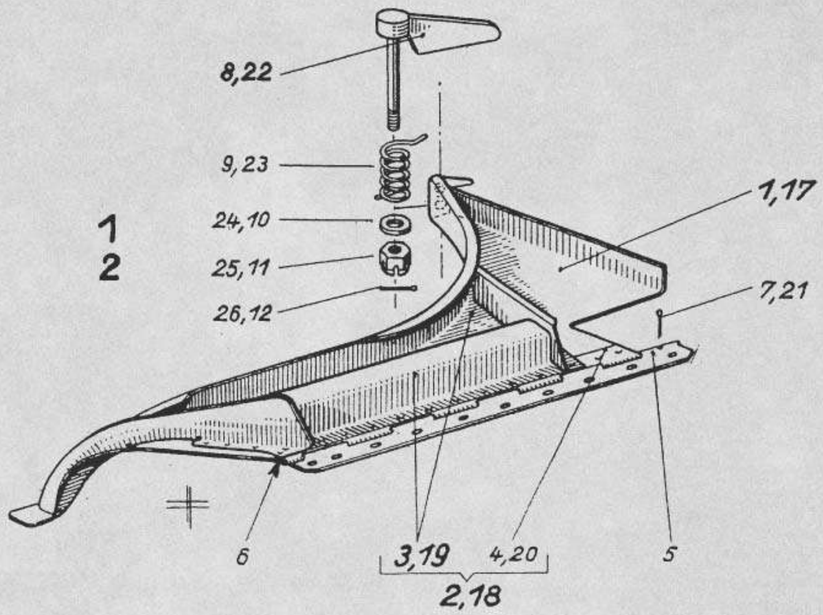


| Ersatzteil-Liste Fw 190 D | Bombenrüstsatz-Zubehör | Baugr.-Kennzahl: 87 b | 190.849-01 bis 190.849-02 |
|---|---|---|---|

| Werkstoff | Stück | Benennung | Ersatzteil-Nr. | Untergruppen Nr. | Orts-Nr. | Fertigung und Einbau | Bemerkung |
|---|---|---|---|---|---|---|---|
| | 1 | Feste Radklappe L | 190.849-01 | 1 | | 41 | Tr |
| | | einschl. Orts-Nr. 1-12 | | | | | |
| | 1 | Radklappe L | 190.849-01H01 | | 1 | 43 | |
| | | einschl. Orts-Nr. 2-4 | | | | | |
| | 1 | Klappe L | 190.849-01H03 | | 2 | 43 | |
| | 1 | Versteifung L | 190.849-01H02 | | 3 | 43 | |
| | 1 | Gelenkbandhälfte | 190.861-1117 | | 4 | 22 | |
| | 1 | Gelenkbandhälfte | 190.861-3801 | | 5 | 41 | Tr |
| | 1 | Stift | 190.861-3806 | | 6 | | |
| | 1 | Splint | 1,5x12 DIN 94 | | 7 | | |
| | 1 | Vorreiber | 190.861-38H05 | | 8 | 41 | Tr |
| | 1 | Feder | 190.861-3802 | | 9 | 41 | Tr |
| | 1 | Scheibe | 5 LgN 145 33.1 | | 10 | | |
| | 1 | Kronenmutter | M5 LgN 144 88 | | 11 | | |
| | 1 | Splint | 1x12 DIN 94 | | 12 | | |
| | 1 | Feste Radklappe R | 190.849-02 | 2 | | 41 | Tr |
| | | einschl. Orts-Nr. 17-26 u. Orts-Nr. 4, 6 d.Untergr. 190.849-01 | | | | | |
| | 1 | Radklappe R | 190.849-02H01 | | 17 | 43 | |
| | | einschl. Orts-Nr. 18-19 | | | | | |
| | 1 | Klappe R | 190.849-02H03 | | 18 | 43 | |
| | 1 | Versteifung R | 190.849-02H02 | | 19 | 43 | |
| | 1 | Gelenkbandhälfte | 190.861-3901 | | 20 | 41 | Tr |
| | 1 | Splint | 1,5x12 DIN 94 | | 21 | | |
| | 1 | Vorreiber | 190.861-39H05 | | 22 | 41 | Tr |
| | 1 | Feder | 190.861-3902 | | 23 | 41 | |
| | 1 | Scheibe | 5 LgN 14533.1 | | 24 | | |
| | 1 | Kronenmutter | M5 LgN 144 88 | | 25 | | |
| | 1 | Splint | 1x12 DIN 94 | | 26 | | |

Splinte sind nicht aufgeführt. Zu jedem Splintbolzen oder jeder Kronenmutter gehört der entsprechende Splint.

Unbefugte Verwendung ist strafbar und macht schadenersatzpflichtig

Ausgabe:

Focke-Wulf Flugzeugbau G.m.b.H. Bremen

Baugr.-Kennzahl. 81a

**190.875-01 bis 190.875-11**

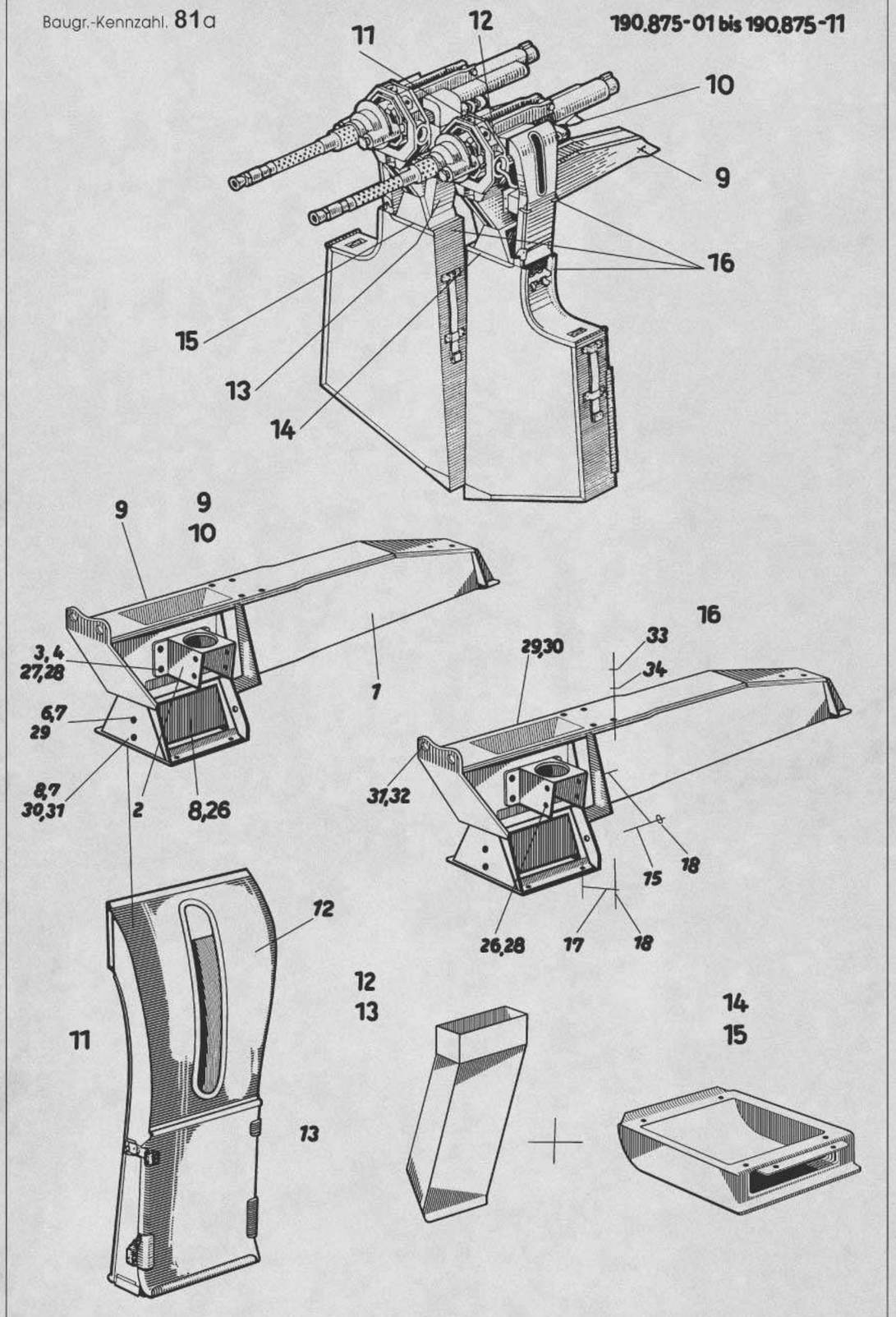


| Ersatzteil-Liste **Fw 190** | Starre Schußwaffe im Rumpf | Baugr.-Kennzahl 81 a | 190.875-01 bis 190.875-11 |
|---|---|---|---|

| Werkstoff | Stück | Benennung | Ersatzteil-Nr. | Orts-Nr. | Fertigung und Einbau | Bem. |
|---|---|---|---|---|---|---|
| | 1 | Lafettenträger L | 190.875-01 | 9 | 41 | Tr |
| | | einschl. Orts-Nr.1-9 | | | | |
| | 1 | Träger | 190.875-01 H01 | 1 | 43 | |
| 1 | 1 | Halteblech | 190.875-0101 | 2 | 41 | |
| 1 | 10 | Sechskantschraube | M 4x8 LgN 141 80 | 3 | | |
| | 10 | Sechkantmutter | M 4 AOGN 144 87.2 | 4 | | |
| | 2 | Senkschraube | M 4x6 DIN 63 | 5 | | |
| | 2 | Senkschraube | M 4x8 DIN 63 | 6 | | |
| | 4 | Sicherungsscheibe | 4,3 FwN 145 09.6 | 7 | | |
| | 1 | Hülsenabweiser L | 190.875-01 H04 | 8 | 42 | Tr |
| | 1 | Halterung | 190.875-01 H06 | 9 | | |
| | 2 | Gurtzuführung | 190.875-02 | 11 | 41 | Tr |
| | | einschl. Orts-Nr. 12-13 | | | | |
| | 1 | Gurtschacht | 190.875-02 H01 | 12 | 42 | |
| | 1 | Deckel | 190.875-02 H03 | 13 | 41 | |
| | 1 | Gurtableitung L | 190.875-03 | 12 | 41 | Tr |
| | 1 | Kastenhalterung L | 190.875-04 | 14 | 41 | Tr |
| | | Einzelteile für Lafettenträger | 190.875-06 | 16 | 41 | |
| | | einschl. Orts-Nr. 15-24 | | | | |
| | 4 | Sechskantschraube | M 4x8 LgN 141 79 | 15 | | |
| | 2 | Sechskantschraube | M 6x20 LgN 141 79 | 16 | | |
| | 8 | Sechskantmutter | M 4 AOGN 144 87.2 | 17 | | |
| | 6 | Federring | B 8 DIN 127 | 18 | | |
| | 4 | Senkschraube | M 4x10 DIN 63 | 19 | | |
| | 4 | Sechskantschraube | M 4x6 LgN 141 79 | 20 | | |
| | 4 | Federring | B 4 DIN 127 | 21 | | |
| | 2 | Scheibe | 6 LgN 145 33.1 | 22 | | |
| | 2 | Kronenmutter | M 8 LgN 144 88 | 23 | | |
| | 6 | Sechskantschraube | M 8x24 LgN 141 79 | 24 | | |
| | 1 | Lafettenträger R | 190.875-08 | 10 | 41 | Tr |
| | | einschl. Orts-Nr. 26-31 | | | | |
| | | u. Orts-Nr. 1,2,9 d1Untergr.190.875-01 | | | | |
| | 1 | Hülsenabweiser | 190.875-08H01 | 26 | 42 | Tr |
| 1 | 10 | Linsenschraube | M 4x8 DIN 8 | 27 | | |
| | 10 | Sechskantmutter | M 4 AOGN 144 87.2 | 28 | | |
| | 2 | Senkschraube | M 4x6 DIN 63 | 29 | | |
| | 2 | Senkschraube | M 4x8 DIN 63 | 30 | | |
| | 4 | Sicherungsscheibe | 4,3 FwN 145 09.6 | 31 | | |
| | 1 | Gurtableitung R | 190.875-10 | 13 | 41 | Tr |
| | 1 | Kastenhalterung R | 190.875-11 | 15 | 41 | Tr |

Ausgabe:

Unbefugte Verwendung ist strafbar und macht schadenersatzpflichtig



Focke-Wulf Flugzeugbau G.m.b.H., Bremen

Baugr.-Kennzahl: 81a

190.875-17 bis 190.875-18

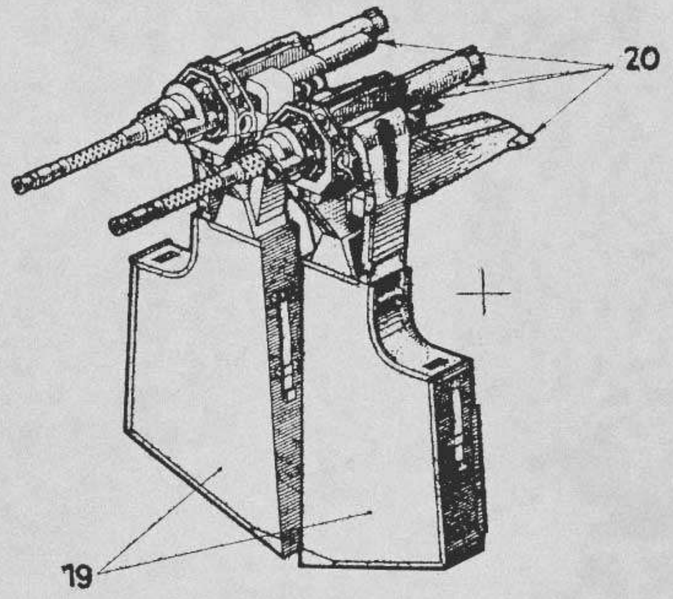


20

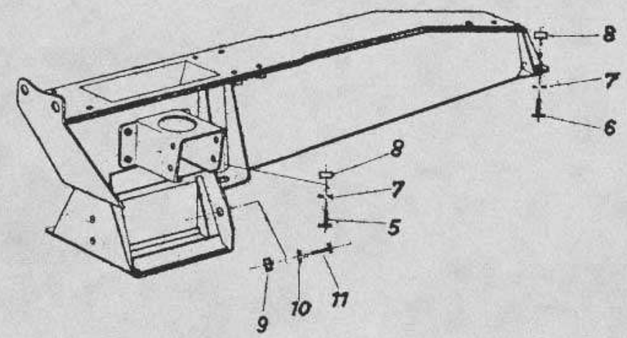


19

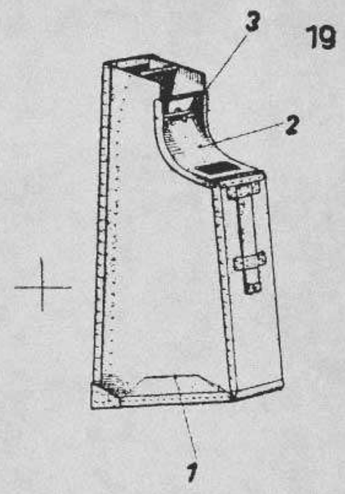


Ersatzteil-Liste **Fw 190**

Starre Schußwaffe im Rumpf

Baugr.-Kennzahl 81 a

190.875-17 bis 190.875-18

| Werkstoff | Stück | Benennung | Ersatzteil-Nr. | Orts-Nr. | Fertigung und Einbau | Bem. |
|---|---|---|---|---|---|---|
| | 2 | Vollgurtkasten einschl. Orts.Nr. 1-3 | 190.875-17 | 19 | 41 | Tr |
| | 1 | Stütze | 190.875-17 H04 | 1 | 21 | Tr |
| | 1 | Klappe | 190.875-17 H03 | 2 | 41 | Tr |
| | | einschl. Orts-Nr. 3 | | | | |
| | 1 | Riegelverschluß | 190.8000-15 H02 | 3 | | |
| | | | | | | |
| | | Einzelteile für starre Schußwaffe im Rumpf einschl. Orts-Nr. 5-11 | 190.875-18 | 20 | | |
| | 4 | Sechskantschraube | M 10x20 LgN 141 80 | 5 | | |
| | 4 | Sechskantschraube | M 10x18 LgN 14180 | 6 | | |
| | 4 | Sechskantschraube | M 8x18 LgN 141 80 | 7 | | |
| | 8 | Kronenmutter | M 10 LgN 144 88 | 8 | | |
| | 4 | Kronenmutter | M 8 LgN 144 88 | 9 | | |
| | 8 | Splint | 2x20 DIN 94 | 10 | | |
| | 4 | Splint | 2x18 DIN 94 | 11 | | |

Ausgabe:

Unbefugte Verwendung ist strafbar und macht schadenersatzpflichtig

Baugr.-Kennzahl: 82 a

190.876.01 - 876.41

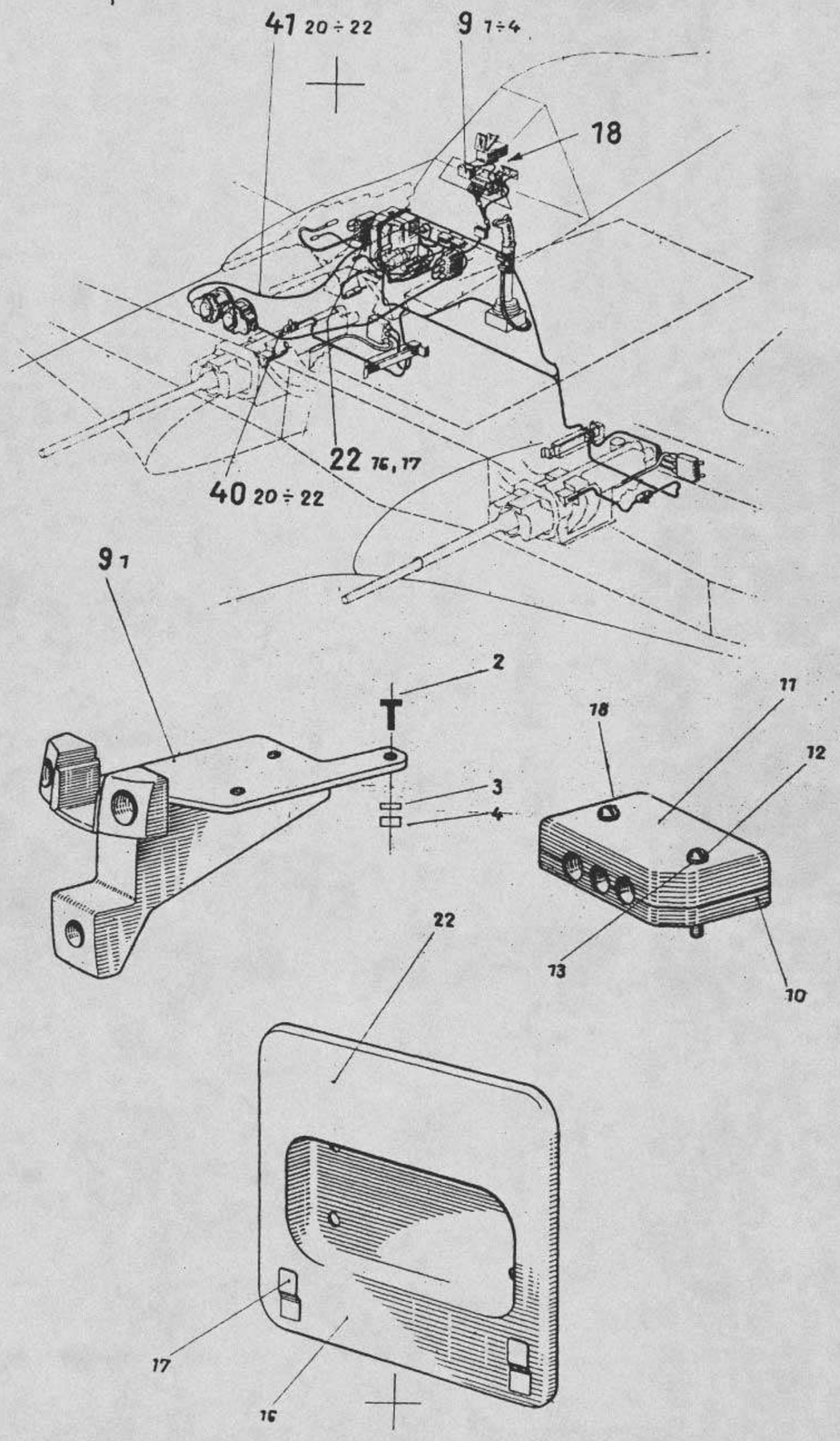


Ersatzteil-Liste **Fw 190**

Elt.Anlage für starre Schußwaffe im Rumpf

Baugr.-Kennzahl 82a

190.876-01 bis 190.876-41

| Werkstoff | Stück | Benennung | Ersatzteil-Nr. | Orts-Nr. | Fertigung und Einbau | Bem. |
|---|---|---|---|---|---|---|
| | 1 | Bock | 190.876-01 | 9 | 41 | |
| | | einschl. Orts-Nr. 1-4 | | | | |
| | 1 | Bock | 190.876-0101 | 1 | | Tr |
| | 1 | Sechskantschraube | M4x16 DIN 9033 | 2 | | |
| | 1 | Scheibe | 4 DIN 9021 | 3 | | |
| | 1 | Sechskantmutter | M4 AGGN 14487.2 | 4 | | |
| | 1 | Einzelteile für Revibock | 190.876-03 | 11 | | |
| | | einschl. Orts-Nr. 7 | | | | |
| | 4 | Senkschraube | M 2,6x15 DIN 87 | 7 | | |
| | 1 | Kabeldurchführung | 190.876-05 | 18 | 41 | Tr |
| | | einschl. Orts-Nr. 10-13 | | | | |
| | 1 | Grundplatte | 190.876-0501 | 10 | 41 | |
| | 1 | Deckel | 190.876-0502 | 11 | 41 | |
| | 2 | Linsenschraube | M 5x26 DIN 85 | 12 | | |
| | 2 | Federring | B 5,3 DIN 127 | 13 | | |
| | 2 | Befestingungsplatte | 190.876-07 | 22 | 41 | |
| | | einschl. Orts-Nr. 16-17 | | | | |
| | 1 | Platte | 190.876-0701 | 16 | | |
| | 2 | Lasche | 190.876-0702 | 17 | | |
| | 1 | Geberleitung mit Anschlußdeckel | 190.876-40 | 40 | 41 | |
| | | einschl. Orts-Nr. 20-22 | | | | |
| | 1 | Anschlußdeckel | Fl 204516 | 20 | | |
| | 1 | Gerades Reihengehäuse | 8 MiN 26511 | 21 | | |
| | 1 | Reihendoseneinsatz | 8 MiN 26510.1 | 22 | | |
| | 1 | Geberleitung mit Anschlußdeckel | 190.876-41 | 41 | 41 | |
| | | einschl. Orts-Nr. 20-22 | | | | |
| | | d.Untergr. 190.876-40 | | | | |

Ausgabe:

Unbefugte Verwendung ist strafbar und macht schadenersatzpflichtig



Focke-Wulf Flugzeugbau G.m.b.H., Bremen

Baugr.-Kennzahl: 85

190. 897-05 bis 897-12

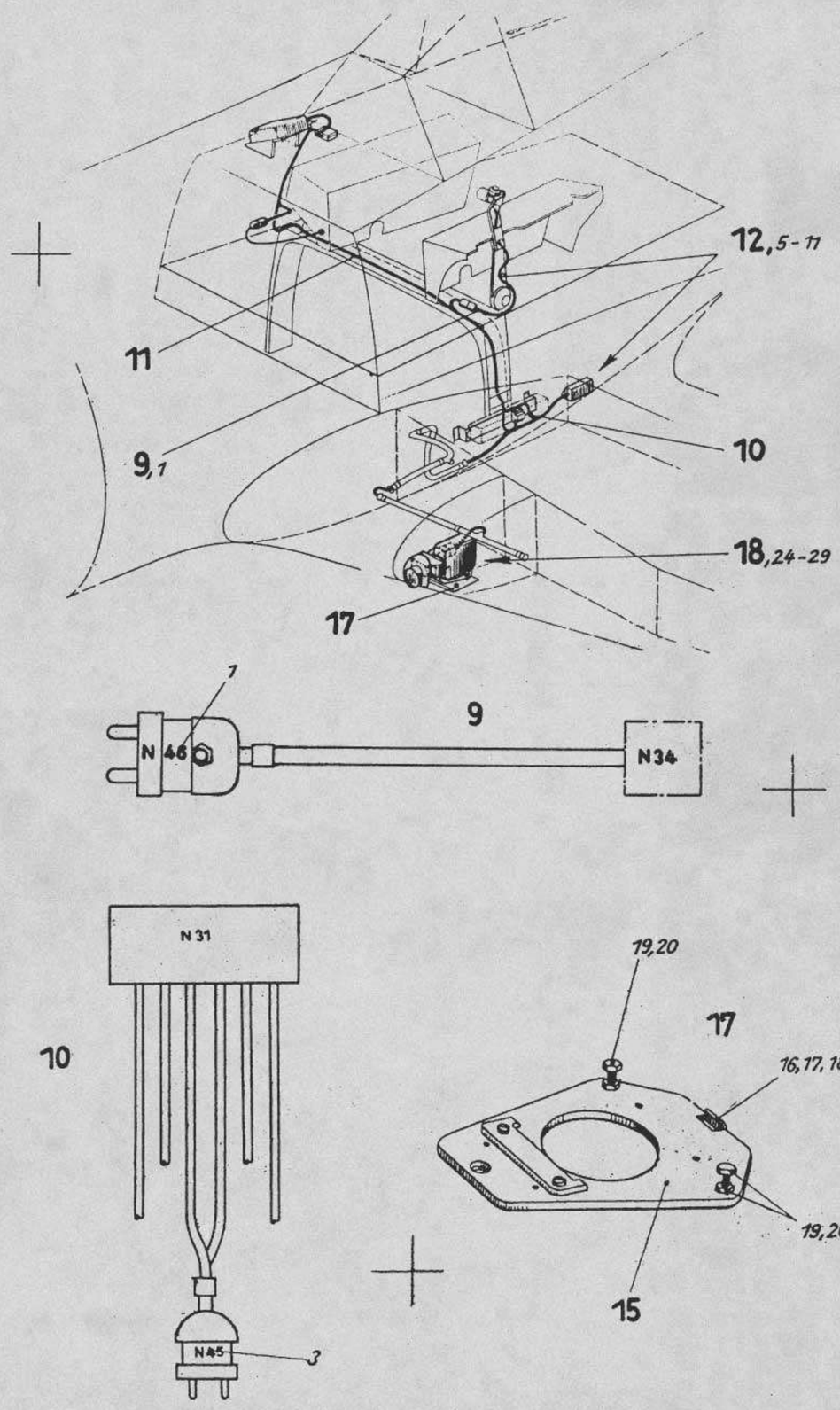


| Ersatzteil-Liste Fw 190 D | Kamera BSK 16-Einbau | Baugr.-Kennzahl: 85 | 190.897-05 bis 190.897-12 |
|---|---|---|---|

| Werkstoff | Stück | Benennung | Ersatzteil-Nr. | Untergruppen Nr. | Orts-Nr. | Fertigung und Einbau | Bemerkung |
|---|---|---|---|---|---|---|---|
| | 1 | Leitungen mit Stecker N 46 einschl. Orts-Nr. 1 | 190.897-05 | 9 | | 11 | |
| | 1 | Preßstoffstecker 2 pol. | Fl 32 600 | | 1 | | |
| | 1 | Leitungen zum Gerät N 31 einschl. Orts-Nr. 3 u. Orts-Nr. 1 d. Untergr. 190.8047-02 | 190.897-06 | 10 | | 11 | |
| | 1 | Preßstoffsteckdose | Fl 32601 | | 3 | | |
| | 1 | Elt. Leitung | 190.897-07 | 11 | | | |
| | 1 | Einzelteile für Kamera BSK 16 Rumpf einschl. Orts-Nr. 5-11 | 190.897-09 | 12 | | | |
| | 1 | Schelle | 190.827-0806 | | 5 | 11 | |
| | 1 | Befestigungsblech | 190.897-1501 | | 6 | 11 | |
| | 6 | Linsenschraube | 4x10 DIN 85 | | 7 | | |
| | 3 | Federring | B 4 DIN 127 | | 8 | | |
| | 2 | Scheibe | A 4 DIN 9021 | | 9 | | |
| | 2 | Sechskantmutter | M 4 AGGN 14487.2 | | 10 | | |
| | 1 | Linsenschraube | M4x8 DIN 85 | | 11 | | |
| | 1 | Justierplatte für Bildgerät einschl. Orts-Nr. 15-20 | 190.897-10 | 17 | | 41 | |
| | 1 | Grundplatte | 190.894-05H01 | | 15 | 41 | Tr |
| | 1 | Bügel | 190.894-0501 | | 16 | | |
| | 1 | Feder | 190.894-0502 | | 17 | | |
| | 2 | Linsenschraube | M6x25/25 DIN 85 | | 18 | | |
| | 2 | Sechskantschraube | M6x16 DIN 9038 | | 19 | | |
| | 2 | Sechskantmutter | M6 LgN 14483.1 | | 20 | | |
| | 1 | Einzelteile für Kamera BSK 16 Flügel einschl. Orts-Nr. 24-29 | 190.897-12 | 18 | | | |
| | 1 | Gerades Steckgehäuse | Fl 32110-4 | | 24 | | |
| | 1 | Steckdoseneinsatz | Fl 32110-9 | | 25 | | |
| | 2 | Sechskantschraube | M6x16 DIN 9083 | | 26 | | |
| | 1 | Senkschraube | M5x15/12.7 DIN 63 | | 27 | | |
| | 2 | Federring | B 6 DIN 127 | | 28 | | |
| | 1 | Kugelscheibe | A 14 DIN 6319 | | 29 | | |

Splinte sind nicht aufgeführt. Zu jedem Splintbolzen oder jeder Kronenmutter gehört der entsprechende Splint.

Unbefugte Verwendung ist strafbar und macht schadenersatzpflichtig

Ausgabe:

Focke-Wulf Flugzeugbau G.m.b.H. Bremen

Baugr.-Kennzahl: 82 b

190 8049-01 bis 190.8049-08

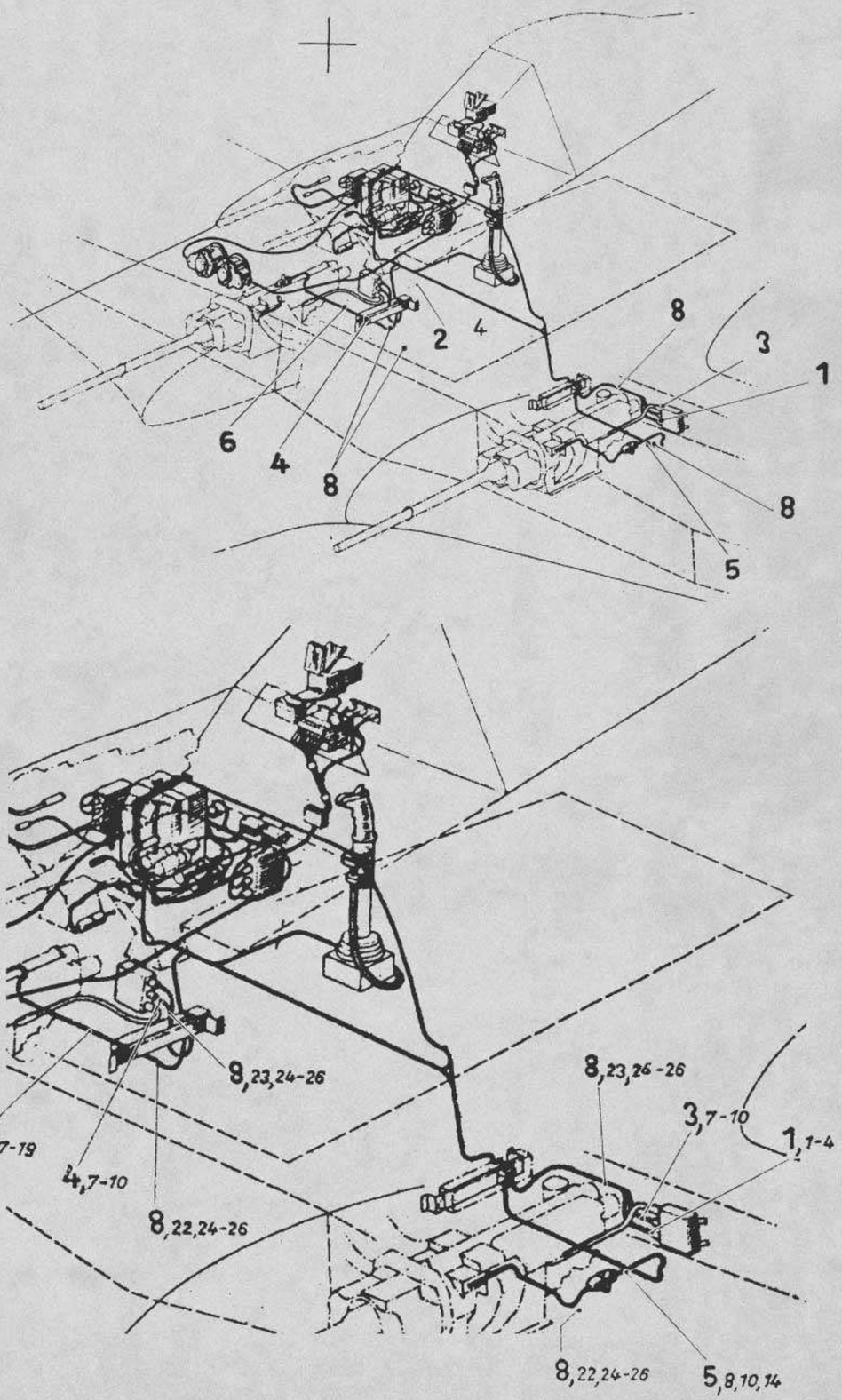


| Ersatzteil-Liste Fw 190 | Elt.Anlage für starre Schusswaffe in der Flügelwurzel | Baugr.-Kennzahl 82 b | 190.8049-01 bis 190.8049-08 |
|---|---|---|---|

| Werk-stoff | Stück | Benennung | Ersatzteil-Nr. | Orts-Nr. | Fertigung und Einbau | Bem. |
|---|---|---|---|---|---|---|
| | 1 | Leitungen mit Stecker P 325 einschl. Orts-Nr. 1-4 | 190.8049-01 | 1 | 41 | |
| | 1 | Zentralsteckergehäuse | Fl 32620-1 | 1 | | |
| | 1 | Steckdosenplatte 6 pol. | Fl 32625-8 | 2 | | |
| | 1 | ~~Dichtring~~ | ~~Fl 32950-2~~ | ~~3~~ | | |
| | 1 | Leitungsverschraubung | Fl 32953-4 | 4 | | |
| | 1 | Leitungen mit Stecker P 328 einschl. Orts-Nr. 1-4 d.Untergr. 8049-01 | 190.8049-02 | 2 | 41 | |
| | 1 | Leitungen mit Stecker P 324 einschl. Orts-Nr. 7-10 | 190.8049-03 | 3 | 41 | |
| | 1 | Vierkantsteckergehäuse | Fl 32616-4 | 7 | | |
| | 1 | ~~Steckdosenplatte~~ | ~~Fl 32636-1~~ | ~~8~~ | | |
| | 1 | Dichtring | Fl 32950-2 | 9 | | |
| | 1 | Leitungsverschraubung | Fl 32953-4 | 10 | | |
| | 1 | Leitungen mit Stecker P 327 einschl. Orts-Nr. 7-10 d.Untergr. 190.8049-03 | 190.8049-04 | 4 | 41 | |
| | 1 | ~~Leitungen mit Stecker P 332 einschl. Orts-Nr. 14 und Orts-Nr. 8 und 10 der Untergr. 190.8049-03~~ | ~~190.8049-05~~ | ~~5~~ | ~~41~~ | |
| | 1 | Vierkantsteckgehäuse | Fl 32616-05 | 14 | | |
| | 1 | Leitungen mit Stecker P 334 einschl. Orts-Nr. 17-19 | 190.8048-06 | 6 | 41 | |
| | 1 | Vierkantsteckgehäuse | Fl 32616-5 | 17 | | |
| | 1 | Steckdosenplatte | Fl 32636-1 | 18 | | |
| | 1 | Leitungsverschraubung | Fl 32953-4 | 19 | | |
| | 1 | Einzelteile für Elt.Anlage für Schußwaffe im Flügel | 190.8049-08 | 8 | 41 | |
| | 6 | ~~Schelle~~ | ~~190.859-0504~~ | 22 | | |
| | 2 | Schelle | 190.891-0701 | 23 | | |
| | 8 | Linsenschraube | M4x10 DIN 85 | 24 | | |
| | 8 | ~~Federring~~ | B4,3 DIN 127 | 25 | | |
| | 8 | Sechskantmutter | M4 LgN 14483.1 | 26 | | |
| | 8 | Linsenschraube | ~~M4x20 DIN 85~~ | 27 | | |

Ausgabe:

Unbefugte Verwendung ist strafbar und macht schadenersatzpflichtig

Fw 5171

Baugr.-Kennzahl: 81 c

190.8056-01 bis 8056-03

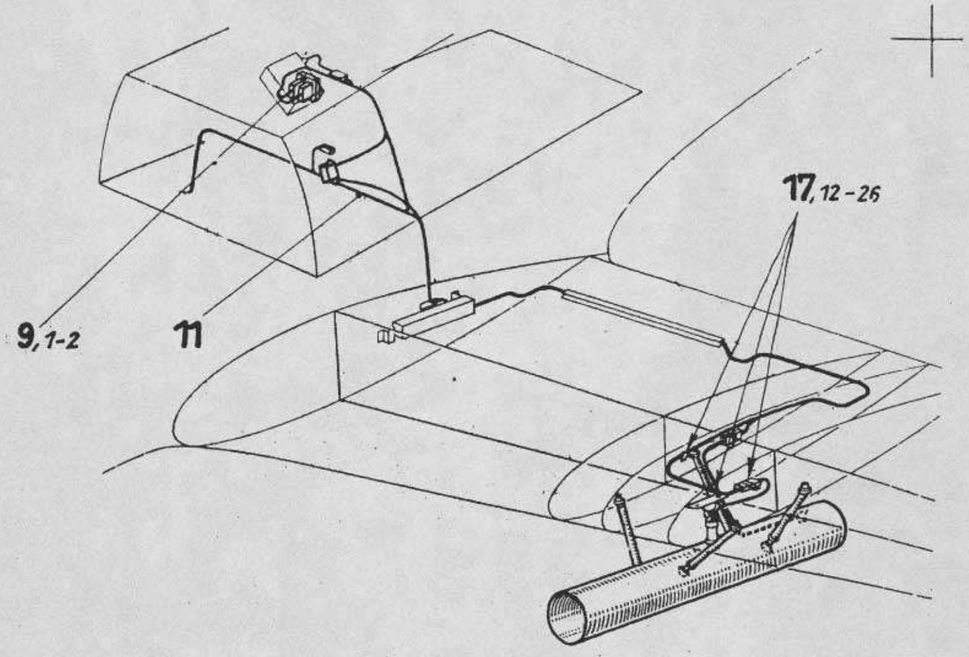


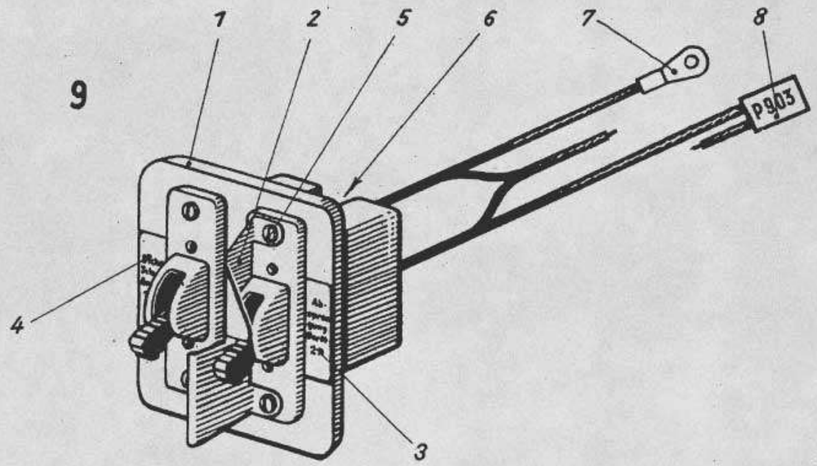


| Ersatzteil-Liste Fw 190 D | Starre Schußwaffe Gerät 21 | Baugr.-Kennzahl: 81 c | 190.8056-01 bis 190.8056-03 |
|---|---|---|---|

| Werkstoff | Stück | Benennung | Ersatzteil-Nr. | Unter-gruppen Nr. | Orts-Nr. | Fertigung und Einbau | Bemerkung |
|---|---|---|---|---|---|---|---|
| | 1 | **Geräteplatte mit Leitg. einschl. Orts-Nr. 1-8** | 190.8056-01 | 9 | | 41 | |
| 31 | 1 | Geräteplatte | 190.8047-0142 | | 1 | 31 | Tr |
| 1 | 1 | Sicherungsblech | 190.8047-0152 | | 2 | 41 | Tr |
| | 1 | Schild | 190.900-03321 | | 3 | 41 | |
| | 1 | Schild | 190.900-03322 | | 4 | 41 | |
| | 4 | Linsenschraube | M 4x12/12 DIN 85 | | 5 | | |
| | 4 | Sechkantmutter | M 4 AGGN 144 87.2 | | 6 | | |
| | 1 | Kabelschuh | A3,5x1,8 VDE 6211 | | 7 | | |
| | 1 | Preßstoffsteckdose 2pol. | Fl 32601 | | 8 | | |
| | | **Einzelteile für starre Schußwaffe Gerät 21 im Flügel einschl. Orts-Nr. 12-26** | 190.8056-02 | 17 | | 41 | |
| 32 | 2 | Halter | 190.8056-0201 | | 12 | 41 | Tr |
| 1 | 2 | Klemmblech | 190.8047-1202 | | 13 | 11 | |
| 31 | 6 | Schelle | 190.8047-1206 | | 14 | 11 | |
| 31 | 6 | Schelle | 190.8047-1207 | | 15 | 11 | |
| 1 | 2 | Schelle | 190.8047-1208 | | 16 | 11 | |
| 1 | 2 | Schelle | 190.8047-1209 | | 17 | 11 | |
| 1 | 4 | Scheibe | 190.865-0601 | | 18 | 41 | |
| | 4 | Sechskantschraube | M 8x34 LgN 141 80 | | 19 | | |
| | 4 | Kronenmutter | M 8 LgN 144 88 | | 20 | | |
| | 4 | Splint | 2x18 DIN 94 | | 21 | | |
| | 16 | Linsenschraube | M 4x12/12 DIN 85 | | 22 | | |
| | 16 | Sechskantmutter | M 4 AGGN 144 87.2 | | 23 | | |
| | 4 | Linsenschraube | M 3x8/8 DIN 85 | | 24 | | |
| | 4 | Linsenschraube | M 3x25/25 DIN 85 | | 25 | | |
| | 8 | Sechskantmutter | M 3 AGGN 144 87.2 | | 26 | | |
| | 1 | Elt-Leitungen | 190.8056-03 | 11 | | 11 | |

*Splinte sind nicht aufgeführt. Zu jedem Splintbolzen oder jeder Kronenmutter gehört der entsprechende Splint.*

Unbefugte Verwendung ist strafbar und macht schadenersatzpflichtig

Ausgabe:

Focke-Wulf Flugzeugbau G.m.b.H. Bremen

Baugr.-Kennzahl: 81 c

190. 8056-04 bis 8056-08

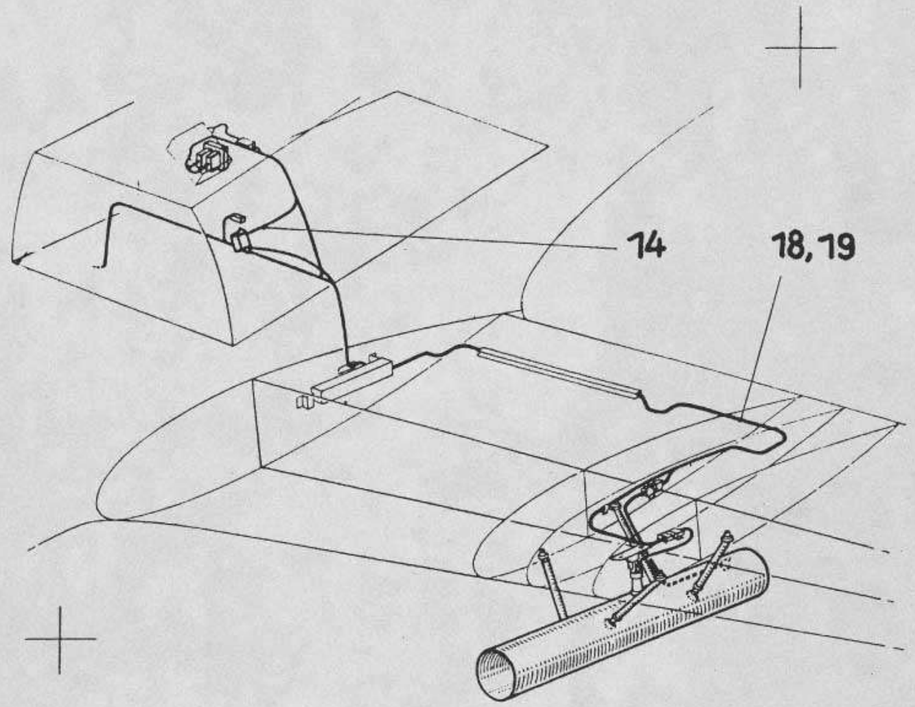


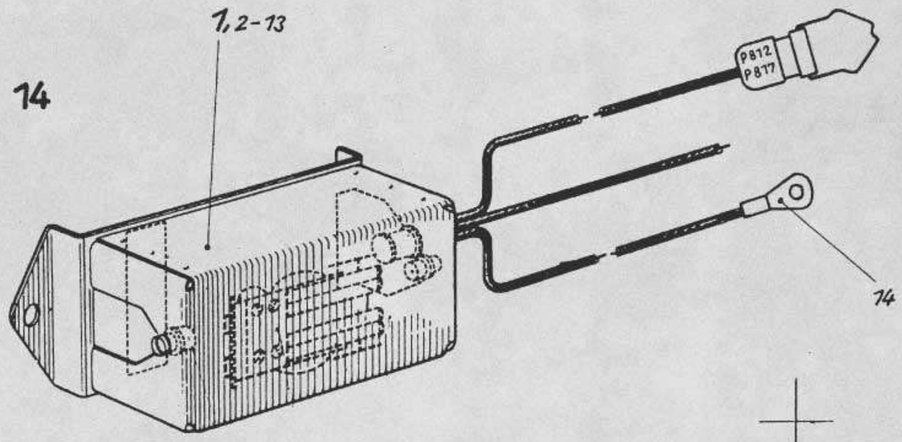


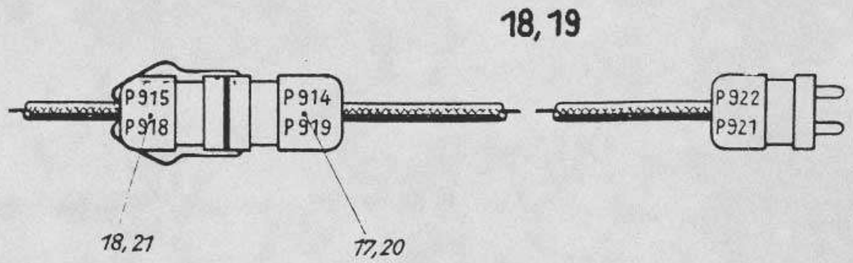


| Ersatzteil-Liste Fw 190 D | Starre Schußwaffe Gerät 21 | Baugr.-Kennzahl: 81 c | 190.8056-04 bis 190.8056-09 |
|---|---|---|---|

| Werkstoff | Stück | Benennung | Ersatzteil-Nr | Untergruppen Nr. | Orts-Nr. | Fertigung und Einbau | Bemerkung |
|---|---|---|---|---|---|---|---|
| | 1 | Leitung zum Schütz P 908 190.8056-04 einschl. Orts-Nr. 1-14 | | 14 | | | |
| | 1 | Schutzkasten | 190.8047-02H01 | | 1 | 41 | Tr |
| | | einschl. Orts-Nr. 2-13 | | | | | |
| | 1 | Bodenblech | 190.8047-0236 | | 2 | [illegible] | |
| | 1 | Winkel | 190.8047-0237 | | 3 | [illegible] | |
| | 1 | Kappe | 190.8047-0238 | | 4 | 41 | Tr |
| | 1 | Winkel | 190.8047-0242 | | 5 | 11 | Tr |
| | 2 | Einnietmutter | M 4x1,6 LgN 14475 | | 6 | | |
| | 2 | Linsenschraube | M 4x12/12 DIN 85 | | 7 | | |
| | 2 | Federring | B 4,3 DIN 127 | | 8 | | |
| | 2 | Scheibe | 4 LgN 145 53.1 | | 9 | | |
| | 2 | Linsenschraube | M 3x8/8 DIN 85 | | 10 | | |
| | 2 | Sechskantmutter | M 3 AGGN 14487.2 | | 11 | | |
| | 1 | Niettülle | 11.2 SAMN 26353.1 | | 12 | | |
| | 1 | Federschelle | 19-8505 E | | 13 | | |
| | 1 | Kabelschuh | A3,5x1,8 VOE 6211 | | 14 | | |
| | 1 | Leitungen mit Stecker einschl. Orts-Nr. 17 u. 18 | 190.8056-07 | 18 | | 41 | |
| | 1 | Preßstoffsteckdose, 2-pol. P 914 | F1 32601 | | 17 | | |
| | 1 | Preßstoffstecker, 2-pol. P 915 | F1 32600 | | 18 | | |
| | 1 | Leitung mit Stecker einschl. Orts-Nr. 20-21 | 190.8056-08 | 19 | | 41 | |
| | 1 | Preßstoffsteckdose 2-pol. P 919 | F1 32601 | | 20 | | |
| | 1 | Preßstoffstecker, 2-pol. P 918 | F1 32600 | | 21 | | |

Splinte sind nicht aufgeführt. Zu jedem Splintbolzen oder jeder Kronenmutter gehört der entsprechende Splint.

Unbefugte Verwendung ist strafbar und macht schadenersatzpflichtig

Baugr.-Kennzahl: 81 c

190. 8056-09

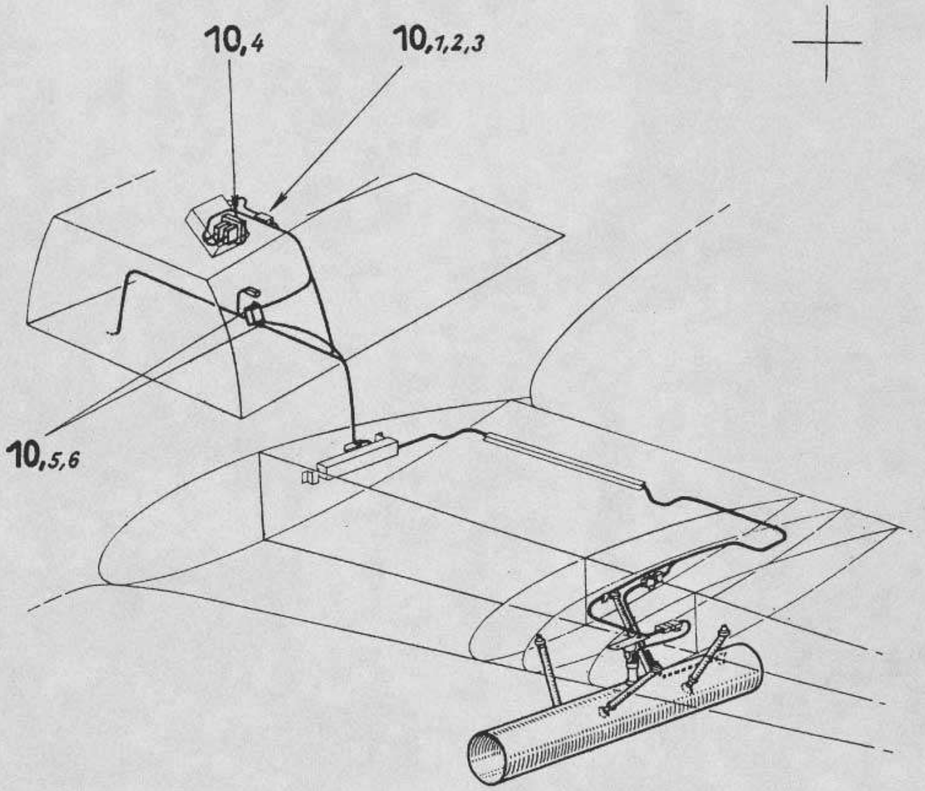


| Ersatzteil-Liste<br>Fw 190 D | Starre Schußwaffe Gerät 21 | Baugr.-Kennzahl:<br>81 c | 190.8056-09 |
|---|---|---|---|

| Werk stoff | Stück | Benennung | Ersatzteil-Nr. | Unter-gruppen Nr. | Orts-Nr. | Fertigung und Einbau | Bemerkung |
|---|---|---|---|---|---|---|---|
| | 1 | Einzelteile für starre Schußwaffe Gerät 21 Rumpf einschl. Orts-Nr. 1-6 | 190.8056-09 | 15 | | 41 Fr | |
| | 1 | Schelle | 190.8047-1209 | | 1 | | |
| | 2 | Linsenschraube | M3x8 DIN 85 | | 2 | | |
| | 2 | Sechskantmutter | M3 AGGN 14487.2 | | 3 | | |
| | 6 | Linsenschraube | M4x12 DIN 85 | | 4 | | |
| | 2 | Senkschraube | M4x12 DIN 63 | | 5 | | |
| | 2 | Sechskantmutter | M 4 AGGN 14487.2 | | 6 | | |

Splinte sind nicht aufgeführt. Zu jedem Splintbolzen oder jeder Kronenmutter gehört der entsprechende Splint.

Ausgabe:

Focke-Wulf Flugzeugbau G.m.b.H. Bremen

Unbefugte Verwendung ist strafbar und macht schadenersatzpflichtig

Baugr.-Kennzahl: 82a

190.8063-01 bis 190.8063-11

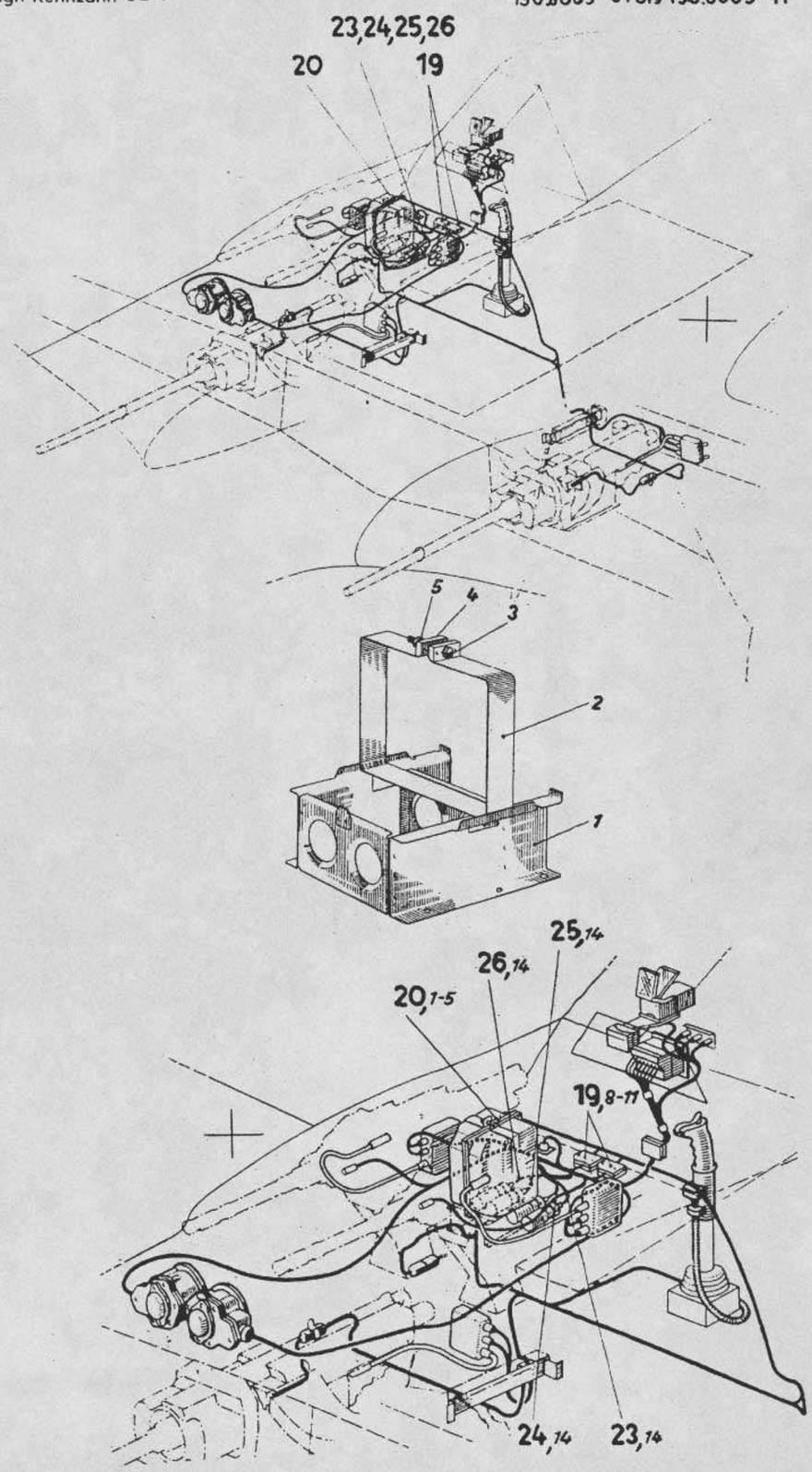


| Ersatzteil-Liste **Fw 190 D** | Flt-Anlage f.starre Schußwaffe i.Rumpf | Baugr.-Kennzahl 82a | 190.8063-01 bis 190.8063-11 |
|---|---|---|---|

| Werkstoff | Stück | Benennung | Ersatzteil-Nr. | Orts-Nr. | Fertigung und Einbau | Bem. |
|---|---|---|---|---|---|---|
| | 1 | Halterung für Schaltkasten | 190.8063-01 | 20 | | |
| | | einschl. Orts-Nr. 1-5 | | | | |
| | 1 | Grundrahmen | 190.8063-01H01 | 1 | | |
| | 1 | Spannband | 190.8063-01H02 | 2 | | |
| | 1 | Linsenschraube | M5x35/35 DIN 85 | 3 | | |
| | 1 | Scheibe | A 5 DIN 9021 | 4 | | |
| | 1 | Sechskantmutter | M5 LgN 14483.1 | 5 | | |
| | 2 | Kabeldurchführung | 190.8063-03 | 19 | | |
| | | einschl. Orts-Nr. 8-11 | | | | |
| | 1 | Grundplatte | 190.8063-0301 | 8 | | |
| | 1 | Deckel | 190.8063-0302 | 9 | | |
| | 2 | Linsenschraube | M5x30/30 DIN 85 | 10 | | |
| | 2 | Federring | B5 DIN 127 | 11 | | |
| | 1 | Leitungen zur Zündspule mit Stecker P 211 | 190.8063-08 | 23 | | |
| | | einschl. Orts-Nr. 14 | | | | |
| | 1 | Gerades Reihengehäuse mit 1 Reihendoseneinsatz | 6 MiN 26511<br>6 MiN 26510.1 | 14 | | |
| | 1 | Leitungen zur Zündspule mit Stecker P 221 | 190.8063-09 | 24 | | |
| | | einschl. Orts-Nr. 14 der Untergr. | 190.8063-08 | | | |
| | 1 | Leitungen zur Zündspule mit Stecker P 311 | 190.8063-10 | 25 | | |
| | | einschl. Orts-Nr. 14 der Untergr. | 190.8063-08 | | | |
| | 1 | Leitungen zur Zündspule mit Stecker P 321 | 190.8063-11 | 26 | | |
| | | einschl. Orts-Nr. 14 der Untergr. | 190.8063-08 | | | |

Ausgabe:

Baugr.-Kennzahl: 82a

190.8063-12 bis 190.8063-24

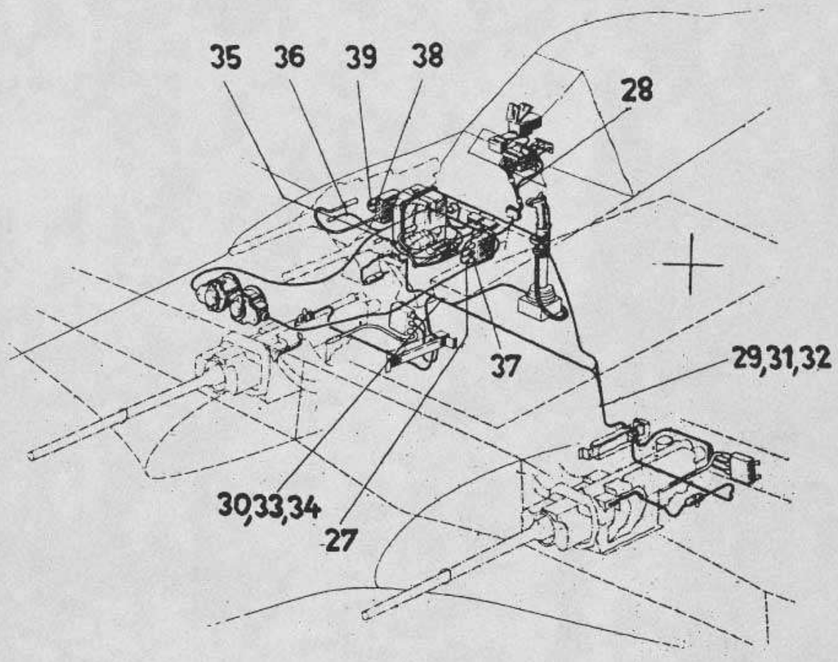


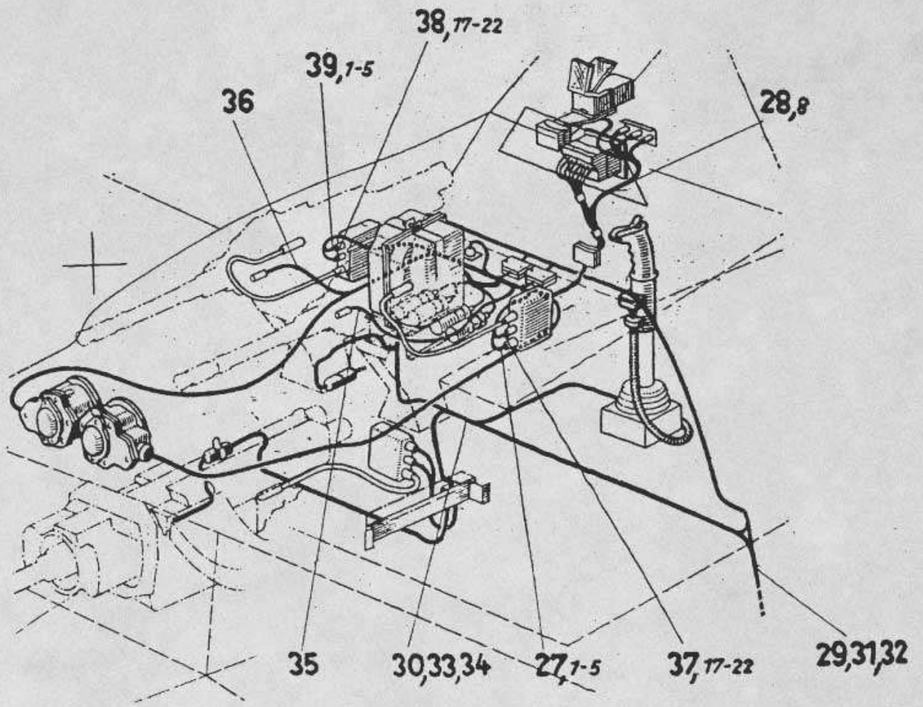


| Ersatzteil-Liste Fw 190 | Elt.Anlage für starre Schußwaffe im Rumpf | Baugr.-Kennzahl 82a | 190.8063-12 bis 190.8063-24 |
|---|---|---|---|

| Werkstoff | Stück | Benennung | Ersatzteil-Nr. | Orts-Nr. | Fertigung und Einbau | Bem. |
|---|---|---|---|---|---|---|
| | 1 | Leitungen mit Stecker P 215, P 224 einschl. Orts-Nr. 1-5 | 190.8063-12 | 27 | | |
| | 1 | Gerades Reihengehäuse mit | 2 MiN 26511.1 | 1 | | |
| | 1 | Reihendoseneinsatz | 2 MiN 26510.1 | | | |
| | 1 | Vierkantsteckergehäuse | Fl 32616-4 | 2 | | |
| | 1 | Steckdosenplatte 2 pol. | Fl 32636-1 | 3 | | |
| | 1 | Dichtring | Fl 32950-2 | 4 | | |
| | 1 | Leitungsverschraubung | Fl 32953-4 | 5 | | |
| | 1 | Leitungen mit Stecker P219 einschl. Orts-Nr. 8 | 190.8063-13 | 28 | | |
| | 1 | Gerades Reihengehäuse mit | 6 MiN 26511 | 8 | | |
| | 1 | Reihendoseneinsatz | 6 MiN 26510.1 | | | |
| | 1 | Leitungen mit Stecker P 314 einschl. Orts-Nr. 8 d.Untgr.190.8063-13 | 190.8063-14 | 29 | | |
| | 1 | Leitungen mit Stecker P 317 einschl. Orts-Nr. 8 d.Untergr.190.8063-13 | 190.8063-15 | 30 | | |
| | 1 | Leitungen mit Stecker P 315 einschl. Orts-Nr. 1 d.Untgr.190.8063-12 | 190.8063-16 | 31 | | |
| | 1 | Leitungen mit Stecker P 310 einschl. Orts-Nr. 1 d.Untgr.190.8063-12 | 190.8063-17 | 32 | | |
| | 1 | Leitungen mit Stecker P 322 einschl. Orts-Nr. 1 d.Untgr.190.8063-12 | 190.8063-18 | 33 | | |
| | 1 | Leitungen mit Stecker P 316 einschl. Orts-Nr. 1 d.Untgr. 190.8063-12 | 190.8063-19 | 34 | | |
| | 1 | Leitungen mit Stecker P 210 einschl. Orts-Nr. 1 d.Untgr.190.8063-12 | 190.8063-20 | 35 | | |
| | 1 | Leitungen mit Stecker P 222 einschl. Orts-Nr. 1 d.Untgr.190.8063-12 | 190.8063-21 | 36 | | |
| | 1 | Leitungen mit Stecker P 214, P 225 einschl. Orts-Nr. 17-22 | 190.8063-22 | 37 | | |
| | 1 | Gerades Reihengehäuse mit | 6 MiN 26511 | 17 | | |
| | 1 | Reihendoseneinsatz | 6 MiN 26510.1 | 18 | | |
| | 1 | Zentralsteckergehäuse | Fl 32620-1 | 19 | | |
| | 1 | Steckdosenplatte 6 pol. | Fl 32625-8 | 20 | | |
| | 1 | Dichtring | Fl 32950-2 | 21 | | |
| | 1 | Leitungsverschraubung | Fl 32953-4 | 22 | | |

Ausgabe:

Unbefugte Verwendung ist strafbar und macht schadenersatzpflichtig

Ersatzteil-Liste
**Fw 190**

Fortsetzung

Baugr.-Kennzahl 82a

| Werkstoff | Stück | Benennung | Ersatzteil-Nr. | Orts-Nr. | Fertigung und Einbau | Bem. |
|---|---|---|---|---|---|---|
| | 1 | Leitungen mit Stecker P 217, P 228 einschl. Orts-Nr. 17-22 d.Untgr.190.8063-22 | 190.8063-23 | 38 | | |
| | 1 | Leitungen mit Stecker P216, P 227 einschl. Orts-Nr. 1-5 d.Untgr. 190.8063-12 | 190.8063-24 | 39 | | |

Ausgabe:



Focke-Wulf Flugzeugbau G.m.b.H., Bremen

Baugr.-Kennzahl: 82a

190.8067.06

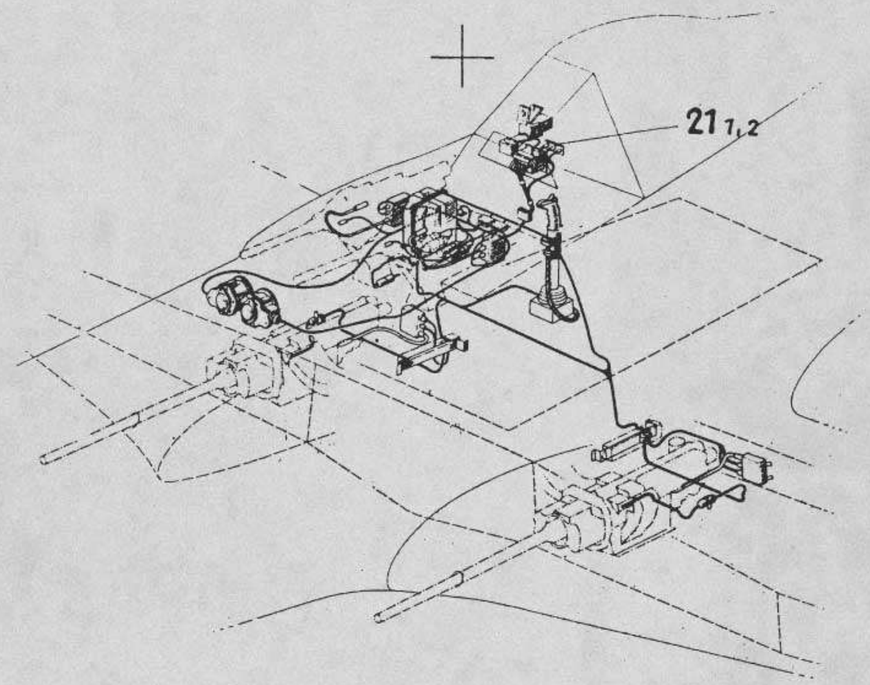


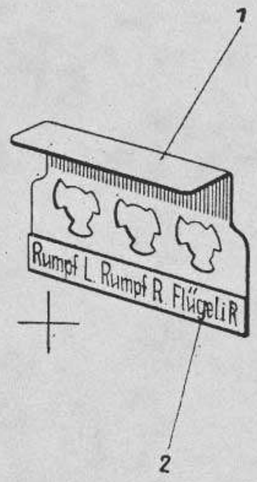


| Ersatzteil-Liste Fw 190 D | Elt.Anlage f.starre Schußwaffe i.Rumpf | Baugr.-Kennzahl 82 a | 190.8067-06 |
|---|---|---|---|

| Werkstoff | Stück | Benennung | Ersatzteil-Nr. | Orts-Nr. | Fertigung und Einbau | Bem. |
|---|---|---|---|---|---|---|
| | 1 | Halterung für Merkleuchte einschl. Orts-Nr. 1-2 | 190.8067-06 | 21 | | |
| | 1 | Winkel | 190.8067-0601 | 1 | | |
| | 1 | Schild | 190.945-0313 | 2 | | |

Ausgabe:

Unbefugte Verwendung ist strafbar und macht schadenersatzpflichtig



Focke-Wulf Flugzeugbau G.m.b.H., Bremen

Baugr.-Kennzahl: 87a

190.8072-01 bis 190.8072-06

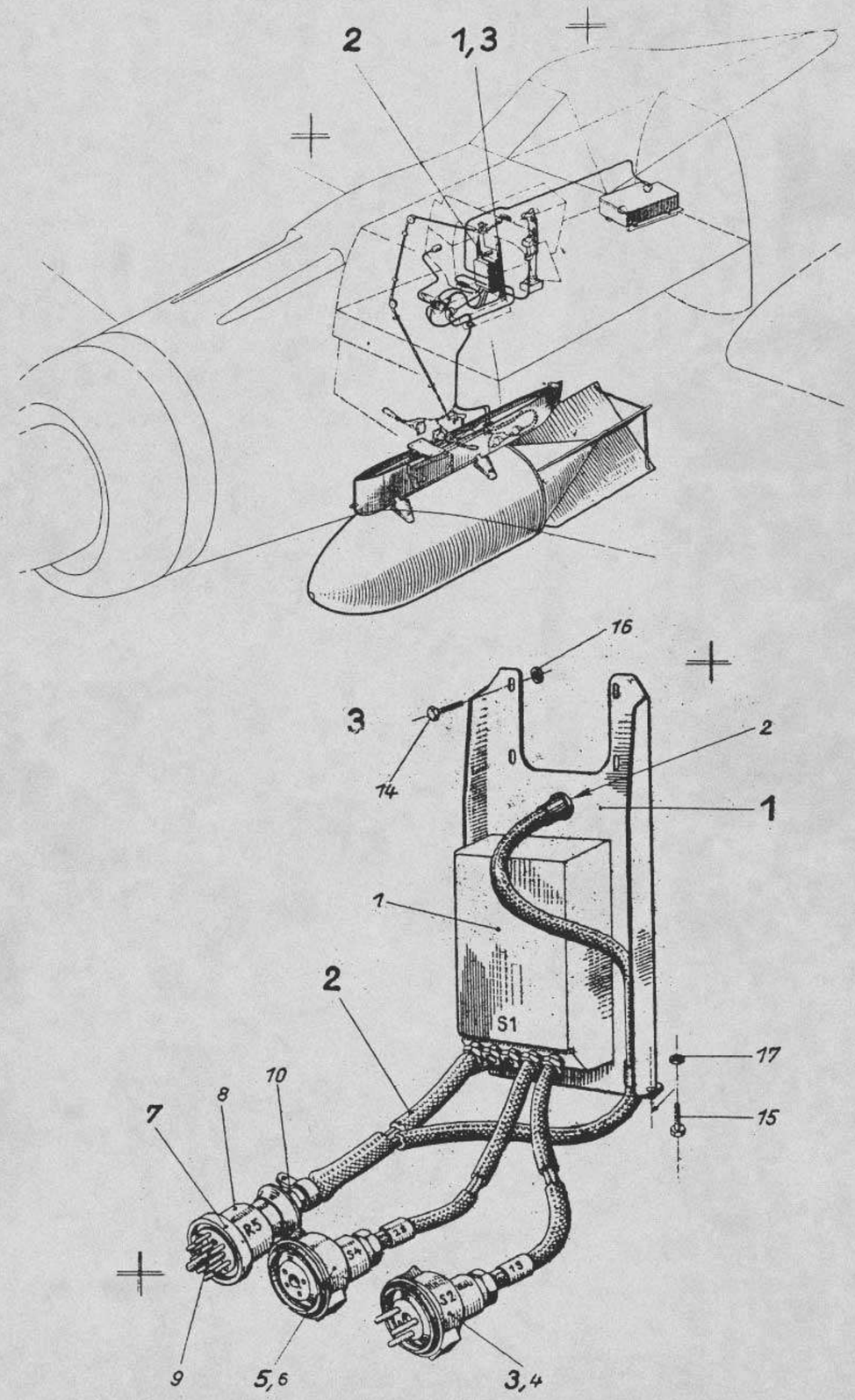


| Ersatzteil-Liste Fw 190 D | Rüstsatz für Abwurfwaffenzubehör (Gerätebrett) | Baugr.-Kennzahl: 87 a | 190.8072-01 bis 190.8072-06 |
|---|---|---|---|

| Werkstoff | Stück | Benennung | Ersatzteil-Nr. | Untergruppen Nr. | Orts-Nr. | Fertigung und Einbau | Bemerkung |
|---|---|---|---|---|---|---|---|
| | 1 | Gerätebrett | 190.8072-01 | 1 | | 41 | ir |
| | 1 | Z.S.K. 244 mit Leitgn. einschl. Orts-Nr. 1-10 | 190.8072-04 | 2 | | 41 | |
| | 1 | Z.S.K. 244 A. | Fl 50869 | | 1 | | |
| | 1 | Trommelschauzeichen | 19-6830 A | | 2 | | |
| | 1 | Stecker S 2 mit Leitgn. einschl. Orts-Nr. 4 | 190.8072-04H01 | | 3 | 41 | |
| | 1 | Stecker 3 pol. | Fl 50971-15 | | 4 | | |
| | 1 | Stecker S 4 mit Leitgn. einschl. Orts-Nr. 6 | 190.8072-04H02 | | 5 | 41 | |
| | 1 | Stecker 3pol. m.H. | Fl 50971-14 | | 6 | | |
| | 1 | Stecker R 5 m.Leitgn. einschl. Orts-Nr. 8-10 | 190.8072-04H03 | | 7 | 41 | |
| | 1 | Zentralsteckergehäuse | Fl 22620-1 | | 8 | | |
| | 1 | Steckerplatte | Fl 32625-1 | | 9 | | |
| | 1 | Leitungsverschraubung | Fl 32953-5 | | 10 | | |
| | 1 | Einzelteile für Rüstsatz-Abwurfwaffen Zubehör einschl. Orts-Nr. 14-17 | 190.8072-06 | 3 | | | |
| | 2 | Sechskantschra ube | M4x16 DIN 9038 | | 14 | | |
| | 2 | Sechskantschraube | M5x12 DIN 9038 | | 15 | | |
| | 2 | Scheibe | A4 DIN 9021 | | 16 | | |
| | 2 | Scheibe | A5 DIN 9021 | | 17 | | |

Splinte sind nicht aufgeführt. Zu jedem Splintbolzen oder jeder Kronenmutter gehört der entsprechende Splint.

Unbefugte Verwendung ist strafbar und macht schadenersatzpflichtig

Ausgabe:

Focke-Wulf Flugzeugbau G. m. b.H. Bremen

Baugr.-Kennzahl: 81b

190.8078 - 03 bis 190.8078 - 07

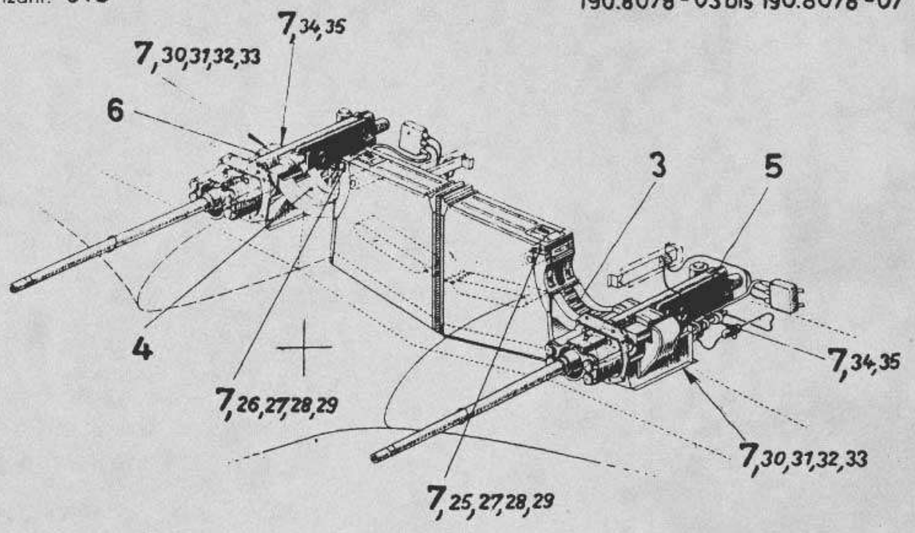


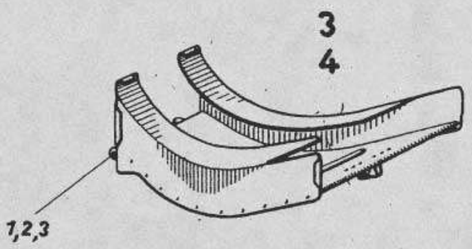


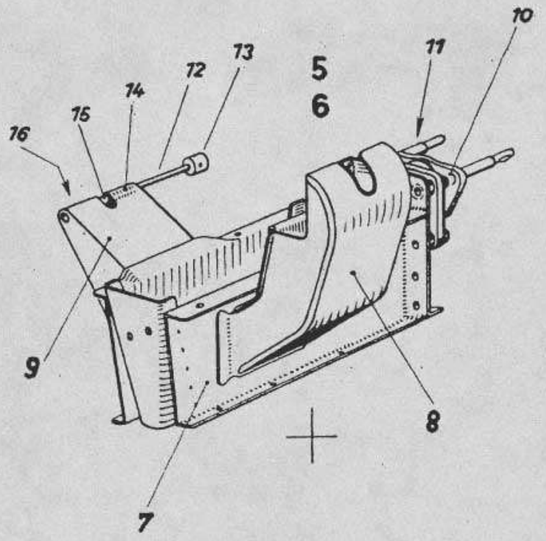


Ersatzteil-Liste

# Fw 190 D

Starre Schußwaffe in der Flügelwurzel

Baugr.-Kennzahl 81 b

190.8078-03 bis 190.8078-07

| Werkstoff | Stück | Benennung | Ersatzteil-Nr. | Orts-Nr. | Fertigung und Einbau | Bem. |
|---|---|---|---|---|---|---|
| | 1 | Gurtzuführungshals L | 190.8078-03 | 3 | 41 | Tr |
| | | einschl.Orts-Nr. 1-3 | | | | |
| | 2 | Haltebolzen | 190.8078-0203 | 1 | 41 | |
| | 2 | Federring | B 5 DIN 127 | 2 | | |
| | 2 | Sechskantmutter | M 5 LgN 144 83.1 | 3 | | |
| | 1 | Gurtzuführungshals R | 190.8078-04 | 4 | 41 | Tr |
| | | einschl.Orts-Nr. 1-3 d.Untergr.190.8078-03 | | | | |
| | 1 | Gurt- und Hülsenabführung L | 190.8078-05 | 5 | 41 | Tr |
| | | einschl.Orts-Nr. 7-16 | | | | |
| | 1 | Träger | 190.8078-05 H 01 | 7 | 44 | |
| | 1 | Gurtabführung | 152.800-01 H 03 | 8 | 44 | |
| | 1 | Halsstütze | 190.8078-0501 | 9 | 44 | |
| | 1 | Hinteres Lager | Fl 205631 | 10 | | |
| | 4 | Sechskantschraube | M 8x14 LgN 141 79 | 11 | | |
| | 1 | Rohr | 190.8078-0502 | 12 | 41 | |
| | 1 | Knopf | 190.895-0607 | 13 | 22 | |
| | 1 | Feder | 190.895-0609 | 14 | 41 | Tr |
| | 1 | Buchse | 190.895-1505 | 15 | 22 | |
| | 1 | Splint | 3x18 DIN 94 | 16 | | |
| | 1 | Gurt- und Hülsenabführung R | 190.8078-06 | 6 | 41 | Tr |
| | | einschl.Orts-Nr. 20-21 | | | | |
| | | u.Orts-Nr. 8,10-16 d.Untergr.190.8078-05 | | | | |
| | 1 | Träger | 190.8078-06 H 01 | 20 | 44 | |
| | 1 | Halsstütze | 190.8078-0601 | 21 | 44 | |
| | 1 | Einzelteile für starre Schußwaffe im Flügel | 190.8078-07 | 7 | | |
| | | einschl.Orts-Nr. 25-35 | | | | |
| 31 | 1 | Kastenhalterung | 190.808-1101 | 25 | 41 | |
| 31 | 1 | Kastenhalterung | 190.808-1103 | 26 | 41 | |
| | 8 | Linsenschraube | M 5x15 DIN 91 | 27 | | |
| | 8 | Federring | B 5 DIN 127 | 28 | | |
| | 8 | Sechskantmutter | M 5 LgN 144 83.1 | 29 | | |
| | 24 | Senkschraube | M 6x20 DIN 9033 | 30 | | |
| | 24 | Scheibe | 6 LgN 145 33.1 | 31 | | |
| | 24 | Kronenmutter | M 6 LgN 144 88 | 32 | | |
| | 24 | Splint | 2x12 DIN 94 | 33 | | |
| | 12 | Sechskantschraube | M 6x10 LgN 141 79 | 34 | | |
| | 12 | Sechskantmutter | M 6 AGGN 144 87.2 | 35 | | |

Ausgabe:

Unbefugte Verwendung ist strafbar und macht schadenersatzpflichtig

Fw 5171

Baugr.-Kennzahl: 82e

190.8084-01 bis 190.8084-05

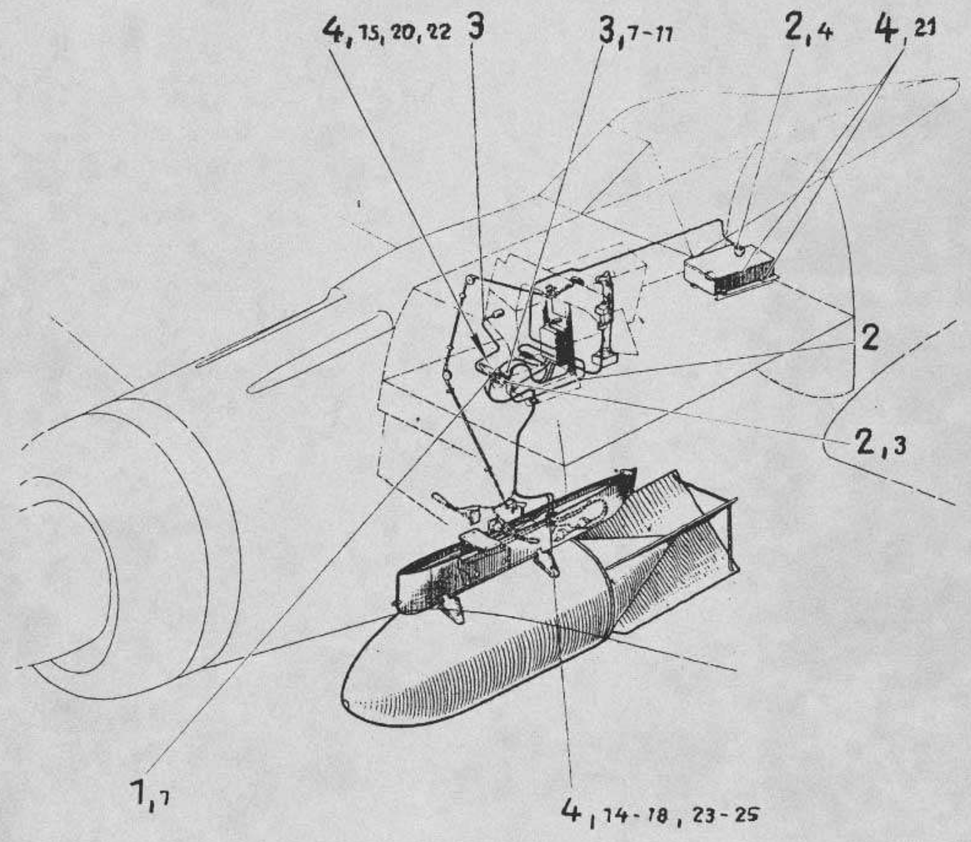


| Ersatzteil-Liste **Fw 190** | Elt. Abwurfanlage im Rumpf | Baugr.-Kennzahl 82e | 190.8084-01 bis 190.8084-05 |
|---|---|---|---|

| Werkstoff | Stück | Benennung | Ersatzteil-Nr. | Orts-Nr. | Fertigung und Einbau | Bem. |
|---|---|---|---|---|---|---|
| | 1 | Dosensockel S 5 mit Leitungen | 190.8084-01 | 1 | 41 | |
| | | einschl. Orts-Nr. 1 | | | | |
| | 1 | Dosensockel mit Stiften | Fl 50971-8 | 1 | | |
| | 1 | Stecker S 12 mit Leitungen | 190.8084-03 | 2 | 41 | |
| | | einschl. Orts-Nr. 3-4 | | | | |
| | 1 | Stecker mit Hülsen 3 pol. | Fl 50971-12 | 3 | | |
| | 1 | Stecker mit Stiften 3 pol. | Fl 50971-15 | 4 | | |
| | 1 | Stecker V6 mit Leitungen | 190.8084-04 | 3 | 41 | |
| | | einschl. Orts-Nr. 7-11 | | | | |
| | 1 | Winkelsteckgehäuse mit | Fl 32619-4 | 7 | | |
| | | Steckdosenplatte 12 pol. | Fl 32625-2 | | | |
| | 2 | Leitungsdichtung | Fl 32950 | 8 | | |
| | 2 | Leitungsverschraubung | Fl 32953 | 9 | | |
| | 1 | Stecker K 7 mit Leitungen | 190.8084-04H02 | 10 | 41 | |
| | 1 | Stecker V 34 mit Leitungen | 190.8084-04H01 | 11 | 41 | |
| | 1 | Einzelteile für elt. Abwurfanlage im Rumpf | 190.8084-05 | 4 | | |
| | | einschl. Orts-Nr. 14-25 | | | | |
| | 2 | Platte | 190.8084-0501 | 14 | 11 | |
| | 2 | Blindflansch | Fl 50970-30 | 15 | | |
| | 4 | Linsenschraube | M4x12 DIN 85 | 16 | | |
| | 4 | Linsenschraube | M4x8 DIN 85 | 17 | | |
| | 8 | Sechskantmutter | M4 AGGN 14487.2 | 18 | | |
| | 2 | Linsenschraube | M3x18/18 DIN 85 | 19 | | |
| | 2 | Sechskantmutter | M3 AGGN 14487.2 | 20 | | |
| | 4 | Linsenschraube | M5x12 DIN 85 | 21 | | |
| | 1 | Contidurchführung | Form-Nr.1777.5 | 22 | | |
| | 2 | Winkel | 190.8084-05H01 | 23 | 11 | |
| | 1 | Stecker 3 pol. mit Hülsen | Fl 50971-14 | 24 | | |
| | 1 | Stecker 7 pol. mit Hülsen | Fl 50973-14 | 25 | | |

Ausgabe:

Baugr.-Kennzahl: 86

190.8105-01 bis 190.8105-02

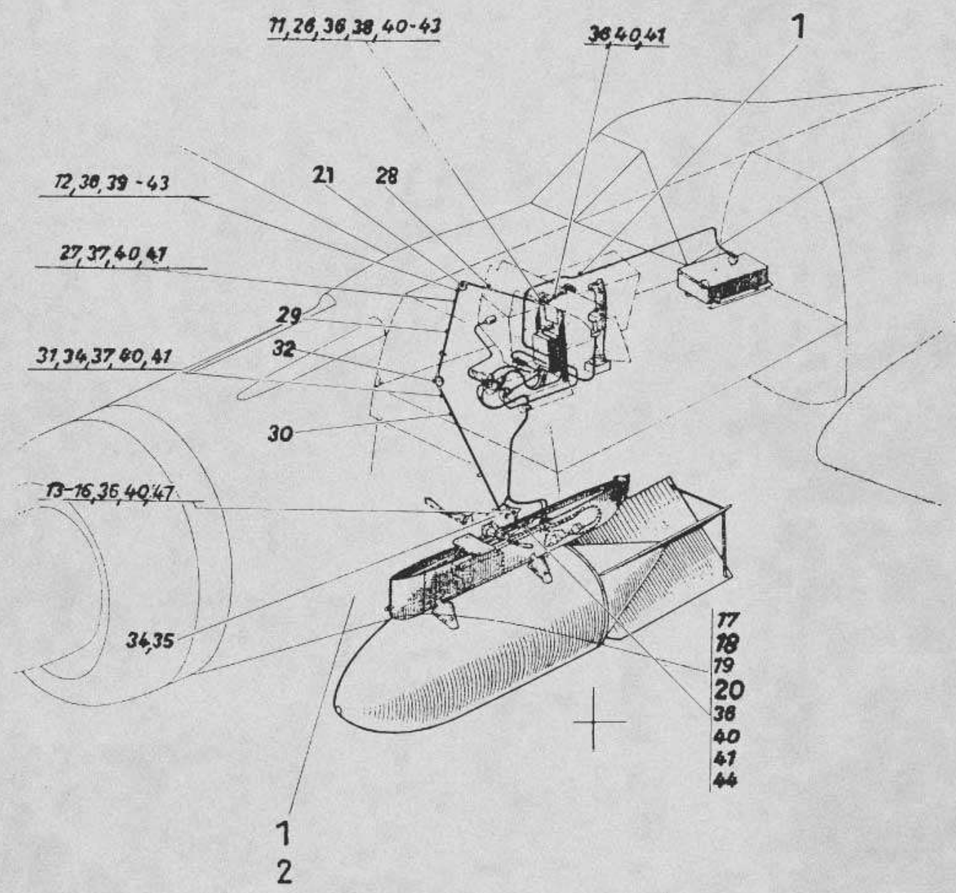


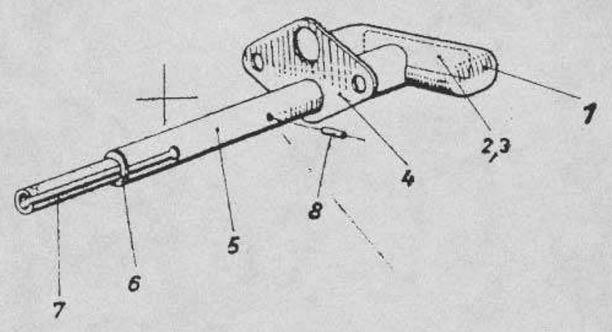


| Ersatzteil-Liste **Fw 190 D** | Abwurfanlage im Rumpf | Baugr.-Kennzahl 86 | 190.8105-01 bis 190.8105-02 |
|---|---|---|---|

| Werkstoff | Stück | Benennung | Ersatzteil-Nr. | Orts-Nr. | Fertigung und Einbau | Bem. |
|---|---|---|---|---|---|---|
| | 1 | Notzuggriff | 190.8105-01 | 1 | 41 | Tr |
| | | einschließlich Orts-Nr. 1-8 | | | | |
| | 1 | Zuggriff | 190.8106-01H01 | 1 | 42 | Tr |
| | 1 | Schild | 190.960-0314 | 2 | | |
| | 2 | Linsenschraube | M3x8 DIN 85 | 3 | | |
| 1 | 1 | Grundplatte | 190.8106-0101 | 4 | 40 | |
| 1 | 1 | Führungsrohr | 190.8106-0104 | 5 | 44 | |
| 1 | 1 | Scheibe | 190.8106-0103 | 6 | 22 | |
| 1 | 1 | Schlitzrohr | 190.8106-0105 | 7 | 44 | |
| 1 | 1 | Stift | 190.8105-0106 | 8 | 11 | |
| | 1 | Einzelteile f.Abwurfanlage i.Rumpf | 190.8105-02 | 2 | | |
| | | einschließlich Orts-Nr. 11-44 | | | | |
| 1 | 1 | Bock | 190.8106-0201 | 11 | 31 | |
| 1 | 1 | Bock | 190.8106-0202 | 12 | 33 | |
| 1 | 1 | Bock | 190.8106-0203 | 13 | 33 | |
| 1 | 1 | Hebel | 190.8106-0204 | 25 | 43 | |
| | 1 | Unterlage | 190.8105-0207 | 26 | 11 | |
| | 4 | Unterlage | 190.8105-0209 | 27 | 11 | |
| 1 | 1 | Rohr | 190.8105-0210 | 28 | 22 | |
| 1 | 1 | Rohr | 190.8105-0211 | 29 | 22 | |
| 1 | 1 | Rohr | 190.8105-0212 | 30 | 22 | |
| 1 | 1 | Druckfeder | 190.8106-0220 | 17 | 43 | |
| | 1 | Litze | 190.8106-0221 | 21 | 13 | |
| | 1 | Bolzen | 190.8106-02H03 | 18 | 43 | |
| 1 | 1 | Rohr | 190.8105-0216 | 19 | 11 | |
| | 1 | Unterlage | 190.8106-0227 | 31 | 11 | |
| | 1 | Führungsbuchse | 190.8106-02H04 | 20 | 41 | |
| | 1 | Umlenkrolle | 30 FwN 155 62 | 32 | | |
| | 2 | Umlenkrolle (ohne Teil 5 u.6) | 30 FwN 155 62 | 33 | | |
| | 5 | Schelle | 1x8 Kr 2573 | 34 | | |
| | 1 | Spannschloßmutter | 4 DIN L 75 | 22 | | |
| | 1 | Gewindeschuh | 2M4links HeN1558 | 123 | | |
| | 1 | Gabelspannschraube | rechts 4 DINL 77 | 24 | | |
| | 1 | Bolzen | 5x20 LgN 152 29 | 14 | | |
| | 1 | Scheibe | 5 LgN 145 33.1 | 15 | | |
| | 2 | Splint | 1,5x8 DIN 94 | 16 | | |
| | 1 | Bolzen | 4x12 LgN 152 29 | 35 | | |
| | 14 | Linsenschraube | M4x8/8 DIN 85 | 36 | | |
| | 10 | Linsenschraube | M4x26/26 DIN 85 | 37 | | |
| | 1 | Linsenschraube | M5x40/40 DIN 85 | 38 | | |
| | 1 | Linsenschraube | M5x20/20 DIN 85 | 39 | | |
| | 25 | Sechskantmutter | M4 LgN 14483.1 | 40 | | |
| | 25 | Federring | B4 DIN 127 | 41 | | |
| | 2 | Sechskantmutter | M5 LgN 144 83.1 | 42 | | |
| | 2 | Federring | B5 DIN 127 | 43 | | |
| | 1 | Splint | 2x18 DIN 94 | 44 | | |

Ausgabe:

Fw 3171

Baugr.-Kennzahl: 87

190.8199-01 bis 190.8199-03

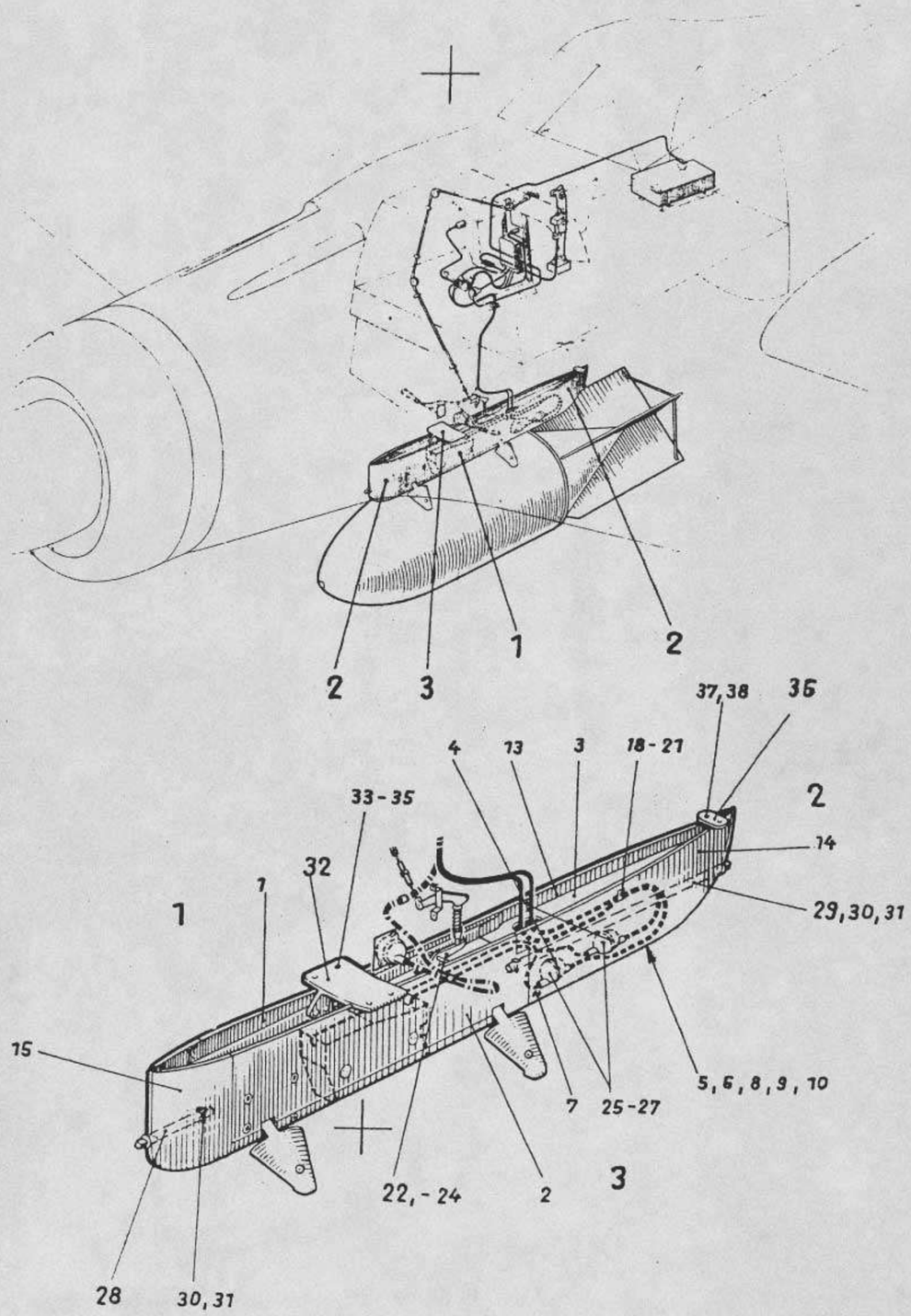


| Ersatzteil-Liste **Fw 190 D** | Abwurfanlage unter dem Rumpf | Baugr.-Kennzahl 37 | 190.8199-01 bis 190.8199-03 |
|---|---|---|---|

| Werkstoff | Stück | Benennung | Ersatzteil-Nr. | Orts-Nr. | Fertigung und Einbau | Bem. |
|---|---|---|---|---|---|---|
| | 1 | Träger | 190.8199-01 | 1 | 44 | |
| | | einschl. Orts-Nr. 1-10 | | | | |
| 1 | 1 | Seitenschale L | 190.8199-0101 | 1 | 44 | |
| 1 | 1 | Seitenschale R | 190.8199-0102 | 2 | 44 | |
| 1 | 1 | Längsprofil | 190.8199-0103 | 3 | 44 | |
| 1 | 2 | Sockelhalterung | 190.8199-0104 | 4 | 44 | |
| 1 | 1 | Klappe | 190.8199-0105 | 5 | 44 | |
| 1 | 1 | Klappenhalterung | 190.8199-0106 | 6 | 44 | |
| 1 | 1 | Gelenkstift | 190.8199-0107 | 7 | 44 | |
| | 1 | Spielmutter | M6 FwN 14486.1 | 8 | | |
| | 2 | Sprengring | 6 DIN 9045 | 9 | | |
| | 1 | Senkschraube | M6x26 DIN 9033 | 10 | | |
| | 1 | Verkleidung | 190.8199-02 | 2 | | |
| | | einschl. Orts-Nr. 13-15 | | | | |
| 1 | 1 | Verkleidungsblech L | 190.8199-0201 | 13 | 44 | |
| 1 | 1 | Verkleidungsblech R | 190.8199-0202 | 14 | 44 | |
| | 1 | Vordere Verkleidungsklappe | 190.8199-02H01 | 15 | 44 | |
| | 1 | Einzelteile f.Abwurfanlage unter dem Rumpf (ETC 504) | 190.8199-03 | 3 | | |
| | | einschl. Orts-Nr. 18-38 | | | | |
| 1 | 1 | Schelle | 190.8199-0301 | 18 | 41 | |
| | 2 | Linsenschraube | M5x8 DIN 85 | 19 | | |
| | 2 | Federring | B5 DIN 127 | 20 | | |
| | 2 | Sechskantmutter | M5 LgN 14483.1 | 21 | | |
| | 1 | Notzughebel | 190.8199-03H06 | 22 | 41 | Tr |
| 1 | 1 | Notzugwelle | 190.8199-0302 | 23 | 21 | Tr |
| | 2 | Sprengring | 6 DIN 9045 | 24 | | |
| rz | 2 | Steckerkupplung | 190.111-0519 | 25 | | |
| | 8 | Linsenschraube | M4x12 DIN 85 | 26 | | |
| | 8 | Sechskantmutter | M4 AGCN 14487.2 | 27 | | |
| | 2 | Bolzen | 5x18 LgN 15229 | 30 | | |
| | 2 | Splint | 1,5x10 DIN 94 | 31 | | |
| | 1 | Rohrverlängerung | 190.8199-03H03 | 28 | 41 | Tr |
| | 1 | Rohrverlängerung | 190.8199-03H04 | 29 | 41 | Tr |
| | 1 | Vorderer Beschlag | 190.8199-03H01 | 32 | 44 | |
| | 4 | Sechskantschraube | M8x50 LgN 14180 | 33 | | |
| | 4 | Kronenmutter | M8 LgN 14488 | 34 | | |
| | 4 | Splint | 1,5x15 DIN 94 | 35 | | |
| | 1 | hinterer Beschlag | 190.8199-03H05 | 36 | 44 | |
| | 2 | Sechskantschraube (f.Metallklappe) | M8x24 LgN 14179 | 37 | | |
| | 2 | Sechskantschraube (f.Holzklappe) | M8x54 LgN 14179 | 38 | | |

Ausgabe:



Focke-Wulf Flugzeugbau G.m.b.H., Bremen

Baugr.-Kennzahl: 82a

190.8213-01 bis 8213-08

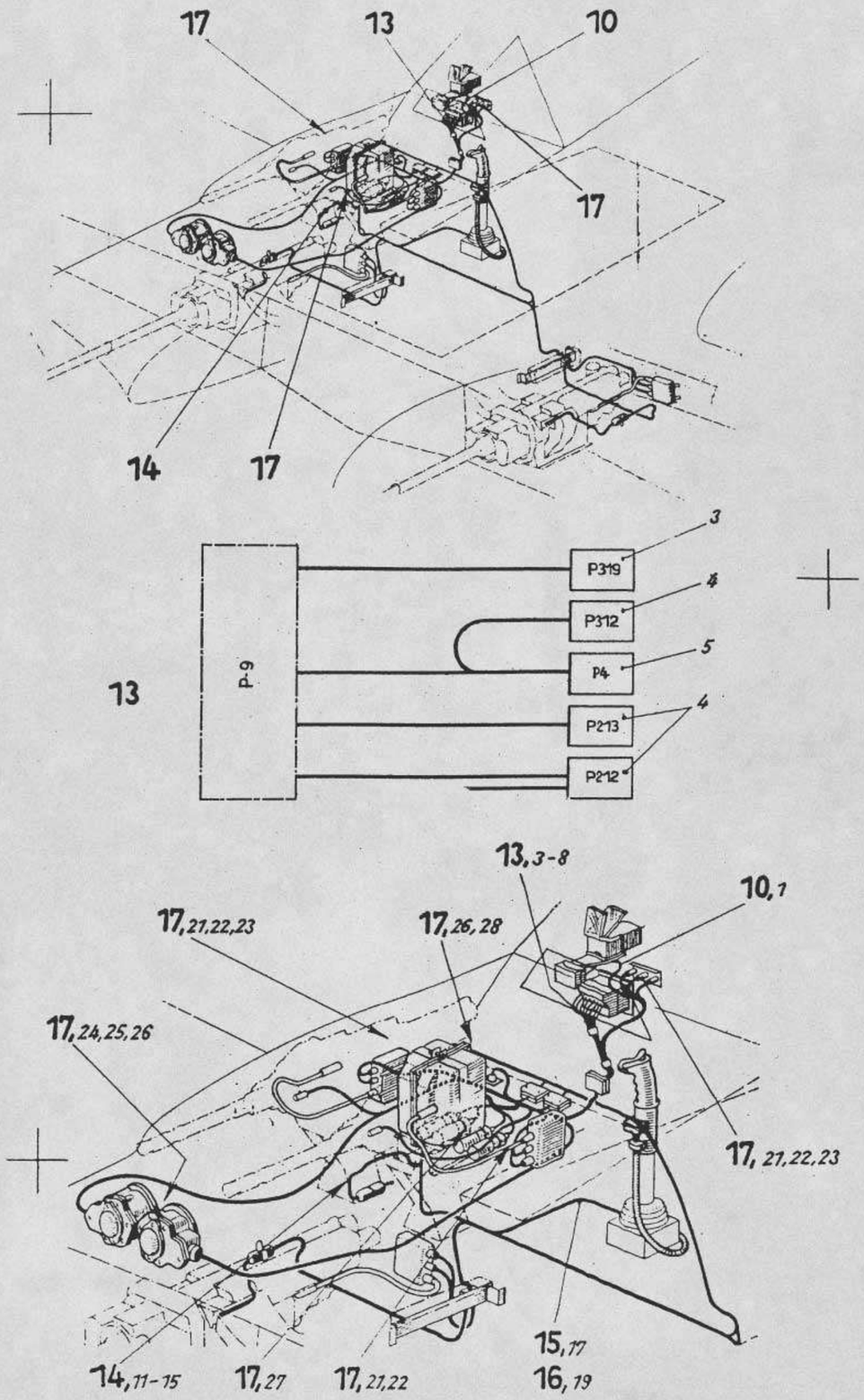


| Ersatzteil-Liste **Fw 190 D** | Elt.Anlage f.starre Schußwaffe im Rumpf | Baugr.-Kennzahl 82 a | 190.8213-01 bis 190.8213-08 |
|---|---|---|---|

| Werkstoff | Stück | Benennung | Ersatzteil-Nr. | Orts-Nr. | Fertigung und Einbau | Bem. |
|---|---|---|---|---|---|---|
| | 1 | Kontaktstück P 13 mit Leitungen einschließlich Orts-Nr. 1 | 190.8213-01 | 10 | | |
| | 1 | Kontaktstück | Fl 52963 | 1 | | |
| | 1 | Leitungen zum SZKK-4 P 9 einschließlich Orts-Nr. 3-8 | 190.8213-02 | 13 | | |
| | 1 | Gerades Reihengehäuse mit 1 Reihendoseneinsatz | 6MIN 26511<br>6MiN 26510.1 | 3 | | |
| | 3 | Gerades Reihengehäuse mit je 1 Reihendoseneinsatz | 1MiN 26511<br>1MiN 26510 | 4 | | |
| | 1 | Vierkantsteckgehäuse 126-612 C1 | Fl 32616-4 | 5 | | |
| | 1 | Steckerplatte 126-611 E1 | Fl 32636-4 | 6 | | |
| | 1 | Leitungsverschraubung | Fl 32953-4 | 7 | | |
| | 1 | Dichtung 12,5 SAM 26832 | Fl 32950-5 | 8 | | |
| | 1 | Leitung mit Stecker P 313, V9 einschließlich Orts-Nr. 11-15 | 190.8213-03 | 14 | | |
| | 1 | Vierkantsteckgehäuse 126-612 C1 | Fl 32616-4 | 11 | | |
| | 1 | Steckerplatte 126-611 E1 | Fl 32636-4 | 12 | | |
| | 1 | Leitungsverschraubung | Fl 32953-4 | 13 | | |
| | 1 | Dichtring | Fl 32950-4 | 14 | | |
| | 1 | Gerades Reihengehäuse mit 1 Reihendoseneinsatz | 1MIN 26511<br>1Min 26510 | 15 | | |
| | 1 | Leitung mit Stecker P 318 einschließlich Orts-Nr. 17 | 190.8213-05 | 15 | | |
| | 1 | Gerades Reihengehäuse mit 1 Reihendoseneinsatz | 2MiN 26511.1<br>2MiN 26510.1 | 17 | | |
| | 1 | Leitungen mit Stecker P 218 einschließlich Orts-Nr. 19 | 190.8213-06 | 16 | | |
| | 1 | Gerades Reihengehäuse mit 1 Reihendoseneinsatz | 2MiN 26511.1<br>2MiN 26510.1 | 19 | | |
| | 1 | Einzelteile f.elt.Anlage f.starre Schußwaffe im Rumpf einschließlich Orts-Nr. 21-29 | 190.8213.08 | 17 | | |
| | 22 | Linsenschraube | M4x12 DIN 85 | 21 | | |
| | 22 | Federring | B4 DIN 127 | 22 | | |
| | 14 | Sechskantmutter | M4 LgN 144 83.1 | 23 | | |
| | 6 | Befestigungsschraube | 190.8003-0301 | 24 | | |
| | 6 | Federring | B8 DIN 127 | 25 | | |
| | 6 | Scheibe | 8 LgN 145 33.1 | 26 | | |
| | 4 | Bügel | 152.803-0703 | 27 | | |
| | 2 | Linsenschraube | M5x65/65 DIN 85 | 28 | | |
| | 2 | Scheibe | A 5 DIN 9021 | 29 | | |

Ausgabe:

Unbefugte Verwendung ist strafbar und macht schadenersatzpflichtig

Fw 5171

Focke-Wulf Flugzeugbau G.m.b.H., Bremen

www. DeutscheLuftwaffe .de
www. GermanLuftwaffe .com

# ERSATZTEIL-LISTE

# Fw 190 D

## Konstruktionsgruppe

## 9

## BETRIEBSGERÄTE

Adlerhorst-Hangar Design Group©

FOCKE-WULF FLUGZEUGBAU G.M.B.H. BREMEN

Baugr.-Kennzahl: 91
Seite: 1

Ersatzteilliste Fw 190 D

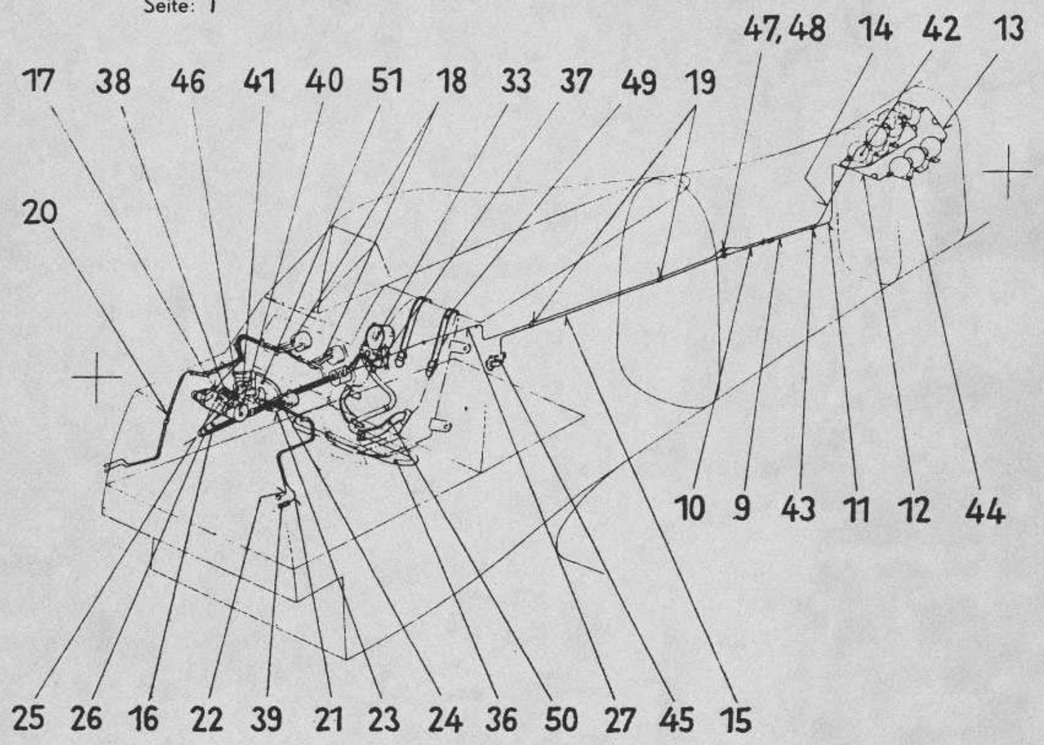


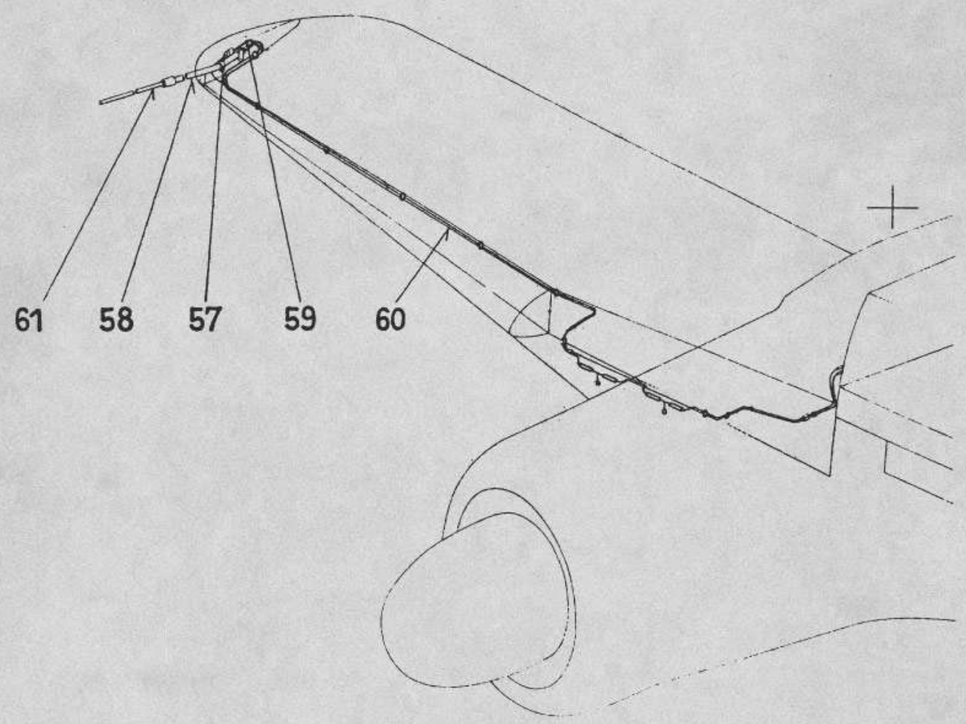


| Ersatzteilliste Fw 190 D | Baugruppen – Übersicht | Baugr.-Kennzahl: 91 |
|---|---|---|
| | | Seite: 1 |

Betriebsgeräte
im Rumpf

| | D-9 | D-10 | D-11 | D-12 | | |
|---|---|---|---|---|---|---|
| | 190.9049 | | | | | |
| R-1 | | | | | | |
| R-2 | | | | | | |
| R-3 | | | | | | |
| R11 | 190.9049 | | | | | |

Anmerkung:

| Ausgabe: | | | | | | |
|---|---|---|---|---|---|---|

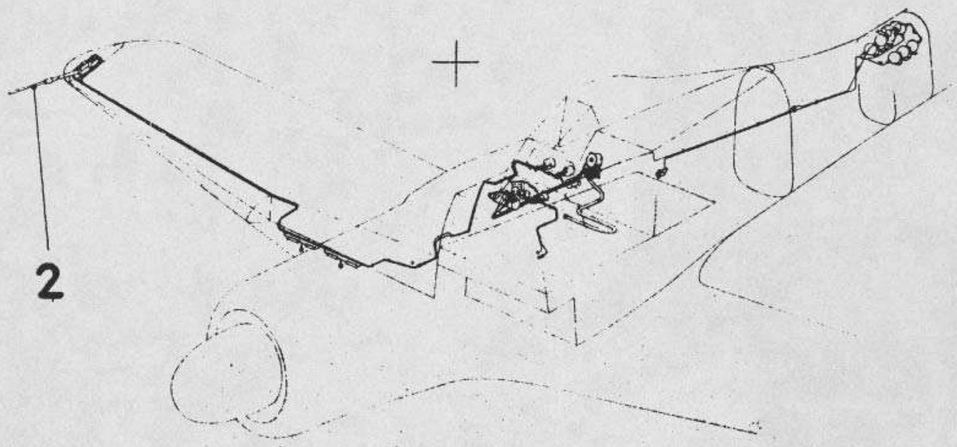


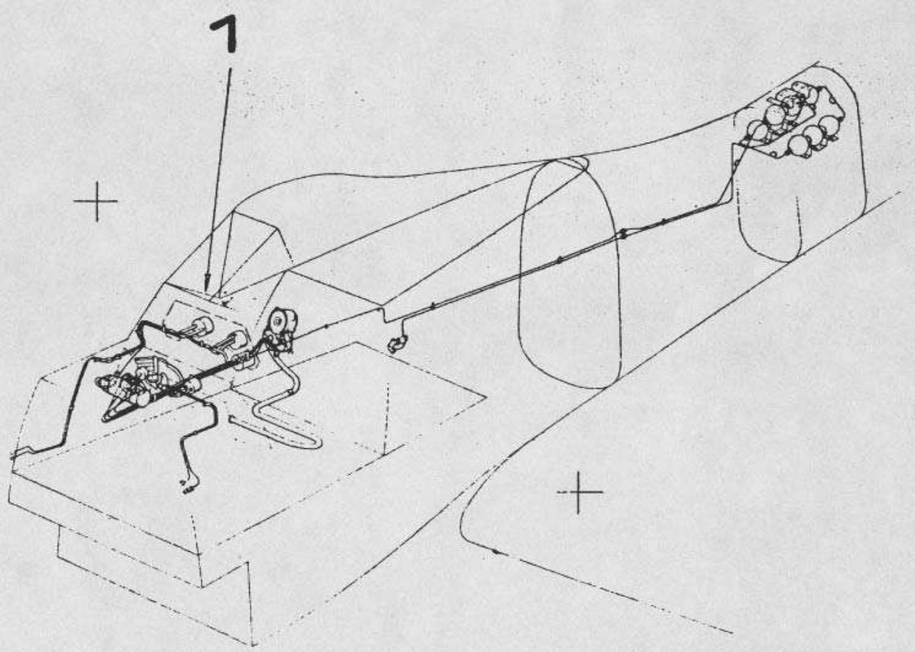


| Ersatzteilliste Fw 190 D | Zwischengruppen-Übersicht | | | | Baugr.-Kennzahl: 91 Seite: 2 | |
|---|---|---|---|---|---|---|
| Gruppenbenennung | D-9 | D-10 | D-11 | D-12 | | |
| Betriebsgeräte im Rumpf 1 | 19o.9o49-Zo1 | | | | | |
| | R-1 | | | | | |
| | R-2 | | | | | |
| | R11 9o49-Zo1 | | | | | |
| Staurohr mit Halterung u. Leitungen 2 | 19o.9o49-Zo2 | | | | | |
| | R-1 | | | | | |
| | R-2 | | | | | |
| | R11 9o49-Zo2 | | | | | |
| 3 | | | | | | |
| | R-1 | | | | | |
| | R-2 | | | | | |
| 4 | | | | | | |
| | R-1 | | | | | |
| | R-2 | | | | | |
| 5 | | | | | | |
| | R-1 | | | | | |
| | R-2 | | | | | |
| 6 | | | | | | |
| | R-1 | | | | | |
| | R-2 | | | | | |
| 7 | | | | | | |
| | R-1 | | | | | |
| | R-2 | | | | | |
| 8 | | | | | | |
| | R-1 | | | | | |
| | R-2 | | | | | |

Ersatzteilliste Fw 190 D

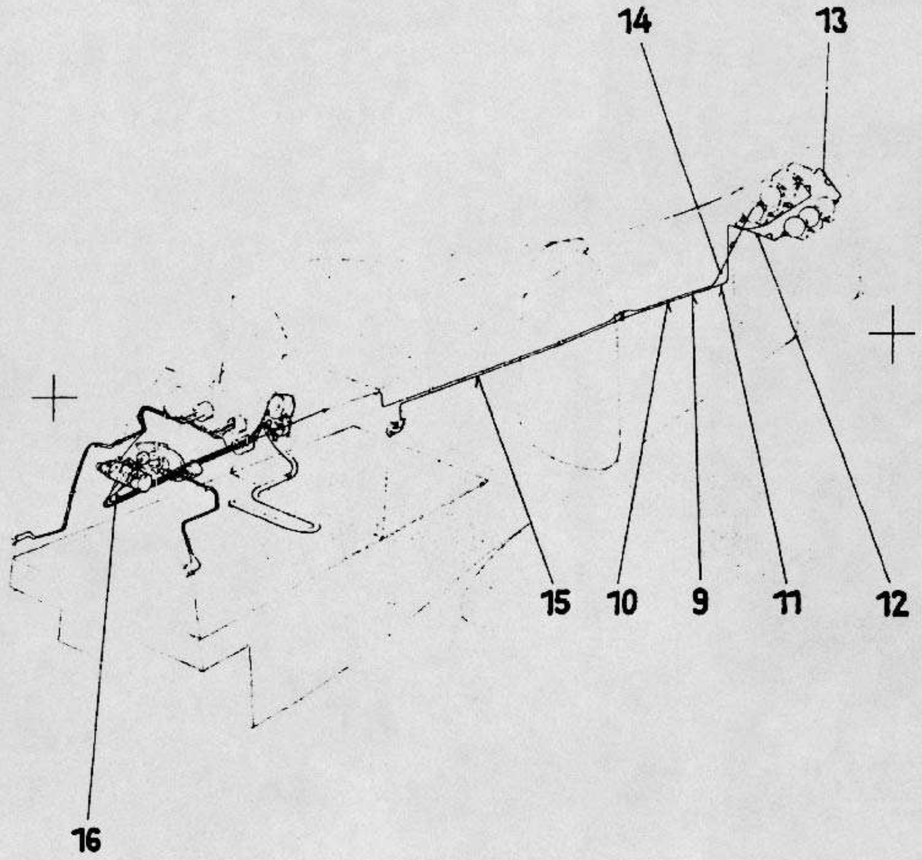


| Ersatzteilliste Fw 190D | Untergruppen-Übersicht | | | | Baugr.-Kennzahl: 91 Seite: 3 | |
|---|---|---|---|---|---|---|
| Gruppenbenennung | D-9 | D-10 | D-11 | D-12 | | |
| Sauerstoff-leitung v.d. Übergangsmuffe z.Rückschlagventil 9 | 19o.9o44-21 | | | | | |
| | R-1 | | | | | |
| | R-2 | | | | | |
| | R11 9o44-21 | | | | | |
| Sauerstoff-leitung v. Spant 12 zur Übergangsmuffe 1o | 19o.9o49-1o | | | | | |
| | R-1 | | | | | |
| | R-2 | | | | | |
| | R11 9o49-1o | | | | | |
| Sauerstoff-leitung v. Rückschlag-ventil z. Kugelflasche 11 | 19o.9o49-11 | | | | | |
| | R-1 | | | | | |
| | R-2 | | | | | |
| | R11 9o49-11 | | | | | |
| Sauerstoff-leitung v. Kugelflasche z.Kugelflasche 12 | 19o.9o49-12 | | | | | |
| | R-1 | | | | | |
| | R-2 | | | | | |
| | R11 9o49-12 | | | | | |
| Sauerstoff-leitung v. Kugelflasche z.Kugelflasche 13 | 19o.9o44-o5 | | | | | |
| | R-1 | | | | | |
| | R-2 | | | | | |
| | R11 9o44-o5 | | | | | |
| Sauerstoff-leitung v. Kugelflasche z. Spant 12 14 | 19o.9o49-13 | | | | | |
| | R-1 | | | | | |
| | R-2 | | | | | |
| | R11 9o49-13 | | | | | |
| Sauerstoff-leitung v. Spant 12 zum Außenbordan-schluß 15 | 152.9o6-o8 | | | | | |
| | R-1 | | | | | |
| | R-2 | | | | | |
| | R11 9o6-o8 | | | | | |
| Sauerstoff-leitung v. Durchgangs-ventil z. Membranlunge 16 | 19o.9o44-o9 | | | | | |
| | R-1 | | | | | |
| | R-2 | | | | | |
| | R11 9o44-o9 | | | | | |

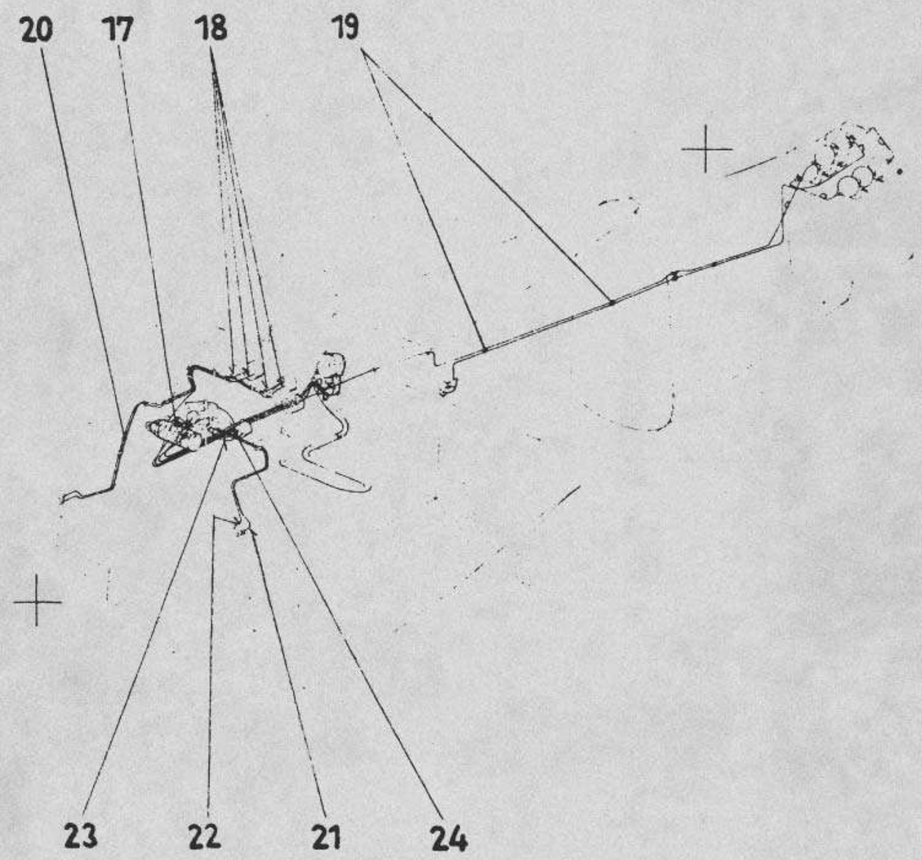


| Ersatzteilliste Fw 190 D | Untergruppen-Übersicht | | | | Baugr.-Kennzahl: 91 Seite: 4 | |
|---|---|---|---|---|---|---|
| Gruppenbenennung | D-9 | D-10 | D-11 | D-12 | | |
| Halterung für Durchgangs-ventil<br>17 | 19o.9o44-1o<br>R-1<br>R-2<br>R11 9o44-1o | | | | | |
| Leitungen am Windschutz<br>18 | 19o.9o49-o2<br>R-1<br>R-2<br>R11 9o49-o2 | | | | | |
| Halterungen und Zubehör<br>19 | 19o.9o49-o3<br>R-1<br>R-2<br>R11 9o49-o3 | | | | | |
| Staurohr-leitung<br>2o | 19o.9o49-o4<br>R-1<br>R-2<br>R11 9o49-o4 | | | | | |
| Kraftstoff-druckleitung<br>21 | 19o.9o49-o6<br>R-1<br>R-2<br>R11 9o49-o6 | | | | | |
| Schmierstoff-druckleitung<br>22 | 19o.9o49-o7<br>R-1<br>R-2<br>R11 9o49-o7 | | | | | |
| Schlauch-leitung für Kraftstoff-druck<br>23 | 19o.911-24<br>R-1<br>R-2<br>R11 911-24 | | | | | |
| Schlauch-leitung für Schmierstoff-druck<br>24 | 19o.911-25<br>R-1<br>R-2<br>R11 911-25 | | | | | |

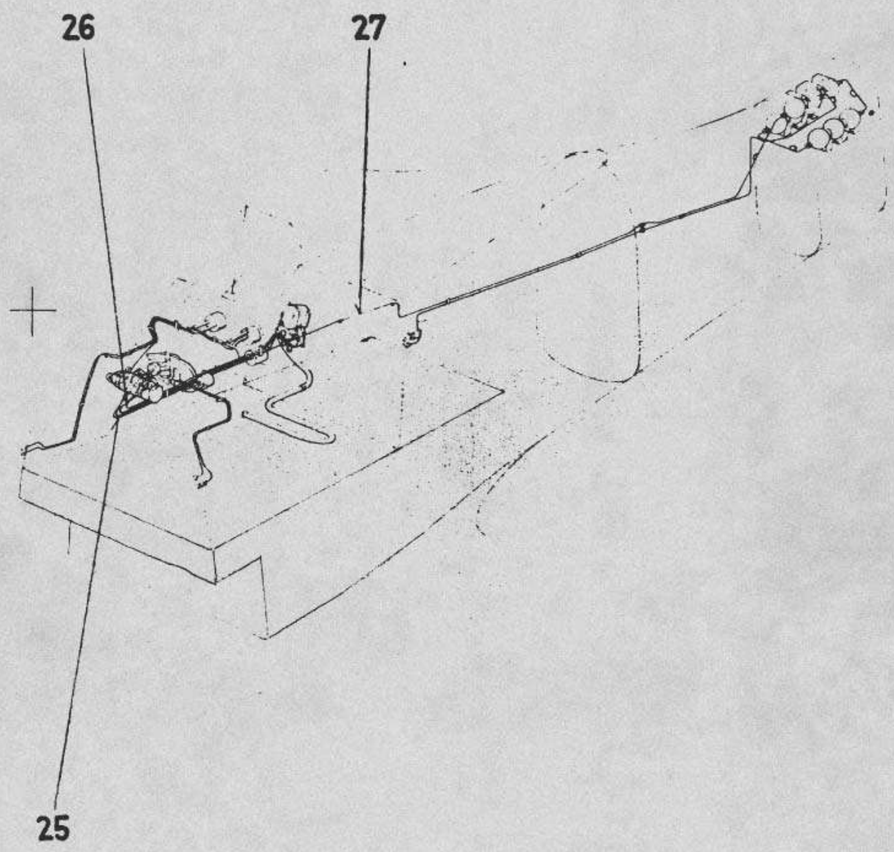


| Ersatzteilliste Fw 190D | Untergruppen-Übersicht | | | | Baugr.-Kennzahl: 91 Seite: 5 | |
|---|---|---|---|---|---|---|
| Gruppenbenennung: | D-9 | D-10 | D-11 | D-12 | | |
| Leitung für Sauerstoff<br>25 | 19o.911-2o<br>R-1<br>R-2<br>R11 911-2o | | | | | |
| Sauerstoff-leitung v.d. Umsteuermem-branlunge zum $O_2$-Druckmesser<br>26 | 19o.922-1o<br>R-1<br>R-2<br>R11 922-1o | | | | | |
| Sauerstoff-leitung v.d. Schottdurch-führung zum Durchgangs-ventil<br>27 | 19o.9o49-o8<br>R-1<br>R-2<br>R11 9o49-o8 | | | | | |
| 28 | R-1<br>R-2 | | | | | |
| 29 | R-1<br>R-2 | | | | | |
| 30 | R-1<br>R-2 | | | | | |
| 31 | R-1<br>R-2 | | | | | |
| 32 | R-1<br>R-2 | | | | | |

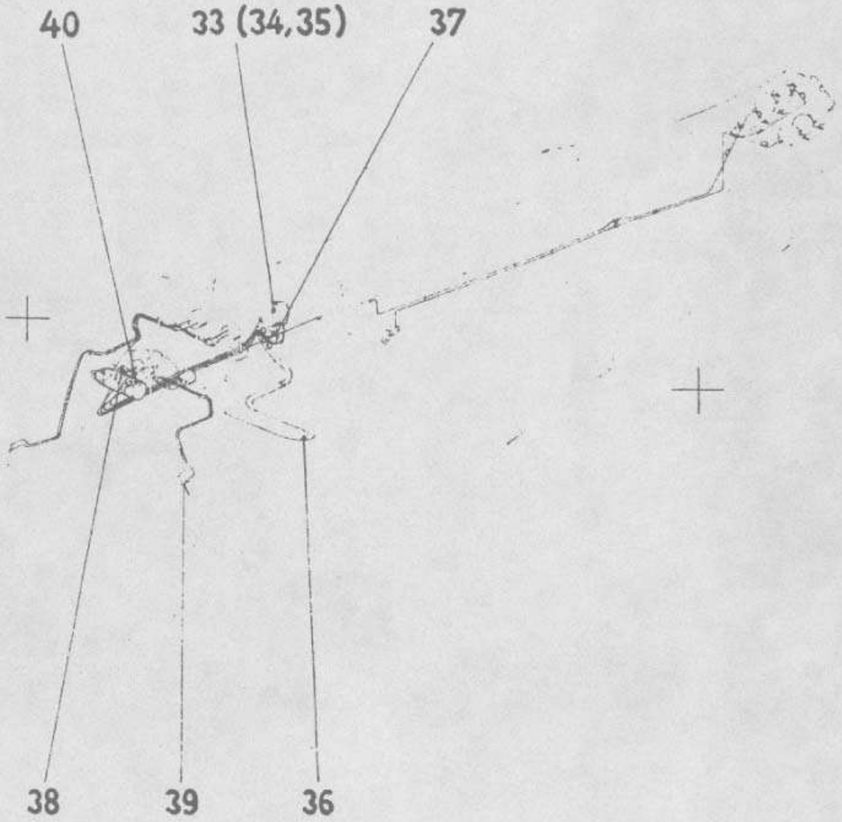


| Ersatzteilliste Fw 190 D | Untergruppen-Übersicht | | | | Baugr.-Kennzahl: 91 Seite: 6 | |
|---|---|---|---|---|---|---|
| Gruppenbenennung: | D-9 | D-10 | D-11 | D-12 | | |
| Umsteuermembranlunge 33 Ersatzlösung ist Orts-Nr. 34, 35 | Fl 3o4o3 | | | | | |
| | R-1 | | | | | |
| | R-2 | | | | | |
| | R11 Fl 3o4o3 | | | | | |
| Umsteuermembranlunge (34) Ersatz für Orts-Nr. 33 | Fl 3o4o3-1 | | | | | |
| | R-1 | | | | | |
| | R-2 | | | | | |
| | R11 Fl3o4o3-1 | | | | | |
| Umsteuermembranlunge (35) Ersatz für Orts-Nr. 33 | Fl 3o4o3-2 | | | | | |
| | R-1 | | | | | |
| | R-2 | | | | | |
| | R11 Fl3o4o3-2 | | | | | |
| Atemschlauch m.90° Krümmer 36 | Fl 3o487-3 | | | | | |
| | R-1 | | | | | |
| | R-2 | | | | | |
| | R11 Fl3o487-3 | | | | | |
| Übergangsstück mit Schmutzfang 37 | Fl 3o457 | | | | | |
| | R-1 | | | | | |
| | R-2 | | | | | |
| | R11 Fl 3o457 | | | | | |
| Durchgangsventil mit Schnellablaß 38 | Fl 417234 | | | | | |
| | R-1 | | | | | |
| | R-2 | | | | | |
| | R11 Fl 417234 | | | | | |
| Sicherheitsdrossel 39 | Fl 2o597-2 | | | | | |
| | R-1 | | | | | |
| | R-2 | | | | | |
| | R11 Fl2o597-2 | | | | | |
| Sauerstoff-Druckmesser 4o | Fl 3o496 | | | | | |
| | R-1 | | | | | |
| | R-2 | | | | | |
| | R11 Fl 3o496 | | | | | |

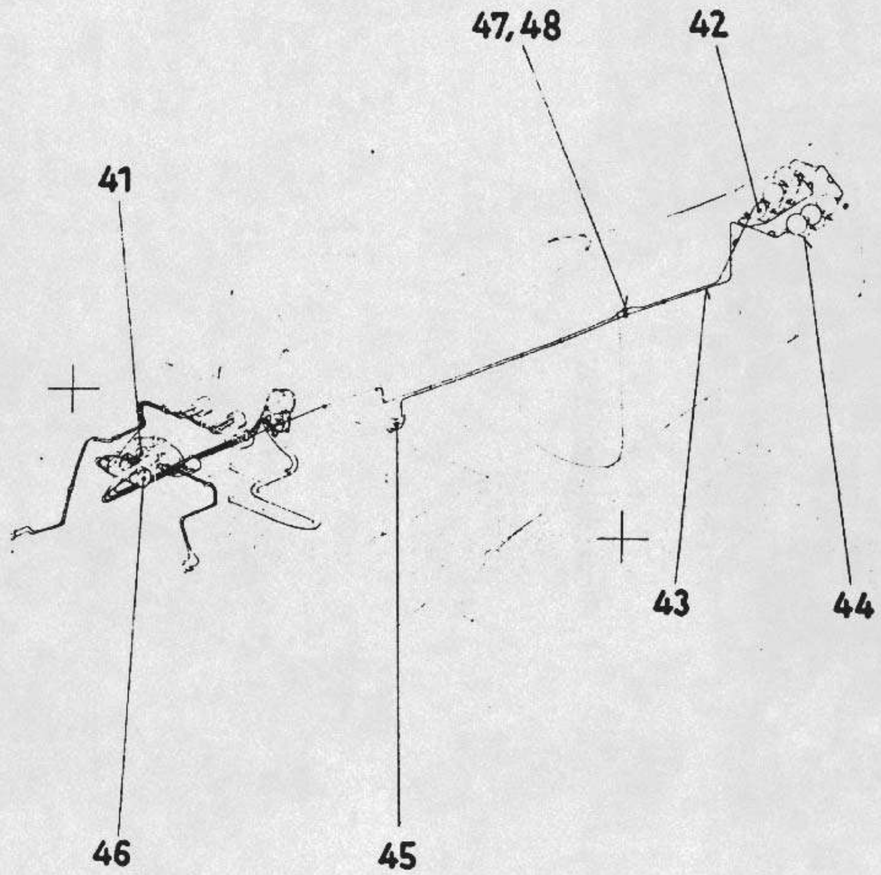


| Ersatzteilliste Fw 190D | Untergruppen-Übersicht | | | | Baugr.-Kennzahl: 91<br>Seite: 7 | |
|---|---|---|---|---|---|---|
| Gruppenbenennung | D-9 | D-10 | D-11 | D-12 | | |
| $O_2$-Wächter | Fl 3o489 | | | | | |
| | R-1 | | | | | |
| | R-2 | | | | | |
| 41 | R11 Fl 3o489 | | | | | |
| 2 Ltr.-Kugelflasche mit Anschluß M 1o x 1 | Fl 3o38o-8 | | | | | |
| | R-1 | | | | | |
| | R-2 | | | | | |
| 42 | R11 Fl3o38o-8 | | | | | |
| Rückschlagventil | Fl 417235 | | | | | |
| | R-1 | | | | | |
| | R-2 | | | | | |
| 43 | R11 Fl 417235 | | | | | |
| Halterung für Kugelflasche | Fl 3o525-1 | | | | | |
| | R-1 | | | | | |
| | R-2 | | | | | |
| 44 | R11 Fl3o525-1 | | | | | |
| Außenbordanschluß | Fl 417233 | | | | | |
| | R-1 | | | | | |
| | R-2 | | | | | |
| 45 | R11 Fl 417233 | | | | | |
| Ausgleichgefäß | Fl 2236o | | | | | |
| | R-1 | | | | | |
| | R-2 | | | | | |
| 46 | R11 Fl 2236o | | | | | |
| Schottdurchführung für 4 mm Rohr | Fl 3o538 | | | | | |
| | R-1 | | | | | |
| | R-2 | | | | | |
| 47 | R11 Fl 3o538 | | | | | |
| Schottdurchführung für 6 mm Rohr | Fl 3o539 | | | | | |
| | R-1 | | | | | |
| | R-2 | | | | | |
| 48 | R11 Fl 3o539 | | | | | |

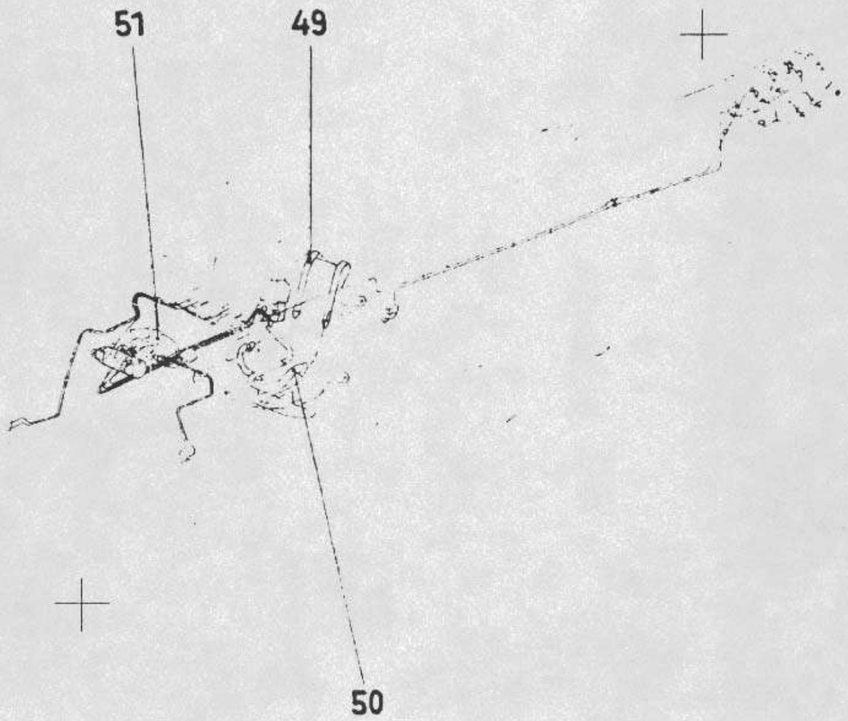


| Ersatzteilliste Fw 190D | Untergruppen-Übersicht | | | | Baugr.-Kennzahl: 91 Seite: 8 | |
|---|---|---|---|---|---|---|
| Gruppenbenennung: | D-9 | D-10 | D-11 | D-12 | | |
| Schultergurt 49 | Fl 40600-1 | | | | | |
| | R-1 | | | | | |
| | R-2 | | | | | |
| | R11 F140600-1 | | | | | |
| Bauchgurt 50 | Fl 30336-1 | | | | | |
| | R-1 | | | | | |
| | R-2 | | | | | |
| | R11 F130336-1 | | | | | |
| Leuchtpistole 51 | N 4002 | | | | | |
| | R-1 | | | | | |
| | R-2 | | | | | |
| | R11 N 4002 | | | | | |
| 52 | | | | | | |
| | R-1 | | | | | |
| | R-2 | | | | | |
| 53 | | | | | | |
| | R-1 | | | | | |
| | R-2 | | | | | |
| 54 | | | | | | |
| | R-1 | | | | | |
| | R-2 | | | | | |
| 55 | | | | | | |
| | R-1 | | | | | |
| | R-2 | | | | | |
| 56 | | | | | | |
| | R-1 | | | | | |
| | R-2 | | | | | |

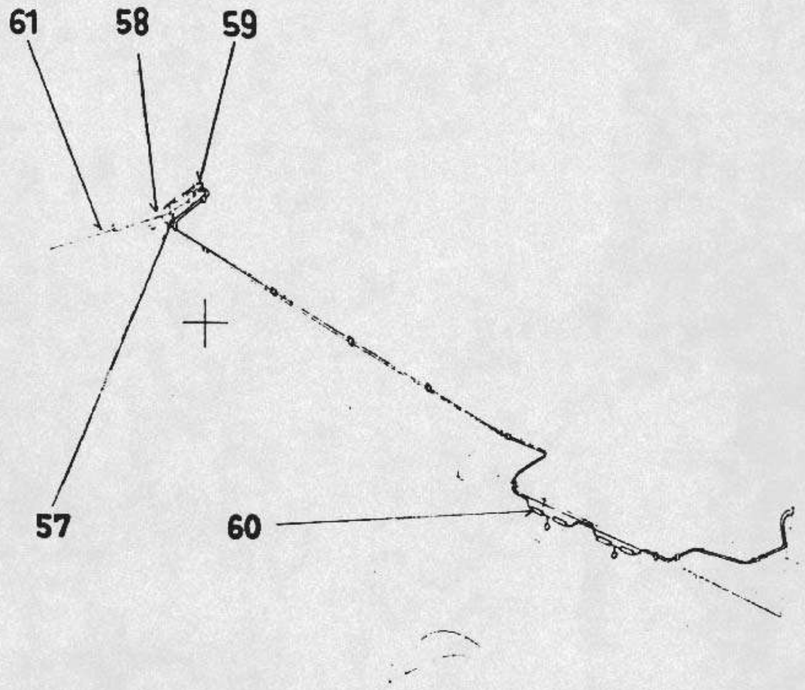


| Ersatzteilliste Fw 190D | Untergruppen-Übersicht | | | | Baugr.-Kennzahl: 91 Seite: 9 |
|---|---|---|---|---|---|
| Gruppenbenennung | D-9 | D-10 | D-11 | D-12 | |
| Halterung für Staurohr<br>57 | 19o.9o44-14<br>R-1<br>R-2<br>R11 9o44-14 | | | | |
| Rohr- und Schlauchleitung zum Staurohr<br>58 | 19o.9o44-15<br>R-1<br>R-2<br>R11 9o44-15 | | | | |
| Elt.-Leitungen am Staurohr<br>59 | 19o.9o29-2o<br>R-1<br>R-2<br>R11 9o29-2o | | | | |
| Staurohrleitungen im Flügel<br>6o | 19o.9o44-16<br>R-1<br>R-2<br>R11 9o44-16 | | | | |
| Heizbares Staurohr<br>61 | F1 22264-1<br>R-1<br>R-2<br>R11 F1 22264-1 | | | | |
| 62 | R-1<br>R-2 | | | | |
| 63 | R-1<br>R-2 | | | | |
| 64 | R-1<br>R-2 | | | | |

| Ersatzteilliste Fw 190 D | Baugruppen – Übersicht | Baugr.-Kennzahl: 92 a<br>Seite: 1 |
|---|---|---|

Elt.-Ausrüstung im Rumpf

| | D-9 | D-10 | D-11 | D-12 | | |
|---|---|---|---|---|---|---|
| | 190.9053 | | | | | |
| R-1 | | | | | | |
| R-11 | 190.9053 | | | | | |
| | | | | | | |
| | | | | | | |

Anmerkung:

| Ausgabe: | | | | | | |
|---|---|---|---|---|---|---|

Ersatzteilliste Fw 190 D

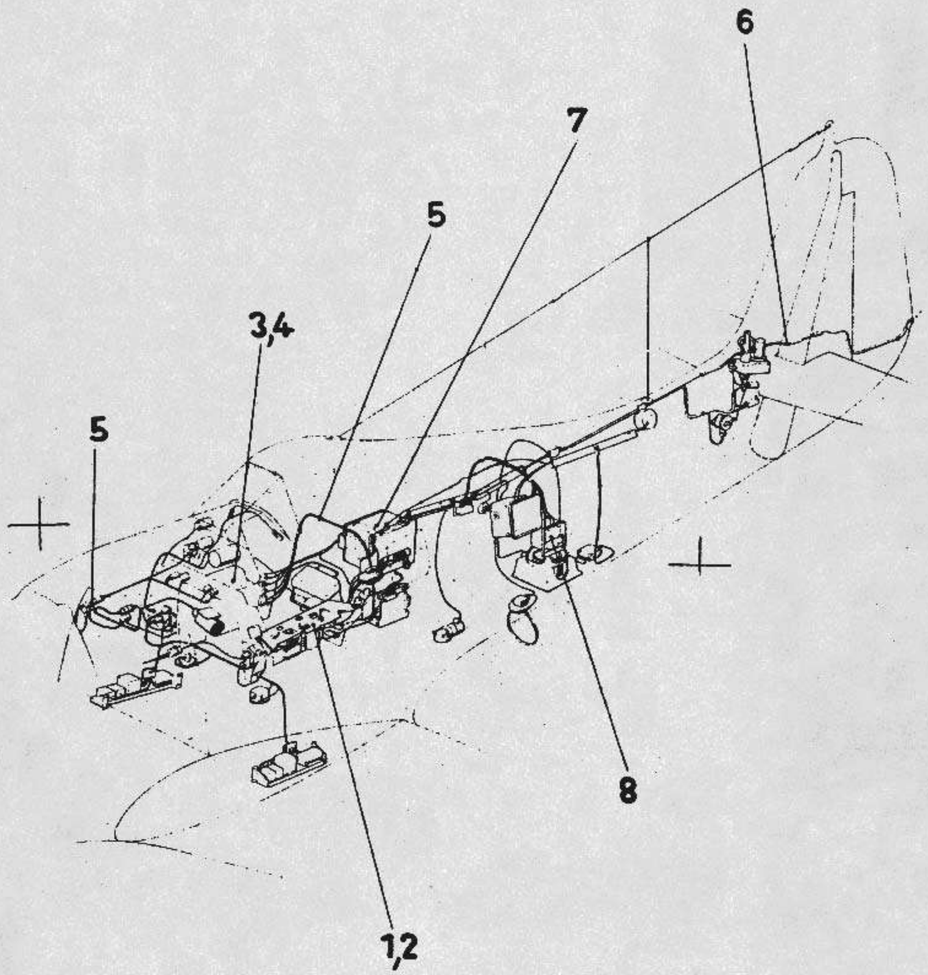


| Ersatzteilliste Fw 190 D | Zwischengruppen-Übersicht | | | | Baugr.-Kennzahl: 92 a Seite: 2 | |
|---|---|---|---|---|---|---|
| Gruppenbenennung | D-9 | D-10 | D-11 | D-12 | | |
| Elt.Ausrüstung Gerätebank L<br>1 | 190.9053-201<br>R-1 o<br>R-2 o<br>R11 .9053-201 | | | | | |
| Nachschub-Gerätebank L grundausgerüstet<br>2 | 190.9015-222<br>R-1 o<br>R-2 o<br>R11 .9015-222 | | | | | |
| Elt.Ausrüstung Gerätebank R<br>3 | 190.9053-204<br>R-1 o<br>R-2 o<br>R11 .9053-206 | | | | | |
| Nachschub-Gerätebank R grundausgerüstet<br>4 | 190.9015-219<br>R-1 o<br>R-2 o<br>R11 .9015-219 | | | | | |
| Elt.-Ausrüstung im Rumpf Spt. 1-14<br>5 | 190.9053-202<br>R-1 o<br>R-2 o<br>R11 .9053-202 | | | | | |
| Elt.Ausrüstung im Rumpfhinterteil und Seitenflosse<br>6 | 152.920-207<br>R-1 o<br>R-2 o<br>R11 .920-207 | | | | | |
| FT-Gerätebrett zw.Spt. 6-8<br>7 | 190.9053-205<br>R-1 o<br>R-2 o<br>R11 .9053-205 | | | | | |
| FT-Gerätebrett für Zielflug-vorsatz<br>8 | 190.9015-206<br>R-1 o<br>R-2 o<br>R11 .9015-206 | | | | | |

E.E.07

Ersatzteilliste Fw 190 D

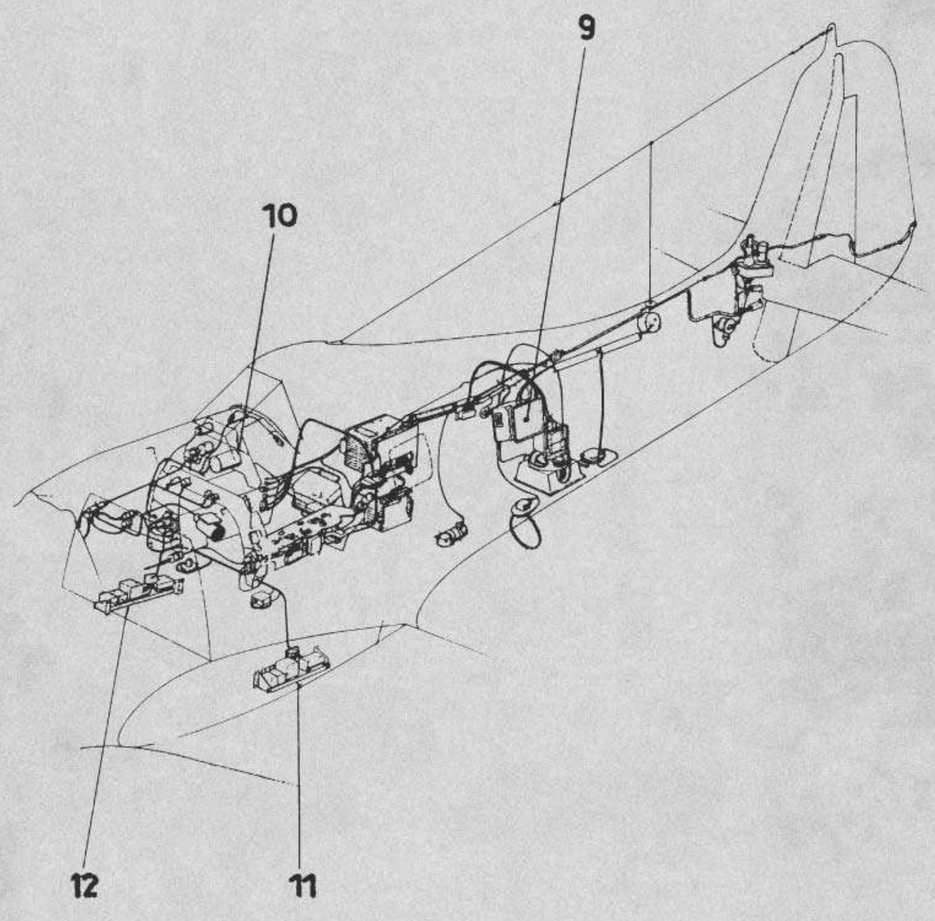


| Ersatzteilliste Fw 190 D | Zwischengruppen-Übersicht | | | | Baugr.-Kennzahl: 92 a Seite: 3 | |
|---|---|---|---|---|---|---|
| Gruppenbenennung | D-9 | D-10 | D-11 | D-12 | | |
| Gerätebrett für F u. G 25 a<br>9 | 190.9015-Z07<br>R-1 o<br>R-2 o<br>K11 .9015-Z07 | | | | | |
| Hauptgerätebr.<br>10 | 152.922-Z03<br>R-1 o<br>R-2 o<br>K11 .922-Z03 | | | | | |
| Flügeltrennst. im Rumpf L<br>11 | 190.9015-Z16<br>R-1 o<br>R-2 o<br>K11 .9015-Z16 | | | | | |
| Flügeltrennst. im Rumpf R<br>12 | 190.9015-Z17<br>R-1 o<br>R-2 o<br>.9015-Z17 | | | | | |
| 13 | R-1<br>R-2 | | | | | |
| 14 | R-1<br>R-2 | | | | | |
| Bediengerät<br>15 | Ln 28803<br>R-1 o<br>R-2 o<br>Ln 28803 | | | | | |
| 16 | R-1<br>R-2 | | | | | |

Fw 5407

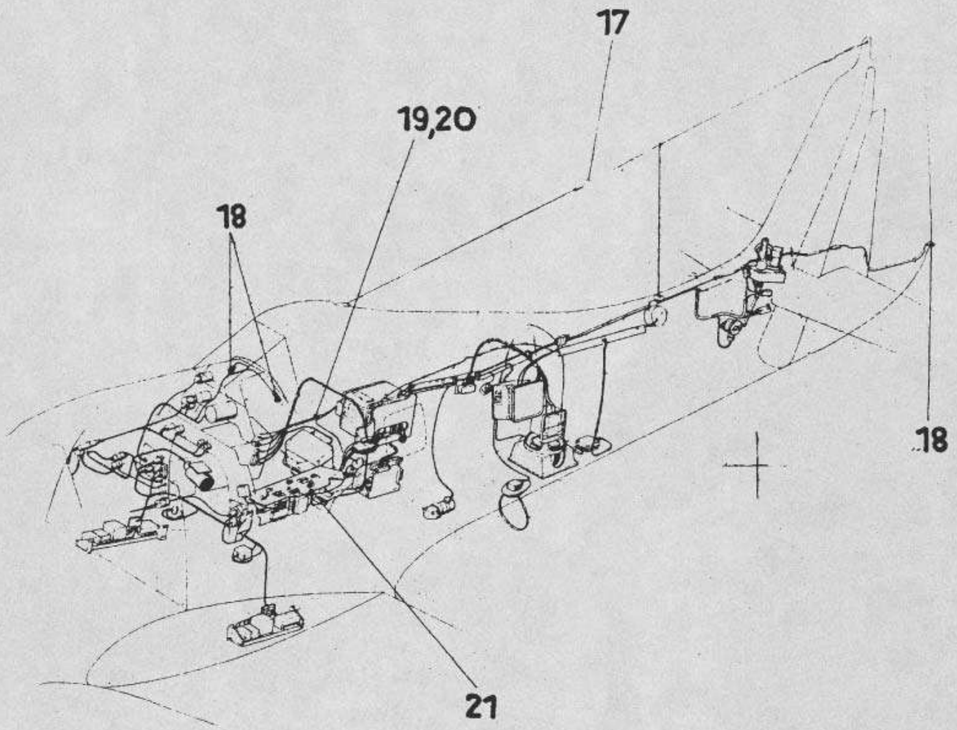


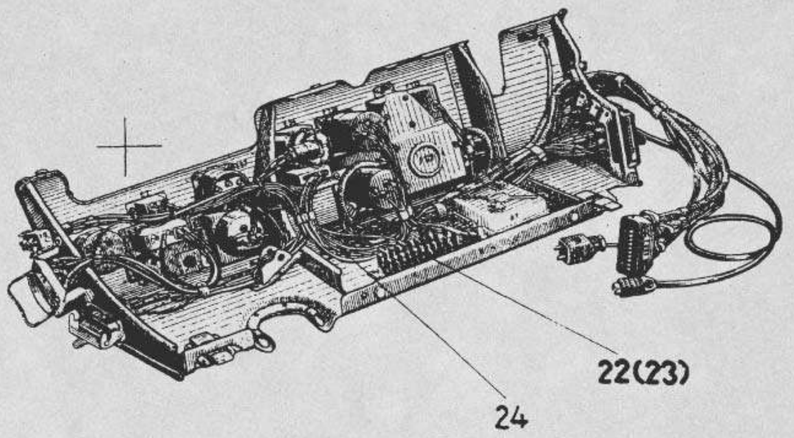


| Ersatzteilliste Fw 190D | Untergruppen-Übersicht | | | | Baugr.-Kennzahl: 92a Seite: 4 | |
|---|---|---|---|---|---|---|
| Gruppenbenennung | D-9 | D-10 | D-11 | D-12 | | |
| Festantenne<br>17 | 152.921-33<br>R-1 o<br>R-11 152.921-33 | | | | | |
| Elt.Zubehör f. d.Kampf<br>18 | 190.9015-95<br>R-1 o<br>R-11 190.9015-95 | | | | | |
| Leitungen mit Bediengerät<br>19 | 190.9015-70<br>R-1 o<br>R-11 190.9015-70 | | | | | |
| Steckdose F156 mit Leitungen<br>20 | 190.9015-71<br>R-1 o<br>R-11 190.9015-71 | | | | | |
| Gerätebank L<br>21 | 190.9053-01<br>R-1 o<br>R-11 190.9053-01 | | | | | |
| Aufbauverteiler V 3<br>22<br>Ersatz ist Orts-Nr. 23 | 190.9015-02<br>R-1 o<br>R-11 190.9015-02 | | | | | |
| Aufbauverteiler V3<br>23<br>Ersatz für Orts-Nr. 22 | 190.9015-08<br>R-1 o<br>R-11 190.9015-08 | | | | | |
| Elt.Leitungen<br>24 | 190.9053-23<br>R-1 o<br>R-11 190.9053-23 | | | | | |

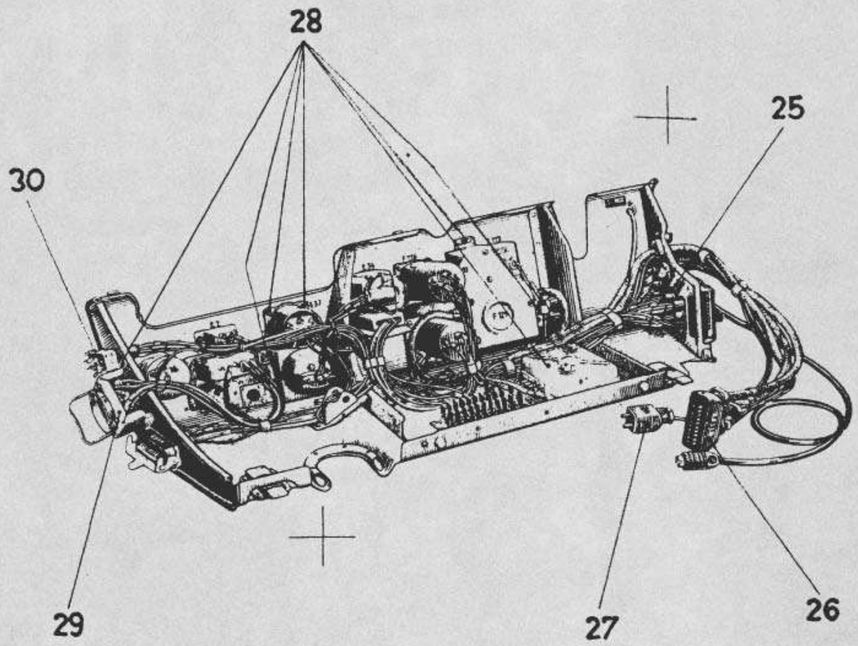


| Ersatzteilliste Fw 190 D | Untergruppen-Übersicht | | | | Baugr.-Kennzahl: 92 a<br>Seite: 5 | |
|---|---|---|---|---|---|---|
| Gruppenbenennung | D-9 | D-10 | D-11 | D-12 | | |
| Stecker mit Gerät und Leitungen<br>25 | 190.9053-02<br>R-1<br>R-11 190.9053-02 | | | | | |
| Stecker F 803 mit Leitungen<br>26 | 190.9053-21<br>R-1 o<br>R-11 190.9053-21 | | | | | |
| Stecker B 11 mit Leitungen<br>27 | 190.9053-22<br>R-1 o<br>R-11 190.9053-22 | | | | | |
| Einzelteile f. Elt.Ausr.in Gerätebank L<br>28 | 190.9053-03<br>R-1 o<br>R-11 190.9053-03 | | | | | |
| Steckdose B 14 u.Zündschalt. B8 m.Leitungen<br>29 | 190.9053-28<br>R-1 o<br>R-11 190.9053-28 | | | | | |
| Stecker N 15 m.Leitungen<br>30 | 190.9053-29<br>R-1 o<br>R-11 190.9053-29 | | | | | |
| 31 | R-1<br>R-2 | | | | | |
| 32 | R-1<br>R-2 | | | | | |

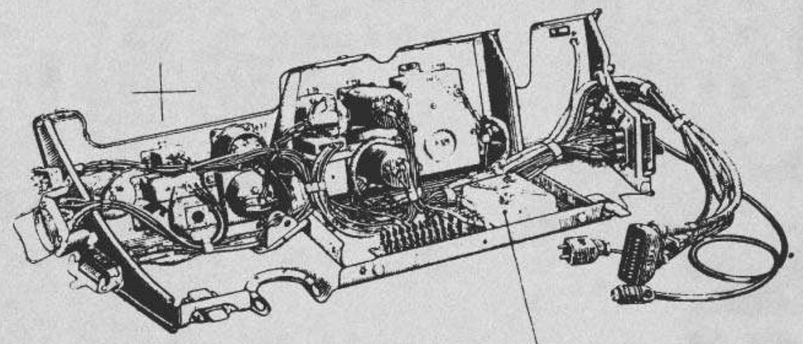


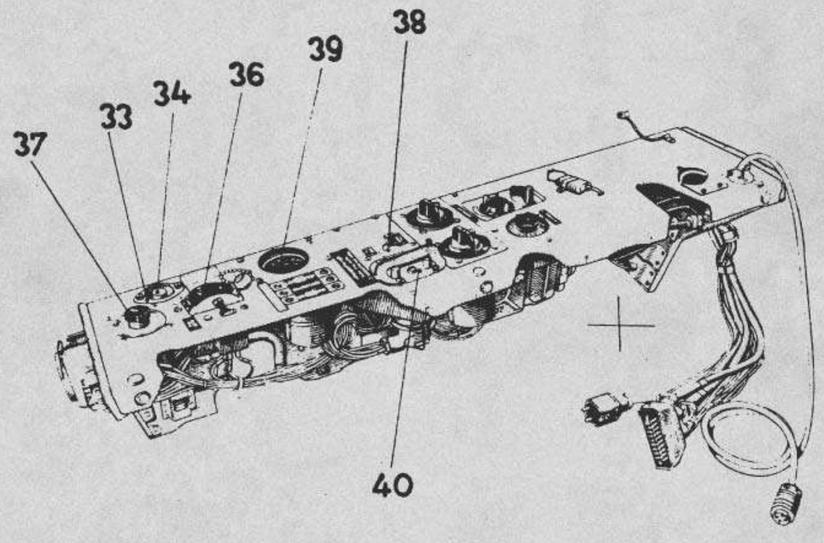


| Ersatzteilliste Fw 190D | Untergruppen-Übersicht | | | | Baugr.-Kennzahl: 92 a<br>Seite: 6 | |
|---|---|---|---|---|---|---|
| Gruppenbenennung | D-9 | D-10 | D-11 | D-12 | | |
| Deckel<br>33 | 19-5836-13<br>R-1 o<br>R-11 19-5836-13 | | | | | |
| 2pol.Einbau-druckknopf<br>34 | 19-5836-A-1<br>R-1 o<br>R-11 19-5836-A-1 | | | | | |
| Anlaß-Trafo-summer<br>35 | F1 21213<br>R-1 o<br>R-11 F1 21213 | | | | | |
| Zündschalter<br>36 | F1 21118<br>R-1 o<br>R-11 F1 21118 | | | | | |
| Verdunkler<br>37 | F1 32401-4<br>R-1 o<br>R-11 F132401-4 | | | | | |
| 2pol.Kippum-schalter<br>38 | F1 32346-2<br>R-1 o<br>R-11 F1 32346-2 | | | | | |
| Stellungsanzei-ger für Trim-mung<br>39 | F1 22855<br>R-1 o<br>R-11 F1 22855 | | | | | |
| Schalter für Fahrwerk und Landeklappe<br>40 | L 1200 000<br>R-1<br>R-11 L1200000 | | | | | |

Baugruppe: 92a
Seite: 7

Ersatzteil-Liste **Fw 190**

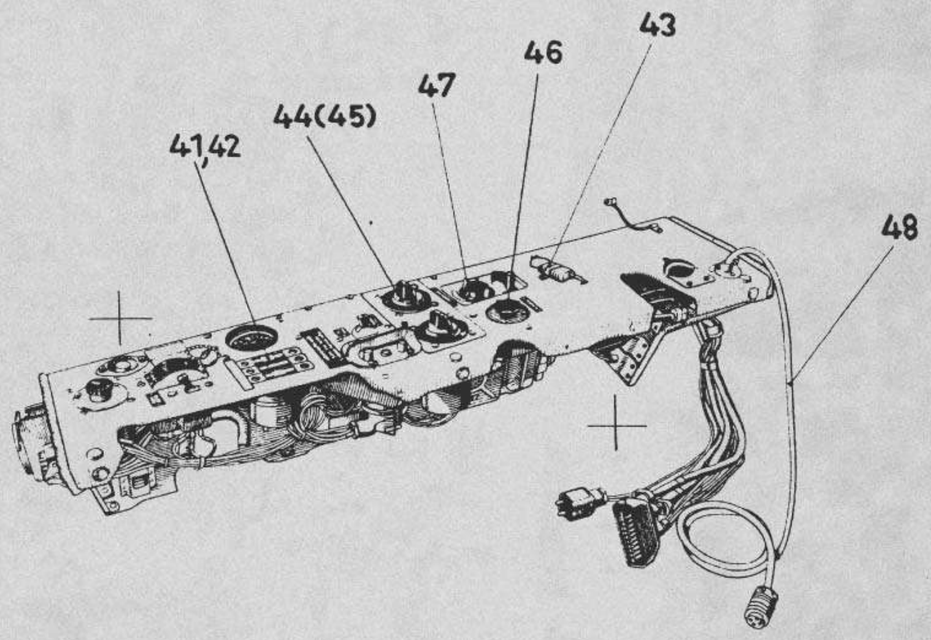


| Ersatzteilliste Fw 190D | Untergruppen-Übersicht | | | | Baugr.-Kennzahl: 92 a<br>Seite: 7 | |
|---|---|---|---|---|---|---|
| Gruppenbenennung | D-9 | D-10 | D-11 | D-12 | | |
| Schauzeichen-satz, einfach<br>41 | 19-6825 A-1 | | | | | |
| | R-1 o | | | | | |
| | R-2 o | | | | | |
| | o | | | | | |
| | Kl 19-6825A-1 | | | | | |
| Schauzeichen-einheit<br>42 | 19-6820 A-2 | | | | | |
| | R-1 o | | | | | |
| | R-2 o | | | | | |
| | o | | | | | |
| | Kl 19-6820A-2 | | | | | |
| 3pol. Preßstoff-steckdose<br>43 | Fl 32604 | | | | | |
| | R-1 o | | | | | |
| | R-2 o | | | | | |
| | o | | | | | |
| | Kl Fl 32604 | | | | | |
| Frequenzschal-ter<br>44<br>Ersatz ist Orts-Nr. 45 | 19-5843 0-2 | | | | | |
| | R-1 o | | | | | |
| | R-2 o | | | | | |
| | o | | | | | |
| | Kl 19-5843 0-2 | | | | | |
| Frequenzschal-ter<br>45<br>Ersatz für Orts-Nr. 44 | 19-5844 0-2 | | | | | |
| | R-1 | | | | | |
| | R-2 | | | | | |
| | | | | | | |
| | Kl 19-5844 0-2 | | | | | |
| Fernbedien-gerät FBG 16<br>46 | Ln 27188 | | | | | |
| | R-1 o | | | | | |
| | R-2 o | | | | | |
| | o | | | | | |
| | Kl Ln 27188 | | | | | |
| Anschlußdose AD 18 Y (a)<br>17 | Ln 27266-2 | | | | | |
| | R-1 o | | | | | |
| | R-2 o | | | | | |
| | o | | | | | |
| | Kl Ln27266-2 | | | | | |
| Anschlußsteuer<br>48 | Ln 27225-2 | | | | | |
| | R-1 o | | | | | |
| | R-2 o | | | | | |
| | o | | | | | |
| | Kl Ln 27225-2 | | | | | |

Fw 5496

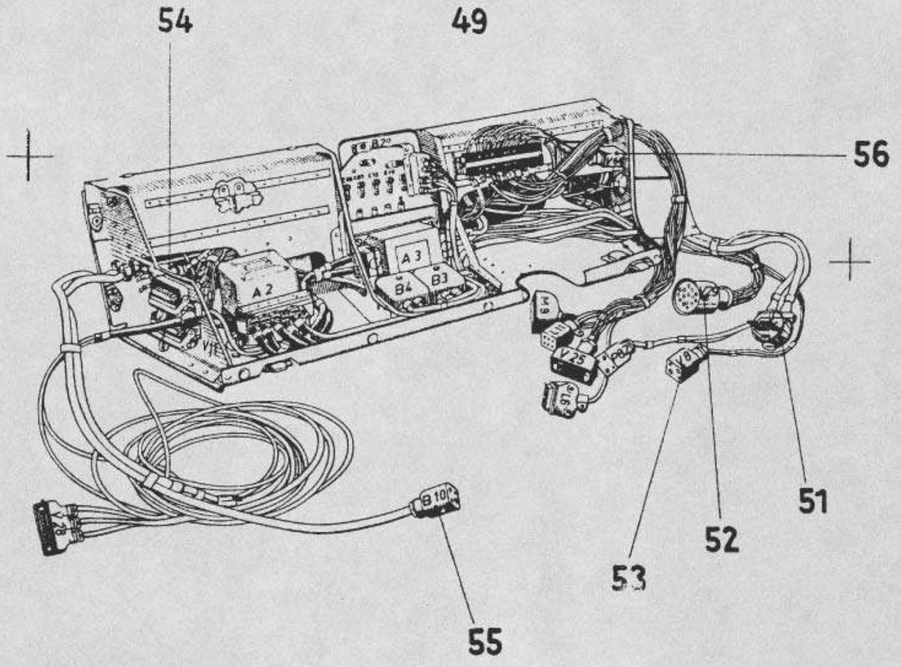


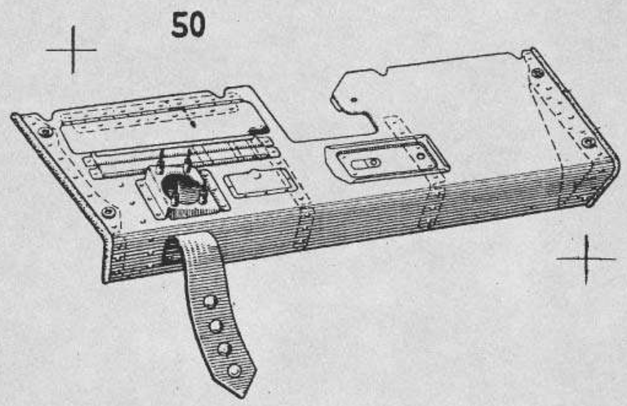


| Ersatzteilliste Fw 190 D | Untergruppen-Übersicht | | | | Baugr.-Kennzahl: 92 a<br>Seite: 8 | |
|---|---|---|---|---|---|---|
| Gruppenbenennung | D-9 | D-10 | D-11 | D-12 | | |
| Gerätebank B<br>49 | 190.9015-100<br>R-1 o<br>R-11 .9015-100 | | | | | |
| Deckel für Gerätebank<br>50 | 190.9015-116<br>R-1 o<br>R-11 .9015-116 | | | | | |
| Stecker A17 m. Leitung f. Generator<br>51 | 190.9015-13<br>R-1 o<br>R-11 .9015-13 | | | | | |
| Steckdose V 29 mit Leitungen<br>52 | 190.9053-17<br>R-1 o<br>R-11 .9053-17 | | | | | |
| Steckdose P 3 u.V8 m.Leitungen<br>53 | 190.9053-32<br>R-1 o<br>o<br>o<br>R11 190.9053-32 | | | | | |
| 6pol.Stecker V33 mit Leitgn.<br>54 | 190.9015-146<br>R-1 o<br>R-11 .9015-146 | | | | | |
| 2pol.Steckdose B 10 m.Leitgn.<br>55 | 190.9015-151<br>R-1 o<br>R-11 .9015-151 | | | | | |
| 2pol.Stecker V 64 u. V 71 mit Leitungen<br>56 | 190.9015-147<br>R-1 o<br>R-11 190.9015-147 | | | | | |

Baugr. Kennzahl: 92a
Seite: 9

Ersatzteilliste Fw 190 D

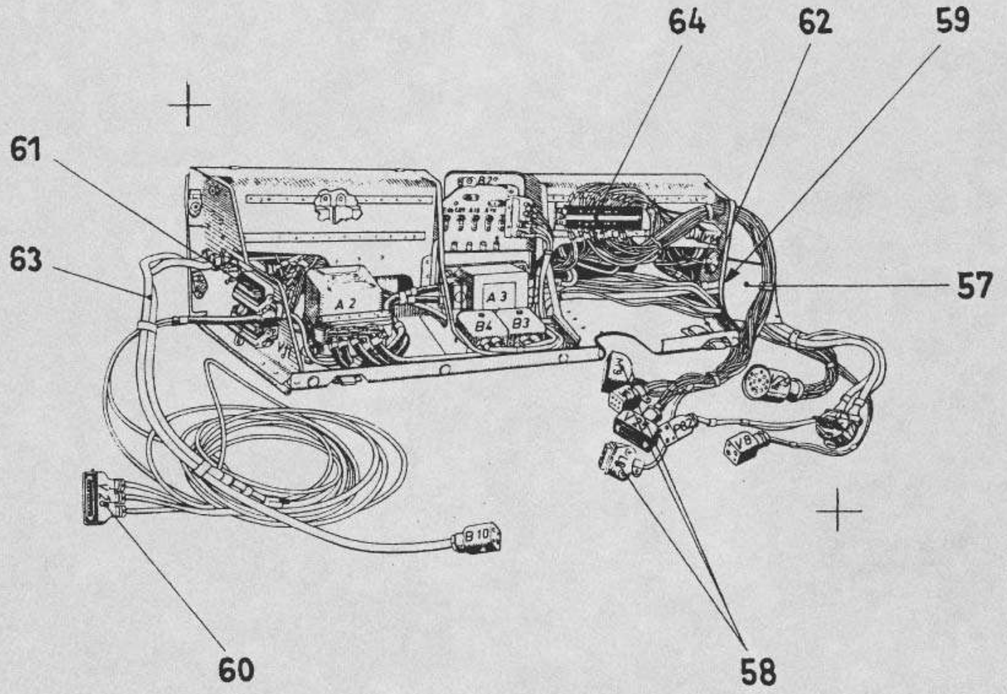


| Ersatzteilliste Fw 190 D | Untergruppen-Übersicht | | | | | Baugr.-Kennzahl: 92 a<br>Seite: 9 | |
|---|---|---|---|---|---|---|---|
| Gruppenbenennung | D-9 | | D-10 | D-11 | D-12 | | |
| Kabelschutz<br>57 | 190.988-35 | | | | | | |
| | R-1 | o | | | | | |
| | R-11 | 190.988-35 | | | | | |
| Steckdose L 6, L 11, m.M9, m.Leitungen<br>58 | 190.9053-18 | | | | | | |
| | R-1 | o | | | | | |
| | R-2 | o | | | | | |
| | | o | | | | | |
| | R11 | 190.9053-35 | | | | | |
| 20pol.Stecker V 37 m.Leitgn.<br>59 | 190.9053-19 | | | | | | |
| | R-1 | o | | | | | |
| | R-2 | o | | | | | |
| | | o | | | | | |
| | R11 | 190.9053-34 | | | | | |
| 20pol.Steckdose V 28 m.Leitgn.<br>60 | 190.9053-31 | | | | | | |
| | R-1 | o | | | | | |
| | R-2 | o | | | | | |
| | | o | | | | | |
| | R11 | 190.9053-31 | | | | | |
| 14pol.Stecker V 17 m.Leitgn.<br>61 | 190.9053-39 | | | | | | |
| | R-1 | o | | | | | |
| | R-11 | 190.9053-39 | | | | | |
| 2pol.Stecker A 23 m.Leitg.<br>62 | 190.9015-22 | | | | | | |
| | R-1 | o | | | | | |
| | R-11 | 190.9015-22 | | | | | |
| Sammler Leitg.<br>63 | 190.9015-150 | | | | | | |
| | R-1 | o | | | | | |
| | R-11 | .9015-150 | | | | | |
| Verteiler V 1 Busch-Jäger<br>64<br>Ersatz ist Orts-Nr. 65 | 190.9015-101 | | | | | | |
| | R-1 | o | | | | | |
| | R-11 | .9015-101 | | | | | |

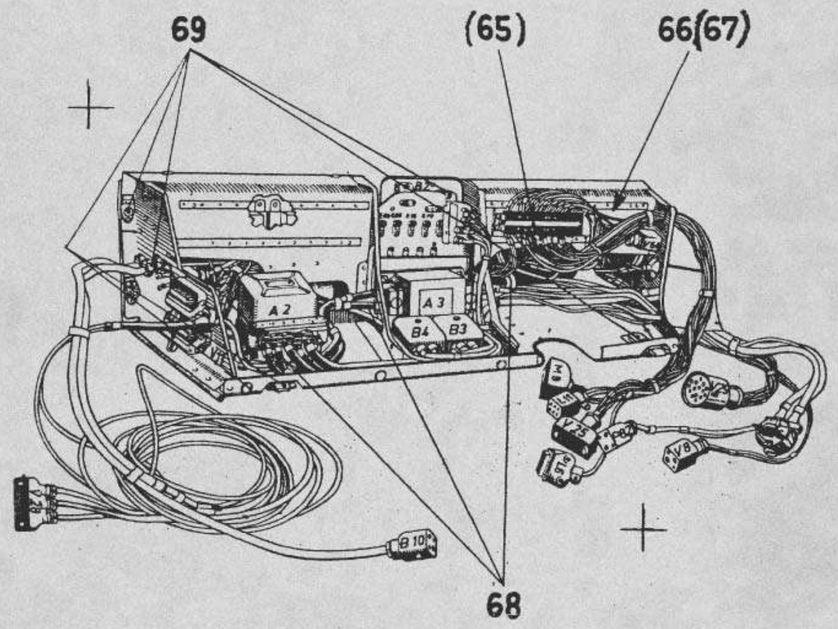


| Ersatzteilliste Fw 190D | Untergruppen-Übersicht | | | | Baugr.-Kennzahl: 92 a<br>Seite: 10 |
|---|---|---|---|---|---|
| Gruppenbenennung | D-9 | D-10 | D-11 | D-12 | |
| Verteiler V 1 LGW<br>65<br>Ersatz für Orts-Nr. 64 | 190.9015-159<br>R-1 o<br>R-11 .9015-159 | | | | |
| Verteiler V 2 Busch-Jäger<br>66<br>Ersatz ist Orts-Nr. 67 | 190.9015-102<br>R1 o<br>R-11 9015.102 | | | | |
| Verteiler LGW<br>67<br>Ersatz für Orts-Nr. 66 | 190.9015-160<br>R-1 o<br>R-11 .9015-160 | | | | |
| Elt.Leitungen<br>68 | 190.9053-30<br>R-1 o<br>R-2 o<br>o<br>R11 190.9053-30 | | | | |
| Einzelteile f. Gerätebank R<br>69 | 190.9053-20<br>R-1 o<br>R-2 o<br>o<br>R11 .9053-36 | | | | |
| 70 | R-1<br>R-2 | | | | |
| 71 | R-1<br>R-2 | | | | |
| 72 | R-1<br>R-2 | | | | |

Baugr. Kennzahl: 92 a
Seite: 11

Ersatzteilliste Fw 190 D

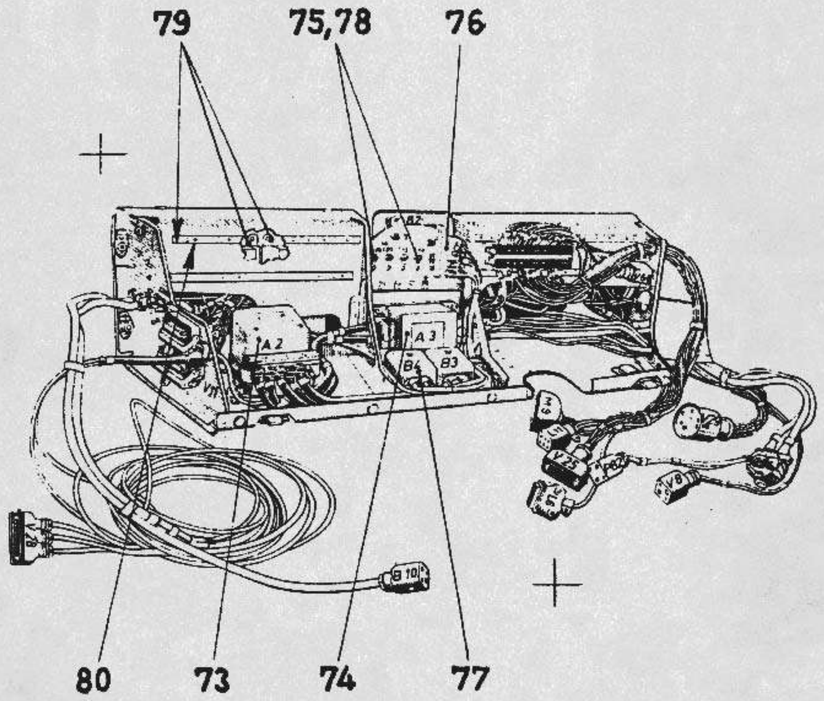


| Ersatzteilliste Fw 190 D | Untergruppen-Übersicht | | | | | Baugr.-Kennzahl: 92 a<br>Seite: 11 | |
|---|---|---|---|---|---|---|---|
| Gruppenbenennung: | D-9 | | D-10 | D-11 | D-12 | | |
| Regler<br>73 | F1 34245-1 | | | | | | |
| | R-1 | | | | | | |
| | R-2 | | | | | | |
| | R11 | F134245-1 | | | | | |
| Entstörer<br>74 | 19-8201 C | | | | | | |
| | R-1 | | | | | | |
| | R-2 | | | | | | |
| | R11 | 19-8201 C | | | | | |
| Selbstschalter mit Fernauslösung<br>75 | 19-5002 H | | | | | | |
| | R-1 | | | | | | |
| | R-2 | | | | | | |
| | R11 | 19-5002 H | | | | | |
| Anlaßschalter mit Sicherungsklappe<br>76 | F1 21212 | | | | | | |
| | R-1 | | | | | | |
| | R-2 | | | | | | |
| | R11 | F121212 | | | | | |
| Schaltschutz<br>77 | F1 32828 | | | | | | |
| | R-1 | | | | | | |
| | R-2 | | | | | | |
| | R11 | F1 32828 | | | | | |
| Selbstschalter<br>78 | F1E 500001 | | | | | | |
| | R-1 | | | | | | |
| | R-2 | | | | | | |
| | R11 | F1E 500001 | | | | | |
| Selbstschalter<br>79 | F1E 500003 | | | | | | |
| | R-1 | | | | | | |
| | R-2 | | | | | | |
| | R11 | F1E 500003 | | | | | |
| Selbstschalter<br>80 | F1E 500005 | | | | | | |
| | R-1 | | | | | | |
| | R-2 | | | | | | |
| | R11 | F1E 500005 | | | | | |

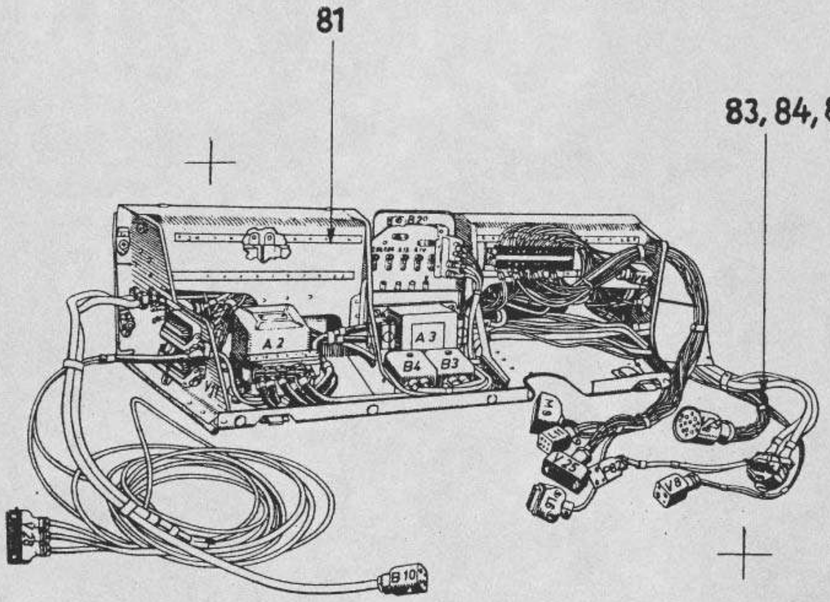


| Ersatzteilliste Fw 190 D | Untergruppen-Übersicht | | | | Baugr.-Kennzahl: 92 a<br>Seite: 12 | |
|---|---|---|---|---|---|---|
| Gruppenbenennung | D-9 | D-10 | D-11 | D-12 | | |
| Selbstschalter | FlE 500002 | | | | | |
| | R-1 | | | | | |
| 81 | R-2 | | | | | |
| | | | | | | |
| | R11 FlE 500002 | | | | | |
| | | | | | | |
| 82 | R-1 | | | | | |
| | R-2 | | | | | |
| | | | | | | |
| Leuchterfassung | Fl 32267 | | | | | |
| | R-1 | | | | | |
| 83 | R-2 | | | | | |
| | | | | | | |
| | R11 Fl 32267 | | | | | |
| Merkleuchte | Fl 32529-1 | | | | | |
| | R-1 | | | | | |
| 84 | R-2 | | | | | |
| | | | | | | |
| | R11 Fl 32529-1 | | | | | |
| Merkleuchte | Fl 32529 | | | | | |
| | R-1 | | | | | |
| 85 | R-2 | | | | | |
| | | | | | | |
| | R11 Fl 32529 | | | | | |
| | | | | | | |
| | R-1 | | | | | |
| | R-2 | | | | | |
| | | | | | | |
| | | | | | | |
| | R-1 | | | | | |
| | R-2 | | | | | |
| | | | | | | |
| | | | | | | |
| | R-1 | | | | | |
| | R-2 | | | | | |
| | | | | | | |
| | | | | | | |

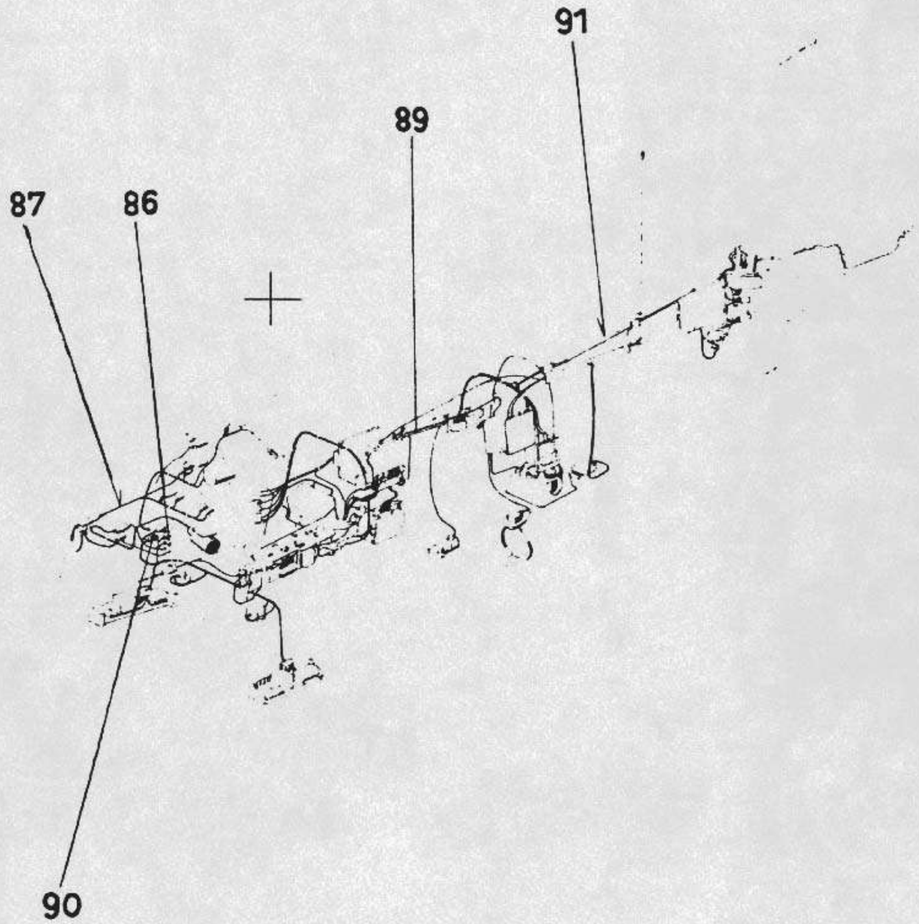


| Ersatzteilliste Fw 190 D | Untergruppen-Übersicht | | | | Baugr. |
|---|---|---|---|---|---|
| Gruppenbenennung | D-9 | D-10 | D-11 | D-12 | |
| Stecker V 38 mit Leitungen<br>86 | 190.9015-137<br>R-1<br>R-2<br>R11 190.9015-137 | | | | |
| Leitungen zum Rototrvorbau<br>87 | 190.9053-04<br>R-1<br>R-2<br>R11 .9053-04 | | | | |
| 88 | R-1<br>R-2 | | | | |
| Leitungen im Kabelkanal<br>89 | 190.9015-139<br>R-1<br>R-2<br>R11 .9015-139 | | | | |
| Stecker V 61 mit Leitung<br>90 | 190.9015-37<br>R-1<br>R-2<br>R11 .9015-37 | | | | |
| Kabelstrang mit Geräten im Rumpfhinterteil R<br>91 | 190.9015-39<br>R-1<br>R-2<br>R11 .9015-39 | | | | |
| | R-1<br>R-2 | | | | |
| | R-1<br>R-2 | | | | |

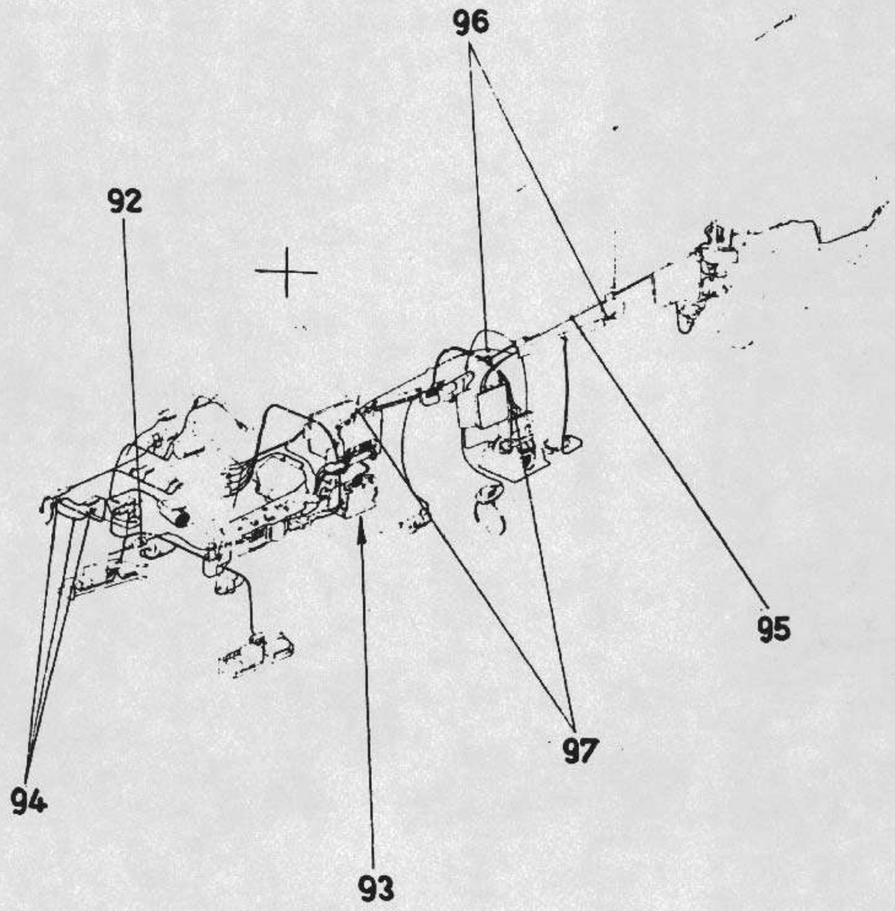


| Ersatzteilliste Fw 190 D | Untergruppen-Übersicht | | | | Baugr.-Kennzahl: 92 Seite |
|---|---|---|---|---|---|
| Gruppenbenennung | D-9 | D-10 | D-11 | D-12 | |
| Stecker B 15 Steckdose B 16 m.Leitung 92 | 190.9015-40<br>R-1 o<br>R-11 190.9015-40 | | | | |
| Erdungskabel f.Umformer Fußplatte 93 | 190.9015-41<br>R-1 o<br>R-11 190.9015-41 | | | | |
| Steckdose A 15 und A 16 mit Leitungen 94 | 190.9015-44<br>R-1<br>R-11 190.9015-41 | | | | |
| Antennenkabel 1001 F 95 | 190.9015-45<br>R-1 o<br>R-11 190.9015-45 | | | | |
| Antennenkabel 1003 F 96 | 190.9015-46<br>R-1 o<br>R-11 190.9015-46 | | | | |
| Antennenkabel 1006 F 97 | 190.9015-47<br>R-1<br>R-11 190.9015-47 | | | | |
| | R-1<br>R-2 | | | | |
| | R-1<br>R-2 | | | | |

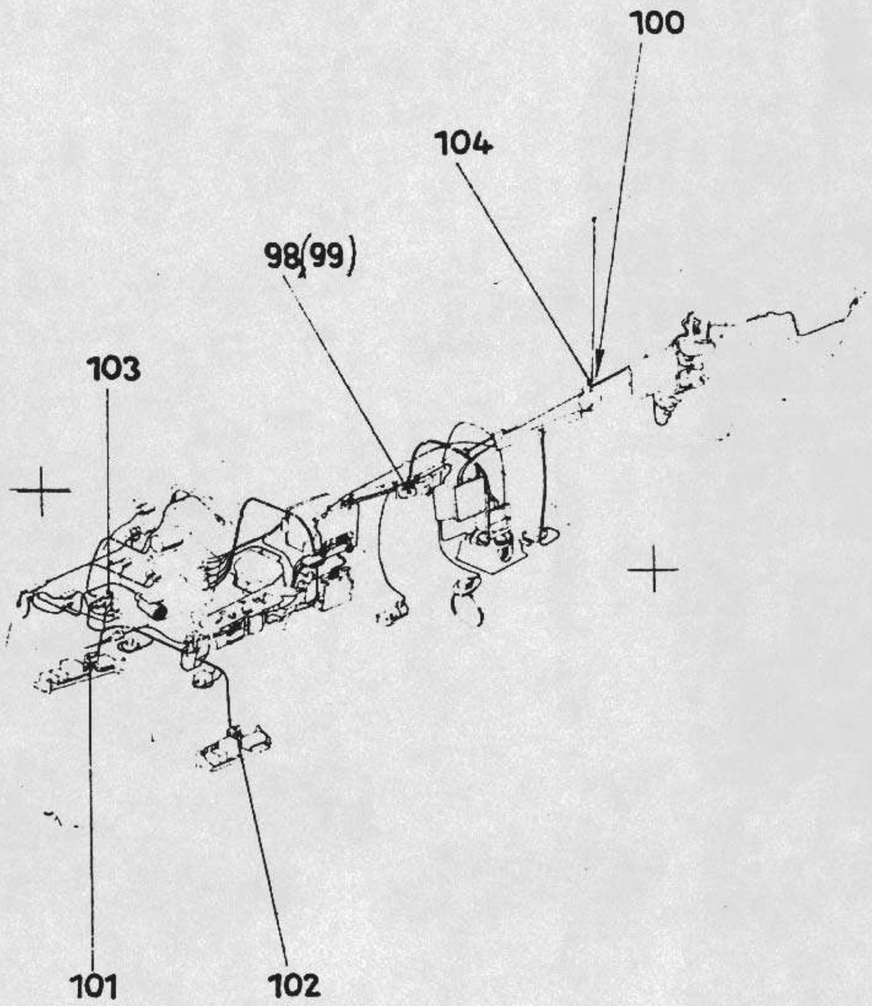


| Ersatzteilliste Fw 190 D | Untergruppen-Übersicht | | | | Baugr.-Kennzahl: 92 a<br>Seite: 15 | |
|---|---|---|---|---|---|---|
| Gruppenbenennung | D-9 | D-10 | D-11 | D-12 | | |
| Verteiler V 43<br>99<br>Ersatz ist Orts-Nr. 99 | 190.9015-53<br>R-1<br>R-2<br>R1 190.9015-53 | | | | | |
| Verteiler V 43<br>(99)<br>Ersatz für Orts-Nr. 98 | 190.9015-48<br>R-1<br>R-2<br>R1 190.9015-48 | | | | | |
| Einzelteile für Alt-Ausrüstung im Rumpf<br>100 | 190.9053-06<br>R-1<br>R-2<br>R1 190.9053-06 | | | | | |
| Durchführung Rumpfseite R<br>101 | 190.938-31<br>R-1<br>R-2<br>R1 190.938-31 | | | | | |
| Durchführung Rumpfseite L<br>102 | 190.938-32<br>R-1<br>R-2<br>R1 190.938-32 | | | | | |
| Stecker V 70 mit Leitungen<br>103 | 190.9015-52<br>R-1<br>R-2<br>R1 190.9015-52 | | | | | |
| Durchführungs-isolator<br>104 | 190.9015-50<br>R-1<br>R-2<br>R1 190.9015-50 | | | | | |
| | R-1<br>R-2 | | | | | |

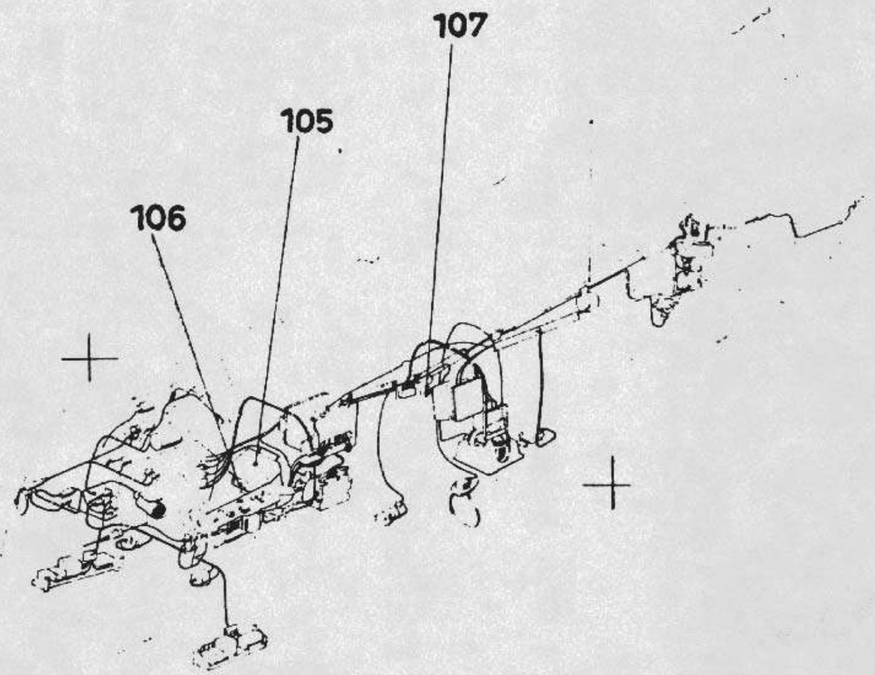


| Ersatzteilliste Fw 190D | Untergruppen-Übersicht | | | | Baugr.-Kennzahl: 92a<br>Seite: 16 | |
|---|---|---|---|---|---|---|
| Gruppenbenennung | D-9 | D-10 | D-11 | D-12 | | |
| Bleisammler<br>105 | Fl 342 57<br>R-1 o<br>R-2 o<br>Kll Fl 342 57 | | | | | |
| Sammlerbett mit Spannband<br>106 | 19-5512<br>R-1 o<br>R-2 o<br>Kll 19-5512 | | | | | |
| Außenbord-steckdose<br>107 | Fl 32629-1<br>R-1 o<br>R-2 o<br>Kll Fl32629-1 | | | | | |
| Kraftstoff-pumpe T 390 mm<br>108 | 8-4544 K<br>R-1 o<br>R-2 o<br>Kll 8-4544 K | | | | | |
| Kraftstoff-pumpe T 460 mm<br>109 | 8-4544 K<br>R-1 o<br>R-2 o<br>Kll 8-4544 K | | | | | |
| | R-1<br>R-2 | | | | | |
| | R-1<br>R-2 | | | | | |
| | R-1<br>R-2 | | | | | |

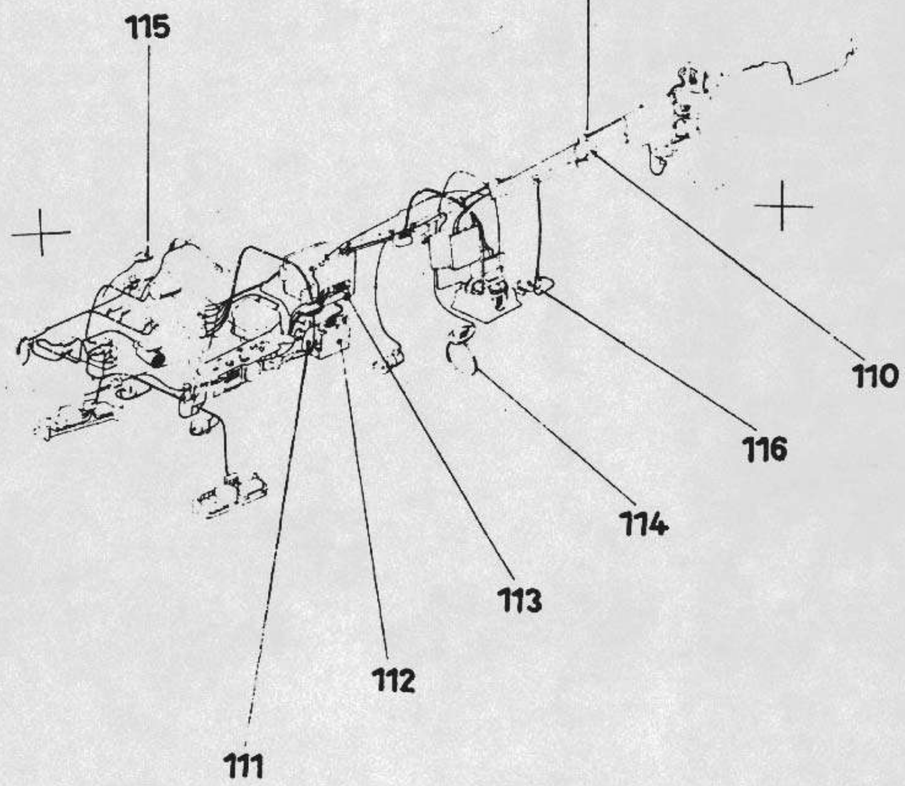


| Ersatzteilliste Fw 190D | Untergruppen-Übersicht | | | | Baugr.-Kennzahl: 92 a<br>Seite: 17 | |
|---|---|---|---|---|---|---|
| Gruppenbenennung | D-9 | D-10 | D-11 | D-12 | | |
| Antennen Anpassungsgerät 110 | Ln 27185-4 | | | | | |
| | R-1 o | | | | | |
| | R-2 o | | | | | |
| | R11 Ln 27185-4 | | | | | |
| Umformer 111 | Ln 26985 | | | | | |
| | R-1 o | | | | | |
| | R-2 o | | | | | |
| | R11 Ln 26985 | | | | | |
| Umformer Fußplatte 112 | Ln 26986 | | | | | |
| | R-1 o | | | | | |
| | R-2 o | | | | | |
| | R11 Ln 26986 | | | | | |
| Einstellschlüssel 113 | Ln 27854 | | | | | |
| | R-1 o | | | | | |
| | R-2 o | | | | | |
| | R11 Ln 27854 | | | | | |
| Teilrahmen 114 | Ln 27226 | | | | | |
| | R-1 o | | | | | |
| | R-2 o | | | | | |
| | R11 Ln 27226 | | | | | |
| Anzeigegerät AFN2 115 | Ln 27002 | | | | | |
| | R-1 o | | | | | |
| | R-2 o | | | | | |
| | R11 Ln 27002 | | | | | |
| Antennen Anpassungsgerät 116 | Ln 28815 | | | | | |
| | R-1 o | | | | | |
| | R-2 o | | | | | |
| | R11 Ln 28815 | | | | | |
| | R-1 | | | | | |
| | R-2 | | | | | |

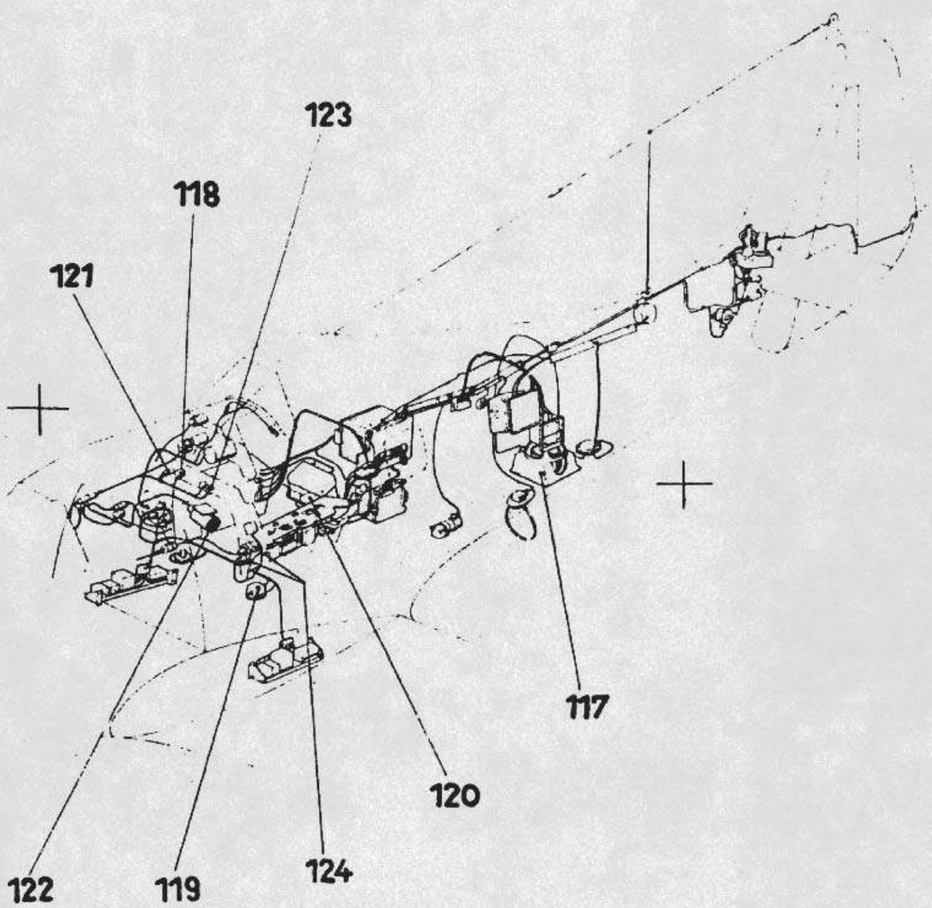


| Ersatzteilliste Fw 190 D | Untergruppen-Übersicht | | | | Baugr.-Kennzahl: 92 a<br>Seite: 18 | |
|---|---|---|---|---|---|---|
| Gruppenbenennung: | D-9 | D-10 | D-11 | D-12 | | |
| Luftschraube<br>117 | F1 23331<br>R-1 o<br>R-2 o<br>R11 F1 23331 | | | | | |
| Lft.Vorrats-anzeiger<br>118 | F1 20723<br>R-1 o<br>R-2 o<br>R11 F1 20723 | | | | | |
| Lft.Vorrats-geber mit Reststandwar-nung<br>119 | F1 20726-4-42<br>R-1 o<br>R-2 o<br>R11 F120726-4-42 | | | | | |
| Lft.Vorrats-geber mit Rest-standwarnung<br>120 | F1 20726-1-40<br>R-1 o<br>R-2 o<br>R11 F120726-1-40 | | | | | |
| Meßstellenum-schalter<br>121 | F1 32331<br>R-1 o<br>R-2 o<br>R11 F1 32331 | | | | | |
| Gleichstrom-Drehstrom-Umformer<br>122 | 127-265 B<br>R-1 o<br>R-2 o<br>R11 127-265 B | | | | | |
| Schmierstoff-Tempera turan-zeiger<br>123 | F1 20358<br>R-1 o<br>R-2 o<br>R11 F1 20358 | | | | | |
| Steckdose V16 F 806 mit Leitungen<br>124 | 190.9053-24<br>R-1 o<br>R-11 .9053-24 | | | | | |

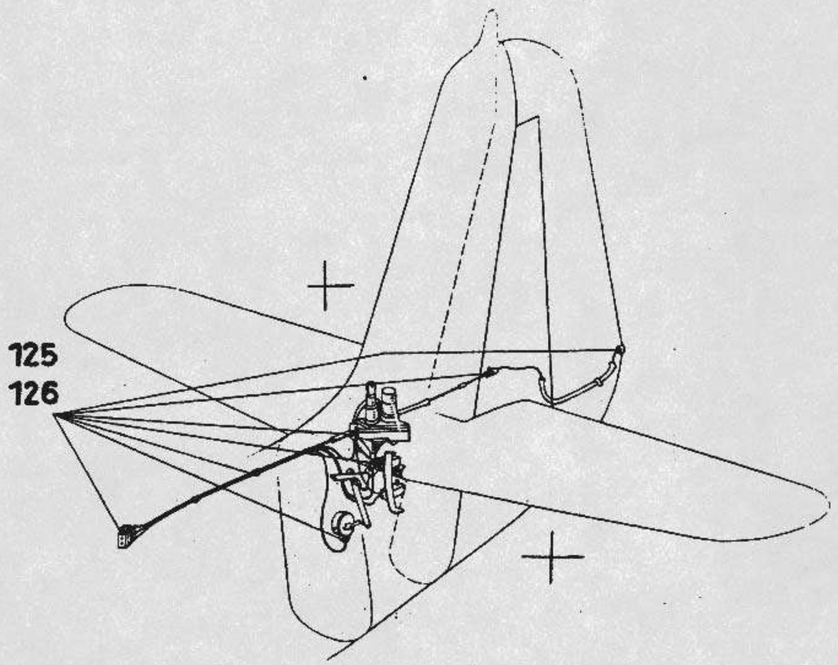


| Ersatzteilliste Fw 190 D | Untergruppen-Übersicht | | | | Baugr.-Kennzahl: 92a<br>Seite: 19 | |
|---|---|---|---|---|---|---|
| Gruppenbenennung: | D-9 | D-10 | D-11 | D-12 | | |
| Leitungen und Geräte im Rumpfheck<br>125 | 152.920-07<br>R-1<br>R-2<br>R1 152.920-07 | | | | | |
| Einzelteile f. Rumpfheck u. Seitenflosse<br>126 | 152.920-13<br>R-1<br>R-2<br>R1 152.920-13 | | | | | |
| | R-1<br>R-2 | | | | | |
| | R-1<br>R-2 | | | | | |
| | R-1<br>R-2 | | | | | |
| | R-1<br>R-2 | | | | | |
| | R-1<br>R-2 | | | | | |
| | R-1<br>R-2 | | | | | |

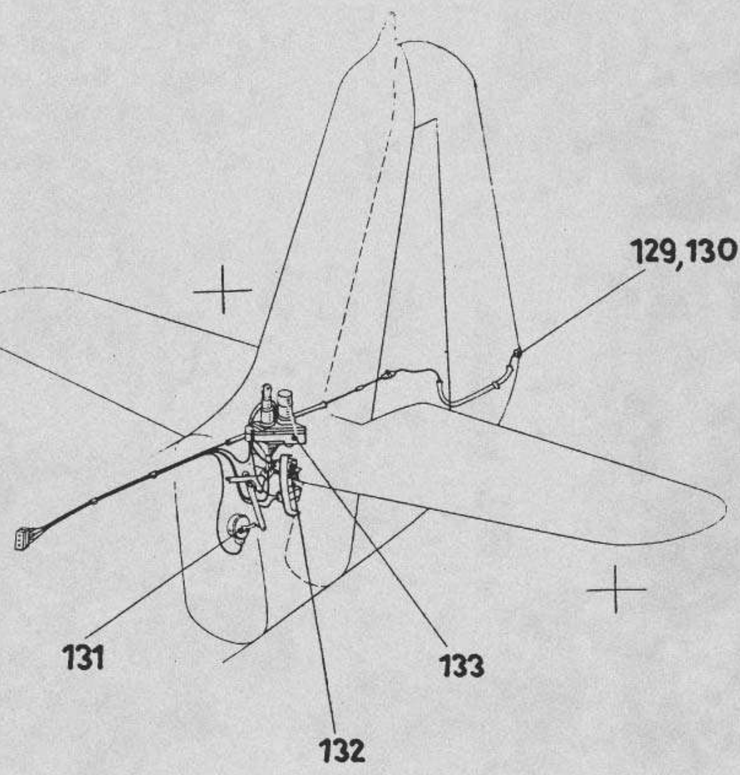


| Ersatzteilliste Fw 190D | Untergruppen-Übersicht | | | | Baugr.-Kennzahl: 92 a<br>Seite: 20 | |
|---|---|---|---|---|---|---|
| Gruppenbenennung | D-9 | D-10 | D-11 | D-12 | | |
| Lampe 5 W<br>129 | F1 32779<br>R-1 o<br>R-2 o<br>R11 F1 32779 | | | | | |
| Wasserdichte Rückleuchte<br>130 | 126-106 A<br>R-1 o<br>R-2 o<br>R11 126-106 A | | | | | |
| Widerstandsgeber<br>131 | F1 20861<br>R-1 o<br>R-2 o<br>R11 F1 20861 | | | | | |
| Endmoment-schalter<br>132 | 19-5826 B<br>R-1 o<br>R-2 o<br>R11 19-5826 B | | | | | |
| Spindelgetriebe<br>133 | 8-3416 F<br>R-1 o<br>R-2 o<br>R11 8-3416 F | | | | | |
| 134 | R-1<br>R-2 | | | | | |
| 135 | R-1<br>R-2 | | | | | |
| 136 | R-1<br>R-2 | | | | | |

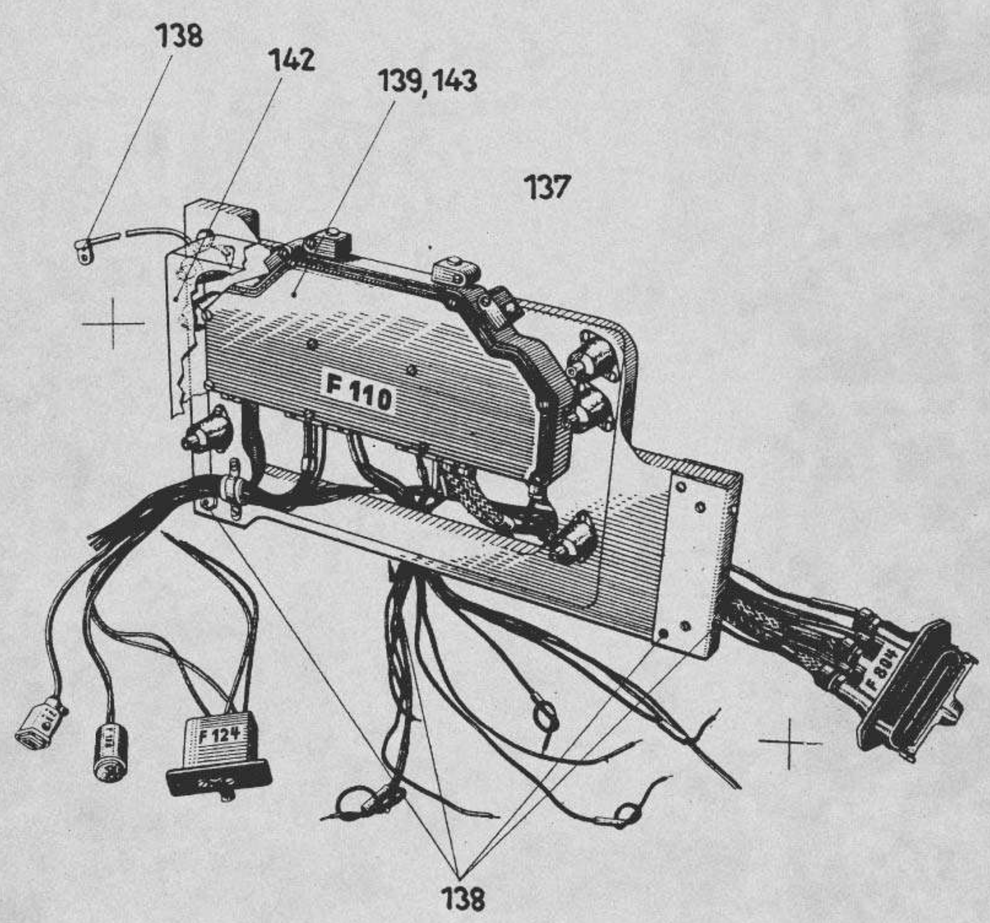


| Ersatzteilliste Fw 190 D | Untergruppen-Übersicht | | | | Baugr.-Kennzahl: 92 a<br>Seite: 21 | |
|---|---|---|---|---|---|---|
| Gruppenbenennung | D-9 | D-10 | D-11 | D-12 | | |
| FT Gerätebrett<br>137 | 190.9015-56<br>R-1 o<br>R-2 o<br>R11 190.9015-56 | | | | | |
| Einzelteile zum FT Gerätebrett<br>138 | 190.9053-25<br>R-1 o<br>R-2 o<br>R11 190.9053-25 | | | | | |
| Verteilerkasten<br>139 | 190.9053-26<br>R-1 o<br>R-2 o<br>R11 190.9053-26 | | | | | |
| <br>140 | R-1<br>R-2 | | | | | |
| <br>141 | R-1<br>R-2 | | | | | |
| Aufhängerahmen für Geräteblock<br>142 | Ln 27216<br>R-1 o<br>R-2 o<br>R11 Ln 27216 | | | | | |
| Verteilerkasten<br>143 | Ln 27215<br>R-1 o<br>R-2 o<br>R11 Ln 27215 | | | | | |
| <br>144 | R-1<br>R-2 | | | | | |

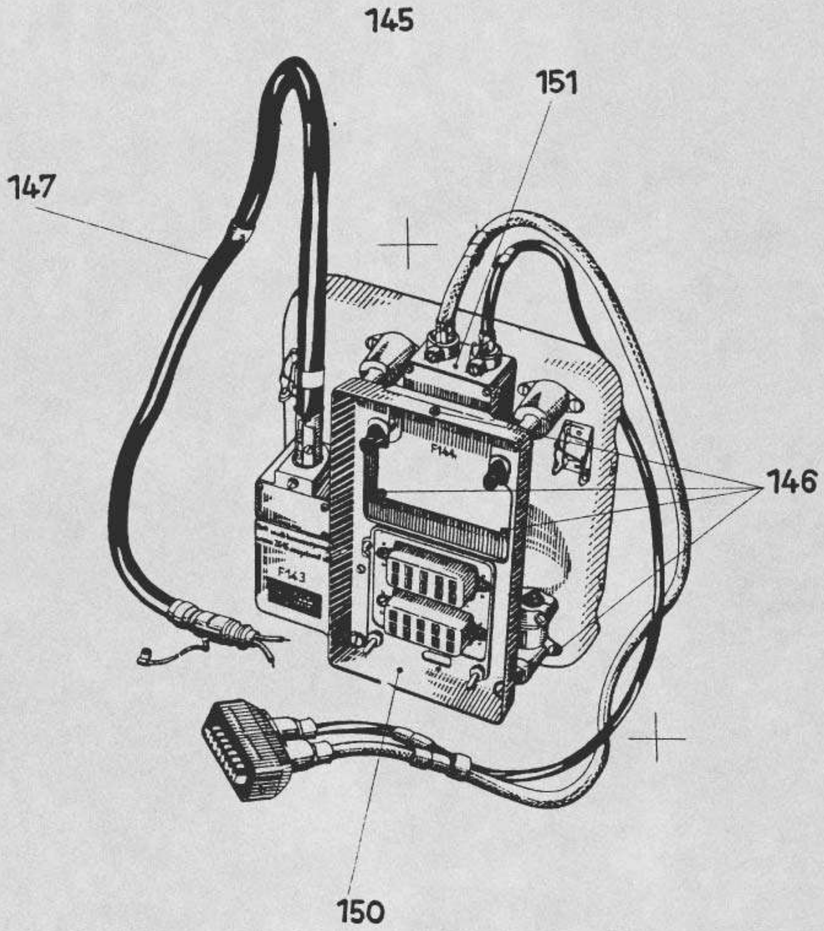


| Ersatzteilliste Fw 190 D | Untergruppen-Übersicht | | | | Baugr.-Kennzahl: 92 a<br>Seite. 22 | |
|---|---|---|---|---|---|---|
| Gruppenbenennung | D-9 | D-10 | D-11 | D-12 | | |
| Gerätebrett<br>145 | 190.988-96<br>R-1 o<br>R-2 o<br>R11 190.988-96 | | | | | |
| Einzelteile f. Gerätebrett<br>146 | 190.988-97<br>R-1 o<br>R-2 o<br>R11 190.988-97 | | | | | |
| Rahmenkabel 1005 F<br>147 | 190.9015-63<br>R-1 o<br>R-2 o<br>R11 190.9015-63 | | | | | |
| 148 | R-1<br>R2 | | | | | |
| 149 | R-1<br>R-2 | | | | | |
| Aufhängerahmen<br>150 | Ln 27218<br>R-1 o<br>R-2 o<br>R11 Ln 27218 | | | | | |
| Verteilerdose<br>151 | Ln 27209<br>R-1 o<br>R-2 o<br>R11 Ln 27209 | | | | | |
| 152 | R-1<br>R-2 | | | | | |

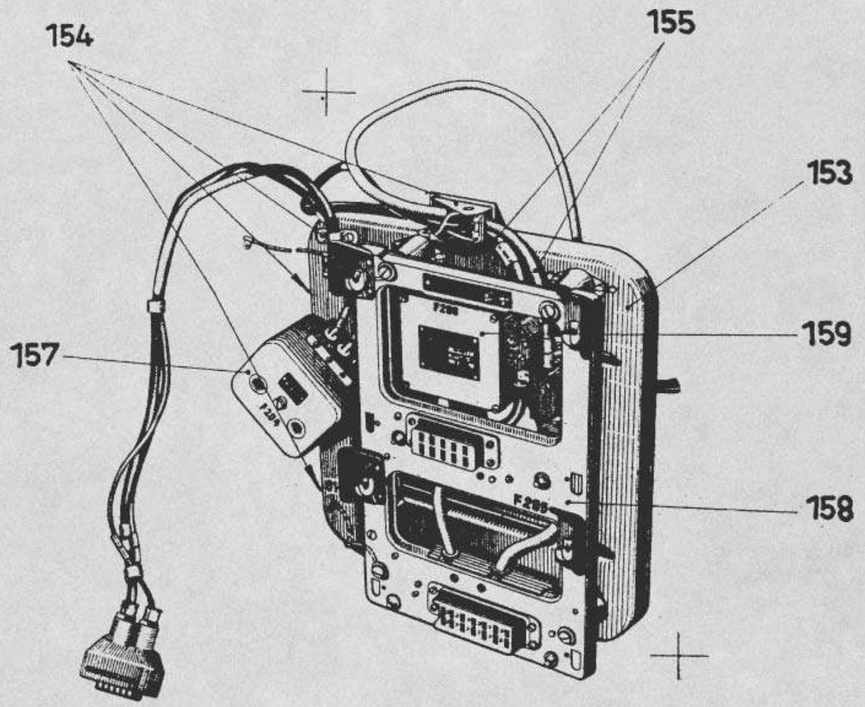


| Ersatzteilliste Fw 190D | Untergruppen-Übersicht | | | | Baugr.-Kennzahl: 92 a<br>Seite: 23 | |
|---|---|---|---|---|---|---|
| Gruppenbenennung | D-9 | D-10 | D-11 | D-12 | | |
| Gerätebrett<br>153 | 190.988-59<br>R-1 o<br>R-11 190.988-59 | | | | | |
| Befestugungs-teile<br>154 | 190.9015-67<br>R-1 o<br>R-11 190.9015-67 | | | | | |
| Leitungen z. Verteilerdose F 206<br>155 | 190.9015-68<br>R-1 o<br>R-11 190.9015-68 | | | | | |
| 156 | R-1<br>R-2 | | | | | |
| Widerstands-kasten<br>157 | Ln 28806<br>R-1 o<br>R-2 o<br>R11 Ln 28806 | | | | | |
| Aufhängerahmen<br>158 | Ln 28802<br>R-1 o<br>R-2 o<br>R11 Ln 28802 | | | | | |
| Verteilerdose<br>159 | Ln 28805<br>R-1 o<br>R-2 o<br>R11 Ln 28805 | | | | | |
| 160 | R-1<br>R-2 | | | | | |

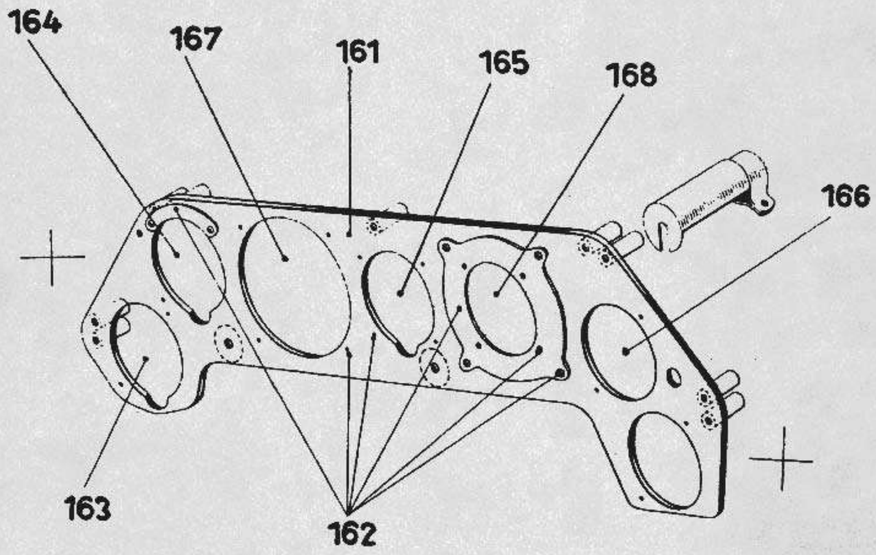


| Ersatzteilliste Fw 190D | Untergruppen-Übersicht | | | | Baugr.-Kennzahl: 92 a<br>Seite: 24 | |
|---|---|---|---|---|---|---|
| Gruppenbenennung | D-9 | D-10 | D-11 | D-12 | | |
| Gerätebrett<br>161 | 152.922-53<br>R-1 o<br>R-2 o<br>R11 152.922-53 | | | | | |
| Einzelteile f. Hauptgerätebrett<br>162 | 152.922-52<br>R-1 o<br>R-2 o<br>R11 190.9053-37 | | | | | |
| Fein- und Grob-Höhenmesser<br>163 | F1 22322<br>R-1 o<br>R-2 o<br>R11 F1 22322 | | | | | |
| Fahrtmesser<br>164 | F1 22234<br>R-1 o<br>R-2 o<br>R11 F1 22234 | | | | | |
| Variometer<br>165 | F1 22386<br>R-1 o<br>R-2 o<br>R11 F1 22386 | | | | | |
| Ladedruckmesser<br>166 | F1 20555<br>R-1 o<br>R-2 o<br>R11 F1 20555 | | | | | |
| Wendehorizont<br>167 | F1 22411-1<br>R-1 o<br>R-2 o<br>R11 F1 22411-1 | | | | | |
| Führer--Tochterkompaß<br>168 | F1 23334<br>R-1 o<br>R-2 o<br>R11 127-118 A | | | | | |

Baugr.-Kennzahl: 92a
Seite: 25

Ersatzteilliste Fw 190 D

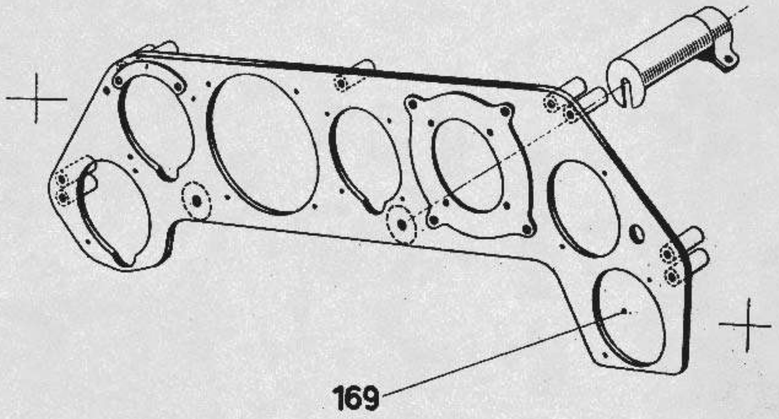


| Ersatzteilliste Fw 190D | Untergruppen-Übersicht | | | | Baugr.-Kennzahl: 92 a<br>Seite: 25 | |
|---|---|---|---|---|---|---|
| Gruppenbenennung | D-9 | D-10 | D-11 | D-12 | | |
| Drehzahl-anzeiger<br>169 | Fl 20227<br>R-1 o<br>R-2 o<br>R11 Fl 20227 | | | | | |
| 170 | R-1<br>R-2 | | | | | |
| 171 | R-1<br>R-2 | | | | | |
| 172 | R-1<br>R-2 | | | | | |
| 173 | R-1<br>R-2 | | | | | |
| 174 | R-1<br>R-2 | | | | | |
| 175 | R-1<br>R-2 | | | | | |
| 176 | R-1<br>R-2 | | | | | |

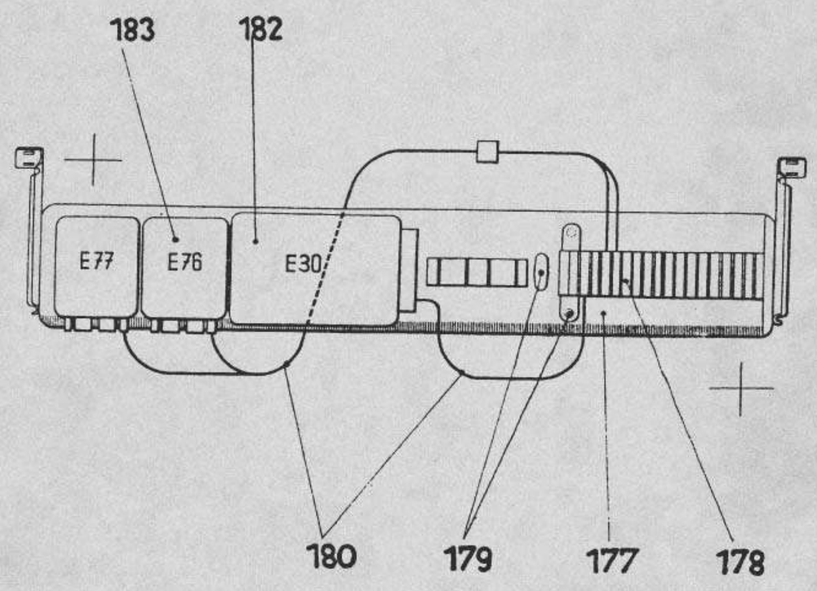


| Ersatzteilliste Fw 190D | Untergruppen-Übersicht | | | | Baugr. Kennzahl: 92 a<br>Seite: 26 | |
|---|---|---|---|---|---|---|
| Gruppenbenennung | D-9 | D-10 | D-11 | D-12 | | |
| Trennstellen-kasten L<br>177 | 190.9015-130<br>R-1 o<br>R-11 .9015-130 | | | | | |
| Verteiler<br>178 | 190.9015-131<br>R-1 o<br>R-11 .9015-131 | | | | | |
| Einzelteile zu Trennstellen-kasten<br>179 | 190.9015-132<br>R-1 o<br>R-11 .9015-132 | | | | | |
| Elt. Leitungen<br>180 | 190.9015-133<br>R-1 o<br>R-11 -9015-133 | | | | | |
| 181 | R-1<br>R-2 | | | | | |
| Wendebrems-schalter<br>182 | 19-8622-A2<br>R-1 o<br>R-11 19-8622-A2 | | | | | |
| Schaltschütz<br>183 | Fl 32828<br>R-1 o<br>R-2 o<br>R11 Fl 32828 | | | | | |
| 184 | R-1<br>R-2 | | | | | |

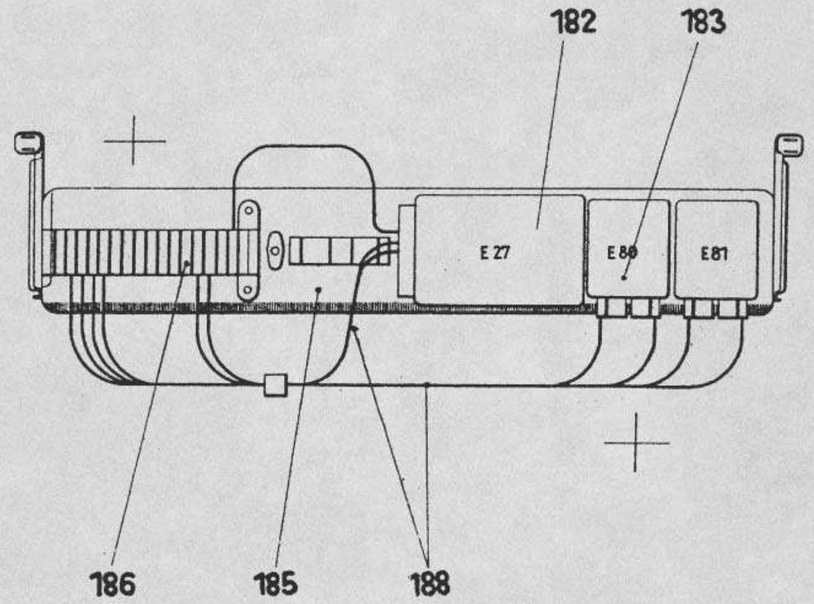




| Gruppenbenennung | D-9 | D-10 | D-11 | D-12 | | |
|---|---|---|---|---|---|---|
| Trennstellen-kasten R<br>185 | 190.9015-134<br>R-1 o<br>R-11 .9015-134 | | | | | |
| Verteiler V 11<br>186 | 190.9015-135<br>R-1 o<br>R-11 -9015-135 | | | | | |
| 187 | R-1<br>R-2 | | | | | |
| Elt.Leitungen<br>188 | 190.9015-136<br>R-1 o<br>R-11 .9015-136 | | | | | |
| 189 | R-1<br>R-2 | | | | | |
| 190 | R-1<br>R-2 | | | | | |
| 191 | R-1<br>R-2 | | | | | |
| 192 | R-1<br>R-2 | | | | | |

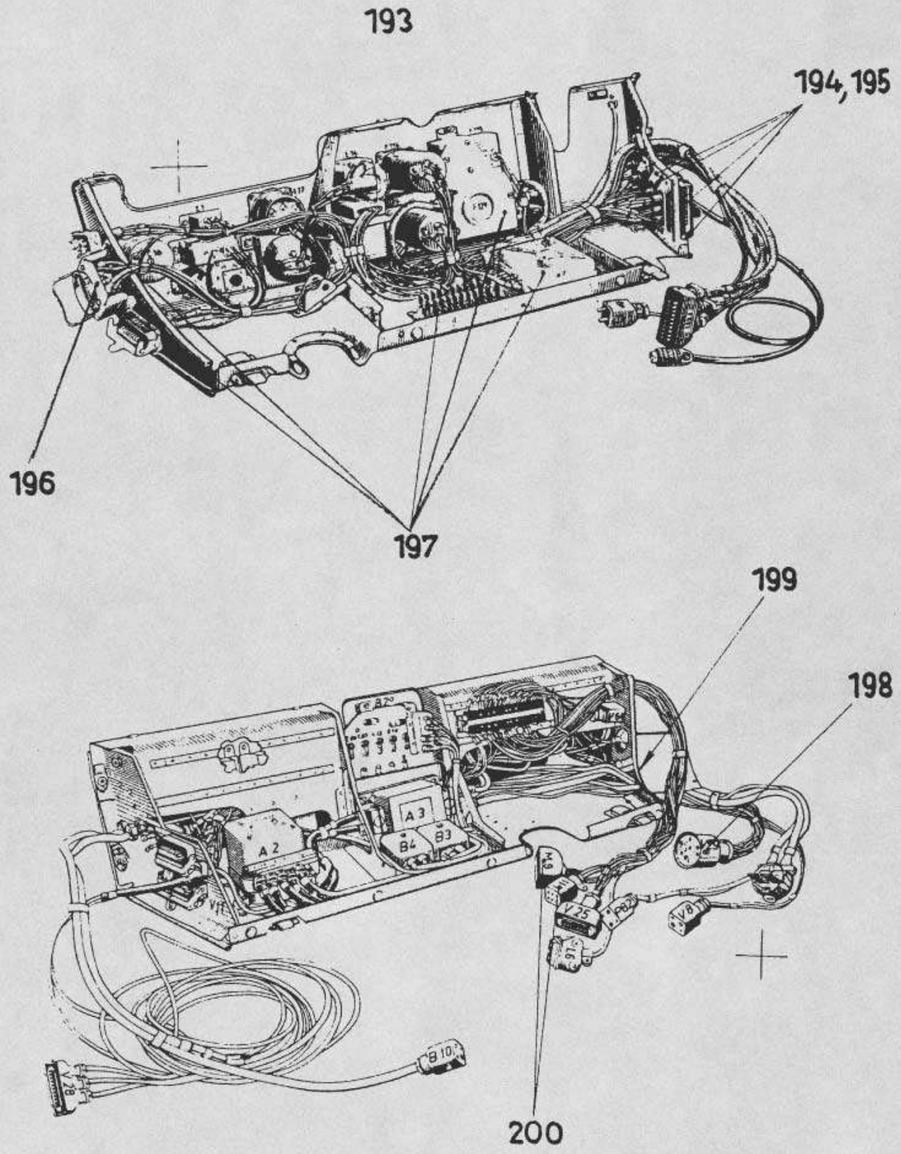


| Ersatzteilliste Fw 190 D | Untergruppen-Übersicht | | | | Baugr. Kennzahl: 92 a<br>Seite: 28 | |
|---|---|---|---|---|---|---|
| Gruppenbenennung | D-9 | D-10 | D-11 | D-12 | | |
| Gerä tebank L<br>193 | 190.9015-178<br>R-1 o<br>R-2 o<br>R11 .9015-178 | | | | | |
| Elt.Leitungen<br>194 | 190.9015-179<br>R-1 o<br>R-2 o<br>R11 .9015-79 | | | | | |
| Stecker V20, V27 u. V 39 m. Geräten u. Leitungen<br>195 | 190.9015-180<br>R-1 o<br>R-2 o<br>R11 .9015-180 | | | | | |
| Steckdose B 14 m.Leitungen<br>196 | 190.9015-174<br>R-1 o<br>R-2 o<br>R11 .9015-174 | | | | | |
| Einzelteile f-Nachschubgerätebank L<br>197 | 190.9015-181<br>R-1 o<br>R-2 o<br>R11 .9015-181 | | | | | |
| Steckdose V 29 m.Leitungen<br>198 | 190.9015-172<br>R-1 o<br>R-2 o<br>R11 .9015-172 | | | | | |
| 20pol.Stecker V 37 m. Leitungen<br>199 | 190.9015-161<br>R-1 o<br>R-2 o<br>R11 .9015-161 | | | | | |
| Steckdose L 11 u. B 9 mit Leitungen<br>200 | 190.9015-162<br>R-1 o<br>R-2 o<br>R11 .9015-162 | | | | | |

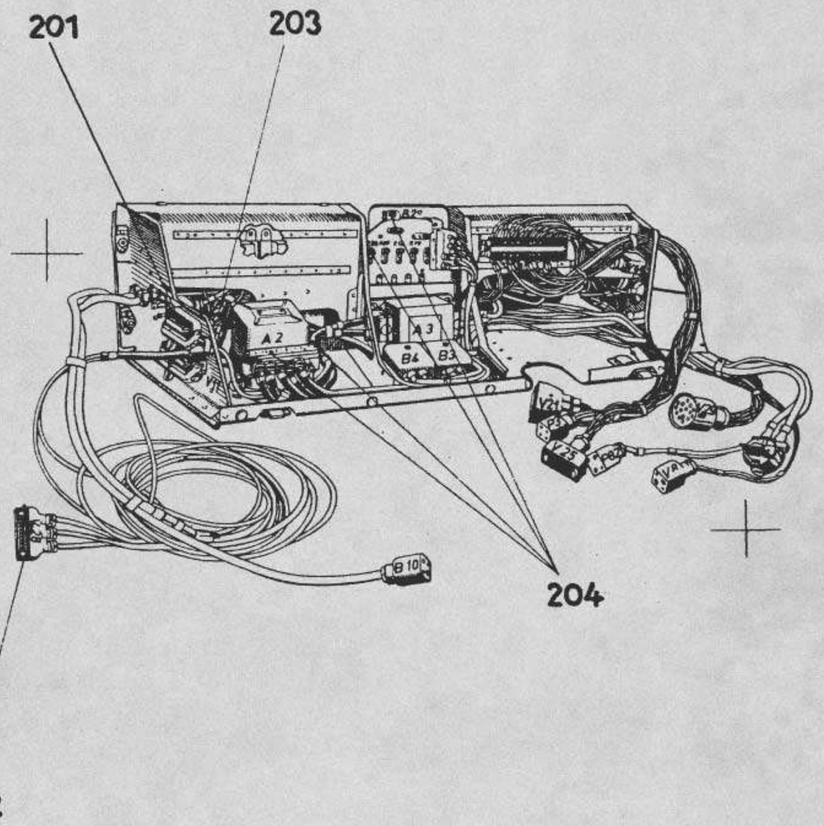


| Ersatzteilliste Fw 190D | Untergruppen-Übersicht | | | | Baugr.-Kennzahl: 92 a<br>Seite: 29 | |
|---|---|---|---|---|---|---|
| Gruppenbenennung | D-9 | D-10 | D-11 | D-12 | | |
| 14pol.Stecker V 17 m. Leitungen<br>201 | 190.9015-165<br>R-1 o<br>R-2 o<br>R11 190.9015-165 | | | | | |
| 20pol.Stecker V28 mit Leitungen<br>202 | 190.9015-149<br>R-1 o<br>R-2 o<br>R11 .9015-149 | | | | | |
| Alt.Leitungen<br>203 | 190.9015-164<br>R-1 o<br>R-2 o<br>R11 .9015-164 | | | | | |
| Einzelteile f. Nachschubgerätebank R<br>204 | 190.9015-163<br>R-1 o<br>R-2 o<br>R11 .9015-163 | | | | | |
| 205 | R-1<br>R-2 | | | | | |
| 206 | R-1<br>R-2 | | | | | |
| 207 | R-1<br>R-2 | | | | | |
| 208 | R-1<br>R-2 | | | | | |

Baugr.-Kennzahl: 92 b
Seite: 1

Ersatzteilliste Fw 190 D

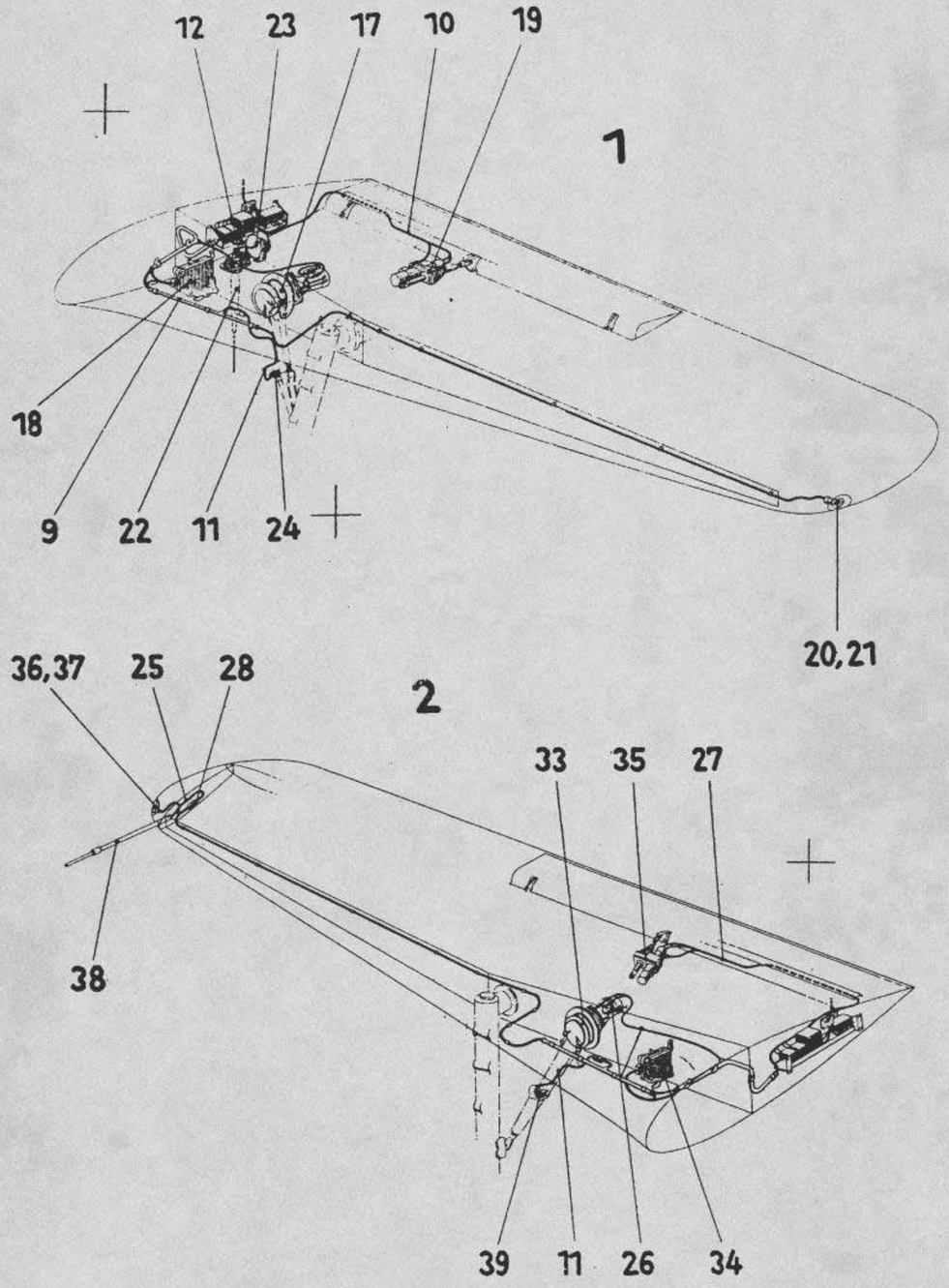


| Ersatzteilliste Fw 190 D | Baugruppen – Übersicht | Baugr.-Kennzahl: 92b |
|---|---|---|
| | | Seite: 1 |

Elt-Ausrüstung im Flügel

| | D-9 | D-10 | D-11 | D-12 | | |
|---|---|---|---|---|---|---|
| | 19o.9o29 | | | | | |
| R-1 | | | | | | |
| R-2 | 19o.9o29 | | | | | |
| R-3 | | | | | | |
| | | | | | | |

Anmerkung:

| Ausgabe: | | | | | | |
|---|---|---|---|---|---|---|

+ 1 +

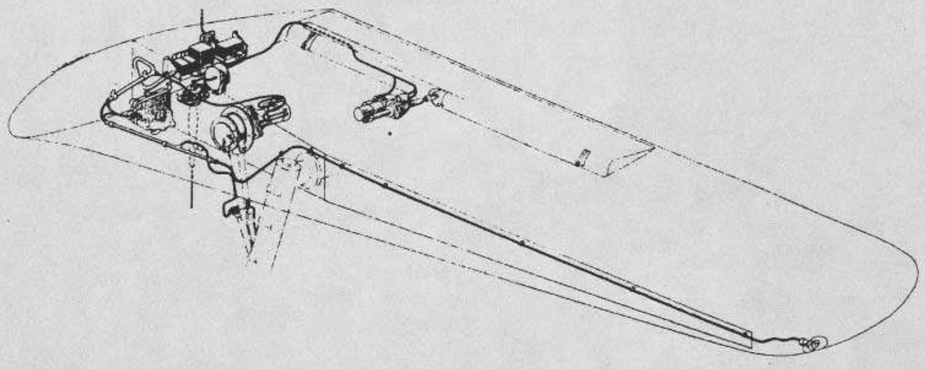

+ 2 +

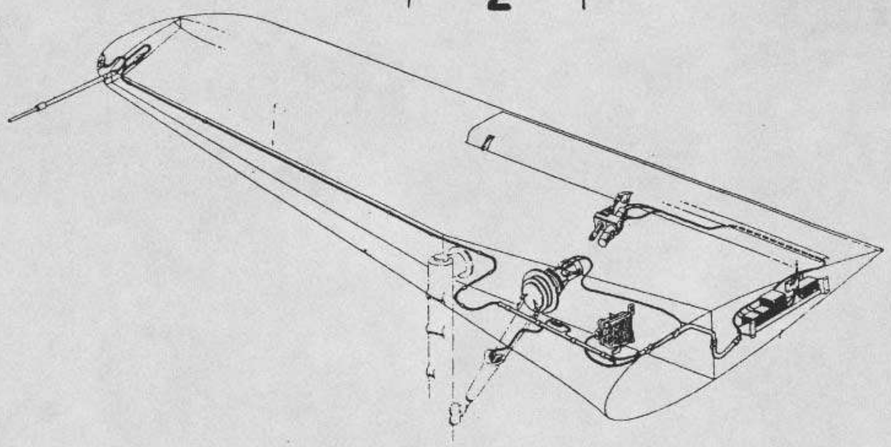

| Ersatzteilliste Fw 190 D | Zwischengruppen-Übersicht | | | | Baugr-Kennzahl: 92b Seite: 2 | |
|---|---|---|---|---|---|---|
| Gruppenbenennung | D-9 | D-10 | D-11 | D-12 | | |
| Elt-Ausrüstung im Flügel L 1 | 190.9029Z03 | | | | | |
| | R-1 | | | | | |
| | R-2 | | | | | |
| | R-11 190.9029Z03 | | | | | |
| Elt-Ausrüstung im Flügel R 2 | 190.9029Z04 | | | | | |
| | R-1 | | | | | |
| | R-2 | | | | | |
| | R-11 190.9029Z04 | | | | | |
| 3 | R-1 | | | | | |
| | R-2 | | | | | |
| 4 | R-1 | | | | | |
| | R-2 | | | | | |
| 5 | R-1 | | | | | |
| | R-2 | | | | | |
| 6 | R-1 | | | | | |
| | R-2 | | | | | |
| 7 | R-1 | | | | | |
| | R-2 | | | | | |
| 8 | R-1 | | | | | |
| | R-2 | | | | | |

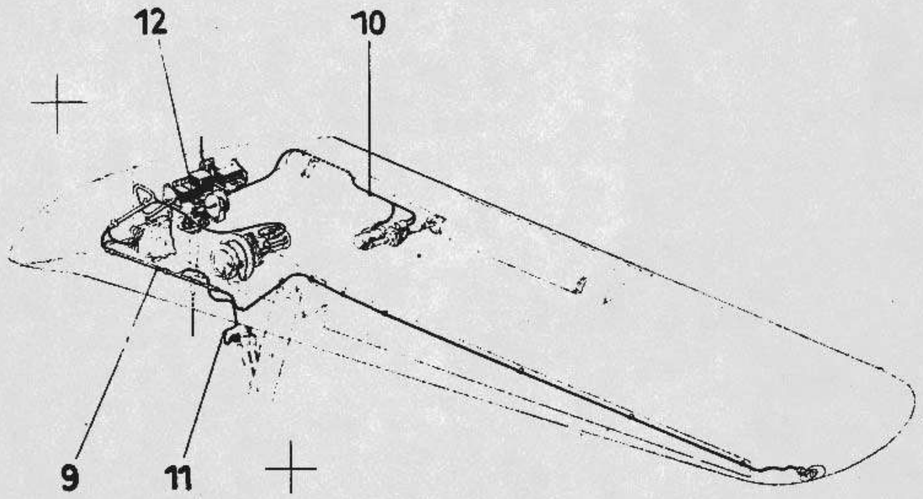


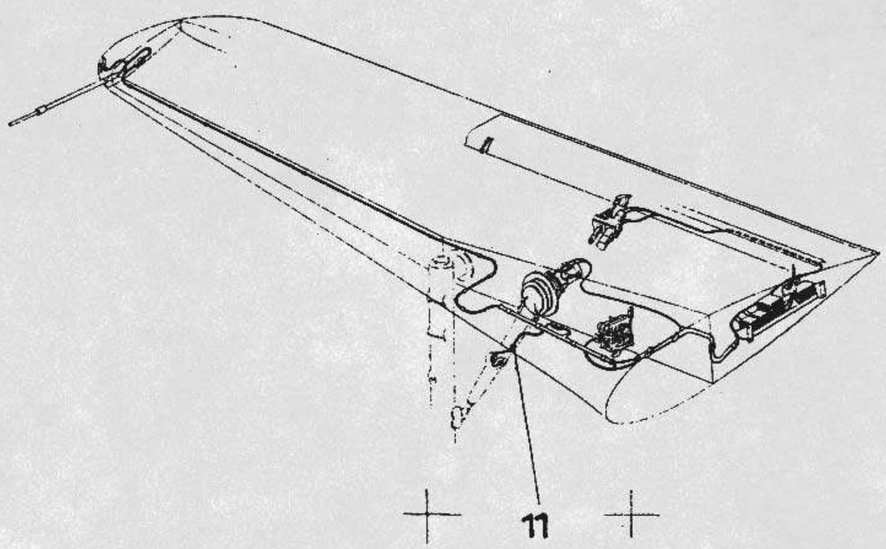


Ersatzteilliste **Fw 190 D**

## Zwischengruppen-Übersicht

Baugr-Kennzahl: 92b
Seite: 3

| Gruppenbenennung | D-9 | D-10 | D-11 | D-12 | | |
|---|---|---|---|---|---|---|
| Elt-Leitungen mit Steckern<br>9 | 19o.9o29-o3 | | | | | |
| | R-1 | | | | | |
| | R-2 | | | | | |
| | R-11 | 19o.9o29-o3 | | | | |
| Elt-Leitungen für Landeklappenantrieb<br>1o | 19o.9o29-18 | | | | | |
| | R-1 | | | | | |
| | R-2 | | | | | |
| | R-11 | 19o.9o29-18 | | | | |
| Elt-Leitung an der Knickstrebe<br>11 | 19o.933-21 | | | | | |
| | R-1 | | | | | |
| | R-2 | | | | | |
| | R-11 | 19o.933-21 | | | | |
| Einzelteile für Elt-Ausrüstung im Flügel L<br>12 | 19o.9o29-22 | | | | | |
| | R-1 | | | | | |
| | R-2 | | | | | |
| | R-11 | 19o.9o29-22 | | | | |
| 13 | | | | | | |
| | R-1 | | | | | |
| | R-2 | | | | | |
| 14 | | | | | | |
| | R-1 | | | | | |
| | R-2 | | | | | |
| 15 | | | | | | |
| | R-1 | | | | | |
| | R-2 | | | | | |
| 16 | | | | | | |
| | R-1 | | | | | |
| | R-2 | | | | | |

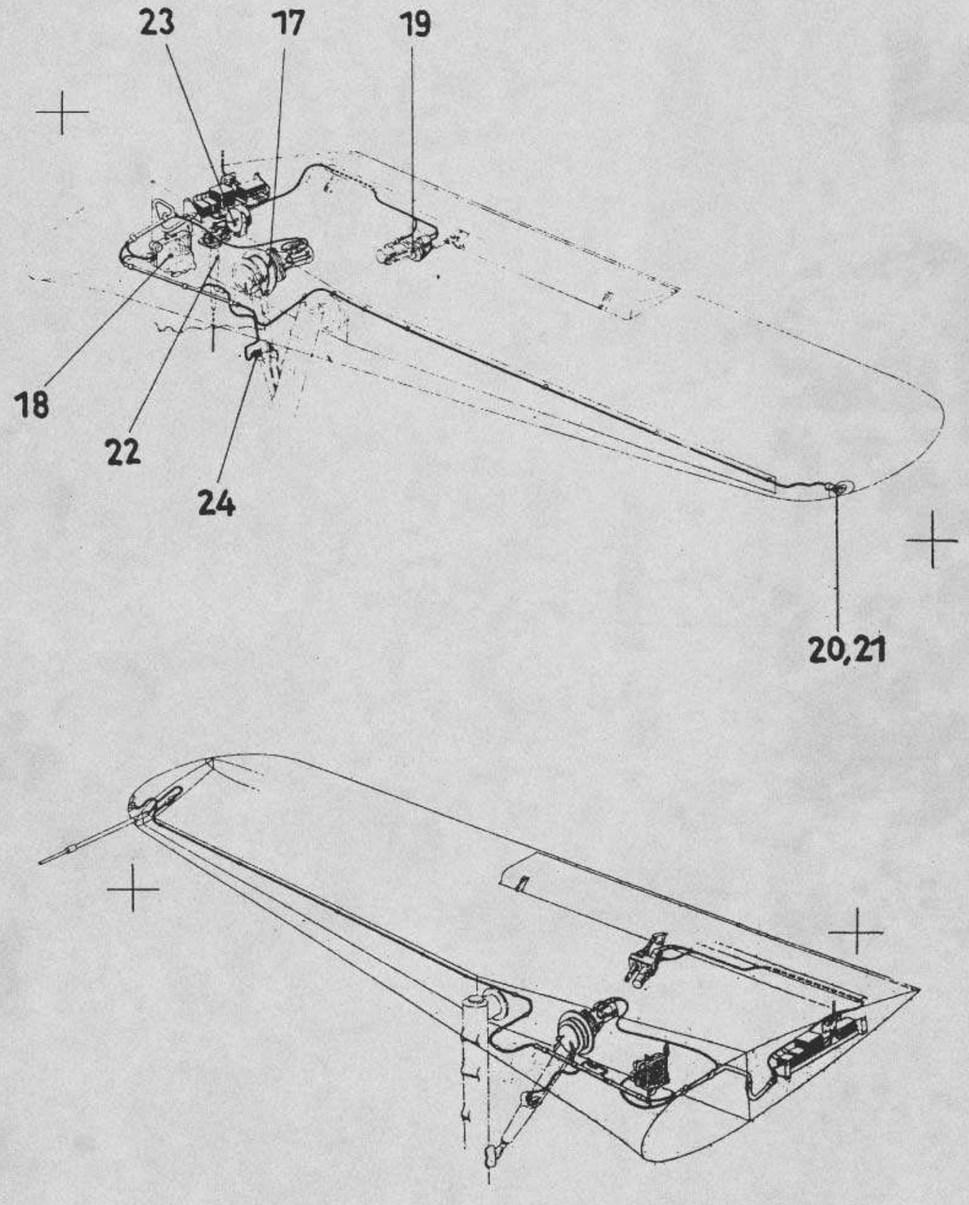


| Ersatzteilliste Fw 190 D | Zwischengruppen-Übersicht | | | | Baugr.-Kennzahl: 92b Seite: 4 | |
|---|---|---|---|---|---|---|
| Gruppenbezeichnung | D-9 | D-10 | D-11 | D-12 | | |
| Fahrwerksantrieb | 19-5510B-1 | | | | | |
| | R-1 | | | | | |
| | R-2 | | | | | |
| 17 | | | | | | |
| | R-11 19-5510B-1 | | | | | |
| Fahrwerksverriegelung | 19-5655A-1 | | | | | |
| | R-1 | | | | | |
| | R-2 | | | | | |
| 18 | | | | | | |
| | R-11 19-5655A-1 | | | | | |
| Spindelgetriebe | 8-3416 D-1 | | | | | |
| | R-1 | | | | | |
| | R-2 | | | | | |
| 19 | | | | | | |
| | R-11 8-3416 D-1 | | | | | |
| Flugzeugkennleuchte | F132557-3 | | | | | |
| | R-1 | | | | | |
| | R-2 | | | | | |
| 20 mit Glashaube rot Fl 32557-5 Dichtung 126-13-5 | | | | | | |
| | R-11 F132557-3 | | | | | |
| Lampe | F132796-1 | | | | | |
| | R-1 | | | | | |
| | R-2 | | | | | |
| 21 | | | | | | |
| | R-11 F132796-1 | | | | | |
| Antennenmast ohne Sockel | RJ 537 | | | | | |
| | R-1 | | | | | |
| | R-2 | | | | | |
| 22 | | | | | | |
| | R-11 RJ 537 | | | | | |
| Antennenanpassungsgerät | Ln 27185-6 | | | | | |
| | R-1 | | | | | |
| | R-2 | | | | | |
| 23 | | | | | | |
| | R-11 Ln 27185-6 | | | | | |
| Endumschalter 1-pol. | Fl E5827o1 | | | | | |
| | R-1 | | | | | |
| | R-2 | | | | | |
| 24 | | | | | | |
| | R-11 Fl E5827o1 | | | | | |

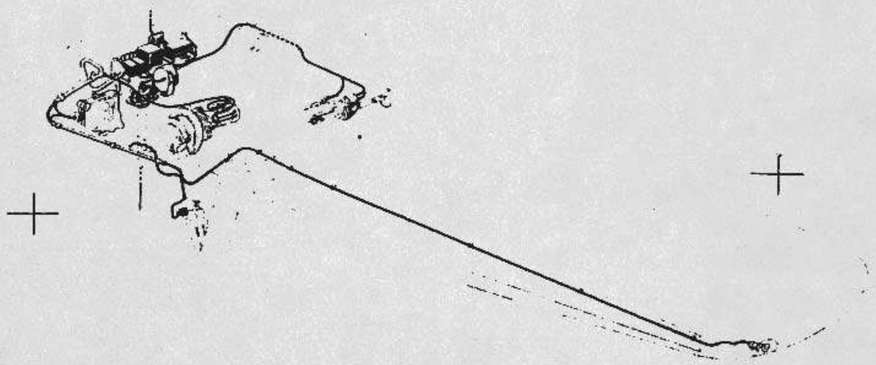

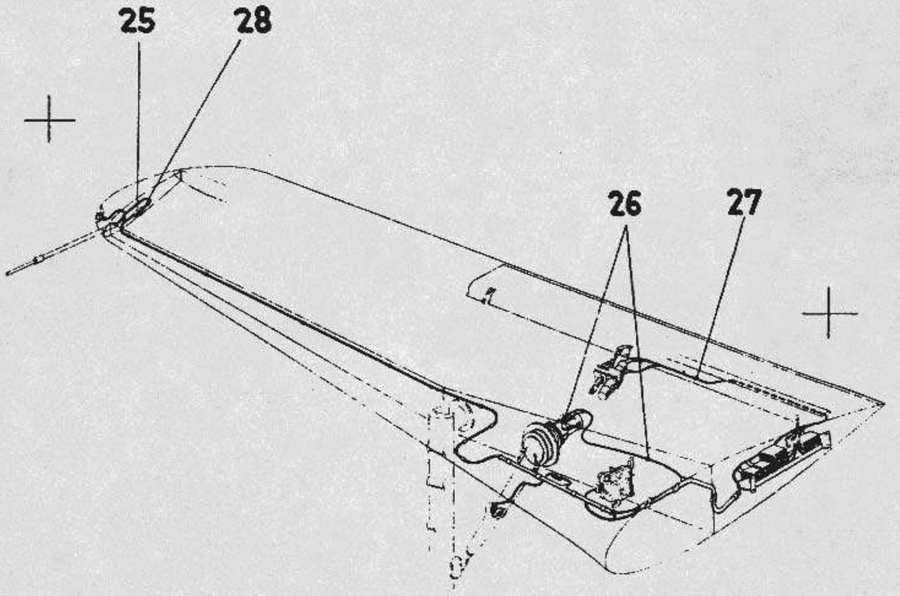


| Ersatzteilliste Fw 190 D | Zwischengruppen-Übersicht | | | | Baugr.-Kennzahl: 92b Seite: 5 | |
|---|---|---|---|---|---|---|
| Gruppenbenennung | D-9 | D-10 | D-11 | D-12 | | |
| Elt-Leitungen am Staurohr 25 | 19o.9o29-2o | | | | | |
| | R-1 | | | | | |
| | R-2 | | | | | |
| | R-11 | 19o.9o29-2o | | | | |
| Elt-Leitungen mit Steckern 26 | 19o.9o29-13 | | | | | |
| | R-1 | | | | | |
| | R-2 | | | | | |
| | R-11 | 19o.9o29-13 | | | | |
| Elt-Leitungen für Landeklappenantrieb 27 | 19o.9o29-19 | | | | | |
| | R-1 | | | | | |
| | R-2 | | | | | |
| | R-11 | 19o.9o29-19 | | | | |
| Elt-Zubehör im Flügel R 28 | 19o.9o29-21 | | | | | |
| | R-1 | | | | | |
| | R-2 | | | | | |
| | R-11 | 19o.9o29-21 | | | | |
| 29 | | | | | | |
| | R-1 | | | | | |
| | R-2 | | | | | |
| 3o | | | | | | |
| | R-1 | | | | | |
| | R-2 | | | | | |
| 31 | | | | | | |
| | R-1 | | | | | |
| | R-2 | | | | | |
| 32 | | | | | | |
| | R-1 | | | | | |
| | R-2 | | | | | |

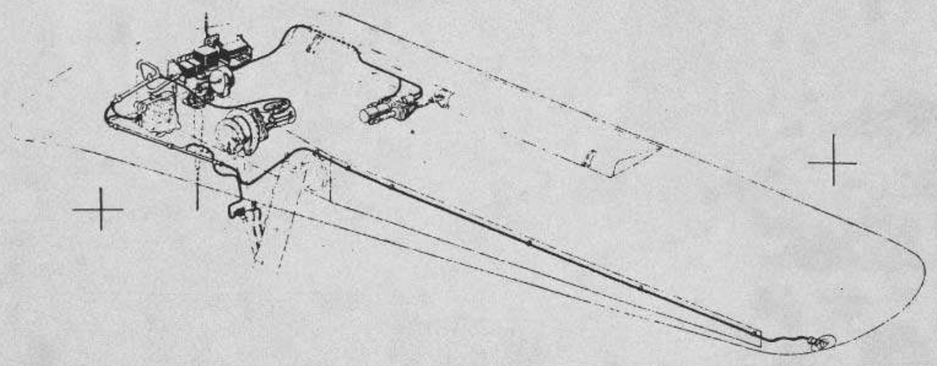

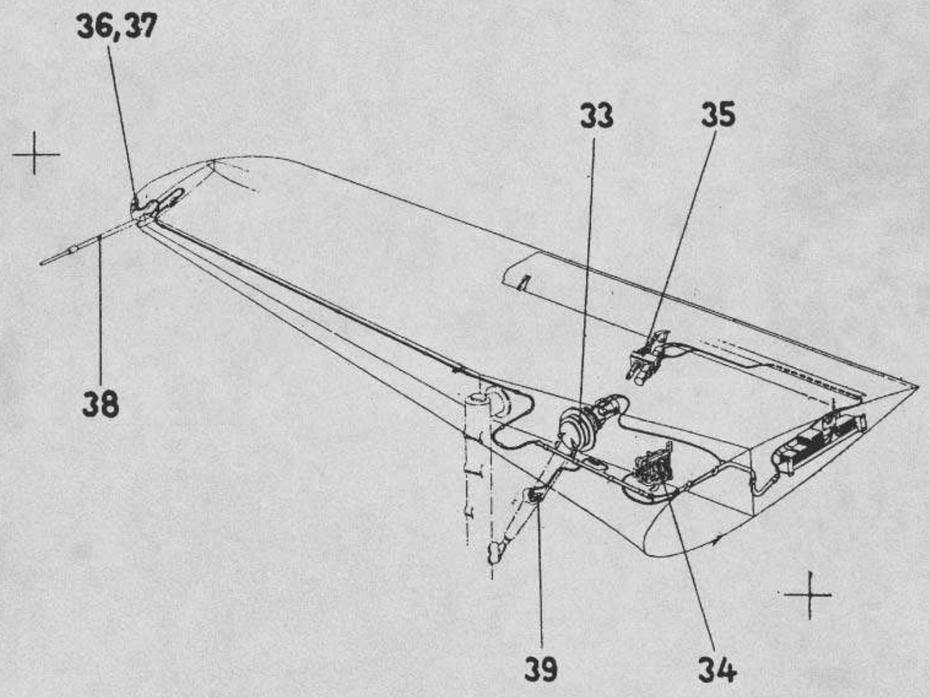


| Ersatzteilliste Fw 190 D | Zwischengruppen-Übersicht | | | | Baugr.-Kennzahl: 92 b Seite. 6 | |
|---|---|---|---|---|---|---|
| Gruppenbenennung | D-9 | D-10 | D-11 | D-12 | | |
| Fahrwerksantrieb | 19-551oB-1 | | | | | |
| | R-1 | | | | | |
| 33 | R-2 | | | | | |
| | R-11 | 19-551oB-1 | | | | |
| Fahrwerksverriegelung | 19-551oB-1 | | | | | |
| | R-1 | | | | | |
| 34 | R-2 | | | | | |
| | R-11 | 19-551oB-1 | | | | |
| Spindelgetriebe | 8-3416D-1 | | | | | |
| | R-1 | | | | | |
| 35 | R-2 | | | | | |
| | R-11 | 8-3416D-1 | | | | |
| Flugzeugkennleuchte | F1 32557 | | | | | |
| | R-1 | | | | | |
| 36 | R-2 | | | | | |
| mit Glashaube grün F132557-4 dazu 1 Dichtung 126-13-5 | R-11 | F1 32557 | | | | |
| Lampe | F132796-1 | | | | | |
| | R-1 | | | | | |
| 37 | R-2 | | | | | |
| | R-11 | F132796-1 | | | | |
| Heizb.Staurohr | F122264-1 | | | | | |
| | R-1 | | | | | |
| 38 | R-2 | | | | | |
| | R-11 | F122264-1 | | | | |
| Endumschalter 1-pol. | F1 E5827o1 | | | | | |
| | R-1 | | | | | |
| 39 | R-2 | | | | | |
| | R-11 | F1 E5827o1 | | | | |
| | R-1 | | | | | |
| 4o | R-2 | | | | | |

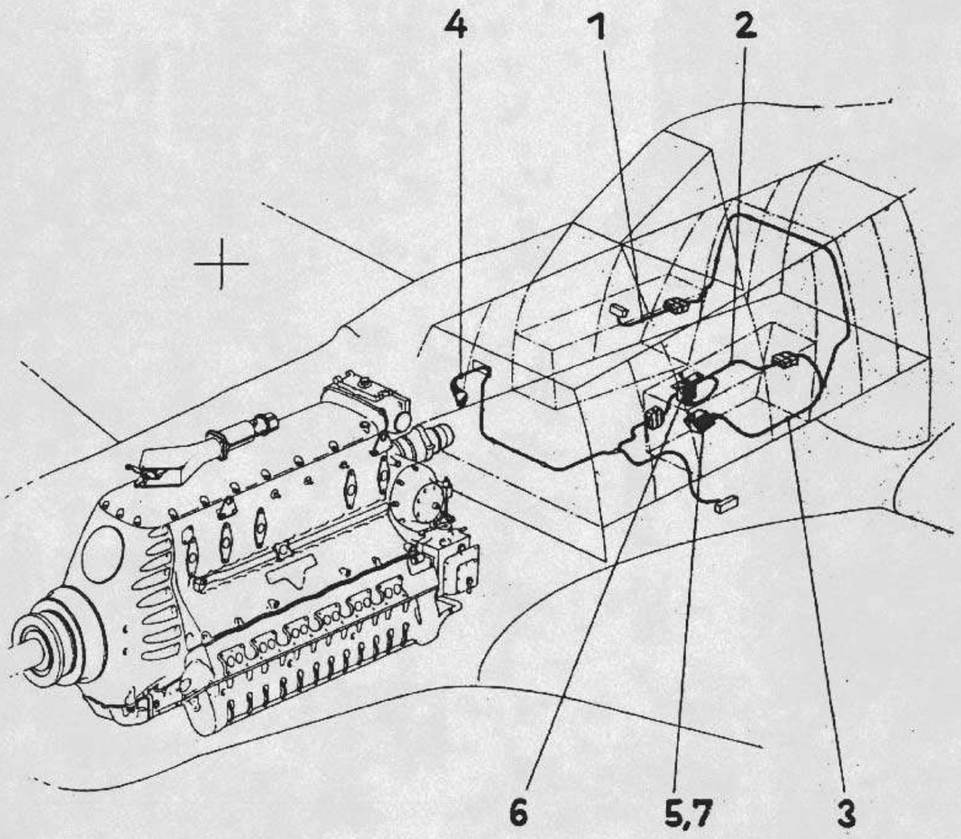


| Ersatzteilliste Fw 190 D | Baugruppen-Übersicht | Baugr.-Kennzahl: 92 c<br>Seite: 1 |
|---|---|---|

Elt. Ausrüstung für Sonderstoffanlage

| | D-9 | D-10 | D-11 | D-12 | | |
|---|---|---|---|---|---|---|
| | 190.9089 | | | | | |
| R-1 | | | | | | |
| R-2 | | | | | | |
| R-3 | | | | | | |
| R1 | 190.9089 | | | | | |

Anmerkung:

| Ausgabe: | | | | | | |
|---|---|---|---|---|---|---|

Baugr.-Kennzahl: 92 c
Seite: 2

Ersatzteilliste Fw 190 D

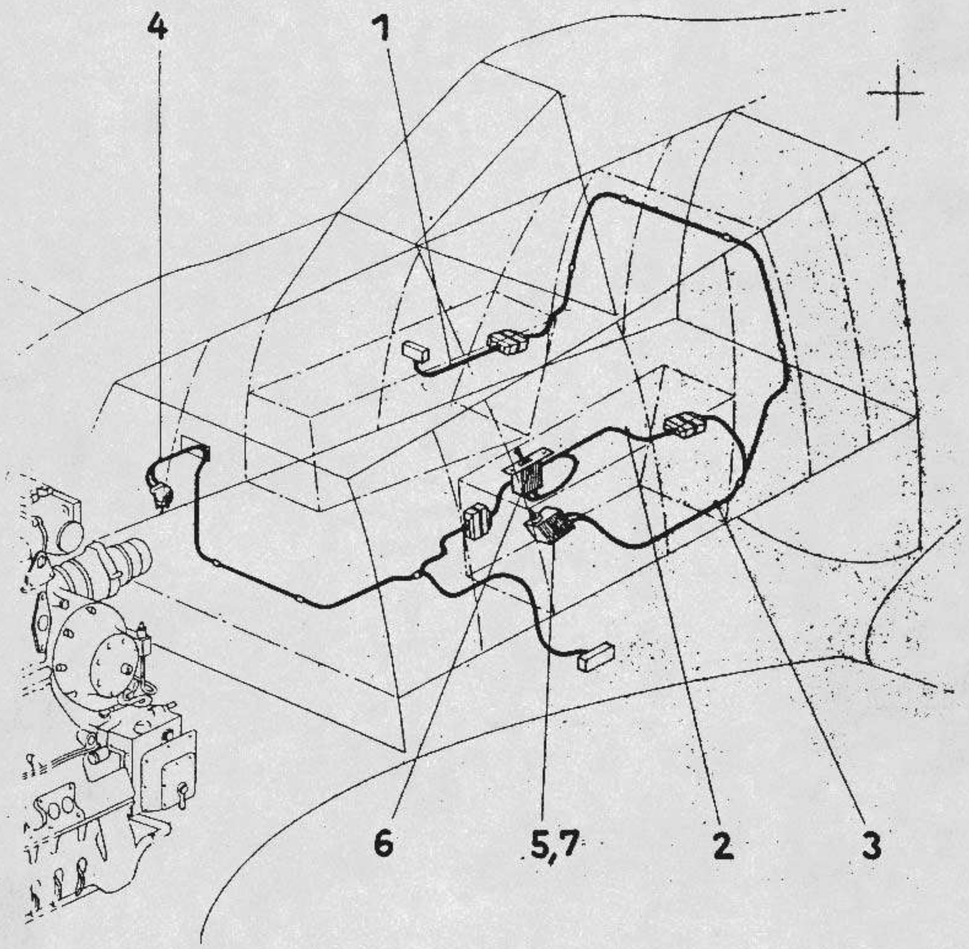


| Ersatzteilliste Fw 190D | Untergruppen-Übersicht | | | | Baugr.-Kennzahl: 92 c<br>Seite: 2 | |
|---|---|---|---|---|---|---|
| Gruppenbenennung | D-9 | D-10 | D-11 | D-12 | | |
| Elt.Leitungen in Gerätebank R<br>1 | 9071-02<br>R-1<br>R-2<br>R11 9071-02 | | | | | |
| Elt.Leitungen zum Kippausschalter E 95<br>2 | 9089-01<br>R-1<br>R-2<br>R11 9089-01 | | | | | |
| Elt.Leitungen zum Endmomentschalter E 100<br>3 | 9071-05<br>R-1<br>R-2<br>R11 9071-05 | | | | | |
| Steckdose E 98 mit Leitungen<br>4 | 9071-03<br>R-1<br>R-2<br>R11 9071-03 | | | | | |
| Einzelteile Elt.Ausrüstung<br>5 | 9089-02<br>R-1<br>R-2<br>R11 9089-02 | | | | | |
| Kippausschalter<br>6 | F1 32350<br>R-1<br>R-2<br>R11 F1 32350 | | | | | |
| Signalschalter<br>7 | F1 32329-1<br>R-1<br>R-2<br>R11 F1 32329-1 | | | | | |
| | R-1<br>R-2 | | | | | |

Ersatzteilliste Fw 190 D

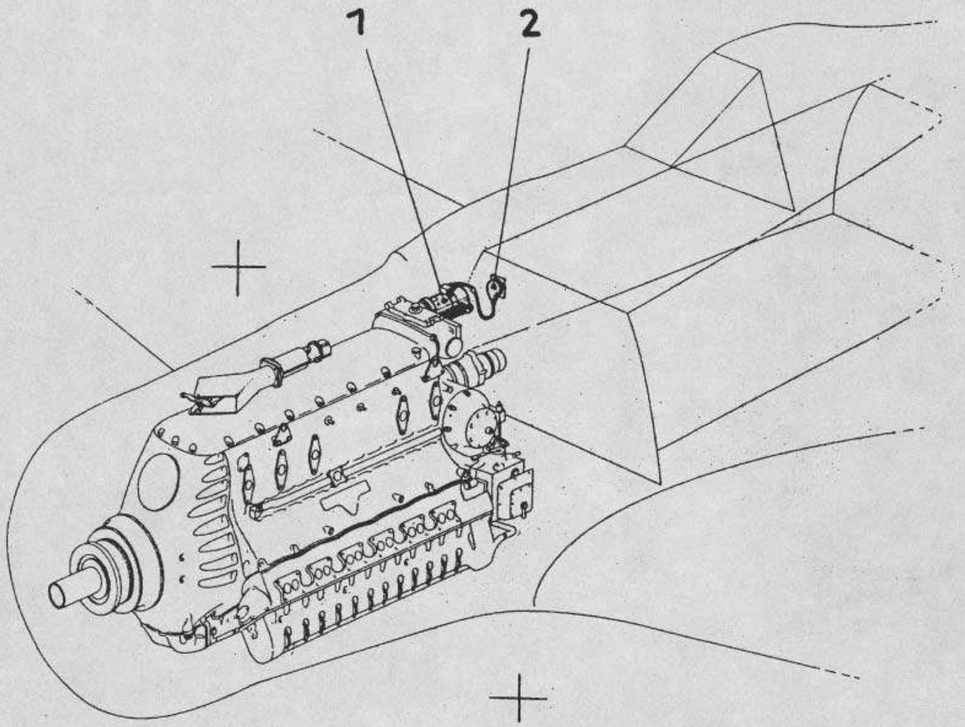


Ersatzteilliste Fw 190 D

# Baugruppen-Übersicht

Baugr.-Kennzahl: 92 d
Seite: 1

Generator mit Zubehör

| | D-9 | D-10 | D-11 | D-12 | | |
|---|---|---|---|---|---|---|
| | 190.9090 | | | | | |
| R-1 | | | | | | |
| R-2 | | | | | | |
| R-3 | | | | | | |
| R11 | 190.9090 | | | | | |

Anmerkung:

| Ausgabe: | | | | | | |
|---|---|---|---|---|---|---|

Fw 5409

Baugr.-Kennzahl: 92 d
Seite: 2

Ersatzteilliste Fw 190 D

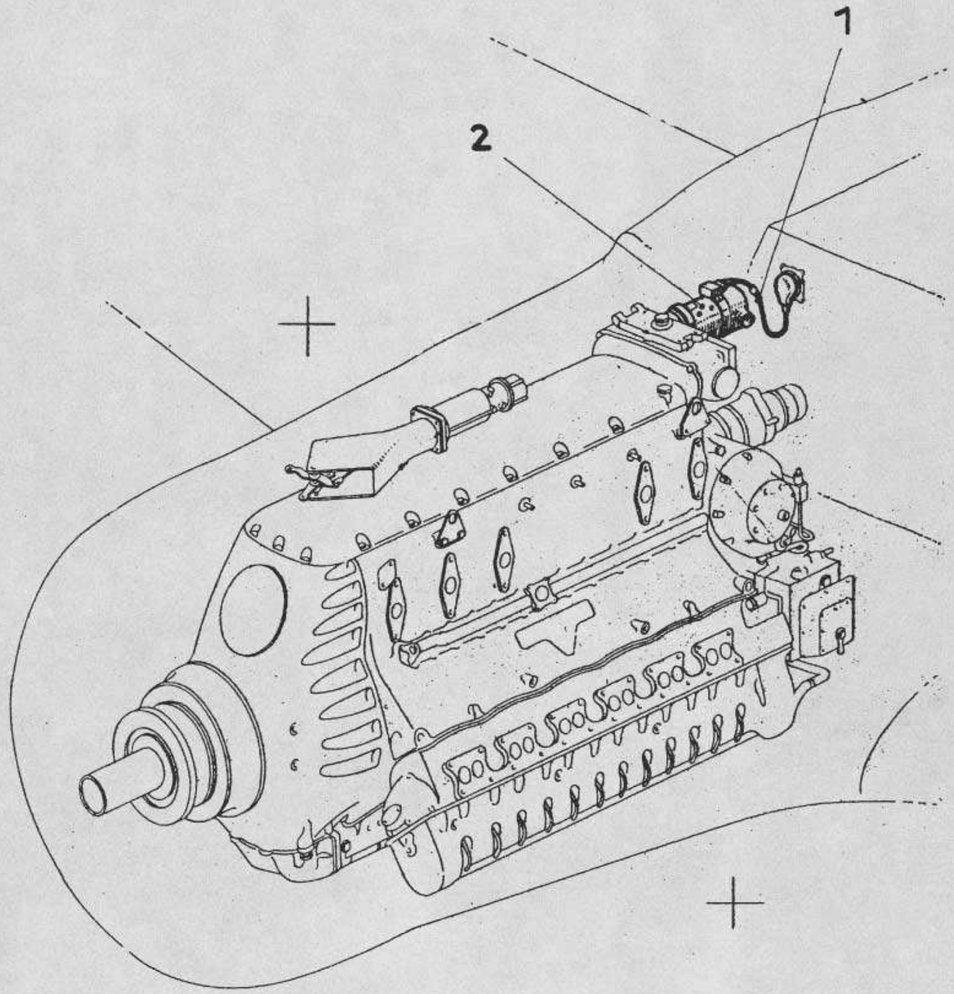


| Ersatzteilliste Fw 190 D | Untergruppen-Übersicht | | | | | Baugr.-Kennzahl: 92 d<br>Seite: 2 | |
|---|---|---|---|---|---|---|---|
| Gruppenbenennung | | D-9 | D-10 | D-11 | D-12 | | |
| Stecker OA02 mit Leitungen zum Generator OA01<br>1 | | 9090-01 | | | | | |
| | R-1 | | | | | | |
| | R-2 | | | | | | |
| | R 11 | 9090-01 | | | | | |
| Generator Fl 34218-1 ./.<br>2 | | ./. | | | | | |
| | R-1 | | | | | | |
| | R-2 | | | | | | |
| | R 11 | ./. | | | | | |
| | R-1 | | | | | | |
| | R-2 | | | | | | |
| | R-1 | | | | | | |
| | R-2 | | | | | | |
| | R-1 | | | | | | |
| | R-2 | | | | | | |
| | R-1 | | | | | | |
| | R-2 | | | | | | |
| | R-1 | | | | | | |
| | R-2 | | | | | | |
| | R-1 | | | | | | |
| | R-2 | | | | | | |

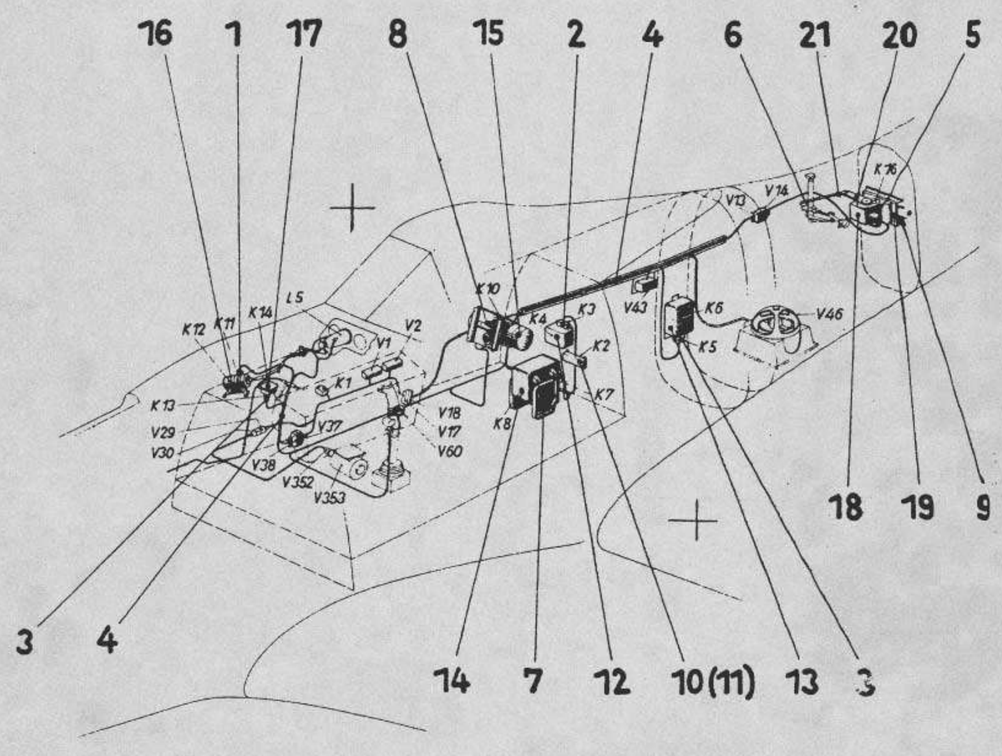


| Ersatzteilliste Fw 190 D | Baugruppen - Übersicht | Baugr.-Kennzahl: 94 |
|---|---|---|
| | | Seite: 1 |

Elt. Kurssteuerung

| | D-9 | D-10 | D-11 | D-12 | | |
|---|---|---|---|---|---|---|
| | 190.9087 | | | | | |
| R-11 | 190.9087 | | | | | |
| R-2 | | | | | | |
| R-3 | | | | | | |
| | | | | | | |

Anmerkung:

| Ausgabe: | | | | | | |
|---|---|---|---|---|---|---|

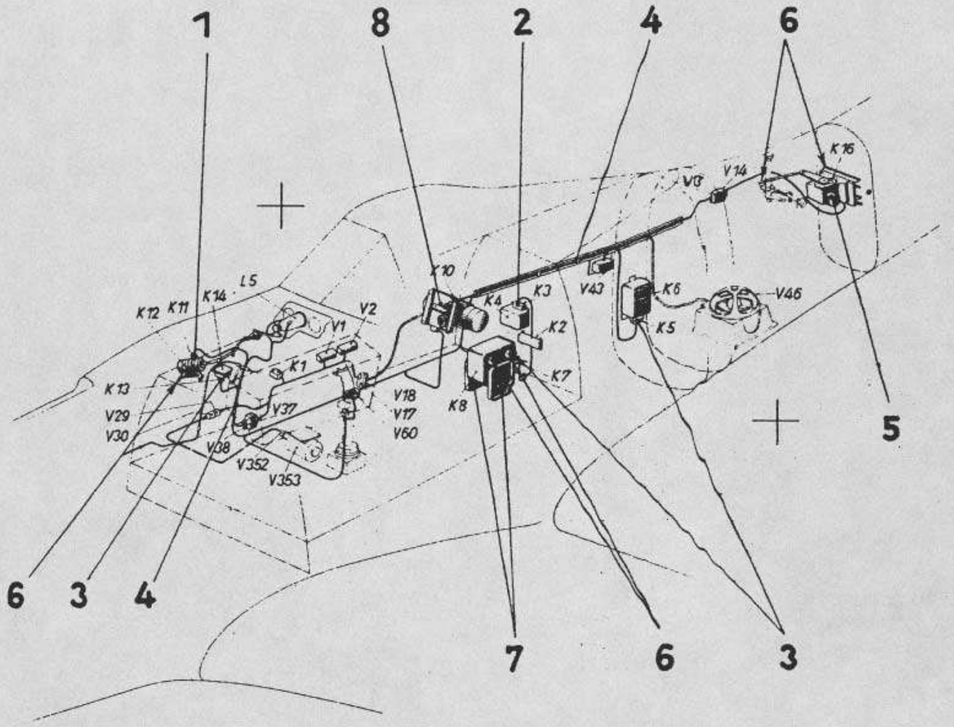


| Ersatzteilliste Fw 190 D | Untergruppen-Übersicht | | | | Baugr.-Kennzahl: 94 Seite: 2 |
|---|---|---|---|---|---|
| Gruppenbenennung | D-9 | D-10 | D-11 | D-12 | |
| Steckdose K 11 mit Leitungen<br>1 | 19o.9087-03<br>R-1 1 9087-03<br>R-2 | | | | |
| Steckdose K 3 mit Leitungen<br>2 | 19o.9087-04<br>R-1 1 9087-04<br>R-2 | | | | |
| Steckdose K7, K5, K9, K13, V45 mit Leitungen<br>3 | 19o.9087-05<br>R-1 1 9087-05<br>R-2 | | | | |
| Elt-Leitungen<br>4 | 19o.9087-06<br>R-1 1 9087-06<br>R-2 | | | | |
| Steckdose K15 mit Leitungen<br>5 | 19o.9087-07<br>R-1 1 9087-07<br>R-2 | | | | |
| Einzelteile für Kurssteuerung<br>6 | 19o.9087-08<br>R-1 1 9087-08<br>R-2 | | | | |
| Konsole für Steuergerät<br>7 | 19o.9026-07<br>R-1 1 9026-07<br>R-2 | | | | |
| Konsole für Umformer<br>8 | 19o.9026-08<br>R-1 1 9026-08<br>R-2 | | | | |

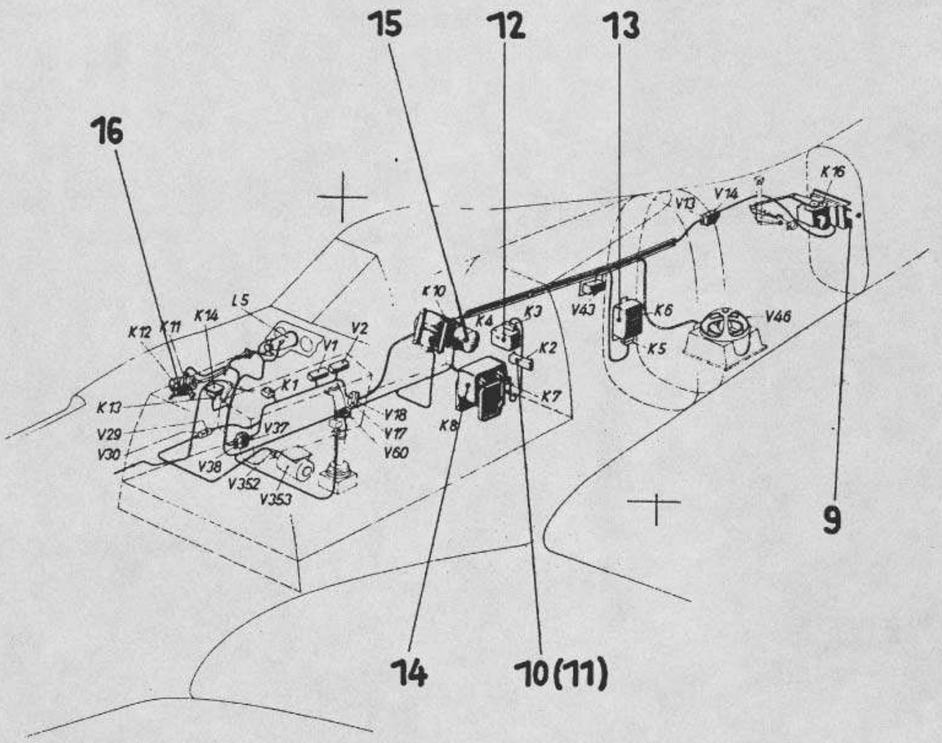


| Ersatzteilliste Fw 190D | Untergruppen-Übersicht | | | | Baugr.-Kennzahl: 94 Seite: 3 | |
|---|---|---|---|---|---|---|
| Gruppenbenennung | D-9 | D-10 | D-11 | D-12 | | |
| Halterung für Rudermaschine | 190.971-15 | | | | | |
| | R-11 190.971-15 | | | | | |
| | R-2 | | | | | |
| 9 | | | | | | |
| Verteiler K2 | 190.9087-15 | | | | | |
| | R-11 190.9087-15 | | | | | |
| | R-2 | | | | | |
| 10 | | | | | | |
| Ersatzlösung i. Orts-Nr. 11 | | | | | | |
| Verteiler K2 | 190.9087-16 | | | | | |
| | R-11 190.9087-16 | | | | | |
| | R-2 | | | | | |
| (11) | | | | | | |
| Ersatz für Orts-Nr. 10 | | | | | | |
| Widerstands-kasten K4 | 127-333 A | | | | | |
| | R-11 127-333 A | | | | | |
| | R-2 | | | | | |
| 12 | | | | | | |
| LJ-Gerät K6 | 415 | | | | | |
| | R-11 415 | | | | | |
| | R-2 | | | | | |
| 13 | | | | | | |
| Steuergerät K8 | 127-8077A-3 | | | | | |
| | R-11 127-8077A-1 | | | | | |
| | R-2 | | | | | |
| 14 | | | | | | |
| Leonard-Umformer K 10 | 127-250D-2 | | | | | |
| | R-11 127-250D-2 | | | | | |
| | R-2 | | | | | |
| 15 | | | | | | |
| Kursmotor K12 | 127-212 B | | | | | |
| | R-11 127-212 B | | | | | |
| | R-2 | | | | | |
| 16 | | | | | | |

Baugr.-Kennzahl: 94
Seite: 4

Ersatzteilliste Fw 190 D

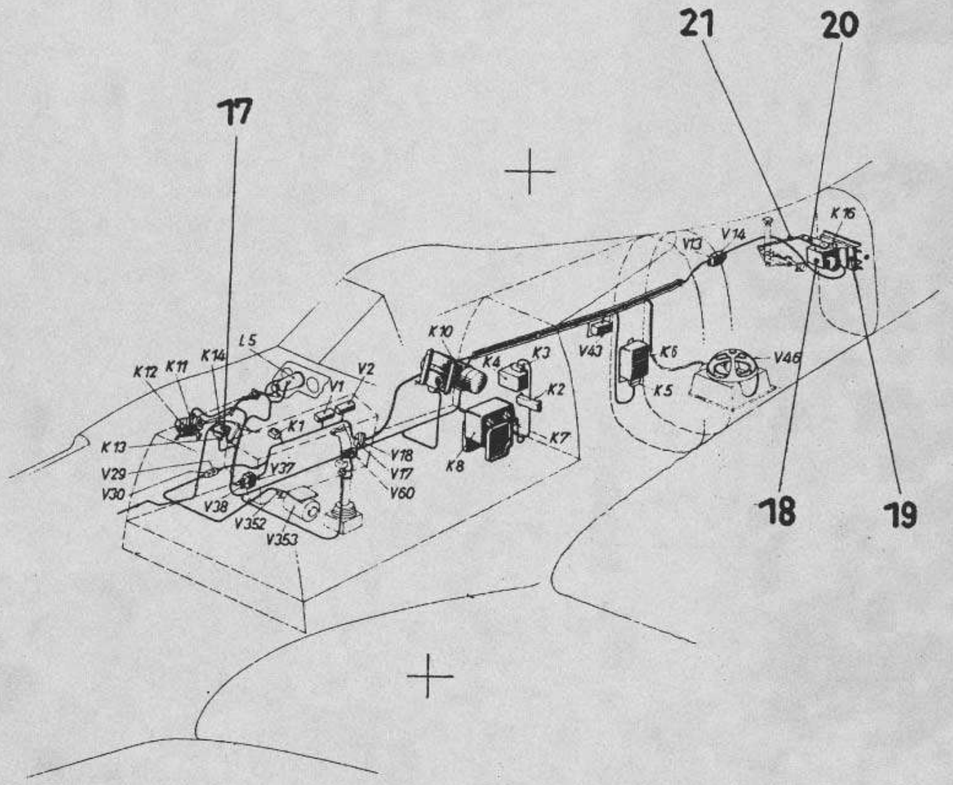


| Ersatzteilliste Fw 190 D | Untergruppen-Übersicht | | | | Baugr.-Kennzahl: 94 Seite: 4 | |
|---|---|---|---|---|---|---|
| Gruppenbenennung | D-9 | D-10 | D-11 | D-12 | | |
| Dämpfungsregler K 14 | 127-367 C | | | | | |
| | R-1 127-367 C | | | | | |
| | R-2 | | | | | |
| 17 | | | | | | |
| Rudergetriebe K 16 | 127-254 B | | | | | |
| | R-1 127-254 B | | | | | |
| | R-2 | | | | | |
| 18 | | | | | | |
| EDS Prismenplatte | 127-261 A-1 | | | | | |
| | R-1 127-261 A-1 | | | | | |
| | R-2 | | | | | |
| 19 | | | | | | |
| PDS Antriebshebel | 127-267 B | | | | | |
| | R-1 127-267 B | | | | | |
| | R-2 | | | | | |
| 2o | | | | | | |
| Ösenstange 6x14/2oxo,75/49o | DIN 92117 | | | | | |
| | R-1 DIN 92117 | | | | | |
| | R-2 | | | | | |
| 21 | | | | | | |
| | R-1 | | | | | |
| | R-2 | | | | | |
| | R-1 | | | | | |
| | R-2 | | | | | |
| | R-1 | | | | | |
| | R-2 | | | | | |

Baugr. Kennzahl 91 152.906-08

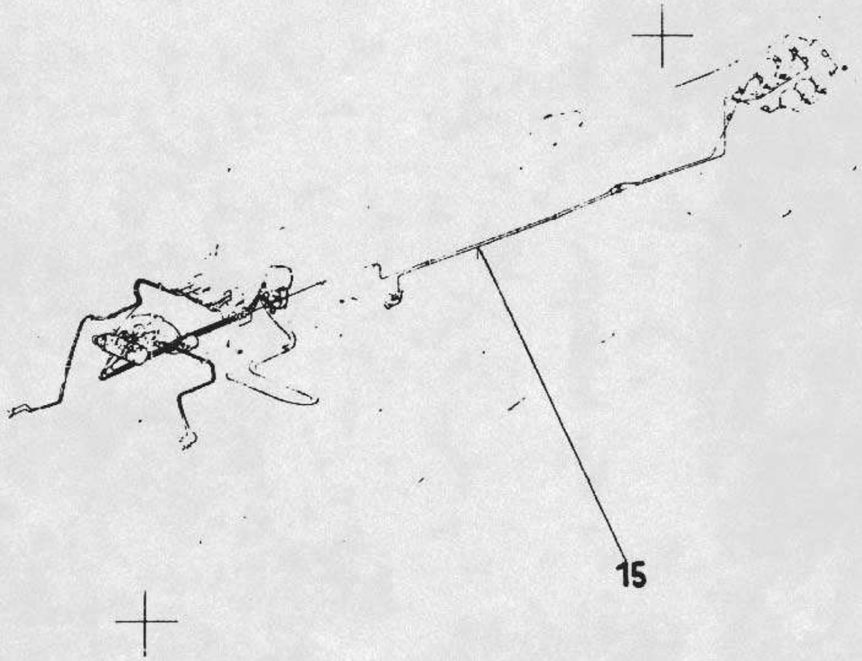


| Ersatzteil-Liste **Fw 190** | Betriebsgeräte im Rumpf | Baugr.-Kennzahl 91 | 152.906-08 |
|---|---|---|---|

| Werkstoff | Stück | Benennung | Ersatzteil-Nr. | Orts-Nr. | Fertigung und Einbau | Bem. |
|---|---|---|---|---|---|---|
| | 1 | Sauerstoffleitung von Spant 12 zum Aussenbordanschluss | 152.906-08 | 15 | 21 | |

Ausgabe:

8171

Baugr Kennzahl 91

190.911-20 bis 190.911-25

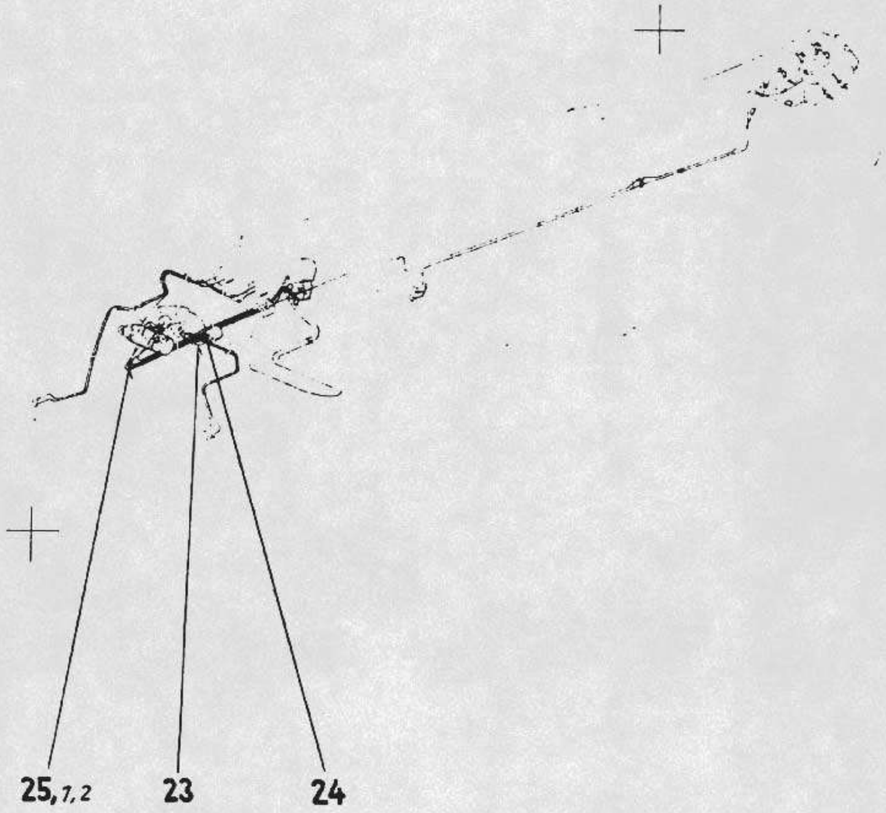


| Ersatzteil-Liste Fw 190 | Betriebsgeräte im Rumpf | Baugr.-Kennzahl 91 | 190.911-20 bis 190.911-25 |
|---|---|---|---|

| Werkstoff | Stück | Benennung | Ersatzteil-Nr. | Orts-Nr. | Fertigung und Einbau | Bem. |
|---|---|---|---|---|---|---|
| | 1 | Leitung für Sauerstoff einschl. Orts-Nr. 1,2 | 190.911-20 | 25 | 21 | |
| Tombak | 1 | Rohrleitung | 190.911-2001 | 1 | 21 | |
| | 2 | Anschluss für $O_2$-Wächter | Fl. 30492 | 2 | | |
| | 1 | Schlauchleitung für Kraftstoffdruck (4 x 240 RoN 181 07.2) | 190.911-24 | 23 | 11 | |
| | 1 | Schlauchleitung für Schmierstoffdruck (4 x 300 RoN 181 07.2) | 190.911-25 | 24 | 11 | |

Ausgabe:

Focke-Wulf Flugzeugbau G.m.b.H., Bremen

Baugr.-Kennzahl: 92a

152.920-07 bis 152.920-13

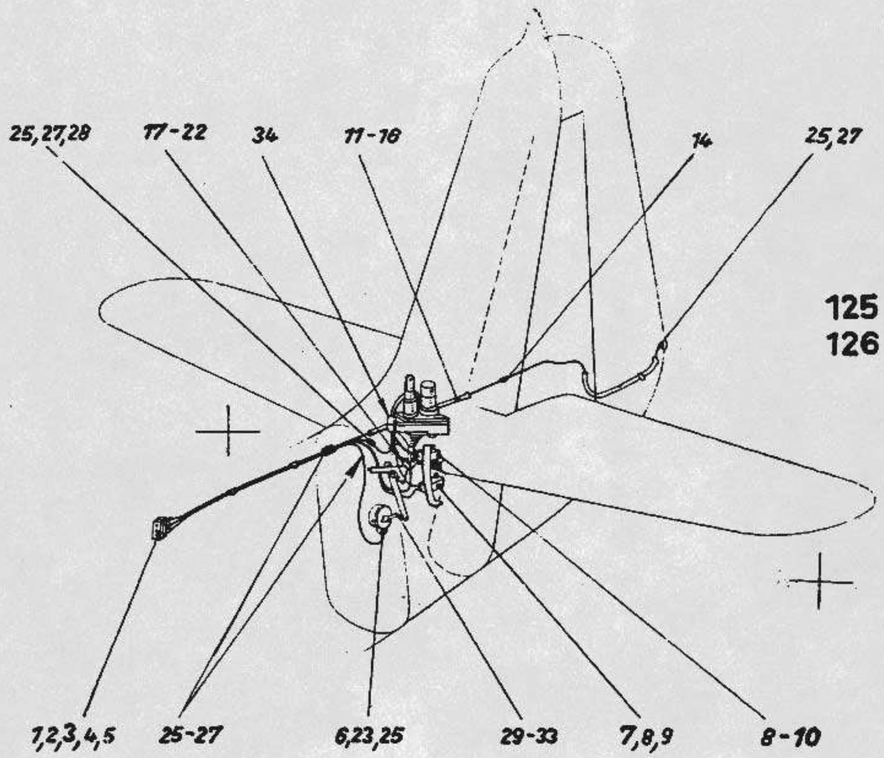


| Ersatzteil-Liste **Fw 190** | Elt.Ausrüstung | Baugr.-Kennzahl 92 a | 152.920-07 bis 152.920-13 |
|---|---|---|---|

| Werkstoff | Stück | Benennung | Ersatzteil-Nr. | Orts-Nr. | Fertigung und Einbau | Bem. |
|---|---|---|---|---|---|---|
| | 1 | Leitungen mit Leitungsgeräten im Rumpfheck einschl. Orts-Nr. 1-16 | 152.920-07 | 125 | 41 | |
| | 1 | Gerades Anbaugehäuse | Fl 32113-6 | 1 | | Tr |
| | 1 | 20 pol. Steckereinsatz | Fl 32113-12 | 2 | | Tr |
| | 1 | Schutzkappe | 190.931-32H01 | 3 | 41 | Tr |
| | 4 | Linsenschraube | M3x10 DIN 85 | 4 | | |
| | 4 | Sechskantmutter | M3 AGGN 14487.2 | 5 | | |
| | 1 | Rundsteckdose 3-pol. | 19-7045 A | 6 | | Tr |
| | 1 | Konsole für Endausschalter | 190.988-71H01 | 7 | 41 | Tr |
| | 4 | Linsenschraube | M4x8 DIN 85 | 8 | | |
| | 4 | Federring | B 4 DIN 127 | 9 | | |
| | 1 | Konsole für Endausschalter | 190.988-71H02 | 10 | 41 | Tr |
| 33 | 1 | Kabelrohr | 190.931-5304 | 11 | 41 | Tr |
| 31 | 1 | Schelle | 190.931-5301 | 12 | | |
| 31 | 1 | Schelle | 1901931-5302 | 13 | | |
| 31 | 1 | Schelle | 190.931-33-03 | 14 | | |
| | 4 | Linsenschraube | M4x10 DIN 85 | 15 | | |
| | 4 | Sechskantmutter | M4 AGGN 14487.2 | 16 | | |
| | 1 | Einzelteile im Rumpfheck u.Seitenflosse einschl. Orts-Nr. 17-34 | 152.920-13 | 126 | | |
| 31 | 2 | Gewindeplatte | 190.988-7301 | 17 | 22 | |
| 31 | 2 | Füllstück | 190.988-7302 | 18 | 22 | |
| | 2 | Linsenschraube | M5x12 DIN 85 | 19 | | |
| | 2 | Sechskantmutter | M5 AGGN 14487.2 | 20 | | |
| | 4 | Linsenschraube | M5x15 DIN 85 | 21 | | |
| | 4 | Federring | B 5 DIN 127 | 22 | | |
| 31 | 1 | Schelle | 152.920-1305 | 23 | 11 | |
| | 4 | Linsenschraube | M4x10 DIN 85 | 24 | | |
| | 7 | Sechskantmutter | M4 AGGN 14487.2 | 25 | | |
| 31 | 1 | Schelle | 190.988-7303 | 26 | 11 | |
| | 5 | Linsenschraube | M4x8 DIN 85 | 27 | | |
| 31 | 2 | Schelle | 190.988-7304 | 28 | 11 | |
| | 1 | Bolzen | 5x20 LgN 15229 | 29 | | |
| | 1 | Federring | B 4 DIN 127 | 30 | | |
| | 1 | Sechskantmutter | M4 LgN 144 83.1 | 31 | | |
| | 1 | Scheibe | 5 LgN 145 33.1 | 32 | | |
| | 1 | Splint | 1,5x10 DIN 94 | 33 | | |
| | 1 | Elt.Brücke | 125 LgN 26165 | 34 | | |

| Ausgabe: | | | | | | | | |
|---|---|---|---|---|---|---|---|---|

Baugr.-Kennzahl 92 a

152.921-33

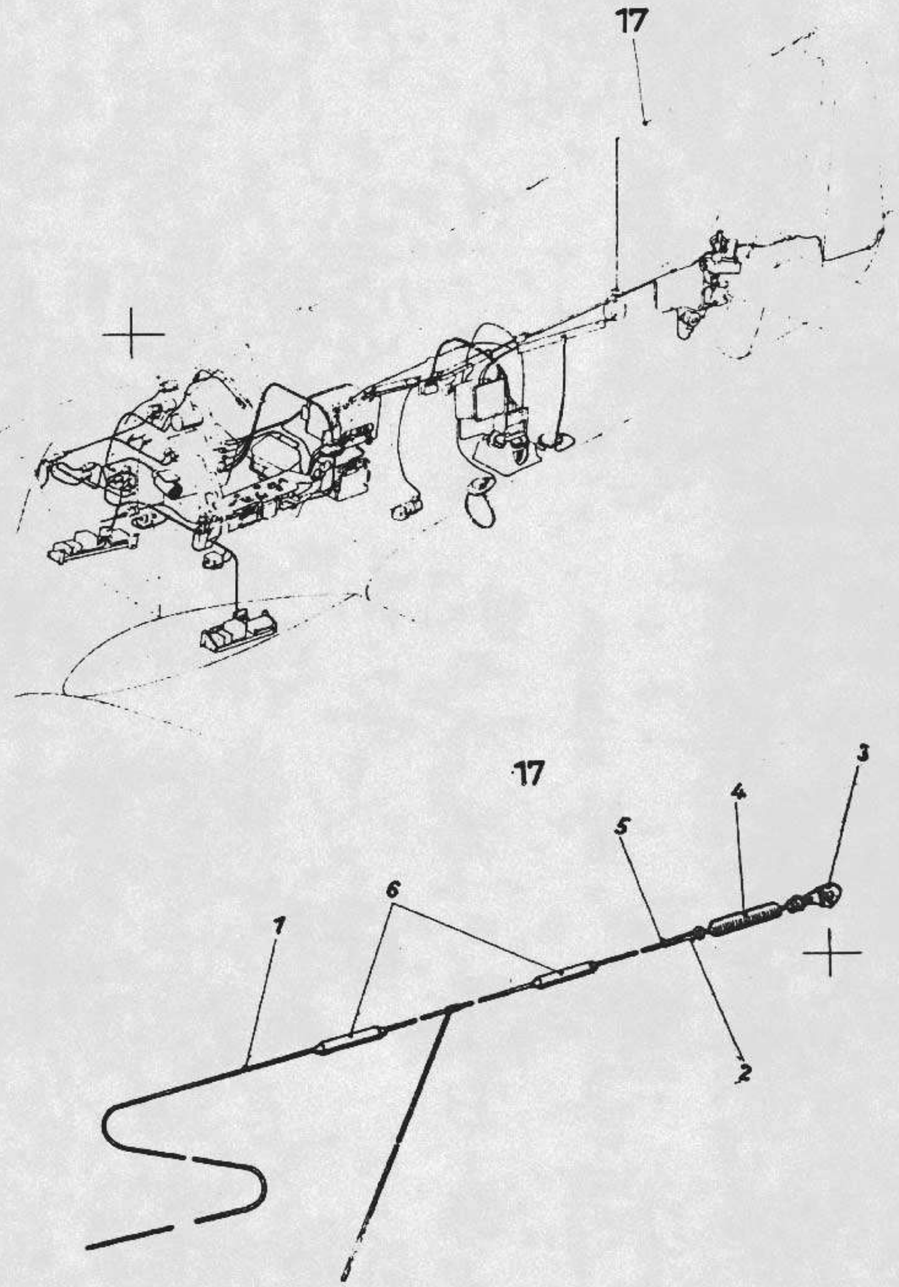


| Ersatzteil-Liste **Fw 190** | Flt.-Ausrüstung | Baugr.-Kennzahl 92 a | 152.921-33 |
|---|---|---|---|

| Werkstoff | Stück | Benennung | Ersatzteil-Nr. | Orts-Nr. | Fertigung und Einbau |
|---|---|---|---|---|---|
| | 1 | Festantenne | 152.921-33 | 17 | 42 |
| | | einschl. Orts-Nr. 1-6 | | | |
| | 1 | Antennenlitze | 152.921-3301 | 1 | 42 |
| | 1 | Rausche | 2 DIN L 69 | 2 | |
| | 1 | Karabinerhaken | Nr. 4218.1 | 3 | |
| | 1 | Antennenzugfeder | Ln 28605 | 4 | |
| | 2 | Rohrhülse | 1,8 MeN 15510 | 5 | |
| | 2 | Antennenisolator | Ln 27989 | 6 | |

Ausgabe:

Kennzahl: 92a

152.922 - Z03

10

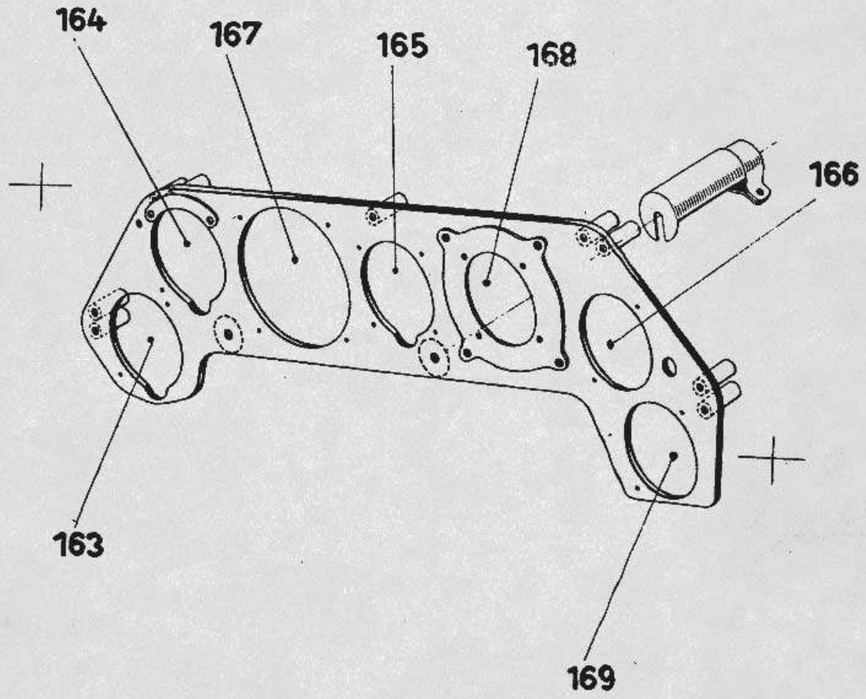


| Ersatzteil-Liste **Fw 190** | Ausrüstung<br>Lit.-Ausrüstung im Rumpf | Baugr.-Kennzahl 92 a | 152.922 Z03 |
|---|---|---|---|

| Werkstoff | Stück | Benennung | Ersatzteil-Nr. | Orts-Nr. | Fertigung und Einbau | Bem. |
|---|---|---|---|---|---|---|
| | 1 | HAUPTGERÄTEBRETT 152.922 Z03<br>best. aus den Untergruppen:<br>152.922-53, 922-52,<br>und Orts-Nr. 163-169 | | 10 | | |
| | 1 | Fein- und Großhöhenmesser | Fl 22322 | 163 | | |
| | 1 | Fahrtmesser | Fl 22234 | 164 | | |
| | 1 | Variometer | Fl 22386 | 165 | | |
| | 1 | Ladedruckmesser | Fl 20 555 | 166 | | |
| | 1 | Wendehorizont | Fl 22 411-1 | 167 | | |
| | 1 | Führer-Tochterkompaß | Fl 23 334 | 168 | | |
| | 1 | Drehzahlanzeiger | Fl 20227 | 169 | | |

Ausgabe:

Baugr.-Kennzahl 91

190. 922-10

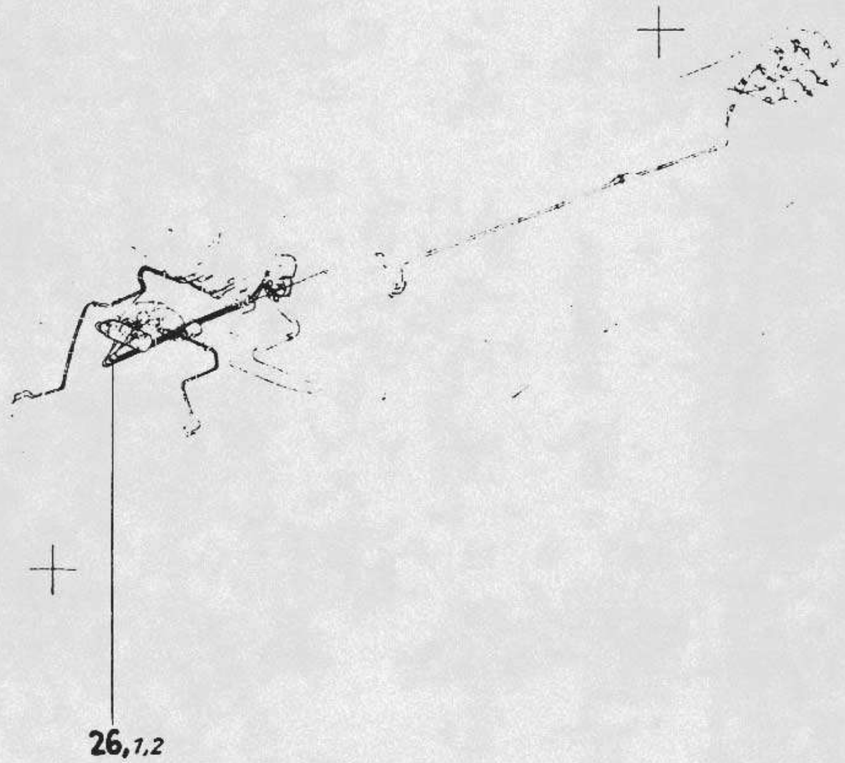


| Ersatzteil-Liste **Fw 190** | Betriebsgeräte im Rumpf | Baugr.-Kennzahl 91 | 190.922-10 |
|---|---|---|---|

| Werkstoff | Stück | Benennung | Ersatzteil-Nr. | Orts-Nr. | Fertigung und Einbau | Bem. |
|---|---|---|---|---|---|---|
| | 1 | Sauerstoffleitung v.d. Umsteuermembranlunge zum $O_2$-Druckmesser einschl. Orts-Nr. 1 u. 2 | 190.922-10 | 26 | 21 | |
| 21 | 1 | Rohrleitung | 190.922-1001 | 1 | 21 | |
| | 2 | Anschluß für Sauerstoff-Druckmesser | Fl. 30 493 | 2 | | |

Ausgabe:

Focke-Wulf Flugzeugbau G.m.b.H., Bremen

Baugr.-Kennzahl: 92a

152.922-52 bis 152.922-53

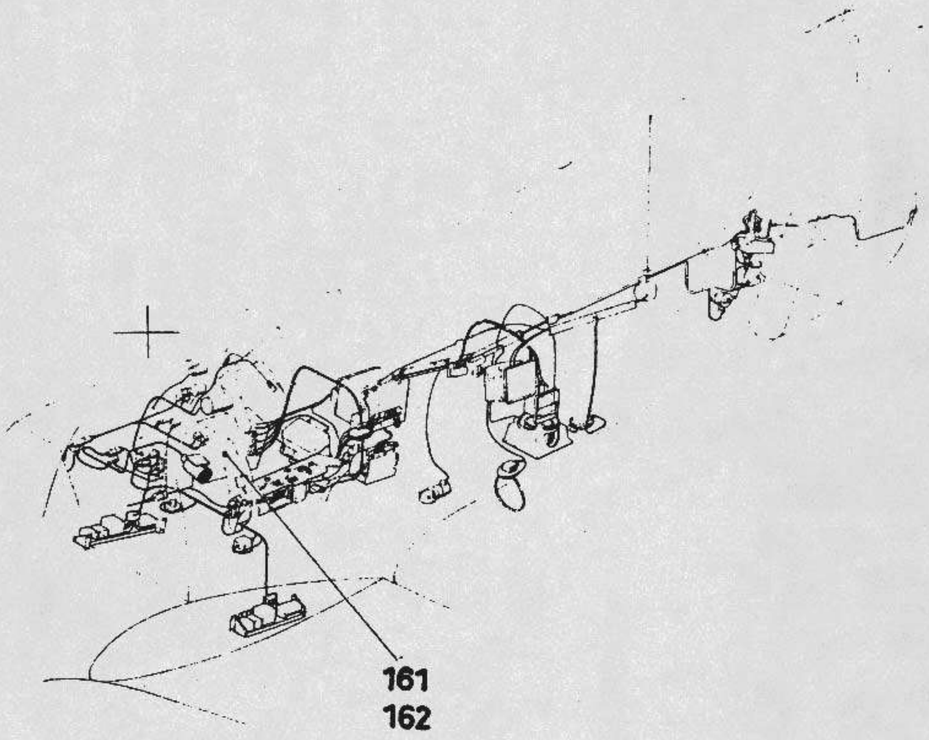


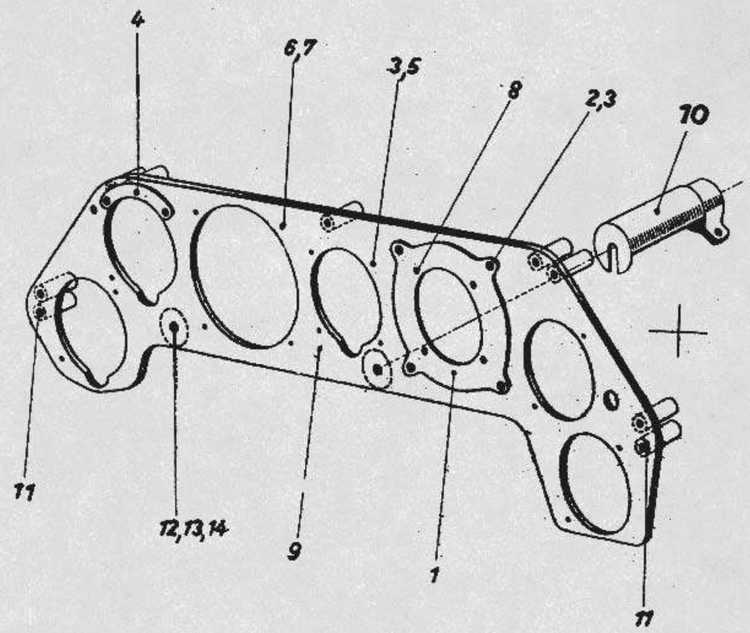


| Ersatzteil-Liste Fw 190 | Elt. Ausrüstung | Baugr.-Kennzahl 92a | 152.922-52 bis 152.922-53 |
|---|---|---|---|

| Werkstoff | Stück | Benennung | Ersatzteil-Nr. | Orts-Nr. | Fertigung und Einbau | Bem. |
|---|---|---|---|---|---|---|
| | 1 | Einzelteile für Hauptgerätebrett | 152.922-52 | 162 | 41 | |
| | | einschl. Orts-Nr. 1-8 | | | | |
| | 1 | Zwischenflansch | 80 FwN 16650.2 | 1 | | |
| | 2 | Halbrundholzschraube | 2,4x10 DIN 96 | 2 | | |
| | 13 | Scheibe | 3 LgN 14533.2 | 3 | | |
| | 1 | Schild | 190.935-03.111 | 4 | 41 | Tr |
| | 11 | Halbrundholzschraube | 2,4x15 DIN 96 | 5 | | |
| | 4 | Halbrundholzschraube | 3x15 DIN 96 | 6 | | |
| | 4 | Scheibe | 4 LgN 14533.2 | 7 | | |
| | 2 | Linsenschraube | M4x12 DIN 85 | 8 | | |
| | 1 | Gerätebrett | 152.922-53 | 161 | 41 | |
| | | einschl. Orts-Nr. 9-14 | | | | |
| | 1 | Grundplatte | 152.922-5301 | 9 | 41 | Tr |
| | 2 | Lampenhalterung | 190.942-42H01 | 10 | 41 | Tr |
| | 9 | Schwingmetallelement | Form 1148-A-60 | 11 | | |
| | 11 | Linsenschraube | M4x15 DIN 85 | 12 | | |
| | 11 | Scheibe | B 4 DIN 9021 | 13 | | |
| | 2 | Sechskantmutter | M 4 ACGN 14487.2 | 14 | | |

| Ausgabe: | | | | | | | | |
|---|---|---|---|---|---|---|---|---|

Baugr.-Kennzahl: 92 b

190. 933-21

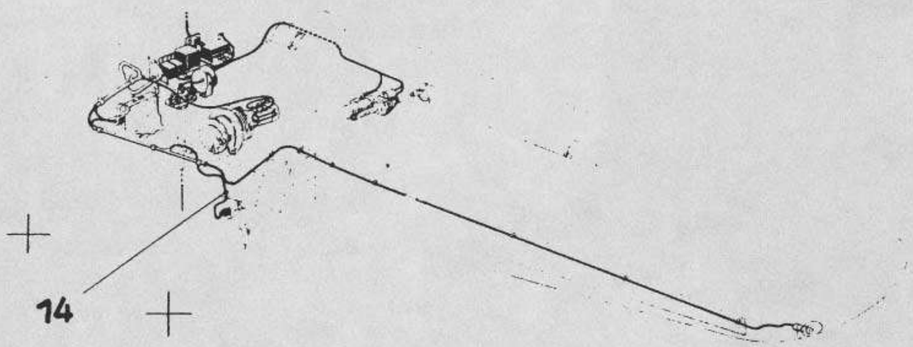


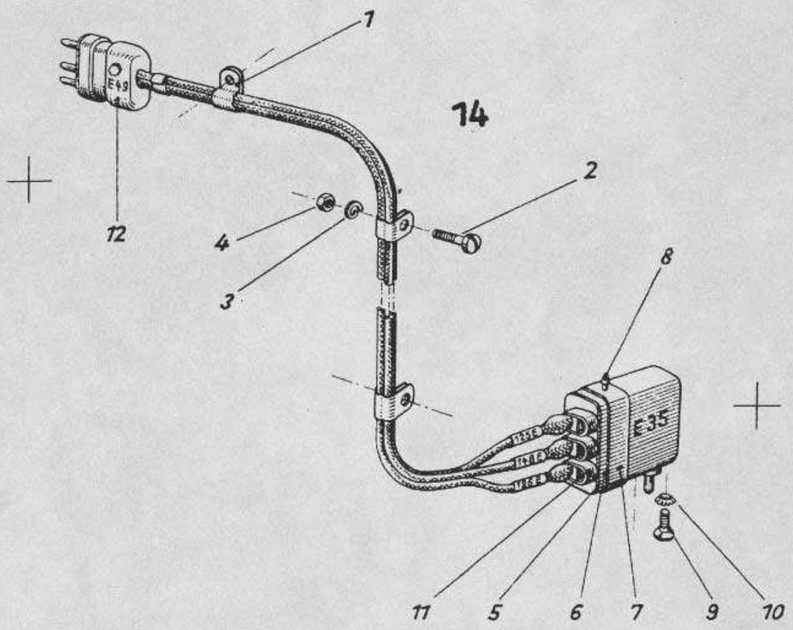


| Ersatzteil-Liste **Fw 190** | Elt-Ausrüstung im Flügel | Baugr.-Kennzahl 92b | 19o.933-21 |
|---|---|---|---|

| Werk-stoff | Stück | Benennung | Ersatzteil-Nr. | Orts-Nr. | Fertigung und Einbau | Bem. |
|---|---|---|---|---|---|---|
| | 1 | Elt-Leitungen an der Knickstrebe einschl.Orts-Nr.1-12 | 19o.933-21 | 14 | | |
| | 3 | Schelle | 19o.933-2106 | 1 | | |
| | 3 | Linsenschraube | M 4x16 DIN 85 | 2 | | |
| | 3 | Federring | B 4 DIN 127 | 3 | | |
| | 3 | Sechskantmutter | M 4 LgN 144 83.1 | 4 | | |
| | 1 | Dichtbeilage | 19o.933-2107 | 5 | | |
| | 1 | Schutzschlauch | 19o.933-2108 | 6 | | |
| | 1 | Lochband | A DIN 9273 | 7 | | |
| | 1 | Knopf | B DIN 9273 | 8 | | |
| | 2 | Senkschraube | M 4x8 DIN 63 | 9 | | |
| | 2 | Sicherungsscheibe | C 4,3 HgN 14509 | 1o | | |
| | 3 | Abfangmuffe | 6,3 DIN 9271 | 11 | | |
| | 1 | 3-pol. Preßstoffstecker | Fl 32603 | 12 | | |

Ausgabe:

Baugr.-Kennzahl: 92a

190.938-31 bis 190.938-32

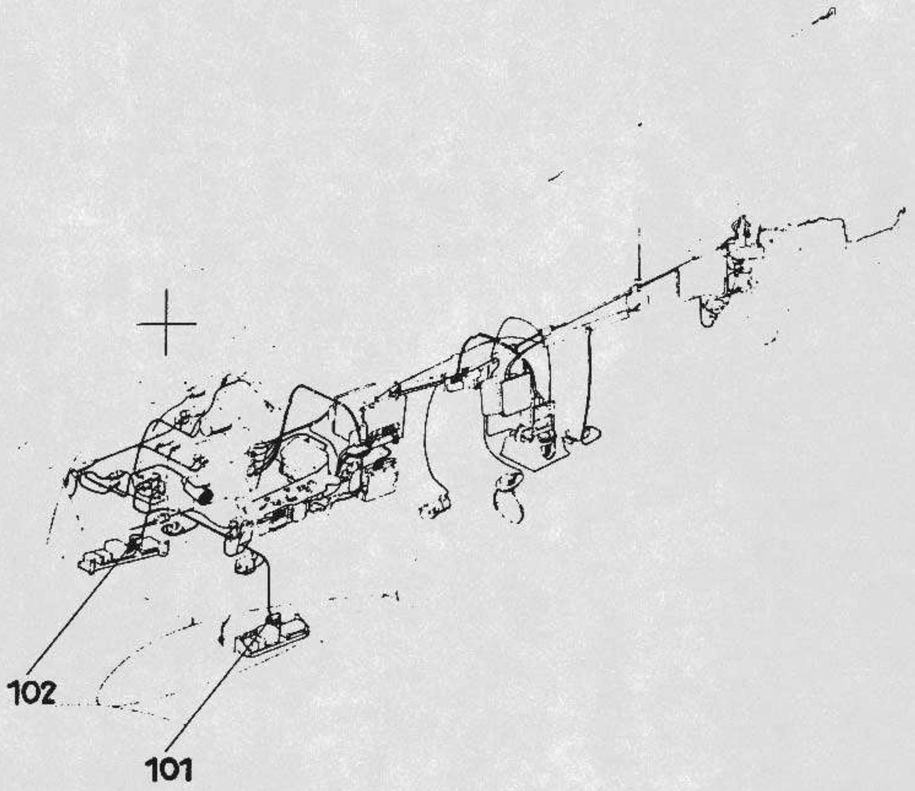


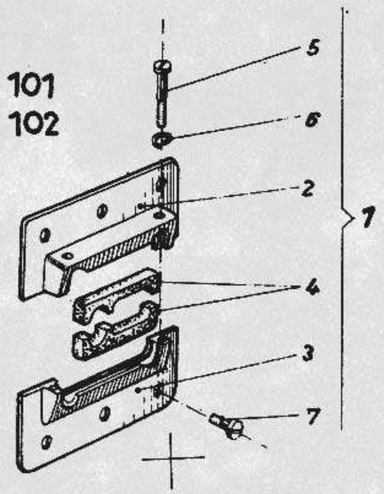


| Ersatzteil-Liste Fw 190 | Elt. Ausrüstung | Baugr.-Kennzahl 92a | 190.938-31 bis 190.938-32 |
|---|---|---|---|

| Werkstoff | Stück | Benennung | Ersatzteil-Nr. | Orts-Nr. | Fertigung und Einbau | Bem. |
|---|---|---|---|---|---|---|
| | 1 | Durchführung Rumpfseite R | 190.938-31 | 101 | 41 | |
| | | einschl. Orts-Nr. 1-7 | | | | |
| | 1 | Durchführung Rumpfseite R | 190.931-66 U 01 | 1 | 41 | Tr |
| | | einschl. Orts-Nr. 2,3,5 u.6 | | | | |
| | 1 | Durchführungsteil | 190.931-6601 | 2 | 44 | |
| | 1 | Durchführungsteil | 190.931-6602 | 3 | 44 | |
| 56 | 2 | Durchführungsgummi | 190.938-3103 | 4 | 41 | Tr |
| | 2 | Linsenschraube | M5x30 DIN 85 | 5 | | |
| | 2 | Federring | B 5 DIN 127 | 6 | | |
| | 6 | Linsenschraube | M4x14 DIN 85 | 7 | | |
| | 1 | Durchführung Rumpfseite L | 190.938-32 | 102 | 41 | |
| | | einschl. Orts-Nr. 1-7 | | | | |

Ausgabe:

Baugr.-Kennzahl: 94

190.971-15

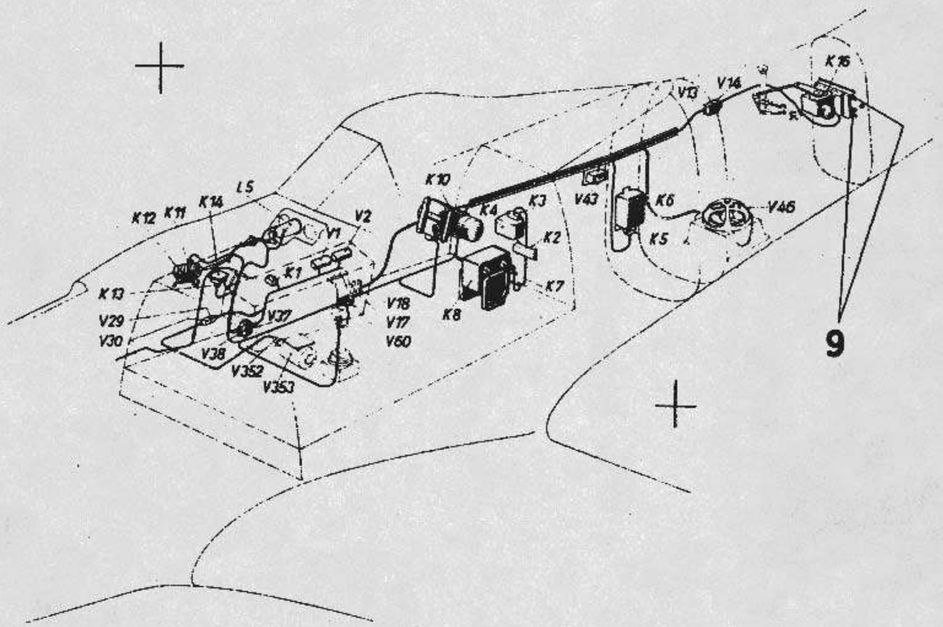


| Ersatzteil-Liste Fw 190 | Elt. Kurssteuerung | Baugr.-Kennzahl 94 | 190.971-15 |
|---|---|---|---|

| Werkstoff | Stück | Benennung | Ersatzteil-Nr. | Orts-Nr. | Fertigung und Einbau | Bem. |
|---|---|---|---|---|---|---|
| | 2 | Halterung für Rudermaschine | 190.971-15 | 9 | 41 | |

| Ausgabe: | | | | | | | | |
|---|---|---|---|---|---|---|---|---|

Focke-Wulf Flugzeugbau GmbH Bremen

Baugr.-Kennzahl: 92 a

190.988-35 bis 190.988-97

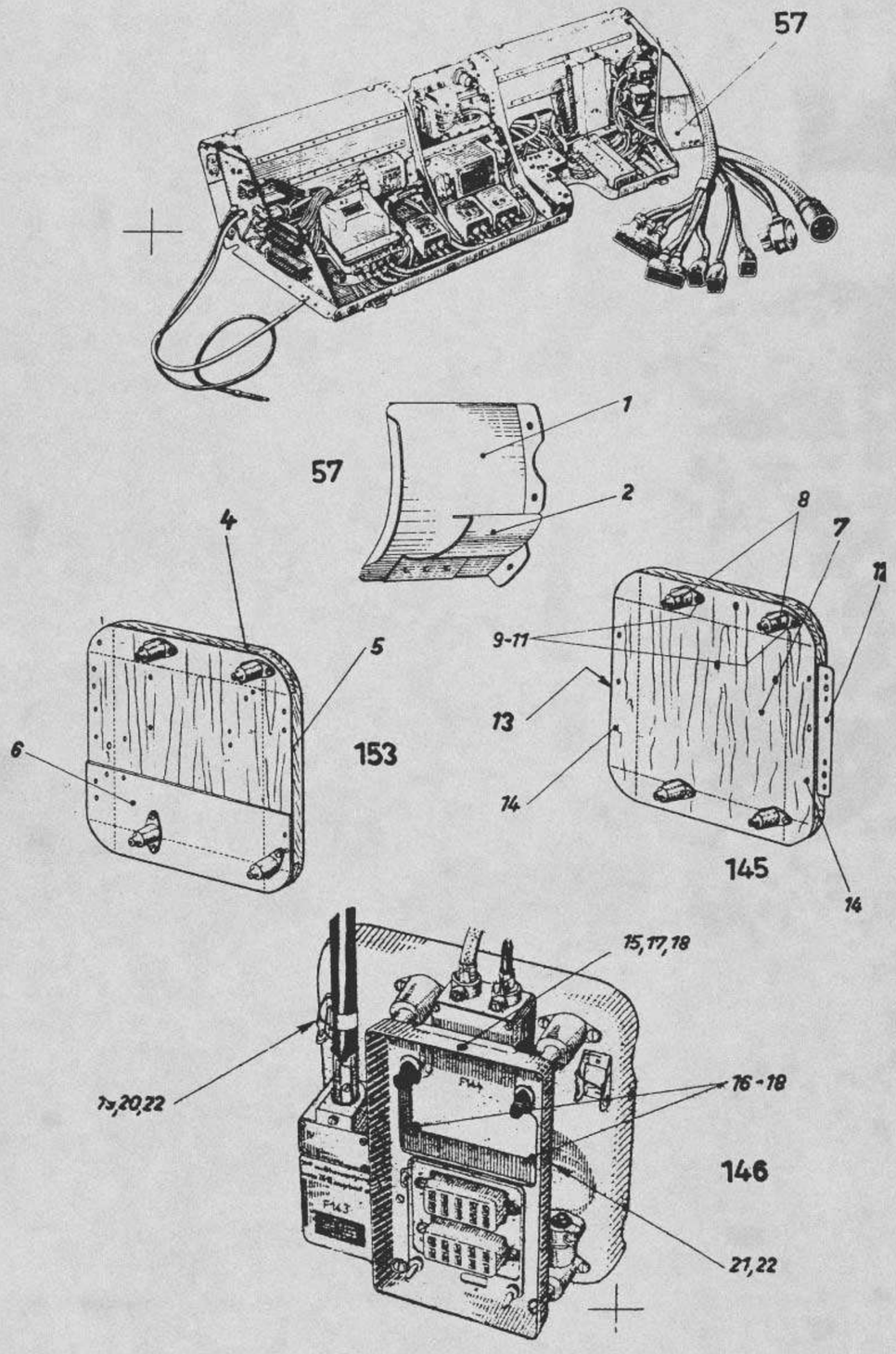


Ersatzteil-Liste
**Fw 190**

Elt. Ausrüstung

Baugr.-Kennzahl 92 a

190.988-35 bis 190.988-97

| Werkstoff | Stück | Benennung | Ersatzteil-Nr. | Orts-Nr. | Befestigung und Einbau | Item |
|---|---|---|---|---|---|---|
| | 1 | Kabelschutz | 190.988-35 | 57 | 41 | Tr |
| | | einschl. Orts-Nr. 1-2 | | | | |
| | 1 | Schutzblech | 190.988-3501 | 1 | 44 | |
| | 1 | Halterung | 190.988-3502 | 2 | 44 | |
| | 1 | Gerätebrett | 190.988-59 | 153 | 41 | Tr |
| | | einschl. Orts-Nr. 4-6 | | | | |
| | 1 | Rahmen | 190.988-59H01 | 4 | 44 | |
| Buche | 1 | Platte | 190.988-5901 | 5 | 44 | |
| | 1 | Folie | 190.988-5902 | 6 | 44 | |
| | 1 | Gerätebrett | 190.988-96 | 145 | 41 | Tr |
| | | einschl. Orts-Nr. 7-14 | | | | |
| | 1 | Gerätetafel | 190.9050-25E01 | 7 | 41 | |
| | 4 | Rahmenbefestigungsgummi | Ln 28048 | 8 | | Tr |
| | 8 | Linsenschraube | M4x26 DIN 85 | 9 | | |
| | 14 | Scheibe | A 4 DIN 9021 | 10 | | |
| | 14 | Sechskantmutter | M 4 AGGN 14487.2 | 11 | | |
| | 1 | Befestigungswinkel | 190.988-96H01 | 12 | 22 | |
| | 1 | Befestigungswinkel | 190.988-96H02 | 13 | 22 | |
| | 6 | Linsenschraube | M4x16 DIN 85 | 14 | | |
| | 1 | Einzelteile zum Gerätebrett für Zielflugvorsatz | 190.988-97 | 146 | | |
| | | einschl. Orts-Nr. 15-22 | | | | |
| | 1 | Linsenschraube | M4x26 DIN 85 | 15 | | |
| | 2 | Linsenschraube | M4x12 DIN 85 | 16 | | |
| | 3 | Scheibe | A 4 DIN 9021 | 17 | | |
| | 3 | Sechskantmutter | M 4 AGGN 14487.2 | 18 | | |
| | 2 | Distanzrohr | 8-190.988-9701 | 19 | 11 | |
| | 2 | Sechskantschraube | M6x24 LgN 14179 | 20 | | |
| | 2 | Sechskantschraube | M6x14 LgN 14179 | 21 | | |
| | 4 | Scheibe | 6 LgN 14533.1 | 22 | | |

Ausgabe:

Baugr.-Kennzahl: 92 a

190.9015 Z06

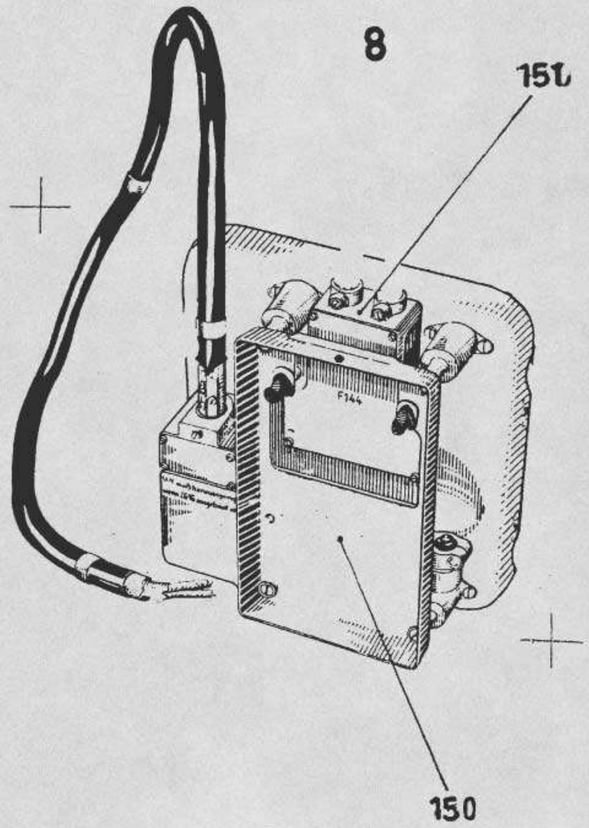


| Ersatzteil-Liste **Fw 190** | Ausrüstung<br>Elt. Ausrüstung im Rumpf | Baugr.-Kennzahl 92a | 190.9015-Z06 |
|---|---|---|---|

| Werkstoff | Stück | Benennung | Ersatzteil-Nr. | Orts-Nr. | Fertigung und Einbau | Bem |
|---|---|---|---|---|---|---|
| | 1 | FT-GERÄTEBRETT FÜR ZIELFLUGVORSATZ | 190.9015-Z06 | 8 | | |
| | | best. aus den Untergruppen:<br>190.988-96, 988-97, 9015-63<br>und Orts-Nr. 150, 151 | | | | |
| | 1 | Aufhängerahmen | Ln 27218 | 150 | | |
| | 1 | Verteilerdose | Ln 27209 | 151 | | |

Ausgabe:

Focke-Wulf Flugzeugbau GmbH., Bremen

Baugr.-Kennzahl: 92 a

190.9015 Z07

9

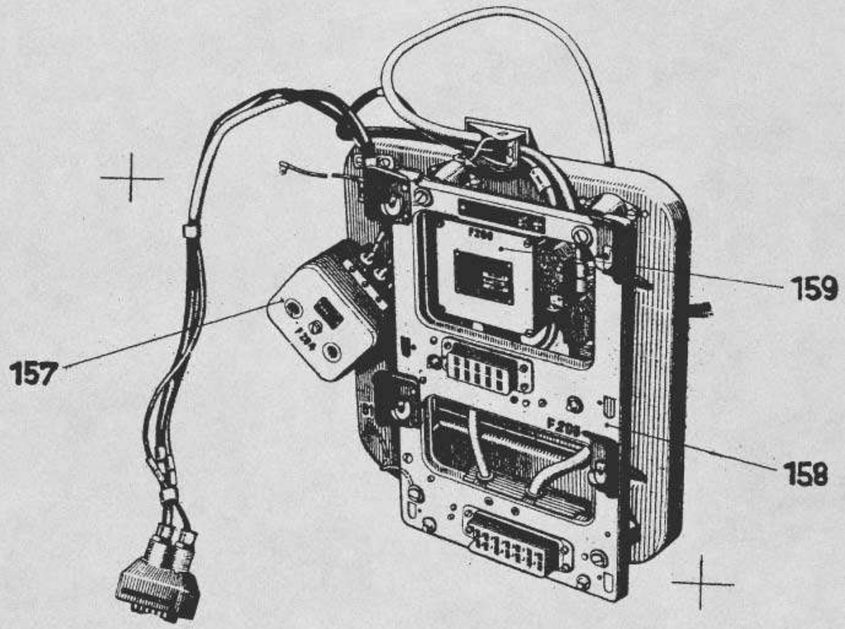


| Ersatzteil-Liste **Fw 190** | Ausrüstung<br>Elt. Ausrüstung im Rumpf | Baugr.-Kennzahl 92a | 190.9015-Z07 |
|---|---|---|---|

| Werkstoff | Stück | Benennung | Ersatzteil-Nr. | Orts-Nr. | Fertigung und Einbau | Bem. |
|---|---|---|---|---|---|---|
| | 1 | GERÄTEBRETT FÜR FuG 25a | 190.9015-Z07 | 9 | | |
| | | best. aus den Untergruppen:<br>190.988-59, 9015-67, 9015-68<br>und Orts-Nr. 157-159 | | | | |
| | 1 | Widerstandskasten | Ln 28806 | 157 | | |
| | 1 | Aufhängerahmen | Ln 28802 | 158 | | |
| | 1 | Verteilerdose | Ln 28805 | 159 | | |

| Ausgabe: | | | | | | | | |
|---|---|---|---|---|---|---|---|---|

Baugr.-Kennzahl: 92a

190.9015 Z 16

**11**

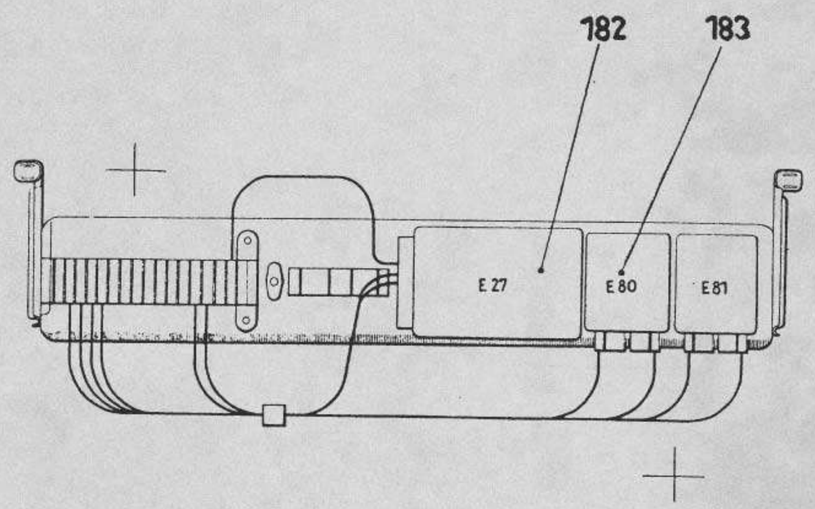


| Ersatzteil-Liste **Fw 190** | Ausrüstung<br>Elt. Ausrüstung im Rumpf | Baugr.-Kennzahl<br>92a | 190.9015-Z16 |
|---|---|---|---|

| Werk-stoff | Stück | Benennung | Ersatzteil-Nr. | Orts-Nr. | Fertigung und Einbau | Bem. |
|---|---|---|---|---|---|---|
| | 1 | FLÜGELTRENNSTELLE IM RUMPF L | 190.9015-Z16 | 11 | 41 | Tr |
| | | best. aus den Untergruppen:<br>190.9015-130, 9015-131, 9015-132,<br>9015-133<br>und Orts-Nr. 182, 183 | | | | |
| | 1 | Wendebremsschalter | 19-8622 A-2 | 182 | | |
| | 2 | Schaltschütz | Fl 32828 | 183 | | |

Ausgabe:

Focke-Wulf Flugzeugbau GmbH Bremen

Baugr.-Kennzahl 92 a

190.9015 Z 17

12

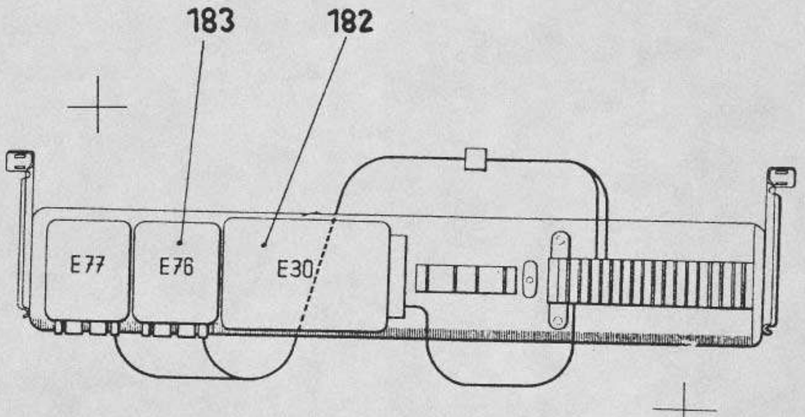


| Ersatzteil-Liste **Fw 190** | Ausrüstung<br>Elt. Ausrüstung im Rumpf | Baugr.-Kennzahl 92a | 190.9015-Z17 |
|---|---|---|---|

| Werkstoff | Stück | Benennung | Ersatzteil-Nr. | Orts-Nr. | Fertigung und Einbau | Bem. |
|---|---|---|---|---|---|---|
| | 1 | FLÜGELTRENNSTELLE IM RUMPF R | 190.9015-Z17 | 12 | 41 | Tr |
| | | best. aus den Untergruppen:<br>190.9015-134, 9015-135, 9015-132,<br>9015-136<br><br>und Orts-Nr. 182, 183 | | | | |
| | 1 | Wendebremsschalter | 19-8622 A-2 | 182 | | |
| | 1 | Schaltschütz | Fl 32828 | 183 | | |

Ausgabe:

Fw 5111 a

Focke-Wulf Flugzeugbau GmbH., Bremen

Baugr. Kennzahl: 92 a

190.9015 Z 19

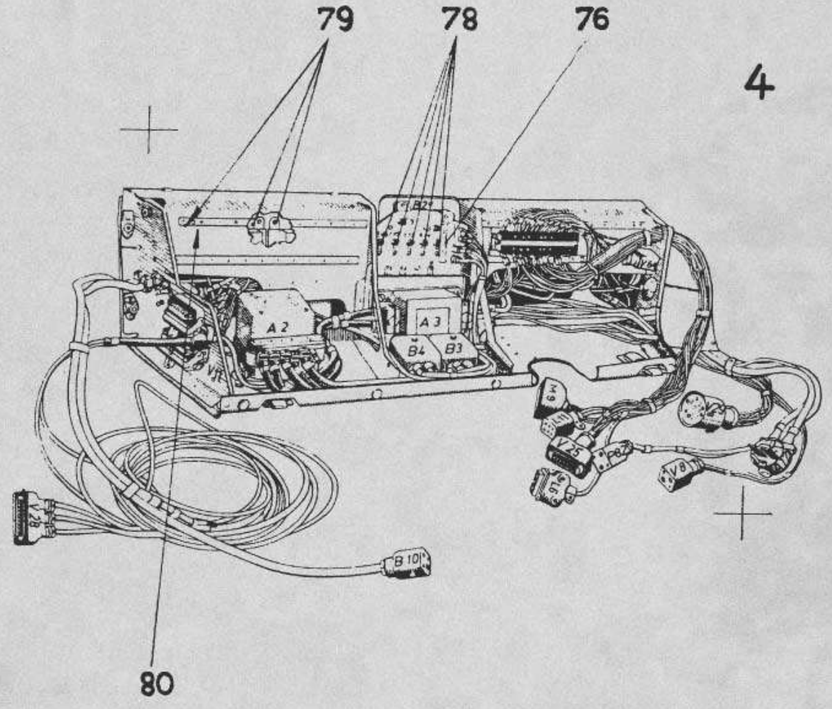


| Ersatzteil-Liste **Fw 190** | Ausrüstung<br>Elt-Ausrüstung im Rumpf | Baugr.-Kennzahl<br>92 a | 190.9015 Z19 |
|---|---|---|---|

| Werk-stoff | Stück | Benennung | Ersatzteil-Nr. | Orts-Nr. | Fertigung und Einbau | Bem. |
|---|---|---|---|---|---|---|
| | 1 | NACHSCHUB GERÄTEBANK R<br>(GRUNDAUSGERÜSTET) | 190.9015 Z19 | 4 | 41 | Tr |
| | | best. aus den Untergruppen:<br>190.9015-100, 9015-116, 9015-13,<br>9015-172, 9053-32, 9015-146,<br>9015-161, 9015-147, 988-35,<br>9015-162, 9015-165, 9015-149,<br>9015-151, 9015-22, 9015-150,<br>9015-101, 9015-102, 9015-164,<br>9015-163.<br><br>u. Orts-Nr. 76, 78, 79, 80, | | | | |
| | 1 | Anlaßschalter mit Sicherungsklappe | Fl 21212 | 76 | | |
| | 6 | Selbstschalter A | Fl E 5000 01 | 78 | | |
| | 3 | Selbstschalter | Fl E 5000 03 | 79 | | |
| | 1 | Selbstschalter | Fl E 5000 05 | 80 | | |

Ausgabe:

Focke-Wulf Flugzeugbau GmbH., Bremen

Baugr Kennzahl 92a

190.9015-Z22

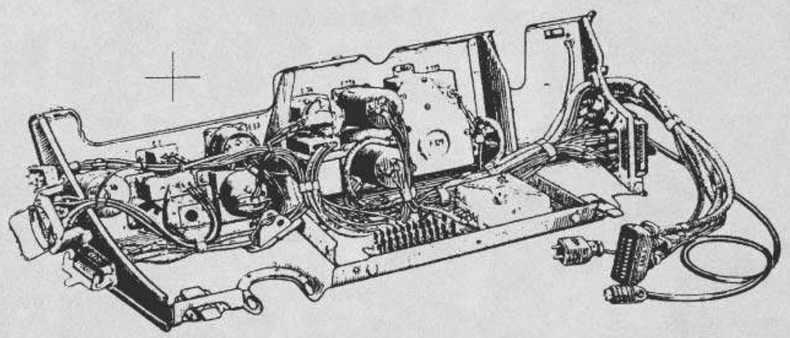

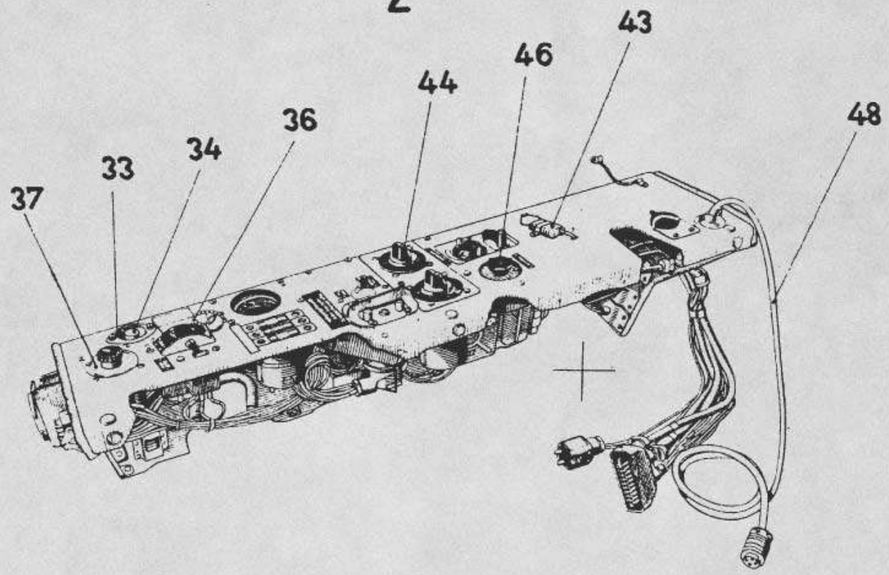


| Ersatzteil-Liste **Fw 190** | Ausrüstung<br>Flt-Ausrüstung im Rumpf | Baugr.-Kennzahl<br>92 a | 190.9015 Z22 |
|---|---|---|---|

| Werkstoff | Stück | Benennung | Ersatzteil-Nr | Orts Nr. | Fertigung und Einbau | Bem. |
|---|---|---|---|---|---|---|
| | 1 | NACHSCHUB-GERÄTEBANK L<br>(GRUNDAUSGERÜSTET) | 190.9015 Z22 | 2 | 41 | r |
| | | best. aus den Untergruppen:<br>190.9015-178, 9015-08, 9015-179,<br>9015-180, 9015-174, 9053-29,<br>9053-22, 9015-181.<br><br>und Orts-Nr. 33, 34, 36, 37, 43, 44,<br>46, 48. | | | | |
| | 1 | Deckel | 19-5836-13 | 33 | | |
| | 1 | 2pol. Einbaudruckknopf | 19-5836 A-1 | 34 | | |
| | 1 | Zündschalter | Fl 21118 | 36 | | |
| | 1 | Verdunkler | Fl 32 401-4 | 37 | | |
| | 1 | 3pol. Preßstoffsteckdose | Fl 32 604 | 43 | | |
| | 1 | Frequenzschalter | 19-5843 0-2 | 44 | | |
| | 1 | Fernbediengerät | Ln 27188 | 46 | | |
| | 1 | Anschlußschnur | Ln 27225-2 | 48 | | |

Ausgabe:

Fw 5111 a

Focke-Wulf Flugzeugbau GmbH., Bremen

Baugr.-Kennzahl 92 a

190.9015-02 bis 190.9015-39

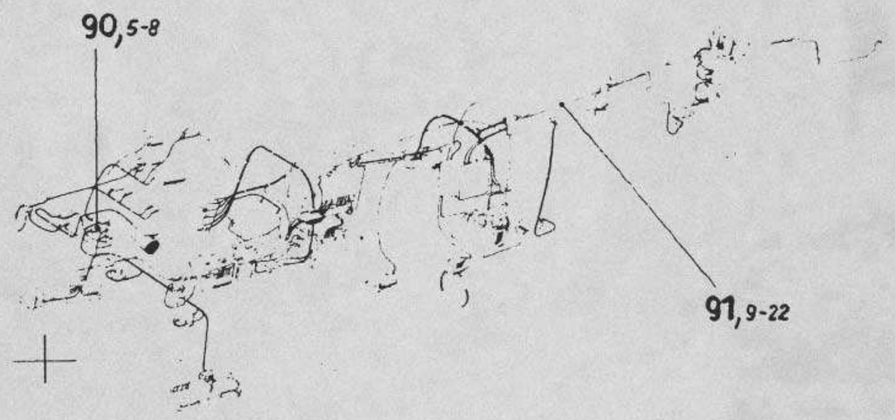


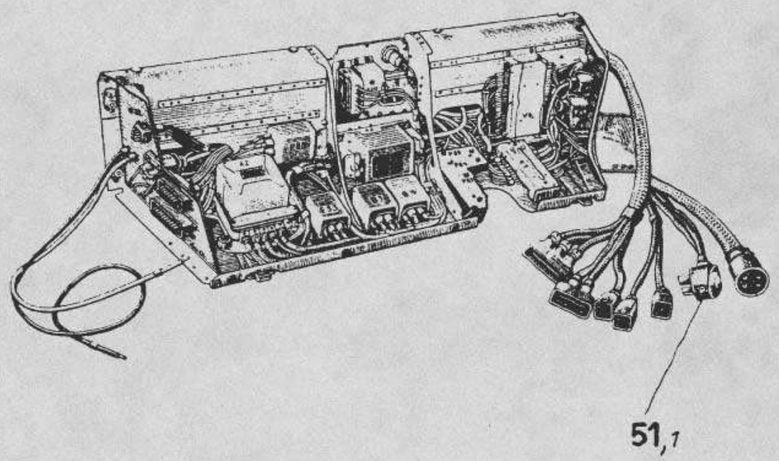


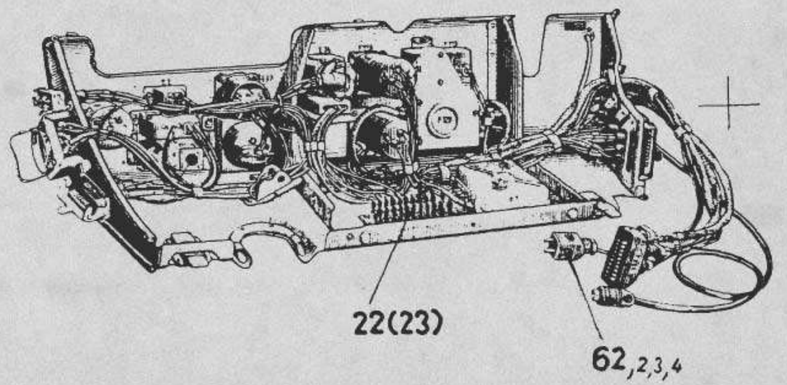


| Ersatzteil-Liste **Fw 190** | Elt-Ausrüstung | Baugr.-Kennzahl 92 a | 190.9015-02 bis 190.9015-39 |
|---|---|---|---|

| Werkstoff | Stück | Benennung | Ersatzteil-Nr. | Orts-Nr. | Fertigung und Einbau | Bem. |
|---|---|---|---|---|---|---|
| | 1 | Aufbauverteiler V 3 | 190.9015-02 | 22 | 41 | Tr |
| | 1 | Aufbauverteiler | 190.9015-08 | 23 | 41 | Tr |
| | 1 | Stecker A 17 mit Leitungen einschl. Orts-Nr. 1 | 190.9015-13 | 51 | 41 | |
| | 1 | Brandschottstecker | Fl 32614-1 | 1 | | |
| | 1 | Stecker mit Leitungen einschl. Orts-Nr. 2-4 | 190.9015-22 | 62 | 41 | |
| | 1 | Vierkantsteckgehäuse | Fl 32616-4 | 2 | | |
| | 1 | Steckerplatte | Fl 32636-2 | 3 | | |
| | 1 | Leitungsverschraubung | Fl 32953-4 | 4 | | |
| | 1 | Stecker mit Leitungen einschl. Orts-Nr. 5-8 | 190.9015-37 | 90 | 41 | |
| | 1 | Vierkantgehäuse | Fl 32616-4 | 5 | | |
| | 1 | 2-pol. Steckdosenplatte | Fl 32636-1 | 6 | | |
| | 1 | Leitungsverschraubung | Fl 32953-4 | 7 | | |
| | 1 | Dichtring | Fl 32950-4 | 8 | | |
| | 1 | Kabelstrang mit Geräten einschl. Orts-Nr. 9-22 | 190.9015-39 | 91 | 42 | |
| | 1 | Gerades Steckgehäuse | Fl 32113-8 | 9 | | |
| | 1 | 2P-pol. Steckdoseneinsatz | Fl 32113-11 | 10 | | |
| | 2 | Gerades Steckgehäuse | Fl 32111-4 | 11 | | |
| | 2 | 14-pol. Steckdoseneinsatz | Fl 32111-11 | 12 | | |
| | 1 | Vierkantsteckgehäuse | Fl 32616-4 | 13 | | |
| | 1 | Leitungsverschraubung | Fl 32953-4 | 14 | | |
| | 1 | Steckdosenplatte | Fl 32636-1 | 15 | | |
| | 1 | Dichtring | Fl 32950-4 | 16 | | |
| | 2 | 2-pol. Geberstecker | Fl 32627-2 | 17 | | |
| | 1 | 3-pol. Gebersteckdose | Fl 32628 | 18 | | |
| | 1 | Winkelsteckgehäuse | Fl 32619-1 | 19 | | |
| | 1 | 6-pol. Kontaktplatte | Fl 32332-2 | 20 | | |
| | 12 | Knopf und Lochband | B DIN 9273 | 21 | | |
| | | Lieferer Dornier, Friedrichshafen | | | | |

Ausgabe:



Focke-Wulf Flugzeugbau GmbH., Bremen

Baugr.-Kennzahl: 92 a

190.9015-40 bis 190.9015-47

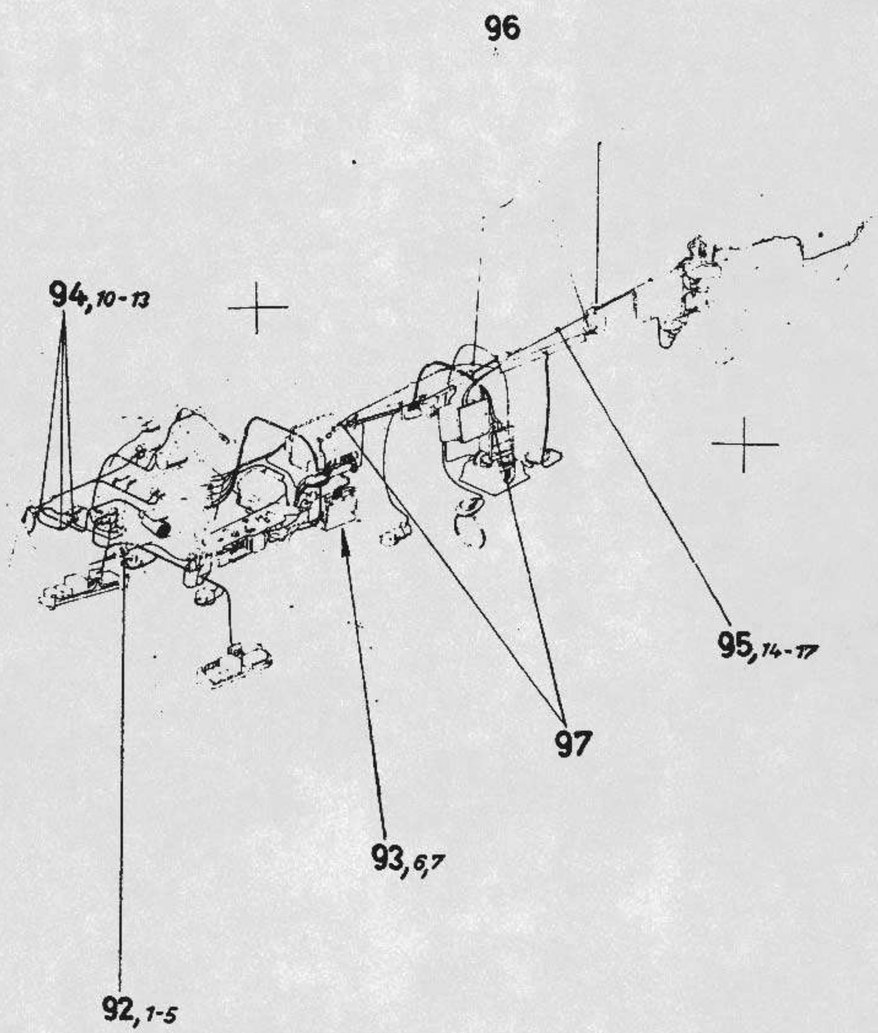


| Ersatzteil-Liste **Fw 190** | Elt.-Ausrüstung | Baugr.-Kennzahl 92 a | 190.9015-40 bis 190.9015-47 |
|---|---|---|---|

| Werkstoff | Stück | Benennung | Ersatzteil-Nr. | Orts-Nr. | Fertigung und Einbau | Bem. |
|---|---|---|---|---|---|---|
| | 1 | Stecker und Steckdose mit Leitungen einschl. Orts-Nr. 1-5 | 190.9015-40 | 92 | 41 | |
| | 1 | Brandschottstecker | F1 32648-3 | 1 | | |
| | 1 | Brandschottdose | F1 32951-2 | 2 | | |
| | 4 | Linsenschraube | M4x8 DIN 85 | 3 | | |
| | 4 | Federring | B 4 DIN 127 | 4 | | |
| | 4 | Sechskantmutter | M4 LgN 14483.1 | 5 | | |
| | 1 | Erdungskabel f. Umformerfußplatte einschl. Orts-Nr. 6,7 | 190.9015-41 | 93 | 41 | |
| | 1 | Kabelschuh | A 4x3 VDE 6211 | 6 | | |
| | 1 | Kabelschuh | B 4x3 VDE 6211 | 7 | | |
| | 1 | Stecker mit Leitungen einschl. Orts-Nr. 8-13 | 190.9015-44 | 94 | 41 | |
| | 2 | Brandschottdose | F1 32614-2 | 10 | | |
| | 8 | Linsenschraube | M4x8 DIN 85 | 11 | | |
| | 8 | Federring | B 4 DIN 127 | 12 | | |
| | 8 | Sechskantmutter | M 4 LgN 14483.1 | 13 | | |
| | 1 | Antennenkabel einschl. Orts-Nr. 14-17 | 190.9015-45 | 95 | 41 | |
| | 1 | Antennenleitung | Ln 28180 | 14 | | |
| | 1 | HF Stecker | Ln 26992 | 15 | | |
| | 1 | H Kupplung | Ln 27983 | 16 | | |
| | 2 | Einführungstülle | Ln 27865-1 | 17 | | |
| | 1 | Antennenkabel einschl. Orts-Nr. 14, 15 u. 17 d. Untergr. 190.9015-45 | 190.9015-46 | 96 | 41 | |
| | 1 | Antennenkabel einschl. Orts-Nr. 14, 15 u. 17 d. Unteergruppe 190.9015-45 | 190.9015-47 | 97 | 41 | |

Ausgabe:

Baugr. Kennzahl: 92 a

190.9015-48 bis 190.9015-56

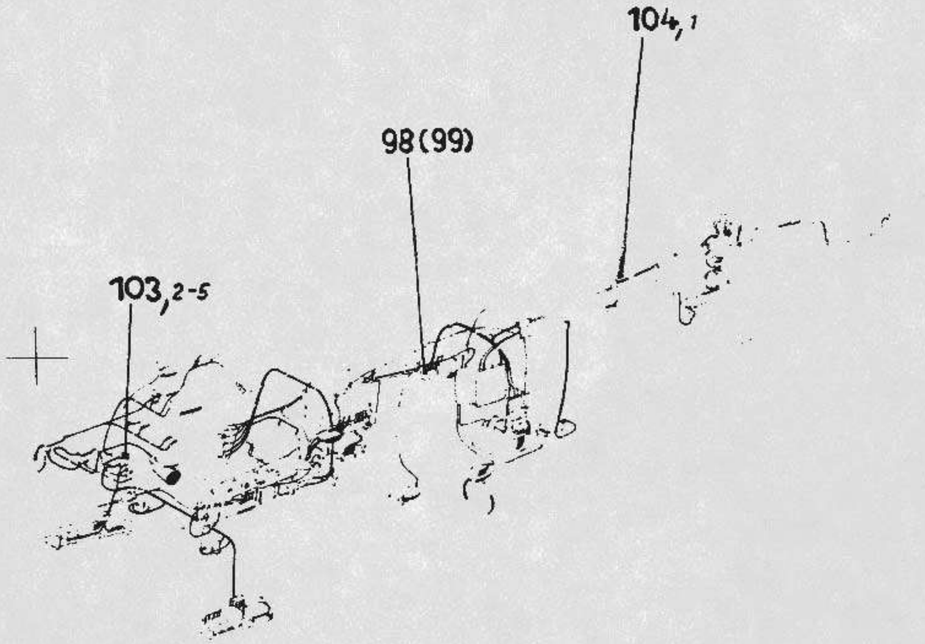


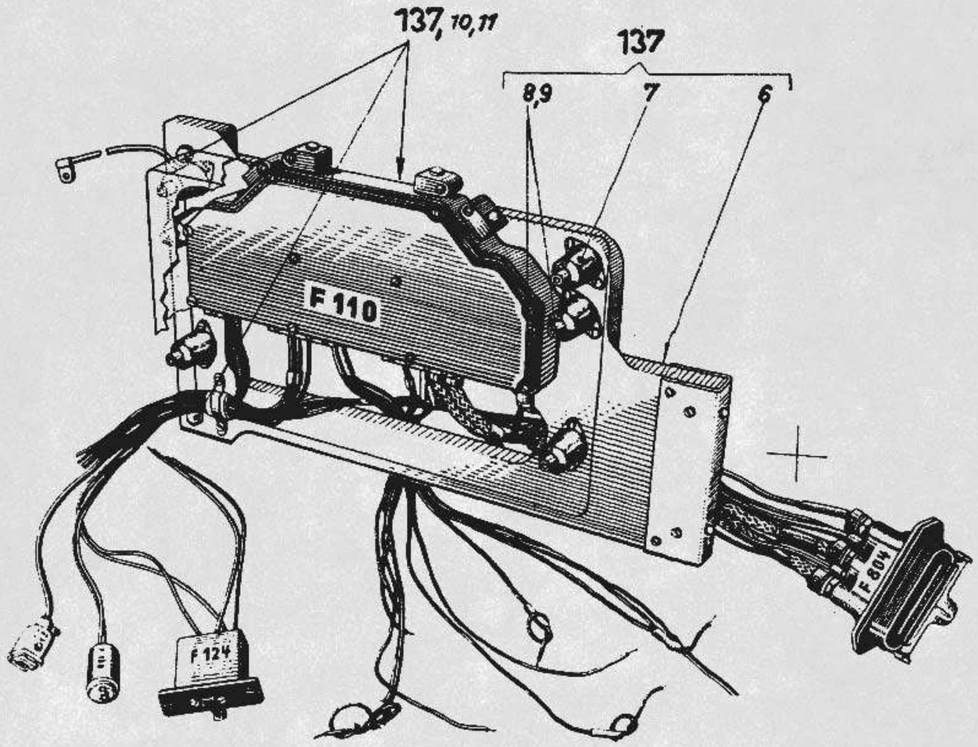


| Ersatzteil-Liste Fw 190 | Elt.-Ausrüstung | Baugr.-Kennzahl 92 a | 190.9015-48 bis 190.9015-56 |
|---|---|---|---|

| Werkstoff | Stück | Benennung | Ersatzteil-Nr. | Orts-Nr. | Fertigung und Einbau | Bem. |
|---|---|---|---|---|---|---|
| | 1 | Minus Aufbauverteiler | 190.9015-48 | 99 | 41 | Tr |
| | 1 | Durchführungsisolator | 190.9015-50 | 104 | 41 | |
| | | einschl. Orts-Nr. 1 | | | | |
| | 1 | Antennendurchführung | 190.9015-5001 | 1 | 41 | Tr |
| | 1 | Stedker mit Leitungen | 190.9015-52 | 103 | 41 | |
| | | einschl. Orts-Nr. 2-5 | | | | |
| | 1 | Vierkantsteckgehäuse | Fl 32616-4 | 2 | | |
| | 1 | 2pol. Steckdosenplatte | Fl 32636-1 | 3 | | |
| | 1 | Leitungsverschraubung | Fl 32953-4 | 4 | | |
| | 1 | Dichtring | Fl 32950-4 | 5 | | |
| | 1 | Verteiler V 43 | 190.9015-53 | 98 | | |
| | 1 | FT-Gerätebrett | 190.9015-56 | 137 | 42 | |
| | | einschl. Orts-Nr. 6-11 | | | | |
| | 1 | Massband | 190.9015-5602 | 6 | 11 | |
| | 6 | Rahmenbefestigungsgummi | Fl 28048 | 7 | | |
| | 16 | Linsenschraube | M4x30 DIN 85 | 8 | | |
| | 12 | Scheibe | A 4 DIN 9021 | 9 | | |
| | 16 | Sechskantmutter | M4 AGGN 14487.2 | 10 | | |
| | 1 | Leitungshalter | Fl 32958-2 | 11 | | |

Ausgabe:

Fw 5111 e

Übertragte Verwendung ist straffrei und macht schadenersatzpflichtig

Baugr.-Kennzahl: 92 a

190.9015 - 63 bis 190.9015 - 71

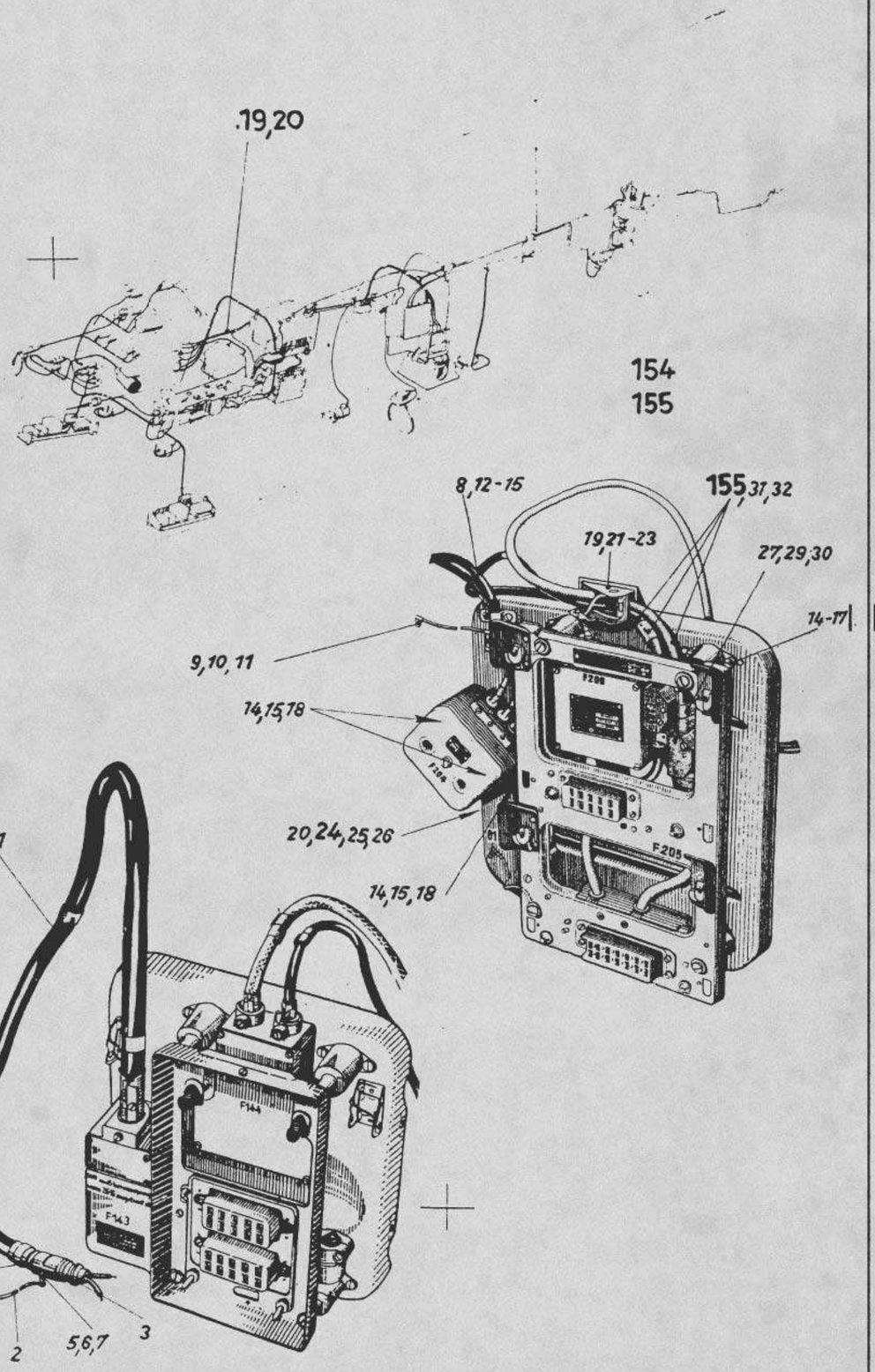


| Ersatzteil-Liste **Fw 190** | Elt-Ausrüstung | Baugr.-Kennzahl 92 a | 190.9015-63 bis 190.9015-71 |
|---|---|---|---|

| Werkstoff | Stück | Benennung | Ersatzteil-Nr. | Orts-Nr. | Fertigung und Einbau | Bem. |
|---|---|---|---|---|---|---|
| | 1 | Rahmenkabel | 190.9015-63 | 147 | 42 | |
| | | einschl. Orts-Nr. 1-7 | | | | |
| | 1 | Antennenleitung | 190.942-7801 | 1 | 11 | |
| | 1 | Elt-Brücke | 100 LgN 26165 | 2 | | |
| | 2 | Einführungstülle | Ln 27865-5 | 3 | | |
| | 2 | Einführungsnippel | 190.9015-6314 | 4 | 32 | |
| | 1 | Linsenschraube | M4x8 DIN 85 | 5 | | |
| | 1 | Federring | B 4 DIN 127 | 6 | | |
| | 1 | Sechskantmutter | M 4 LgN 14483.1 | 7 | | |
| | 1 | Befestigungsteile für FuG 25 | 190.9015-67 | 154 | | |
| | | einschl. Orts-Nr. 8-26 | | | | |
| | 1 | Schelle | 190.9015-6701 | 8 | 11 | |
| | 1 | Linsenschraube | M4x8 DIN 85 | 9 | | |
| | 1 | Federring | B 4 DIN 127 | 10 | | |
| | 1 | Sechskantmutter | M 4 LgN 14483.1 | 11 | | |
| | 1 | Elt-Brücke | 100 LgN 26165 | 12 | | |
| | 2 | Linsenschraube | M4x26 DIN 85 | 13 | | |
| | 25 | Scheibe | B 4 DIN 9021 | 14 | | |
| | 25 | Sechskantmutter | M 4 AGGN 14487.2 | 15 | | |
| | 4 | Rahmenbefestigungsgummi | Ln 28048 | 16 | | |
| | 15 | Linsenschraube | M4x24 DIN 85 | 17 | | |
| | 5 | Linsenschraube | M4x12 DIN 85 | 18 | | |
| | 2 | Halbrundholzschraube | 3x15 DIN 96 | 19 | | |
| | 4 | Sechskantschraube | M6x14 LgN 14179 | 20 | | |
| | 1 | Halterung | 190.988-60 H01 | 21 | 21 | |
| | | einschl. Orts-Nr. 22-23 | | | | |
| | 1 | Konsol | 190.988-6015 | 22 | 22 | |
| | 1 | Leitungshalter | F1 32958 | 23 | | |
| | 1 | Befestigungswinkel | 190.988-60 H02 | 24 | 22 | |
| | | einschl. Orts-Nr. 25-26 | | | | |
| | 1 | Winkel | 190.980-6018 | 25 | 22 | |
| | 1 | Annietmutter | M 6 AGGN 14471 | 26 | | |
| | 1 | Leitungen zur Verteilerdose | 190.9015-68 | 155 | 41 | |
| | | einschl. Orts-Nr. 27-31 | | | | |
| | 2 | Einführungsnippel | 7,8 FwN 89412 | 27 | | |
| | 1 | Einführungstülle | Ln 27865-1 | 28 | | |
| | 1 | Nippel für Einführungstülle | Ln 27867-1 | 29 | | |
| | 1 | Leitungshülse } Lieferer Telefunken | V/F 1166 Ausf.1 | 30 | | |
| | 1 | Leitungshülse } | V/F 1166 Ausf.2 | 31 | | |
| | 1 | Leitungen zum Bediengerät | 190.9015-70 | 19 | 41 | |
| | 1 | Steckdose mit Leitungen | 190.9015-71 | 20 | 41 | |

Ausgabe:



Focke-Wulf Flugzeugbau GmbH. Bremen

Baugr.-Kennzahl: 92 a

190.9015-95 bis 190.9015-100

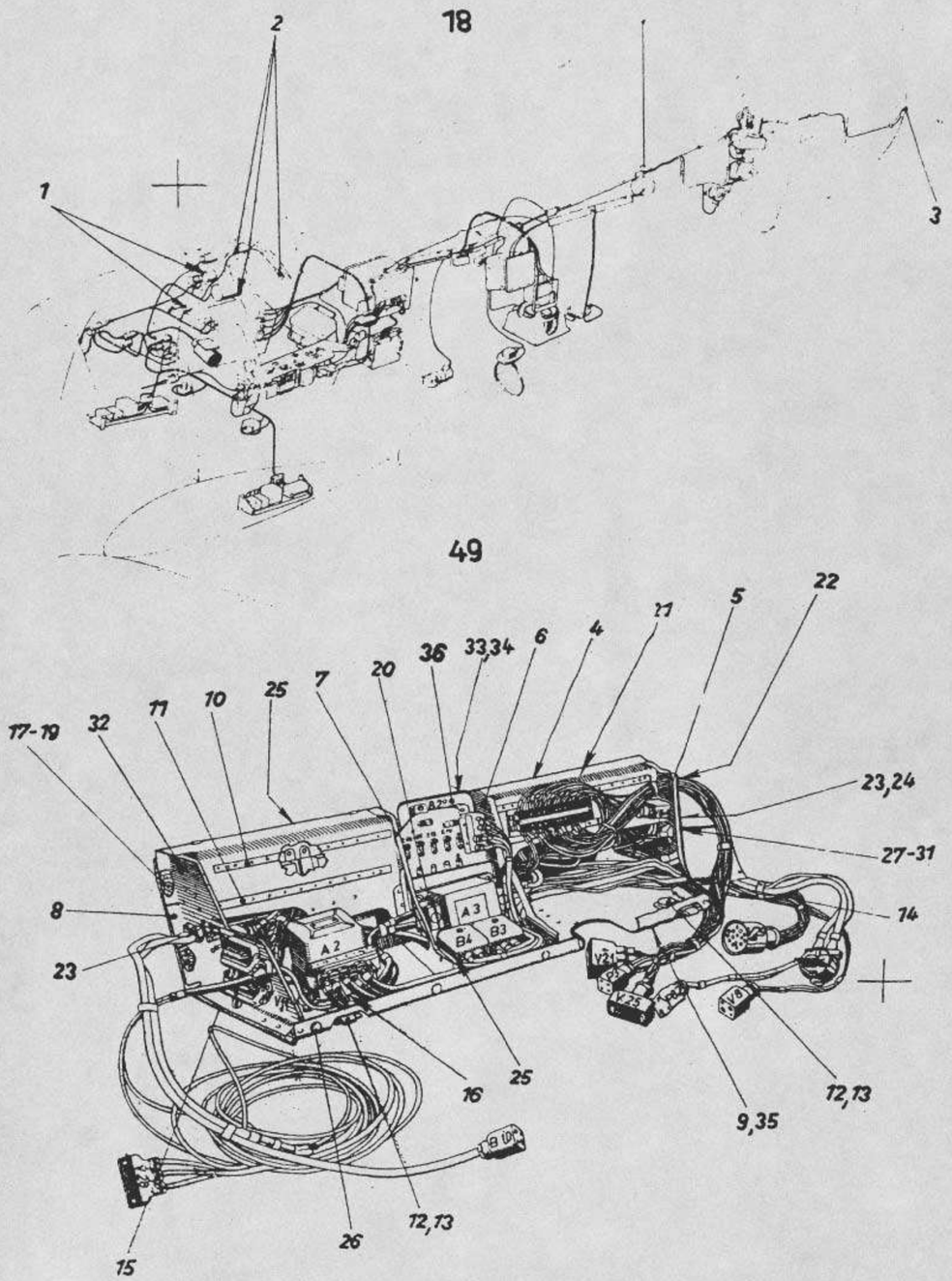


| Ersatzteil-Liste **Fw 190** | Elt-Ausrüstung | Baugr.-Kennzahl 92 a | 190.9015-95 bis 190.9015-100 |
|---|---|---|---|

| Werkstoff | Stück | Benennung | Ersatzteil-Nr. | Orts-Nr. | Fertigung und Einbau | Bem. |
|---|---|---|---|---|---|---|
| | 1 | Elt.Zubehör für den Rumpf einschl. Orts-Nr. 1-3 | 190.9015-95 | 18 | | |
| | 2 | Lampe | Fl 32777-1 | 1 | | |
| | 4 | Lampe | Fl 32779 | 2 | | |
| | 1 | Lampe | Fl 32786 | 3 | | |
| | 1 | Gerätebank R einschl. Orts-Nr. 4-36 | 190.9015-100 | 49 | 43 | |
| 31 | 1 | Seitenwand | 190.9015-10001 | 4 | 44 | |
| 31 | 1 | Vorderwand | 190.988-1602 | 5 | 44 | |
| 31 | 1 | Zwischenwand | 190.9015-1103 | 6 | 44 | |
| 31 | 1 | Zwischenwand | 190.9015-1104 | 7 | 44 | |
| 31 | 1 | Hinterwand | 190.9015-10005 | 8 | 44 | |
| 31 | 1 | Kartenwand | 190.9015-10007 | 9 | 44 | |
| 31 | 1 | Gewindeschiene | 190.988-1608 | 10 | 42 | |
| 31 | 1 | Gewindeschiene | 190.988-1609 | 11 | 42 | |
| | 2 | Riegelverschluß | 4 FwN 16429.2 | 12 | | |
| | 2 | Unterlage | 2 FwN 16429-4 | 13 | | |
| | 1 | Profilgummi | 190.9015-10022 | 14 | 44 | |
| | 1 | Profilgummi | 190.9015-10023 | 15 | 44 | |
| | 1 | Annietmutter | M 4 LgN 144 77 | 16 | | |
| | 4 | Spielmutter | M 6 FwN 14486.1 | 17 | | |
| | 1 | Platte | 11 FwN 14486.1 | 18 | | |
| | 4 | Senkschrauben | M6x20 DIN 9033 | 19 | | |
| | 4 | Einnietmutter | M5x1,6 LgN 14475 | 20 | | |
| | 8 | Annietmutter | M4 LgN 14476 | 21 | | |
| | 1 | Abschirmtülle | 190.942-11314 | 22 | 42 | |
| | 3 | Abschirmtülle | 190.942-11317 | 23 | 42 | |
| | 1 | Tülle | 190-988-1614 | 24 | 22 | |
| | 10 | Abstandsstück | 190.931-0113 | 25 | 11 | |
| | 11 | Pufferknopf | FwN 392 | 26 | | |
| | 12 | Linsenschraube | M 4x8 DIN 85 | 27 | | |
| | 12 | Federring | B4 DIN 127 | 28 | | |
| | 12 | Sechskantmutter | M4 LgN 144831 | 29 | | |
| | 3 | Durchführungsflansch | Fl 32622-4 | 30 | | |
| | 6 | Sicherungsbügel | Fl 32622-5 | 31 | | |
| | 1 | Niettülle | 112 Sam N 6353.1 | 32 | | |
| | 1 | Spielmutter | M 5 FwN 14486.1 | 33 | | |
| | 1 | Linsenschraube | M 5x12 DIN 85 | 34 | | |
| | 1 | Druckknopfunterteil | Katl. Nr. 30103 | 35 | | |
| | 1 | Konsole | 190.9015-11H03 | 36 | 41 | |

Ausgabe:

Baugr.-Kennzahl: 92a

190.9015-101 bis 190.9015-116

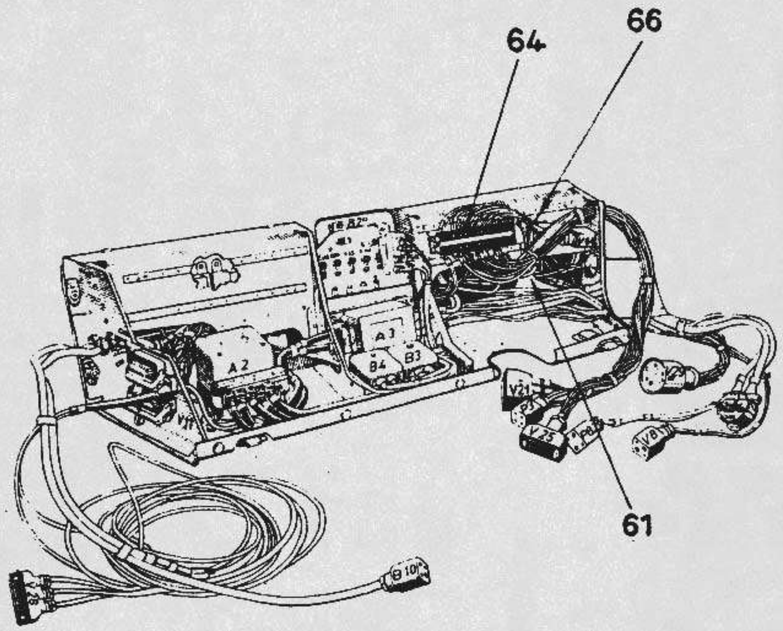


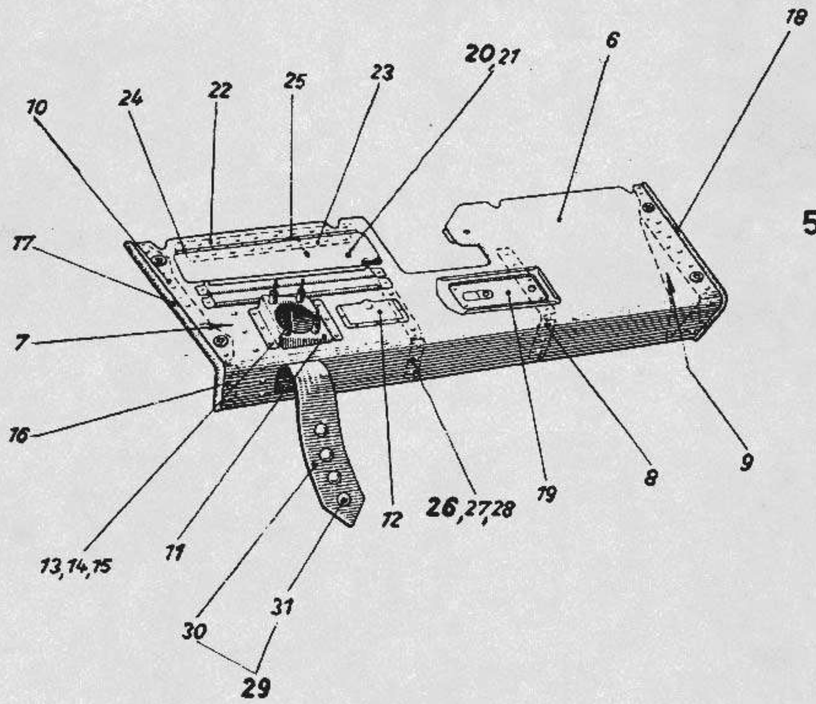


50

| Ersatzteil-Liste **Fw 190** | Elt-Ausrüstung | Baugr.-Kennzahl 92 a | 190.9015-101 bis 190.9015-116 |
|---|---|---|---|

| Werkstoff | Stück | Benennung | Ersatzteil-Nr. | Orts-Nr. | Fertigung und Einbau | Bem. |
|---|---|---|---|---|---|---|
| | 1 | Verteiler V 1 | 190.9015-101 | 64 | 41 | |
| | 1 | Verteiler V 2 | 190.9015-102 | 66 | 41 | |
| | 1 | 14 pol. Stecker mit Leitungen | 190.9015-106 | 61 | 41 | |
| | 1 | Deckel für Gerätebank R | 190.9015-116 | 50 | 41 | Tr |
| | | einschl. Orts-Nr. 1-26 | | | | |
| 31 | 1 | Deckelblech | 190.9015-11601 | 1 | 44 | |
| 31 | 1 | Vorderwand | 190.931-1202 | 2 | 44 | |
| | 1 | Zwischenwand | 190.938-0304 | 3 | 42 | |
| | 1 | Hinterwand | 190.931-1205 | 4 | 44 | |
| | 1 | Band | 190.931-1207 | 5 | 44 | |
| | 1 | Konsole | 190.9015-1255 | 6 | 43 | |
| | 1 | Ablenkungstafel | F1 23906 | 7 | | |
| | 4 | Schwingmetallelement | 58-9120-2920 | 8 | 44 | |
| | 4 | Federring | B 4 DIN 127 | 9 | | |
| | 4 | Sechskantmutter | M 4 LgN 14483-1 | 10 | | |
| | 1 | Band | 190.9015-1219 | 11 | 44 | |
| | 1 | Profilgummi | 190.9015-1220 | 12 | 44 | |
| | 1 | Profilgummi | 190.9015-1221 | 13 | 44 | |
| | 1 | Halterung f. Baumusterkarte | FwN 387 | 14 | | |
| | 1 | Klappe für Selbstschalter | 190.9015-12H02 | 15 | 41 | Tr |
| | | einschl. Orts-Nr. 16-20 | | | | |
| | 1 | Deckel | 190.9015-1252 | 16 | 32 | |
| | 1 | Gelenkband Außenhälfte | 190.938-0340 | 17 | 22 | |
| | 1 | Gelenkband Innenhälfte | 15x255 DIN L 72 | 18 | | |
| | 1 | Stift | 190.9015-1253 | 19 | 11 | |
| | 1 | Feder | 190.931-1238 | 20 | 42 | |
| | 1 | Zwischenwand | 190.9015-12H03 | 21 | 44 | |
| | | einschl. Orts-Nr. 22-23 | | | | |
| | 1 | Zwischenwandblech | 190.9015-1265 | 22 | 44 | |
| | 1 | Blattfeder | 190.9015-1266 | 23 | 41 | |
| | 1 | Riemen | 190.988-17 H04 | 24 | 22 | |
| | | einschl. Orts-Nr. 25-26 | | | | |
| | 1 | Riemen | 190.988-1758 | 25 | 22 | |
| | 1 | Druckknopf Oberteil | Katg. Nr. 30103 | 26 | | |

| Ausgabe: | | | | | | | | |
|---|---|---|---|---|---|---|---|---|

Fw 5111 a

Baugr.-Kennzahl 92a

190.9015-130 bis 190.9015-136

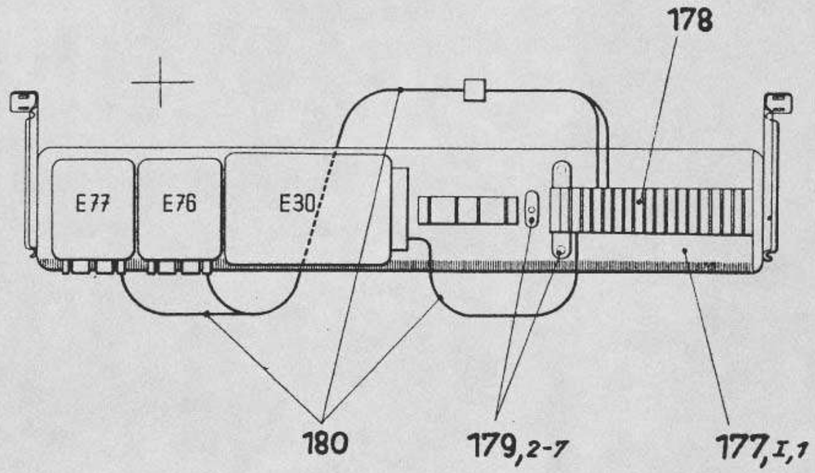


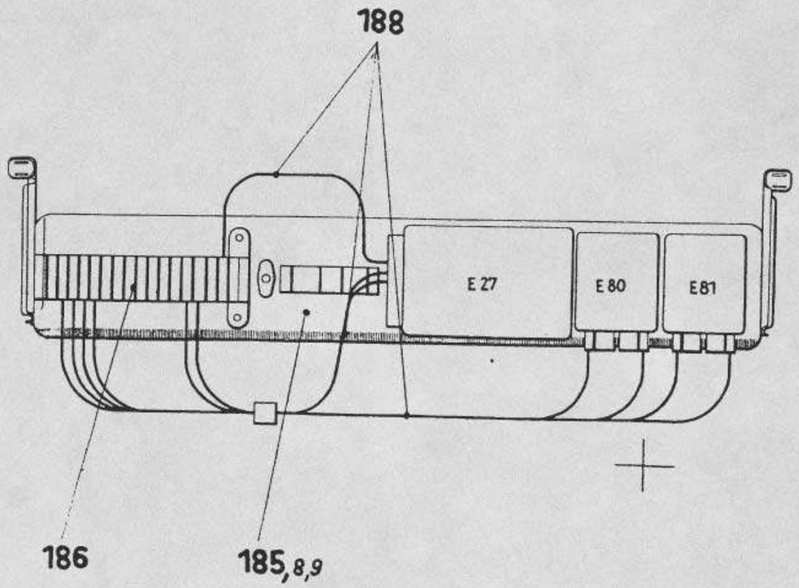


| Ersatzteil-Liste **Fw 190** | Elt-Ausrüstung | Baugr.-Kennzahl 92 a | 190.9015-130 bis 190.9015-136 |
|---|---|---|---|

| Werkstoff | Stück | Benennung | Ersatzteil-Nr. | Orts-Nr. | Fertigung und Einbau | Bem. |
|---|---|---|---|---|---|---|
| | 1 | Trennstellenkasten L | 190.9015-130 | 177 | 43 | |
| | | einschl. Orts-Nr. 1 | | | | |
| | | u. Orts-Nr. 9 d. Untergr. 9015-134 | | I | | |
| 1 | 1 | Unterbau L | 190.9015-130 H01 | 1 | 44 | |
| | 1 | Verteiler | 190.9015-131 | 178 | 42 | |
| | 1 | Einzelteile für Flügeltrennstelle | 190.9015-132 | 179 | | |
| | | einschl. Orts-Nr. 2-7 | | | | |
| | 6 | Linsenschraube | M4x12 DIN 85 | 2 | | |
| | 12 | Sechskantmutter | M 4 AGGN 14487.2 | 3 | | |
| | 2 | Linsenschraube | M 4x22 DIN 85 | 4 | | |
| | 4 | Linsenschraube | M4x15 DIN 85 | 5 | | |
| | | Lochband | A DIN 9273 | 6 | | |
| | 4 | Knopf | B DIN 9273 | 7 | | |
| | 1 | Elt-Leitungen | 190.9015-133 | 180 | 11 | |
| | 1 | Trennstellenkasten R | 190.9015-134 | 185 | 43 | |
| | | einschl. Orts-Nr. 8-9 | | | | |
| | 1 | Unterbau R | 190.9015-134H01 | 8 | 44 | |
| | 1 | Kappe | 190.9015-134H02 | 9 | 44 | |
| | 1 | Verteiler | 190.9015-135 | 186 | 42 | |
| | 1 | Elt.-Leitungen | 190.9015-136 | 188 | 11 | |

Ausgabe:

Unbefugte Verwendung ist strafbar und macht schadenersatzpflichtig



Focke-Wulf Flugzeugbau GmbH., Bremen

Baugr.-Kennzahl: 92 a

190.9015-137 bis 190.9015-160

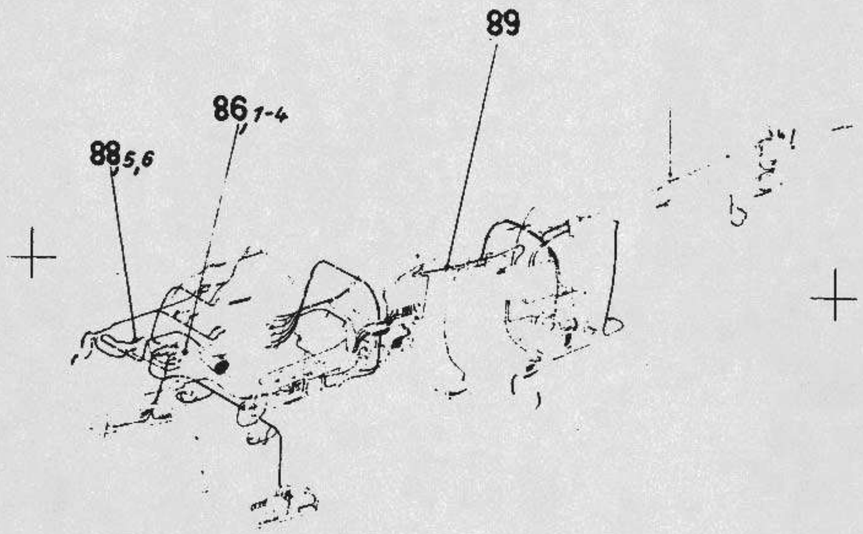


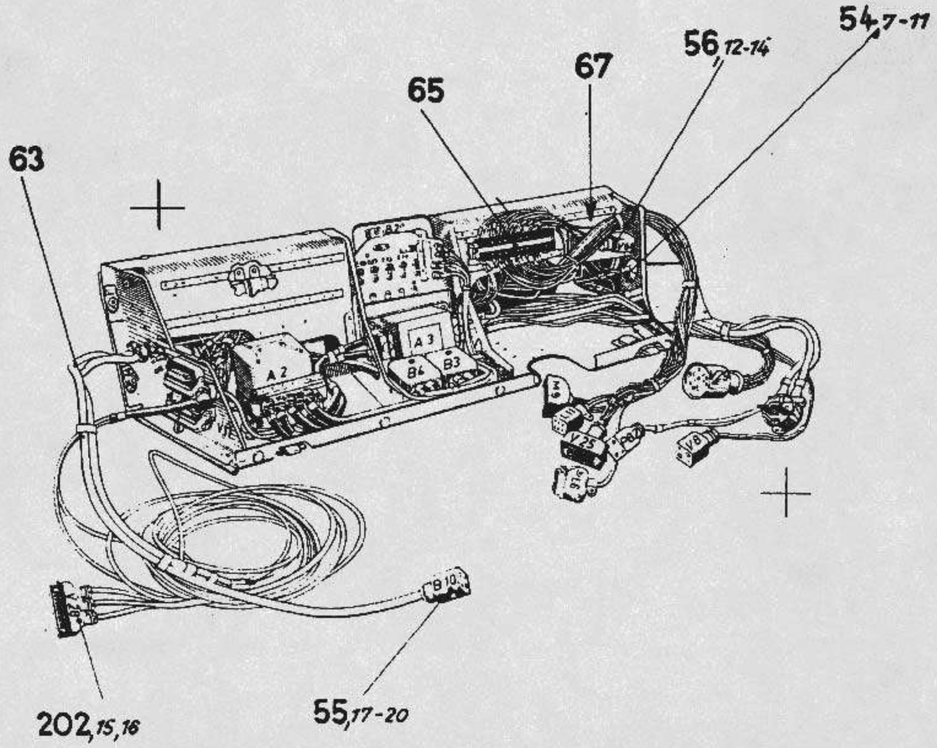


| Ersatzteil-Liste **Fw 190** | Elt.-Ausrüstung | Baugr.-Kennzahl 92 a | 190.9015-137 bis 190.9015-160 |
|---|---|---|---|

| Werkstoff | Stück | Benennung | Ersatzteil-Nr. | Orts-Nr. | Fertigung und Einbau | Bem. |
|---|---|---|---|---|---|---|
| | 1 | Stecker V 38 mit Leitungen einschl. Orts-Nr. 1-4 | 190.9015-137 | 86 | 41 | |
| | 1 | gerades Steckgehäuse | Fl 32113-8 | 1 | | |
| | 1 | 20 pol. Steckdoseneinsatz | Fl 32113-11 | 2 | | |
| | 1 | Gebersteckdose 3 pol. | Fl 32628 | 3 | | |
| | 2 | Gebersteckdose 2 pol. | Fl 32627-2 | 4 | | |
| | 1 | Stecker V 40 mit Leitungen einschl. Orts-Nr. 5-6 | 190.9015-138 | 88 | 41 | |
| | 1 | ger. Steckgehäuse | Fl 32113-8 | 5 | | |
| | 1 | 20 pol. Steckdoseneinsatz | Fl 32113-11 | 6 | | |
| | 1 | Leitungen in Kabelkanal | 190.9015-139 | 89 | 11 | |
| | 1 | Stecker mit Leitungen einschl. Orts-Nr. 7-11 | 190.9015-146 | 54 | 41 | |
| | 1 | Gerades Anbaugehäuse | Fl 32110-5 | 7 | | |
| | 1 | Steckereinsatz | Fl 32111-10 | 8 | | |
| | 2 | Linsenschraube | M3x8 DIN 85 | 9 | | |
| | 2 | Federring | B 3 DIN 127 | 10 | | |
| | 2 | Sechskantmutter | M 3 DIN 934 | 11 | | |
| | 1 | Stecker mit Leitungen einschl. Orts-Nr. 12-14 | 190.9015-147 | 56 | 41 | |
| | 2 | Vierkantsteckgehäuse | Fl 32616-4 | 12 | | |
| | 2 | Steckerplatte | Fl 32636-2 | 13 | | |
| | 2 | Leitungsverschraubung | Fl 32953-4 | 14 | | |
| | 1 | 20 pol. Steckdose V 28 mit Leitungen einschl. Orts-Nr. 15-16 | 190.9015-149 | 202 | 41 | |
| | 1 | gerades Steckgehäuse | Fl 32113-8 | 15 | | Tr |
| | 1 | 20pol. Steckdoseneinsatz | Fl 32113-11 | 16 | | |
| | 1 | Sammlerleitungen | 190.9015-150 | 63 | 11 | |
| | 1 | 2pol. Steckdose B 10 mit Leitungen einschl. Orts-Nr. 17-20 | 190.9015-151 | 55 | 41 | |
| | 1 | Vierkant-Steckgehäuse | Fl 32616-4 | 17 | | |
| | 1 | 2pol.Steckdosenplatte | Fl 32636-1 | 18 | | |
| | 1 | Leitungsverschraubung | Fl 32953-4 | 19 | | |
| | 1 | Abschirmtülle | Fl 32952-7 | 20 | | |
| | 1 | Verteiler V 1 | 190.9015-159 | 65 | 41 | |
| | 1 | Verteiler V 2 | 190.9015-160 | 67 | 41 | |

Ausgabe:

Unbefugte Verwendung ist strafbar und macht schadenersatzpflichtig

Fw 5171 a

Focke-Wulf Flugzeugbau GmbH., Bremen

Baugr.-Kennzahl: 92 a

190.9015-161 bis 190.9015-163

204

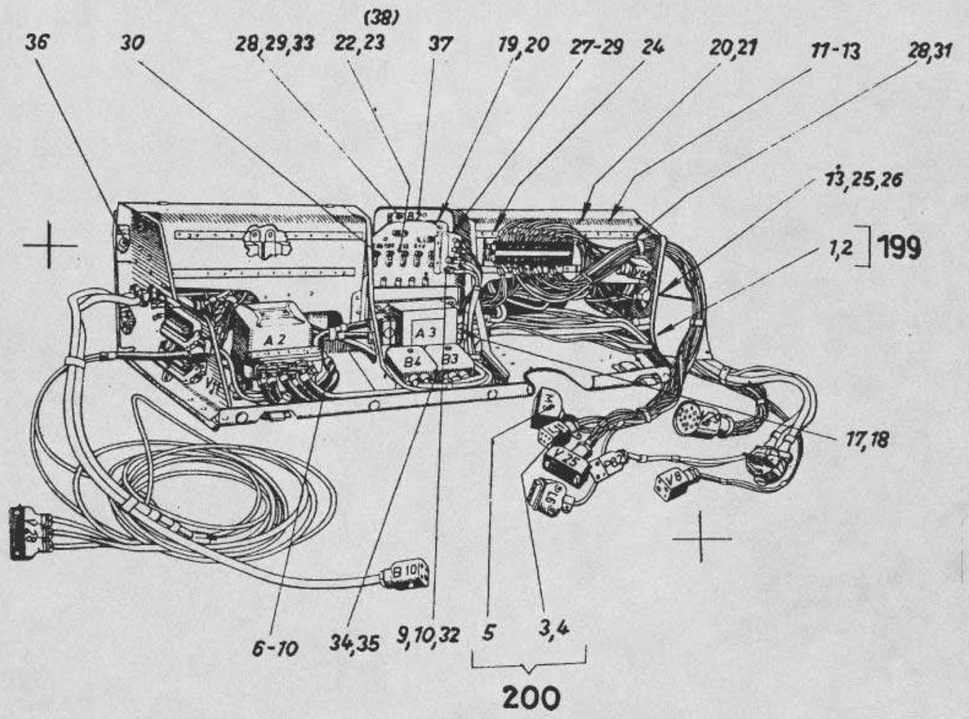


Unbefugte Verwendung ist strafbar und macht schadenersatzpflichtig

| Ersatzteil-Liste **Fw 190** | Elt.-Ausrüstung | Baugr.-Kennzahl 92 a | 190.9015-161 bis 190.9015-163 |
|---|---|---|---|

| Werkstoff | Stück | Benennung | Ersatzteil-Nr. | Orts-Nr. | Fertigung und Einbau | Bem. |
|---|---|---|---|---|---|---|
| | 1 | 20 pol. Stecker V 37 mit Leitungen | 190.9015-161 | 199 | 41 | |
| | | einschl. Orts-Nr. 1-2 | | | | |
| | 1 | gerades Anbaugehäuse | F1 32113-6 | 1 | | |
| | 1 | 20 pol. Steckereinsatz | F1 32113-12 | 2 | | |
| | 1 | Steckdose L 11 u. M 9 mit Leitungen | 190.9015-162 | 200 | 41 | |
| | | einschl. Orts-Nr. 3-5 | | | | |
| | 1 | gerades Steckgehäuse | F1 32110-4 | 3 | | |
| | 1 | 6 pol. Steckdoseneinsatz | F1 32110-9 | 4 | | |
| | 1 | Instrumentensteckdose | F1 32615-3 | 5 | | |
| | 1 | Einzelteile für Nachschub-Gerätebank R | 190.9015-163 | 204 | | |
| | | einschl. Orts-Nr. 6-38 | | | | |
| | 1 | Schelle | 190.938-1901 | 6 | 11 | |
| | 4 | Scheibe | 190.942-114.12 | 7 | 31 | |
| | 4 | Linsenschraube | M5x35 DIN 85 | 8 | | |
| | 6 | Federring | B 5 DIN 127 | 9 | | |
| | 6 | Sechskantmutter | M5 LgN 14483.1 | 10 | | |
| | 1 | Abdeckplatte | 190.9015-169.05 | 11 | 22 | |
| | 3 | Linsenschraube | M3x8 DIN 85 | 12 | | |
| | 11 | Federring | B 3 DIN 127 | 13 | | |
| | 1 | Zwischenlage | 190.9015-2612 | 14 | 11 | |
| | 1 | Zwischenlage | 190.9015-2613 | 15 | 11 | |
| | 2 | Zwischenlage | 190.9015-2514 | 16 | 11 | |
| | | Lochband | A DIN 9273 | 17 | | |
| | 12 | Knopf | B DIN 9273 | 18 | | |
| | 1 | Sammelschiene 105 lg | F1E 500620 | 19 | | |
| | 13 | Verbindungsklemme | F1E 500624 | 20 | | |
| | 1 | Sammelschiene 280 lg | F1E 500620 | 21 | | |
| | 18 | Linsenschraube | M4x12 DIN 85 | 22 | | |
| | 10 | Sechskantmutter | M4 AGGN 14487.2 | 23 | | |
| | 2 | Verbindungsklemme | F1E 500623 | 24 | | |
| | 10 | Linsenschraube | M3x10 DIN 85 | 25 | | |
| | 10 | Sechskantmutter | M 3 DIN 934 | 26 | | |
| | 7 | Linsenschraube | M4x8 DIN 85 | 27 | | |
| | 38 | Federring | B 4 DIN 127 | 28 | | |
| | 10 | Sechskantmutter | M 4 LgN 14483.1 | 29 | | |
| | 5 | Linsenschraube | M5x18 DIN 85 | 30 | | |
| | 20 | Linsenschraube | M4x10 DIN 85 | 31 | | |
| | 2 | Linsenschraube | M5x10 DIN 85 | 32 | | |
| | 1 | Senkschraube | M4x12 DIN 63 | 33 | | |
| | 2 | Senkschraube | M5x18 DIN 63 | 34 | | |
| | 2 | Sechskantmutter | M5 AGGN 14487.2 | 35 | | |
| | 4 | Senkschraube | M6x20 DIN 9033 | 36 | | |
| | 1 | Konsole | 190.9015-26H01 | 37 | 42 | |
| | 8 | Sechskantmutter | M 4 LgN 144 83.1 | 38 | | |

Ausgabe:



Focke-Wulf Flugzeugbau GmbH, Bremen

Baugr.-Kennzahl: 92 a

190.9015 - 164 bis 190.9015 - 178

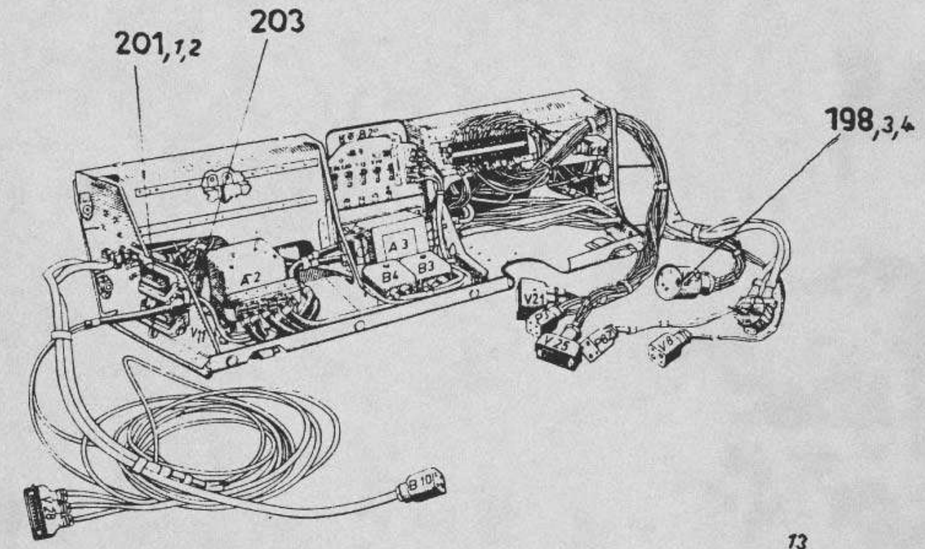


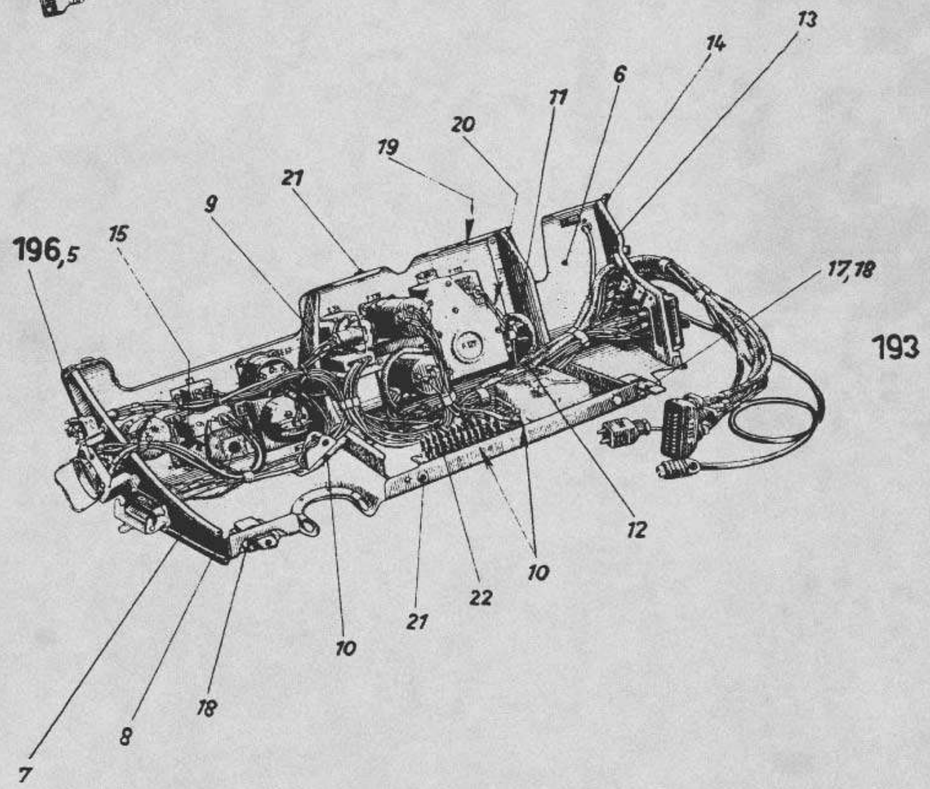


193

Unbefugte Verwendung ist strafbar und macht schadenersatzpflichtig

| Ersatzteil-Liste **Fw 190** | Elt-Ausrüstung | Baugr.-Kennzahl 92 a | 190.9015-164 bis 190.9015-178 |
|---|---|---|---|

| Werkstoff | Stück | Benennung | Ersatzteil-Nr. | Orts-Nr. | Farbgebung und Embem. | Bem. |
|---|---|---|---|---|---|---|
| | 1 | Elt.-Leitungen | 190.9015-164 | 203 | 41 | |
| | 1 | 14pol. Stecker V 17 mit Leitungen | 190.9015-165 | 201 | | |
| | | einschl. Orts-Nr. 1-2 | | | | |
| | 1 | gerades Anbaugehäuse | Fl 32111-6 | 1 | | |
| | 1 | 14 pol. Steckereinsatz | Fl 32111-12 | 2 | | |
| | 1 | Steckdose V 29 mit Leitungen | 190.9015-172 | 198 | 41 | |
| | | einschl. Orts-Nr. 3-4 | | | | |
| | 1 | Gehäuse ohne Flansch | Fl 32605-1 | 3 | | |
| | 1 | Steckdoseneinsatz | Fl 32606-2 | 4 | | |
| | 1 | Stecker B 14 mit Leitungen | 190.9015-174 | 196 | 41 | |
| | | einschl. Orts-Nr. 5 | | | | |
| | 1 | Brandschottdose | Fl 32648-2 | 5 | | |
| | 1 | Gerätebank L | 190.9015-178 | 193 | | |
| | | einschl. Orts-Nr. 6-22 | | | | |
| | 1 | Seitenwand | 190.9015-178.01 | 6 | | |
| | 1 | Vorderwand | 190.9053-01H01 | 7 | | |
| | 1 | Profilgummi | 190.9015-178.28 | 8 | | |
| | 1 | Zwischenwand | 190.9024-0104 | 9 | | |
| | 1 | Halterung | 190.9015-0152 | 10 | | |
| | 1 | Zwischenwand | 190.988-0105 | 11 | | |
| | 1 | Halterung | 190.9015-0153 | 12 | | |
| | 1 | Hinterwand | 190.9015-01H01 | 13 | | |
| | 1 | Profilgummi | 190.9015-178.29 | 14 | | |
| | 2 | Gewindestück | 190.9015-0107 | 15 | | |
| | 12 | Abstandsstück | 190.931-0113 | 16 | | |
| | 2 | Riegelverschluß | 4 FwN 164.29.2 | 17 | | |
| | 2 | Unterlage | 2 FwN 16429.4 | 18 | | |
| | 2 | Annietmutter | M4 LgN 144 80 | 19 | | |
| | 1 | Einfaßring | 11 JuN 16001 | 20 | | |
| | 9 | Pufferknopf | FwN 392 | 21 | | |
| | 1 | Bügelband | C 2 DIN 9273 | 22 | | |

| Ausgabe: | | | | | | | | |
|---|---|---|---|---|---|---|---|---|

Baugr.-Kennzahl 92 a

190.9015 - 179 bis 190.9015-181

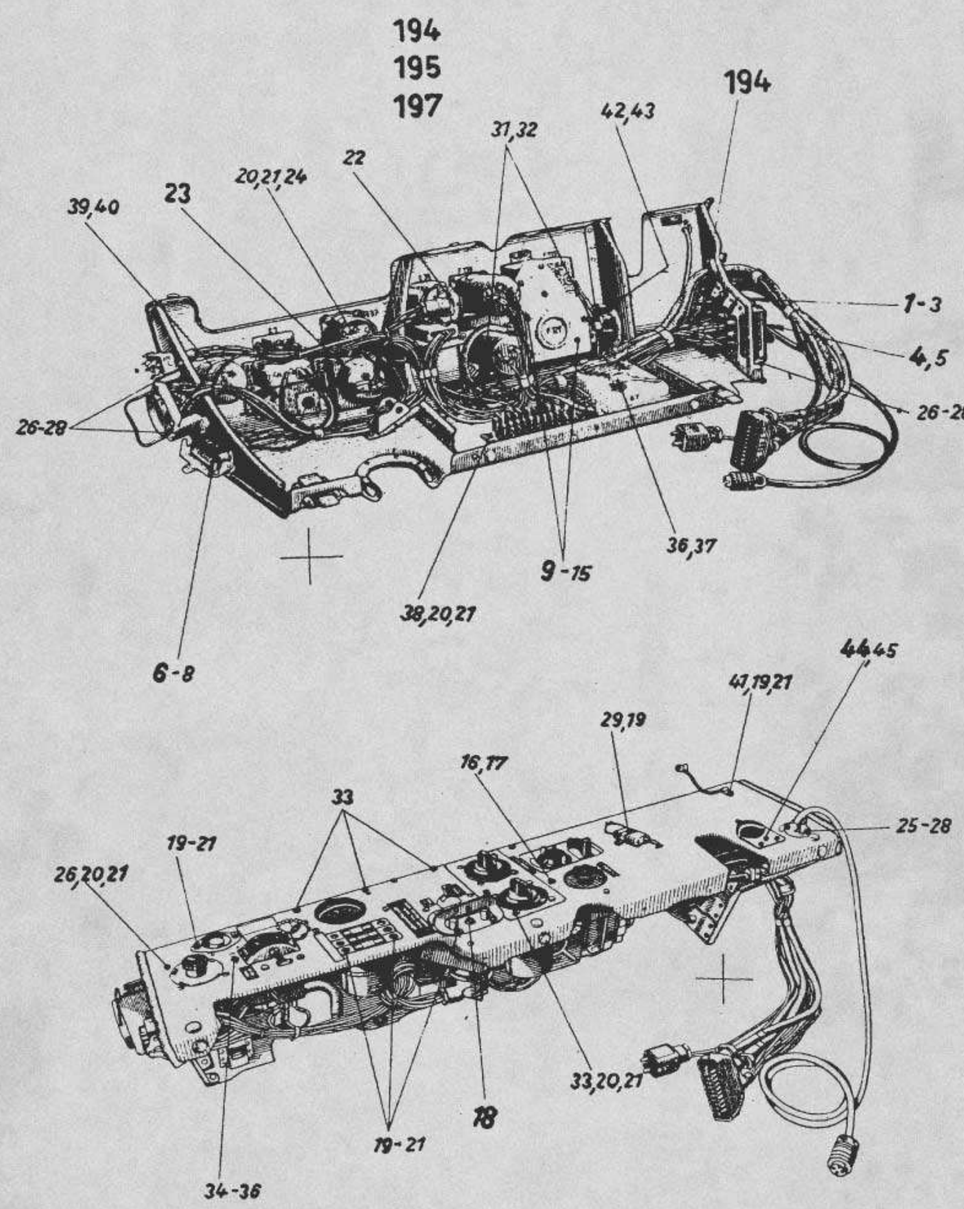


Unbefugte Verwendung ist strafbar und macht schadenersatzpflichtig

| Ersatzteil-Liste **Fw 190** | Elt-Ausrüstung | Baugr.-Kennzahl 92 a | 190.9015-179 bis 190.9015-181 |
|---|---|---|---|

| Werkstoff | Stück | Benennung | Ersatzteil-Nr. | Orts-Nr. | Fertigung und Einbau | Bem. |
|---|---|---|---|---|---|---|
| | 1 | Elt.Leitungen | 190.9015-179 | 194 | 41 | |
| | 1 | Stecker V 20, V 27, V 39 m. Geräten und Leitungen | 190.9015-180 | 195 | 41 | |
| | | einschl. Orts-Nr. 1-8 | | | | |
| | 1 | Stecker V 27 u. Verdunkler C 16 mit Leitungen | 190.9015-180H01 | 1 | | |
| | | einschl. Orts-Nr. 2-3 | | | | |
| | 1 | 20pol. gerades Anbaugehäuse | Fl 32113-6 | 2 | | |
| | 1 | 20 pol. Steckereinsatz | Fl 32113-12 | 3 | | |
| | 1 | Stecker V21 u.Steckdose E24 m.Leitgn. | 190.9053-02H02 | 4 | | |
| | | einschl. Orts-Nr. 2,3 u. 5 | | | | |
| | 1 | Instrumentensteckdose | Fl 32615-3 | 5 | | |
| | 1 | Stecker V39 mit Leitungen | 190.9015-157H04 | 6 | | |
| | | einschl. Orts-Nr. 2,3 | | | | |
| | 1 | Winkelsteckgehäuse | Fl 32619-1 | 7 | | |
| | 1 | 12pol. Steckdoseneinsatz | Fl 32625-2 | 8 | | |
| | 1 | Einzelteile f. elt. Ausrüstung in Gerätebank L | 190.9015-181 | 197 | | |
| | | einschl. Orts-Nr. 9-44 | | | | |
| | 1 | Konsole | 190.9015-10H01 | 9 | 41 | |
| | | einschl. Orts-Nr. 10-15 | | | | |
| | 1 | Konsolblech | 190.9015-1007 | 10 | 44 | |
| | 3 | Annietmutter | M4 LgN 144 77 | 11 | | |
| | 3 | Linsenschraube | M4x14 DIN 85 | 12 | | |
| | 6 | Federring | B 4 DIN 127 | 13 | | |
| | 6 | Sechskantmutter | M4 LgN 14483.1 | 14 | | |
| | 1 | Annietmutter | M5 LgN 14477 | 15 | | |
| | 1 | Abstandsrohr | 190.9015-181.04 | 16 | 11 | |
| | 1 | Linsenschraube | M5x50 DIN 85 | 17 | | |
| | 1 | Haltesteg | 190.988-10H01 | 18 | 41 | Tr |
| | 19 | Linsenschraube | M4x10 DIN 85 | 19 | | |
| | 37 | Federring | B 4 DIN 127 | 20 | | |
| | 35 | Sechskantmutter | M4 LgN 14483.1 | 21 | | |
| | 1 | Sicherungsbügel | 77 stp.-21/T5 | 22 | | |
| | 2 | Halterung | 190.9015-10H03 | 23 | 41 | |
| | 4 | Schwingmetallelement | 58-9120-2950 | 24 | | |
| | 2 | Schellenhälfte | 190.9015-1018 | 25 | 31 | Tr |
| | 22 | Linsenschraube | M3x10 DIN 85 | 26 | | |
| | 22 | Federring | B3 DIN 127 | 27 | | |
| | 27 | Sechskantmutter | M3 LgN 14483.1 | 28 | | |
| | 1 | Schelle | 190.933-0712 | 29 | | |
| | | Lochband | A DIN 9273 | 30 | | |
| | 6 | Knopf | B DIN 9273 | 31 | | |
| | 19 | Linsenschraube | M4x12 DIN 85 | 32 | | |
| | 2 | Linsenschraube | M5x12 DIN 85 | 33 | | |
| | 6 | Federring | B 5 DIN 127 | 34 | | |

| Ausgabe: | | | | | | | | |
|---|---|---|---|---|---|---|---|---|

| Ersatzteil-Liste **Fw 190** | Fortsetzung | Baugr.-Kennzahl 92 a | 190.9015-179 bis 190.9015-181 |
|---|---|---|---|

| Werk-stoff | Stück | Benennung | Ersatzteil-Nr. | Orts-Nr. | Fertigung und Einbau | Bem. |
|---|---|---|---|---|---|---|
| | 6 | Sechskantmutter | M5 LgN 14483.1 | 35 | | |
| | 4 | Senkschraube | M5x18 DIN 63 | 36 | | |
| | 4 | Senkschraube | M4x15 DIN 63 | 37 | | |
| | 4 | Abstandsrohr | 190.9053-0303 | 38 | | |
| | 4 | Linsenschraube | M4x35 DIN 85 | 39 | | |
| | 1 | Elt-Brücke | 100 LgN 261 65 | 40 | | |
| | 1 | Leitungseinführungsnippel | Ln 26967-5 | 41 | | Tr |
| | 1 | Abschirmschlauch | 4 DIN 9266 | 42 | | |
| | 1 | Halterung | 190.9015-10H04 | 43 | 41 | |
| | 1 | Schelle | 190.9015-1064 | 44 | | |

Ausgabe:

Unbefugte Verwendung ist strafbar und macht schadenersatzpflichtig



Focke-Wulf Flugzeugbau GmbH., Bremen

Baugr.-Kennzahl: 94

190. 9026 - 07 bis 9026 - 08

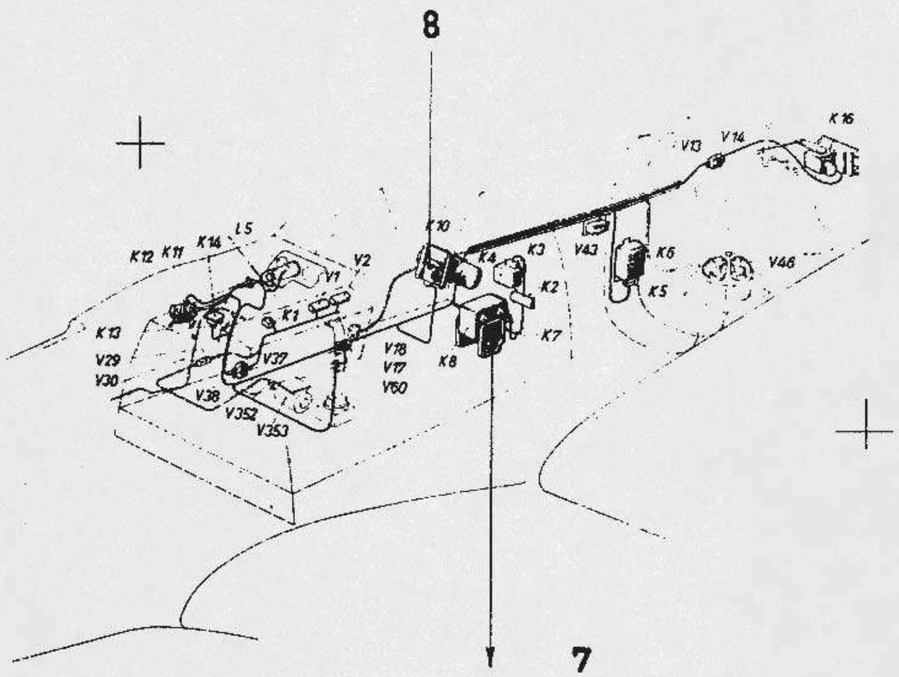


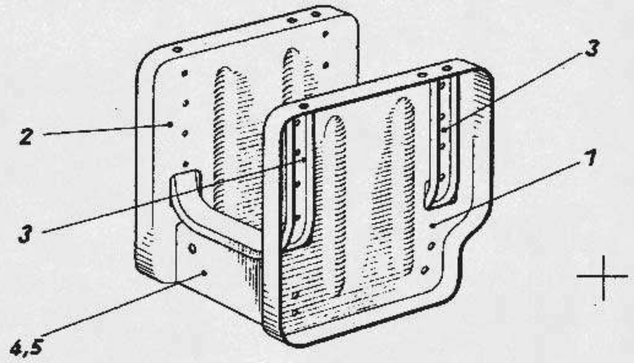


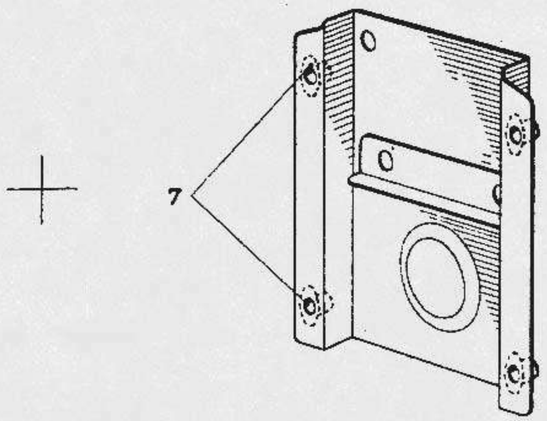


| Ersatzteil-Liste **Fw 190** | Elt. Kurssteuerung | Baugr.-Kennzahl 94 | 190.9026-07 bis 190.9026-08 |
|---|---|---|---|

| Werk-stoff | Stück | Benennung | Ersatzteil-Nr. | Orts-Nr. | Fertigung und Einbau | Bem. |
|---|---|---|---|---|---|---|
| | 1 | Konsole für Steuergerät einschl.Orts-Nr.1-5 | 190.9026-07 | 7 | 41 | |
| 31 | 1 | Topfblech | 190.9026-0701 | 1 | 43 | |
| 31 | 1 | Topfblech | 190.9026-0702 | 2 | 43 | |
| 31 | 2 | U-Blech | 190.9026-0703 | 3 | 43 | |
| 31 | 1 | Versteifungsblech, vorn | 190.9026-0704 | 4 | 43 | |
| 31 | 1 | Versteifungsblech, hinten | 190.9026-0705 | 5 | 43 | |
| | 1 | Konsole für Umformer einschl.Orts-Nr.1 | 190.9026-08 | 8 | 41 | |
| | 4 | Annietmutter | M 6 AGGN 144 71 | 7 | | |

Unbefugte Verwendung ist strafbar und macht schadenersatzpflichtig

Ausgabe:

Fw 5111 a

Baugr.-Kennzahl: 92 b

190.9029-03 bis 190.9029-13

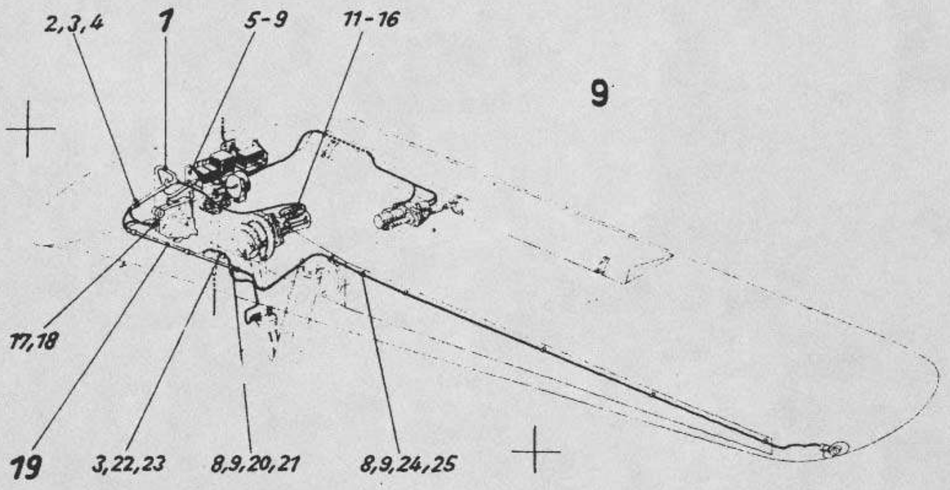


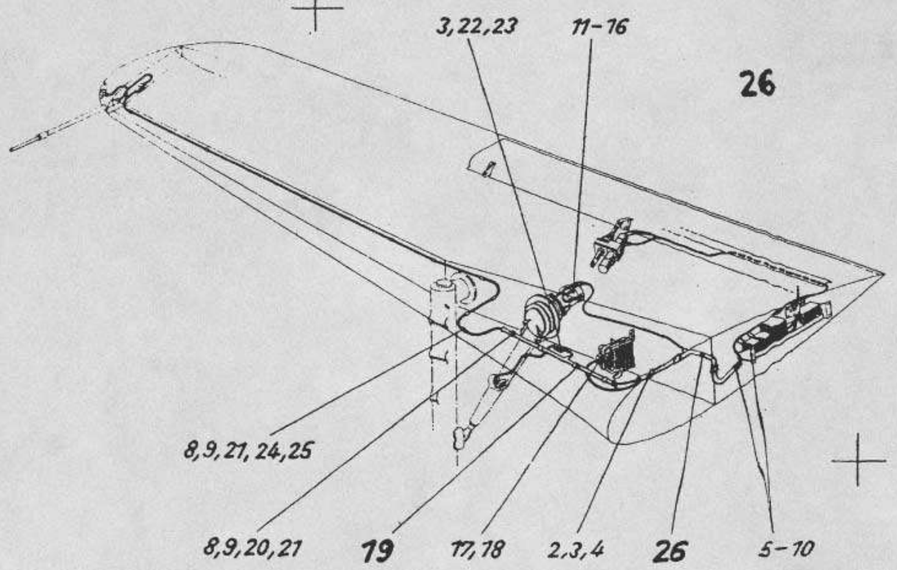


Unbefugte Verwendung ist strafbar und macht schadenersatzpflichtig

| Ersatzteil-Liste **Fw 190** | Elt-Leitungen im Flügel | Baugr.-Kennzahl 92b | 190.9029-03 bis 190.9029-13 |
|---|---|---|---|

| Werkstoff | Stück | Benennung | Ersatzteil-Nr. | Orts-Nr. | Fertigung und Einbau | Bem. |
|---|---|---|---|---|---|---|
| | 1 | Elt-Leitungen mit Steckern einschl.Orts-Nr.1-25 | 190.9029-03 | 9 | 41 | |
| | 1 | Rohr | 190.933-04 H 01 | 1 | | |
| | 3 | Schelle | 190.933-0542 | 2 | | |
| | 5 | Linsenschraube | M 4x12 DIN 85 | 3 | | |
| | 3 | Sechskantmutter | M 4 AGGN 144 87.2 | 4 | | |
| | 1 | Schelle | 190.933-0455 | 5 | | |
| | 1 | Linsenschraube | M 4x16 DIN 85 | 6 | | |
| | 4 | Linsenschraube | M 4x8 DIN 85 | 7 | | |
| | 12 | Federring | B 4 DIN 127 | 8 | | |
| | 12 | Sechskantmutter | M 4 LgN 144 83.1 | 9 | | |
| | 2 | Schelle | 190.933-0456 | 10 | | |
| | 2 | Vierkantsteckgehäuse mit Sicherungsbügel | Fl 32616-5 | 11 | | |
| | 2 | Steckdosenplatte 2-pol. | Fl 32616-1 | 12 | | |
| | 2 | Leitungsverschraubung | Fl 32953-4 | 13 | | |
| | 1 | Dichtring | Fl 3295c-1 | 14 | | |
| | 1 | Dichtring | Fl 3295c-4 | 15 | | |
| | 1 | Schelle | 190.939-0139 | 16 | | |
| | 1 | ger.Steckgehäuse | Fl 3211c-4 | 17 | | |
| | 1 | 6-pol. Steckdoseneinsatz | Fl 3211c-9 | 18 | | |
| | 1 | Rohr | 190.939-01 H 01 | 19 | | |
| | 3 | Schelle | 190.939-01 31 | 20 | | |
| | 7 | Linsenschraube | M 4x10 DIN 85 | 21 | | |
| | 1 | 3-pol. Preßstoffsteckdose | Fl 32604 | 22 | | |
| | 1 | Schelle | 190.933-0712 | 23 | | |
| | 1 | Schelle | 190.939-0415 | 24 | | |
| | 1 | Schelle | 190.933-0124 | 25 | | |
| | 1 | Elt-Leitungen mit Steckern einschl.Orts-Nr. 26 und Orts-Nr.2-23 u.25 der Untergr. 190.9029-03 | 190.9029-13 | 26 | 41 | |
| | 1 | Rohr | 190.933-14 H 01 | 26 | | |

| Ausgabe: | | | | | | | | |
|---|---|---|---|---|---|---|---|---|



Focke-Wulf Flugzeugbau GmbH., Bremen

Baugr.-Kennzahl: 92 b

190.9029-18 bis 190.9029-22

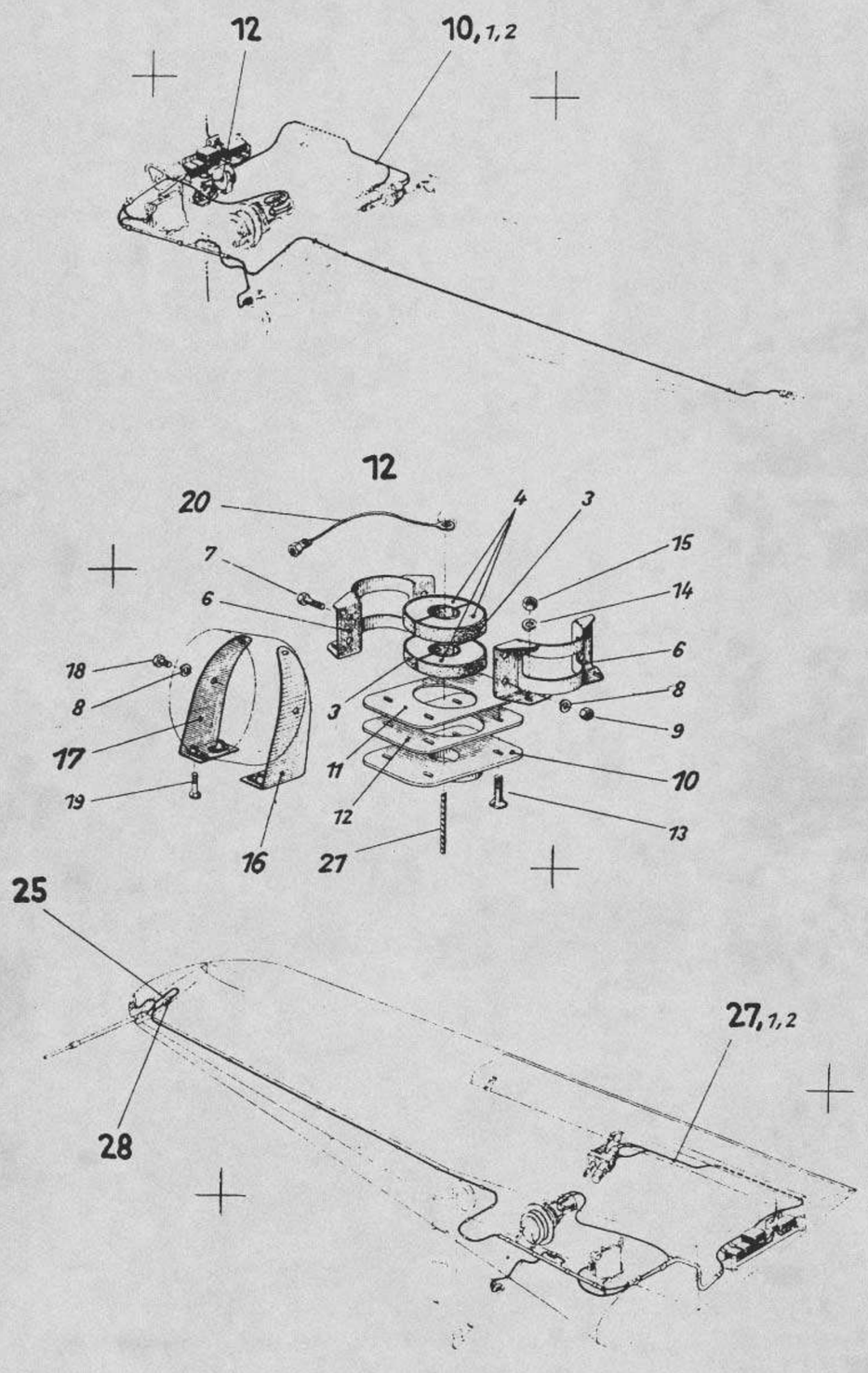


| Ersatzteil-Liste **Fw 190** | Elt-Leitungen im Flügel | Baugr.-Kennzahl 92b | 19o.9o29-18 bis 19o.9o29-22 |
|---|---|---|---|

| Werkstoff | Stück | Benennung | Ersatzteil-Nr. | Orts-Nr. | Fertigung und Einbau | Bem. |
|---|---|---|---|---|---|---|
| | 1 | Elt-Leitungen für Landeklappenantrieb einschl.Orts-Nr.1 u.2 | 19o.9o29-18 | 1o | 41 | |
| | - | Lochband | A DIN 9273 | 1 | | |
| | 5 | Knopf | B DIN 9273 | 2 | | |
| | 1 | Elt-Leitungen für Landeklappenantrieb einschl.Orts-Nr.1 u. 2 der Untergr. 19o.9o29-18 | 19o.9o29-19 | 27 | 41 | |
| | 1 | Elt-Leitungen am Staurohr | 19o.9o29-2o | 25 | 41 | |
| | 1 | Elt-Zubehör im Flügel R | 19o.9o29-21 | 28 | 41 | |
| | 1 | Einzelteile für Elt-Ausrüstung im Flügel L einschl.Orts-Nr.3-21 | 19o.9o29-22 | 12 | 41 | |
| Buna | 1 | Beilage | 19o.9o29-22o5 | 3 | | |
| Mipolam | 4 | Isolierblock | 19o.9o29-22o2 | 4 | | |
| Buna | 1 | Beilage | 19o.9o29-22o6 | 5 | | |
| 1 | 2 | Schellenhälfte | 19o.976-o1o1 | 6 | | |
| | 4 | Sechskantschraube | M 6x18 LgN 141 79 | 7 | | |
| | 8 | Federring | B 6 DIN 127 | 8 | | |
| | 4 | Sechskantmutter | M 6 LgN 144 83.1 | 9 | | |
| | 1 | Dichtplatte | 19o.9o29-22 H o1 | 1o | | |
| | 1 | Dichtring | 19o.9o29-2219 | 11 | | |
| | 1 | Dichtung | 19o.9o29-222o | 12 | | |
| | 4 | Senkschraube | M 8x2o DIN 9o33 | 13 | | |
| | 4 | Federring | B 8 DIN 127 | 14 | | |
| | 4 | Sechskantmutter | M 8 LgN 144 83.1 | 15 | | |
| | 1 | Halterung | 19o.976-o1 H o3 | 16 | | |
| | 1 | Halterung | 19o.976-o1 H o4 | 17 | | |
| | 4 | Sechskantschraube | M 6x8 LgN 141 79 | 18 | | |
| | 4 | Senkschraube | M 4x12 DIN 63 | 19 | | |
| | 1 | Verbindungsleitung | 19o.976-o1 H o2 | 2o | | |
| | 1 | Drahtseil | 19o.9o29-22 H o3 | 21 | | |

Unbefugte Verwendung ist strafbar und macht schadenersatzpflichtig

Ausgabe:

Fw 5171 a

Focke-Wulf Flugzeugbau GmbH, Bremen

Baugr. Kennzahl 91

190.9049-Z02

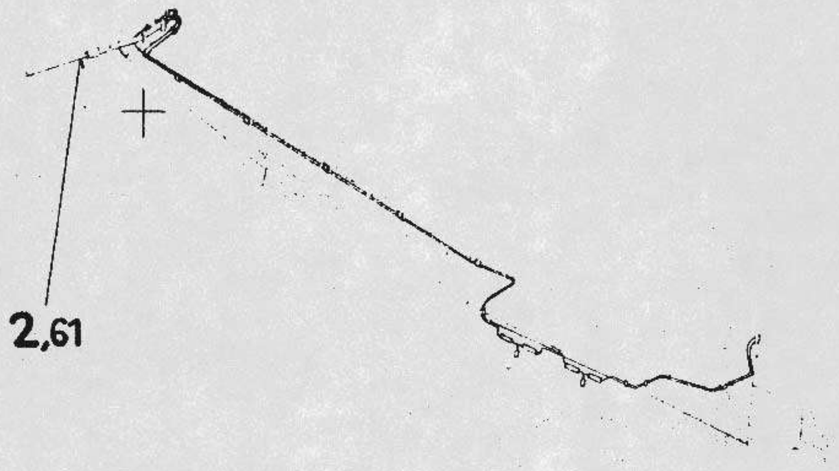


Ersatzteil-Liste
**Fw 190**

Betriebsgeräte im Rumpf

Baugr.-Kennzahl 91

190.9049 Z02

| Werkstoff | Stück | Benennung | Ersatzteil-Nr. | Orts-Nr. | Fertigung und Einbau | Bem. |
|---|---|---|---|---|---|---|
| | 1 | STAUROHR MIT HALTERUNG UND LEITUNGEN | 190.9049 Z02 | 2 | 41 | Tr |
| | | best. aus den Untergr. 190.9029-20, 190.9044-14, 190.9044-15 einschl. Orts-Nr. 61 | | | | |
| | 1 | Heizbares Staurohr | Fl 72 264-1 | 61 | | |

Ausgabe:

Fw 5191a

Baugr.-Kennzahl: 91

190.9044-05 bis 190.9044-14

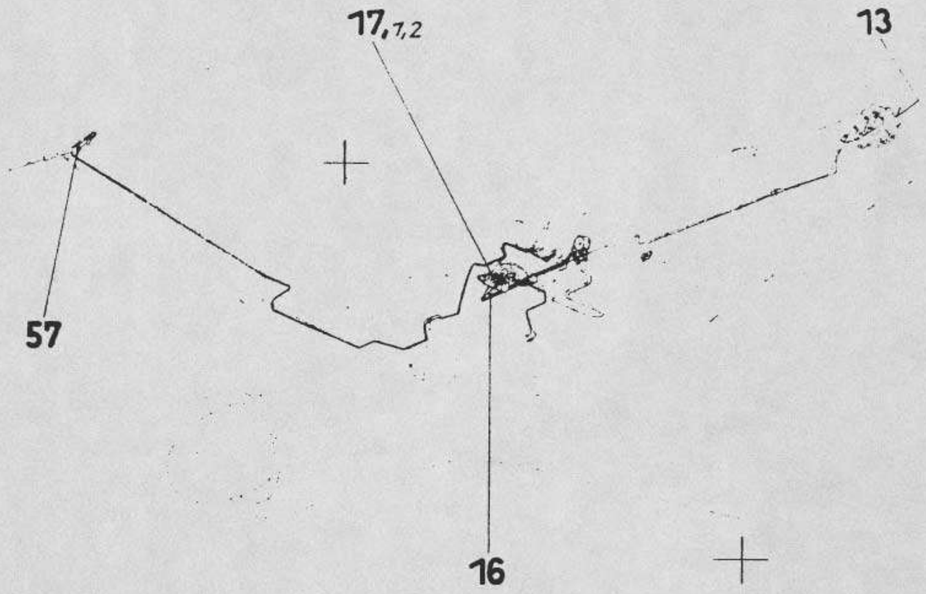


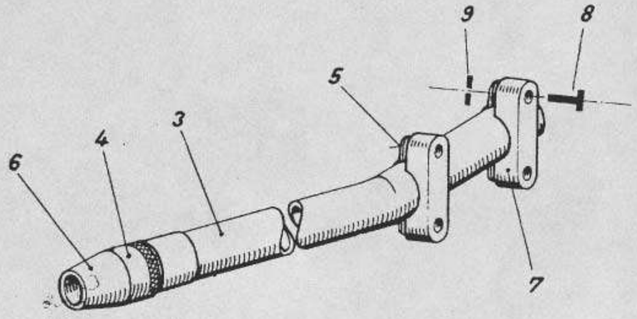


57

Ersatzteil-Liste **Fw 190**

Betriebsgeräte im Rumpf

Baugr.-Kennzahl 91

190.9044-05 bis 190.9044-14

| Werkstoff | Stück | Benennung | Ersatzteil-Nr. | Orts-Nr. | Fertigung und Einbau | Bem. |
|---|---|---|---|---|---|---|
| | 1 | Sauerstoffltg. v. Kugelflasche z. Kugelflasche | 190.9044-05 | 13 | 21 | |
| | 1 | Sauerstoffleitung vom Durchgangsventil zur Membranlunge | 190.9044-09 | 16 | 21 | |
| | 1 | Halterung für Durchgangsventil einschl. Orts-Nr. 1 u. 2 | 190.9044-10 | 17 | 21 | |
| 31 | 1 | Formblech | 190.911-0401 | 1 | 21 | |
| | 4 | Einziehmutter | M4x2 LgN 144 75 | 2 | | |
| | 1 | Halterung für Staurohr einschl. Orts-Nr. 3-9 | 190.9044-14 | 57 | 41 | |
| 1 | 1 | Verlängerungsrohr | 190.9044-1401 | 3 | 41 | |
| 1 | 1 | Hülse | 190.911-2903 | 4 | | |
| 1 | 2 | Schelle | 190.9044-1402 | 5 | 11 | |
| 31 | 1 | Überwurfmutter | 190.911-2906 | 6 | 41 | |
| Sperrholz | 2 | Klotz | 190.9044-1407 | 7 | 11 | |
| | 4 | Sechskantschraube | M6x16 LgN 141 79 | 8 | | |
| | 4 | Scheibe | 6,1 LgN 145 33.1 | 9 | | |

Ausgabe:

Fw 5171

Focke-Wulf Flugzeugbau G.m.b.H., Bremen

Unbefugte Verwendung ist strafbar und macht schadenersatzpflichtig

Baugr.-Kennzahl: 91

190.9044-15 bis 190.9044-21

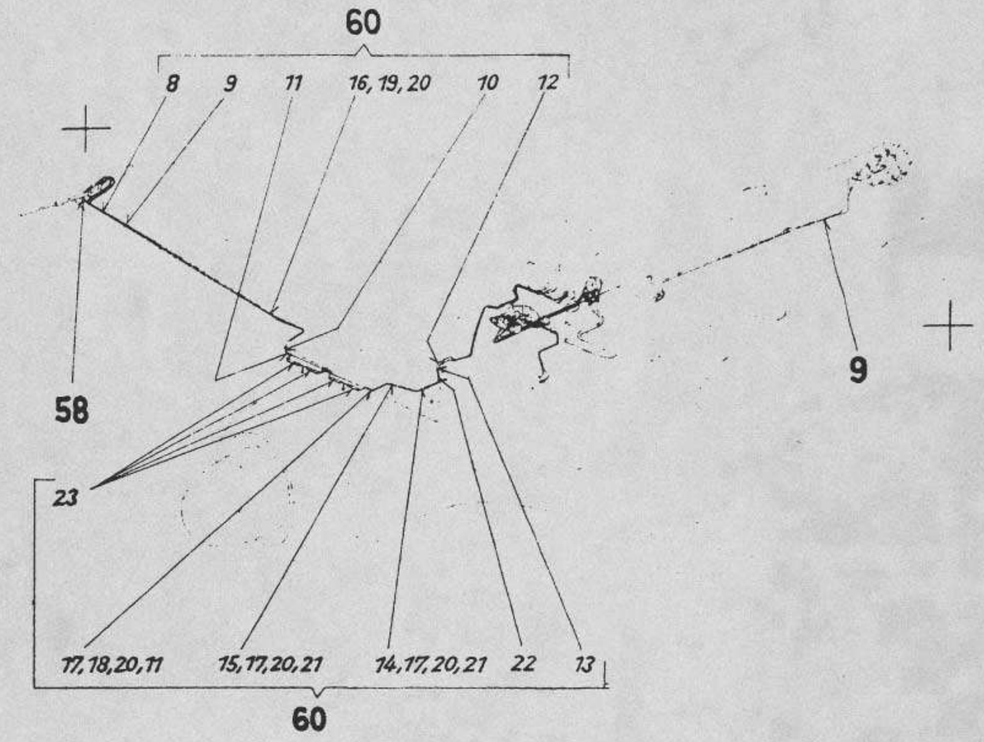


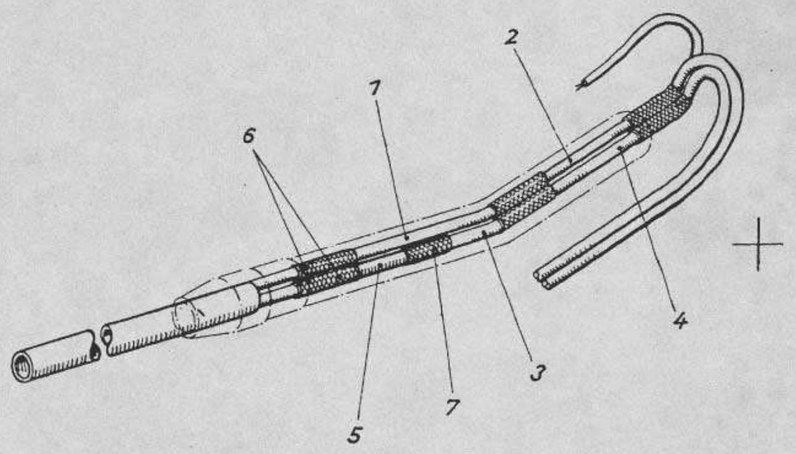


58

| Ersatzteil-Liste **Fw 190** | Betriebsgeräte im Rumpf | Baugr.-Kennzahl 91 | 190.9044-15 bis 190.9044-21 |
|---|---|---|---|

| Werkstoff | Stück | Benennung | Ersatzteil-Nr. | Orts-Nr. | Fertigung und Einbau | Bem. |
|---|---|---|---|---|---|---|
| | 1 | Rohr- und Schlauchleitung z. Staurohr einschl. Orts-Nr. 1-7 | 190.9044-15 | 58 | 11 | |
| 33 | 1 | Rohrleitung | 190.9044-1501 | 1 | 11 | |
| 33 | 1 | Rohrleitung | 190.9044-1502 | 2 | 11 | |
| 33 | 1 | Rohrleitung | 190.9044-1503 | 3 | 11 | |
| 33 | 1 | Rohrleitung | 190.9044-1504 | 4 | 11 | |
| 33 | 1 | Übergangsstutzen | 190.9048-0601 | 5 | 21 | |
| Synth. Gummi | 4 | M-Schlauch | 4,5x45 CoN1811o.2o | 6 | | |
| " | 3 | M-Schlauch | 6,5x45 CoN1811o.2o | 7 | | |
| | 1 | Staurohrleitung im Flügel einschl. Orts-Nr. 8-23 | 190.9044-16 | 6o | 11 | |
| 33 | 1 | Rohrleitung | 190.9044-1601 | 8 | 11 | |
| 33 | 1 | Rohrleitung | 190.9044-1602 | 9 | 11 | |
| 33 | 1 | Rohrleitung | 190.9044-1603 | 10 | 11 | |
| 33 | 1 | Rohrleitung | 190.9044-1604 | 11 | 11 | |
| 33 | 1 | Rohrleitung | 190.9044-1605 | 12 | 11 | |
| 33 | 1 | Rohrleitung | 190.9044-1606 | 13 | 11 | |
| 31 | 4 | Schelle | 190.9044-1609 | 14 | 11 | |
| 31 | 4 | Schelle | 190.9044-1610 | 15 | 11 | |
| 31 | 9 | Schelle | 190.9044-1613 | 16 | 11 | |
| | 12 | Linsenschraube | M4x8 DIN 85 | 17 | | |
| | 2 | Linsenschraube | M4x25/25 DIN 63 | 18 | | |
| | 8 | Senkschraube | M4x1o DIN 63 | 19 | | |
| | 22 | Federring | B 4 DIN 127 | 2o | | |
| | 14 | Sechskantmutter | M 4 LgN 14483.1 | 21 | | |
| | 3 | M-Schlauch | 4,5x45CoN1811o.2o | 22 | | |
| | 3 | M-Schlauch | 6,5x45CoN1811o.2o | 23 | | |
| | 1 | Sauerstoffleitung von Übergangsmuffe zum Rückschlagventil | 190.9044-21 | 9 | | |

Ausgabe:

Unbefugte Verwendung ist strafbar und macht schadenersatzpflichtig



Focke-Wulf Flugzeugbau G.m.b.H. Bremen

Baugr.-Kennzahl: 91

190.9049-02 bis 190.9049-03

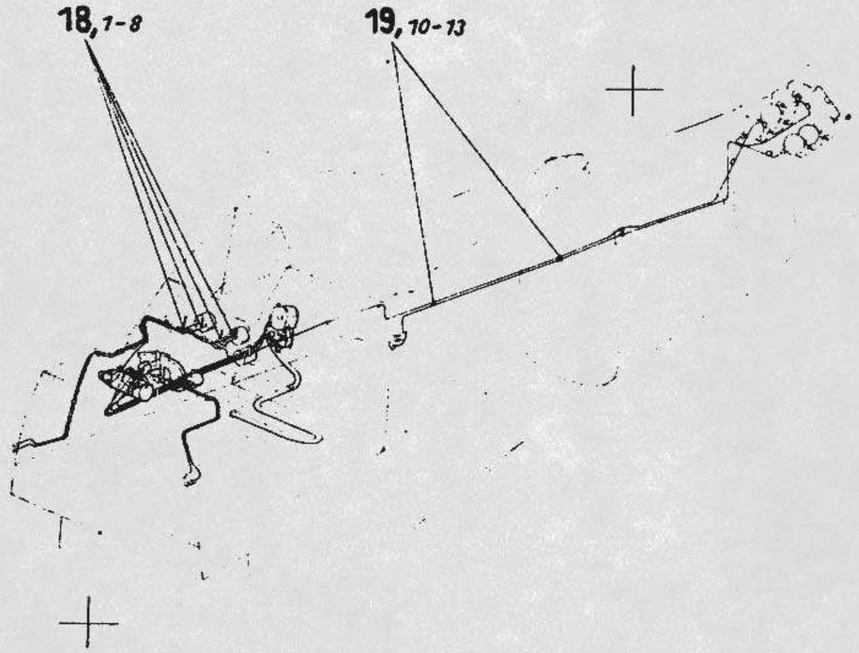


Ersatzteil-Liste **Fw 190**

Betriebsgeräte im Rumpf

Baugr.-Kennzahl 91

190.9049-02 bis 190.9049-03

| Werkstoff | Stück | Benennung | Ersatzteil-Nr. | Orts-Nr. | Fertigung und Einbau | Bem. |
|---|---|---|---|---|---|---|
| | 1 | Leitungen am Windschutz | 190.9049-02 | 18 | | |
| | | einschl.Orts-Nr. 1-8 | | | | |
| | 1 | Leitungsrohr | 190.9049-0201 | 1 | | |
| | 1 | Leitungsrohr | 190.9049-0202 | 2 | | |
| | 1 | Stat. Druckleitung | 190.9049-0203 | 3 | | |
| | 1 | Stat. Druckleitung | 190.9049-0204 | 4 | | |
| | 2 | T-Schlauchverbinder | LF 1009-AL | 5 | | |
| | 4 | M-Schlauch | 4,5x150CoN1811o.2o | 6 | | |
| | 1 | M-Schlauch | 4,5x250CoN1811o.2o | 7 | | |
| | 3 | M-Schlauch | 4,5x50CoN1811o.2o | 8 | | |
| | 1 | Halterungen und Zubehör | 190.9049-03 | 19 | | |
| | | einschl. Orts-Nr. 10-13 | | | | |
| | 1 | Halterung für Ausgleichflasche | 190.9044-11 H 02 | 10 | | |
| | 1 | Dichtkegel | 4 MAFN 185 34.1 | 11 | | |
| | 2 | Doppelstutzen | B 4 DIN 7611 | 12 | | |
| | 1 | Übergangsmuffe | Fl 3o 537 | 13 | | |
| | | Schellenband und Befestigungsteile nach Bedarf. | | | | |

Ausgabe:

*Unbefugte Verwendung ist strafbar und macht schadenersatzpflichtig*

Fw 5171

Focke-Wulf Flugzeugbau G.m.b.H., Bremen

Baugr.-Kennzahl: 91

190.9049-04 bis 190.9049-13

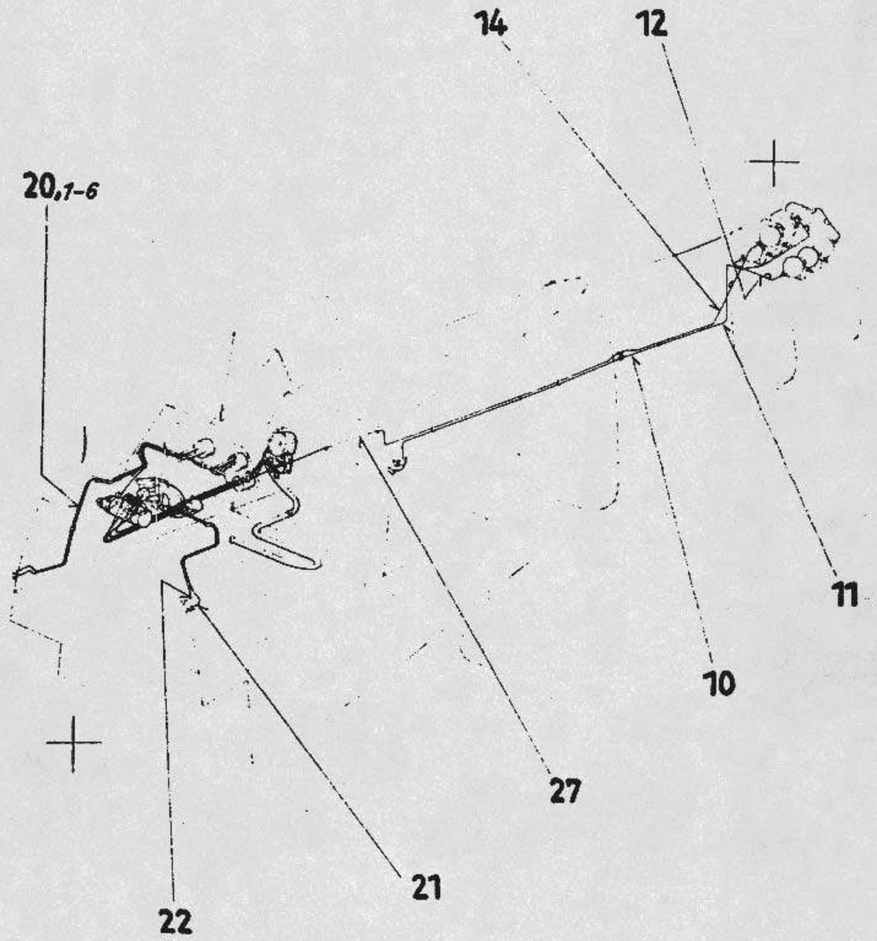

Baugr. Kennzahl: 92a

190.9053-Z01

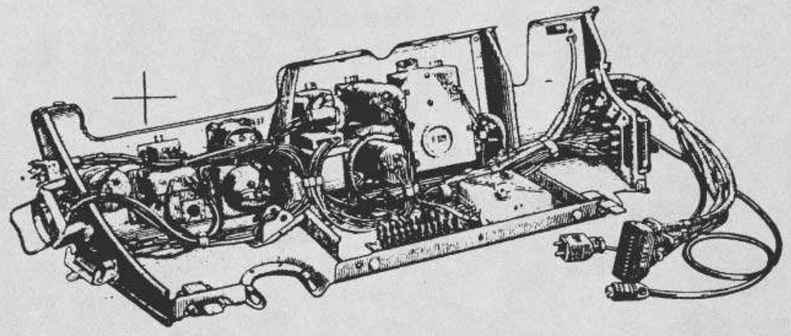

1

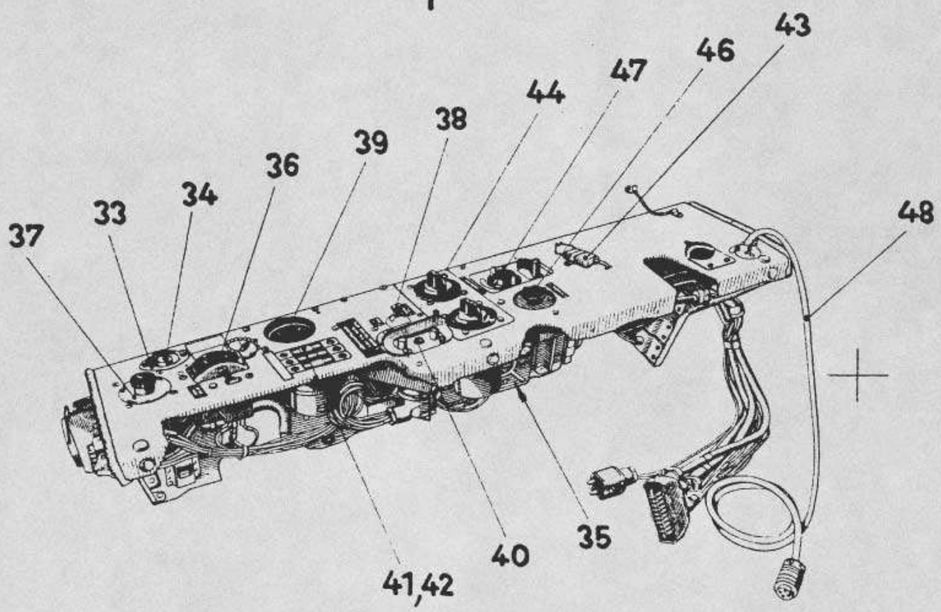


Unbefugte Verwendung ist strafbar und macht schadenersatzpflichtig

| Ersatzteil-Liste Fw 190 | Ausrüstung Elt-Ausrüstung im Rumpf | Baugr.-Kennzahl 92 a | 190.9053-Z01 |
|---|---|---|---|

| Werkstoff | Stück | Benennung | Ersatzteil-Nr. | Orts-Nr. | Fertigung und Einbau | Bem. |
|---|---|---|---|---|---|---|
| | 1 | ELT-AUSRÜSTUNG GERÄTEBANK L | 190.9053-Z01 | 1 | 41 | |
| | | besteht aus den Untergruppen: 190.9053-01, 9015-02, 9053-23, 9053-02, 9053-21, 9015-08, 9053-22 9053-03, 9053-28, 9053-29 | | | | |
| | | und Orts-Nr. 33 - 48 | | | | |
| | 1 | Deckel | 19-5836-13 | 33 | | |
| | 1 | 2 pol. Einbaudruckknopf | 19-5836 A-1 | 34 | | |
| | 1 | Anlaß-Trafosummer | Fl 21213 | 35 | | |
| | 1 | Zündschalter | Fl 21118 | 36 | | |
| | 1 | Verdunkler | Fl 32401-4 | 37 | | |
| | 1 | 2 pol. Kippumschalter | Fl 32346-2 | 38 | | |
| | 1 | Stellungsanzeiger f. Trimmung | Fl 22855 | 39 | | |
| | 1 | Schalter f. Rollwerk u. Landekl. | L 1200.000 | 40 | | |
| | 2 | Schauzeichensatz einfach | 19-6825- A-1 | 41 | | |
| | 2 | Schauzeicheneinheit | 19-6820 A-2 | 42 | | |
| | 1 | 3 pol. Preßstoffsteckdose | Fl 32604 | 43 | | |
| | 1 | Frequenzschalter | 19-5843 0-2 | 44 | | |
| | 1 | Fernbediengerät | Ln 27188 | 46 | | |
| | 1 | Anschlußdose AD 18 | Ln 27266-2 | 47 | | |
| | 1 | Anschlußschnur | Ln 27225-2 | 48 | | |

Ausgabe:



Focke-Wulf Flugzeugbau GmbH., Bremen

Baugr.-Kennzahl: 92 a

190.9053 - Z04

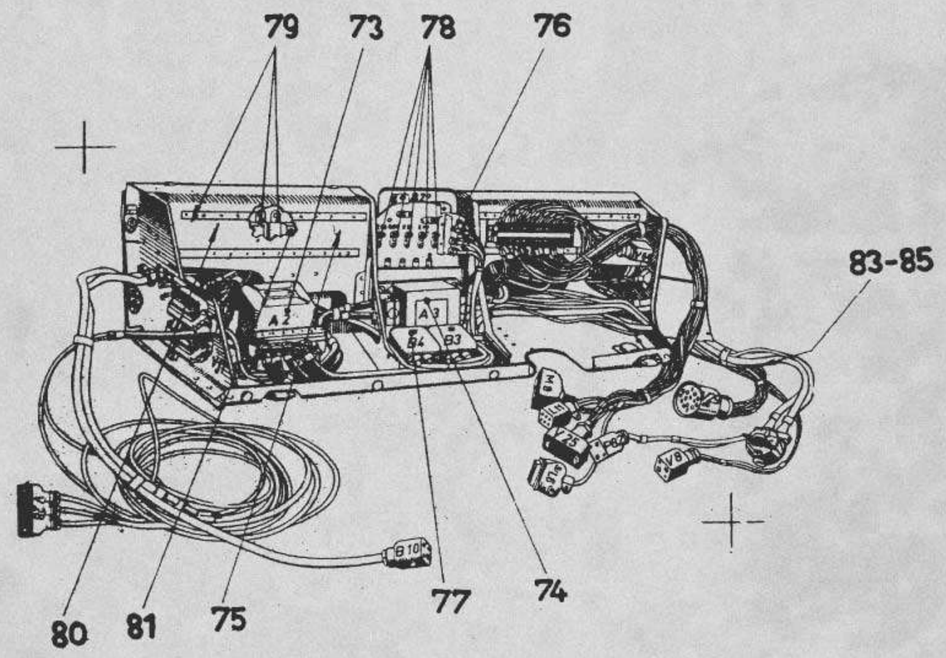


Unbefugte Verwendung ist strafbar und macht schadenersatzpflichtig

| Ersatzteil-Liste **Fw 190** | Ausrüstung<br>Alt-Ausrüstung im Rumpf | Baugr.-Kennzahl 92 a | 190.9053-Z04 |
|---|---|---|---|

| Werkstoff | Stück | Benennung | Ersatzteil-Nr | Orts-Nr | Fertigung und Einbau | Bem |
|---|---|---|---|---|---|---|
| | 1 | ALT-AUSRÜSTUNG GERÄTEBANK R<br>best. aus den Untergruppen:<br>190.9015-100, 9015-116, 9015-13,<br>9053-17, 9053-32, 9015-146,<br>9015-151, 9015-147, 988-35,<br>9053-18, 9053-19, 9053-31,<br>9053-39, 9015-22, 9015-150<br>9015-159, 9015-102, 9053-42, 9053-20<br><br>und Orts-Nr. 73-85 | 190.9053-Z04 | 3 | 41 | |
| | 1 | Regler | Fl 34245-1 | 73 | | |
| | 1 | Entstörer | 19-8201 C | 74 | | |
| | 1 | Selbstschalter mit Fernauslösung | 19-5002 H | 75 | | |
| | 1 | Anlaßschalter mit Sicherungsklappe | Fl 21212 | 76 | | |
| | 1 | Schaltschütz | Fl 32828 | 77 | | |
| | 6 | Selbstschalter A | Fl E 5000 01 | 78 | | |
| | 3 | Selbstschalter | Fl E 5000 03 | 79 | | |
| | 1 | Selbstschalter | Fl E 5000 05 | 80 | | |
| | 1 | Selbstschalter | Fl E 5000 02 | 81 | | |
| | 4 | Leuchtenfassung | Fl 32267 | 83 | | |
| | 1 | Merkleuchte | Fl 32529-1. | 84 | | |
| | 1 | Merkleuchte | Fl 32529 | 85 | | |

Ausgabe:



Focke-Wulf Flugzeugbau GmbH, Bremen

Baugr.-Kennzahl: 92 a

190.9053-Z05

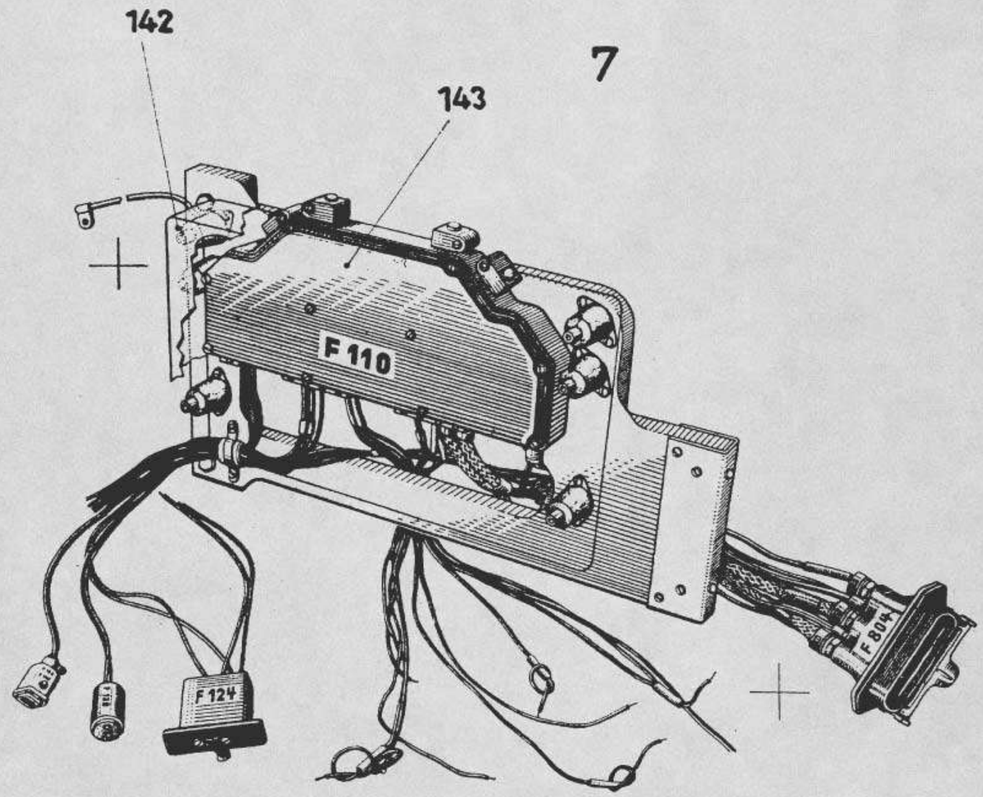


| Ersatzteil-Liste **Fw 190** | Ausrüstung<br>Elt-Ausrüstung im Rumpf | Baugr.-Kennzahl<br>92 a | 190.9053-Z05 |
|---|---|---|---|

| Werk-stoff | Stück | Benennung | Ersatzteil-Nr. | Orts-Nr. | Fertigung und Einbau | Bem. |
|---|---|---|---|---|---|---|
| | 1 | FT GERÄTEBRETT ZW. SPT. 6 u. 8<br>best. aus den Untergruppen:<br>190.9015-56, 9053-25, 9053-26, 9015-132.<br><br>und Orts-Nr. 142, 143 | 190.9053-Z05 | 7 | | |
| | 1 | Aufhängerahmen für Geräteblock | Ln 27216 | 142 | | |
| | 1 | Verteilerkasten | Ln 27215 | 143 | | |

Ausgabe:

Unbefugte Verwendung ist strafbar und macht schadenersatzpflichtig



Focke-Wulf Flugzeugbau GmbH., Bremen

Baugr.-Kennzahl: 92a

190.9053-01 bis 190.9053-02

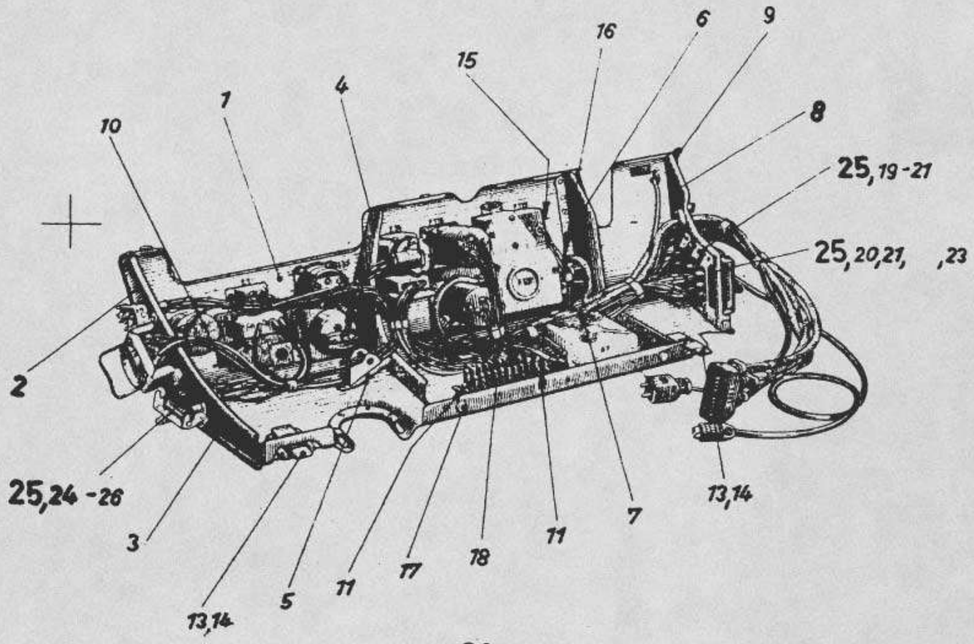


21,25

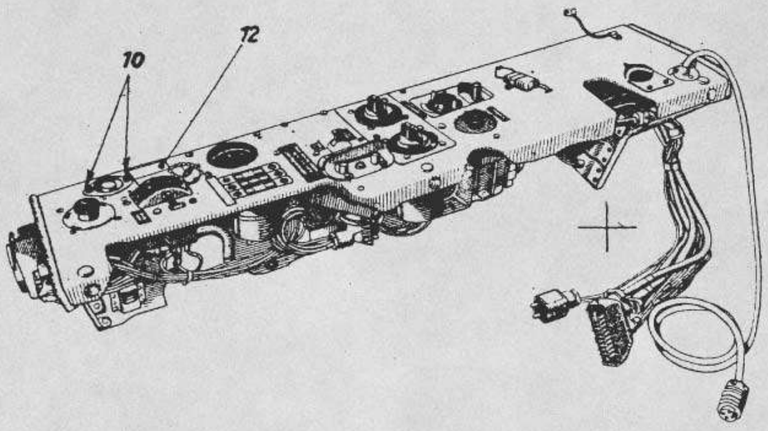


| Ersatzteilliste Fw 190 D | Zwischengruppen-Übersicht | | | | Baugr-Kennzahl: 92b Seite. 5 | |
|---|---|---|---|---|---|---|
| Gruppenbezeichnung | D-9 | D-10 | D-11 | D-12 | | |
| Elt-Leitungen am Staurohr 25 | 190.9029-20 | | | | | |
| | R-1 | | | | | |
| | R-2 | | | | | |
| | R-11 | 190.9029-20 | | | | |
| Elt-Leitungen mit Steckern 26 | 190.9029-13 | | | | | |
| | R-1 | | | | | |
| | R-2 | | | | | |
| | R-11 | 190.9029-13 | | | | |
| Elt-Leitungen für Landeklappenantrieb 27 | 190.9029-19 | | | | | |
| | R-1 | | | | | |
| | R-2 | | | | | |
| | R-11 | 190.9029-19 | | | | |
| Elt-Zubehör im Flügel R 28 | 190.9029-21 | | | | | |
| | R-1 | | | | | |
| | R-2 | | | | | |
| | R-11 | 190.9029-21 | | | | |
| 29 | | | | | | |
| | R-1 | | | | | |
| | R-2 | | | | | |
| 30 | | | | | | |
| | R-1 | | | | | |
| | R-2 | | | | | |
| 31 | | | | | | |
| | R-1 | | | | | |
| | R-2 | | | | | |
| 32 | | | | | | |
| | R-1 | | | | | |
| | R-2 | | | | | |

Baugr.-Kennzahl: 92 a

190.9053-03

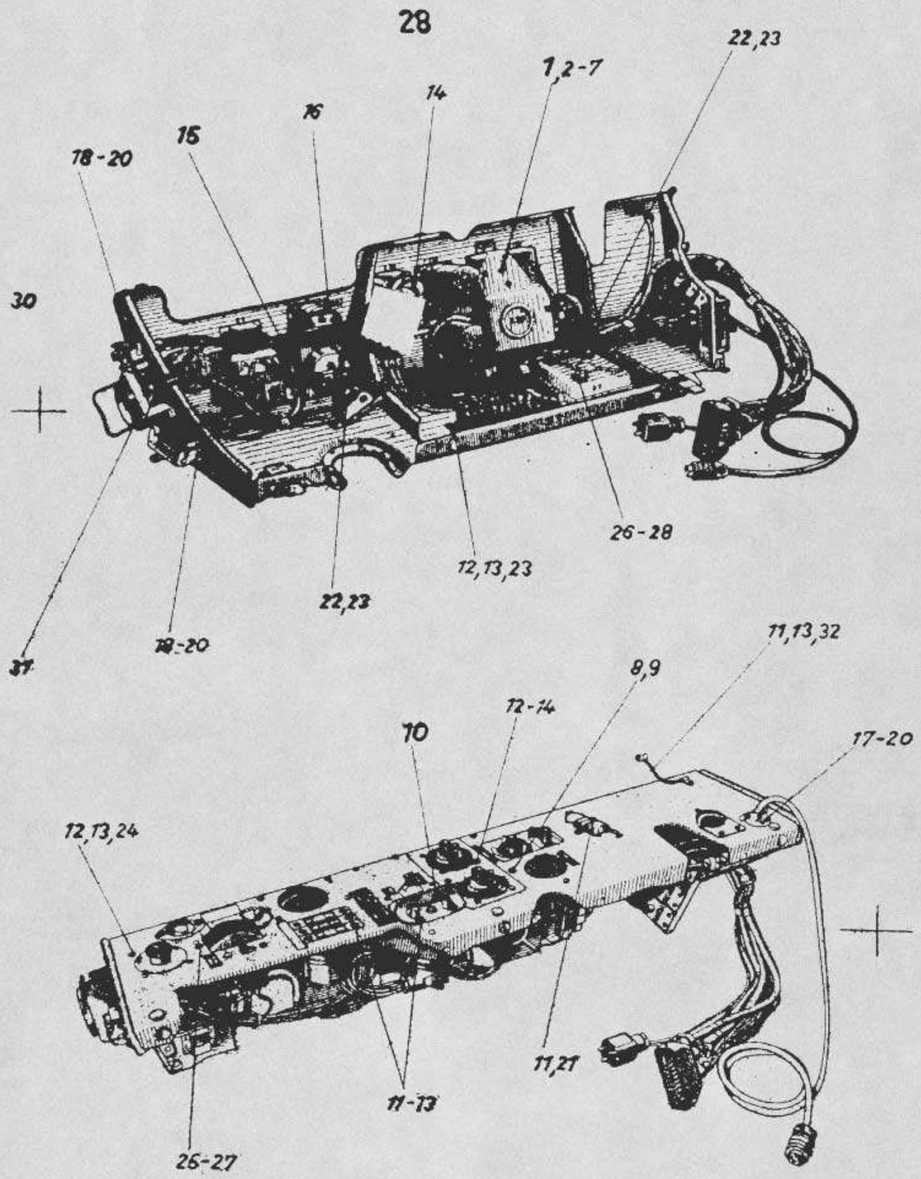


Unbefugte Verwendung ist strafbar und macht schadenersatzpflichtig

| Ersatzteil-Liste **Fw 190** | Elt-Ausrüstung | Baugr.-Kennzahl 92 a | 190.9053-03 |
|---|---|---|---|

| Werkstoff | Stück | Benennung | Ersatzteil-Nr. | Orts-Nr. | Fertigung und Einbau | Bem. |
|---|---|---|---|---|---|---|
| | 1 | Einzelteile f. elt.Ausr.i.Gerätebank L | 190.9053-03 | 28 | | |
| | | einschl. Orts-Nr. 1-32 | | | | |
| | 1 | Konsole | 190.9015-10H01 | 1 | 41 | |
| | | einschl. Orts-Nr. 2-7 | | | | |
| | 1 | Konsolblech | 190.9015-1007 | 2 | 44 | |
| | 3 | Annietmutter | M3 LgN 14477 | 3 | | |
| | 3 | Linsenschraube | M4x14 DIN 85 | 4 | | |
| | 6 | Federring | B 4 DIN 127 | 5 | | |
| | 6 | Sechskantmutter | M4 LgN 14483.1 | 6 | | |
| | 1 | Annietmutter | M5 LgN 14477 | 7 | | |
| | 1 | Abstandsrohr | 190.9053-0304 | 8 | 11 | |
| | 1 | Linsenschraube | M5x50 DIN 85 | 9 | | |
| | 1 | Taststeg | 190.988-10H01 | 10 | 41 | Tr |
| | 17 | Linsenschraube | M4x10 DIN 85 | 11 | | |
| | 36 | Federring | B 4 DIN 127 | 12 | | |
| | 31 | Sechskantmutter | M4 LgN 14483.1 | 13 | | |
| | 1 | Sicherungsbügel | 77 stp.-21/T5 | 14 | | |
| | 2 | Halterung | 190.9015-10H03 | 15 | 41 | |
| | 4 | Schwingmetallelement | 58-9120-2950 | 16 | | |
| | 2 | Schellenhälfte | 190.9015-1018 | 17 | 11 | |
| | 18 | Linsenschraube | M3x10 DIN 85 | 18 | | |
| | 18 | Federring | B 3 DIN 127 | 19 | | |
| | 18 | Sechskantmutter | M3 LgN 14483.1 | 20 | | |
| | 1 | Schelle | 190.933-0712 | 21 | 11 | |
| | | Lochband | A DIN 9273 | 22 | | |
| | 6 | Knopf | B DIN 9273 | 23 | | |
| | 15 | Linsenschraube | M4x12 DIN 85 | 24 | | |
| | 2 | Senkschraube | M5x12 DIN 63 | 25 | | |
| | 6 | Federring | B 5 DIN 127 | 26 | | |
| | 6 | Sechskantmutter | M5 LgN 14483.1 | 27 | | |
| | 4 | Senkschraube | M5x18 DIN 63 | 28 | | |
| | 4 | Senkschraube | M4x15 DIN 63 | 29 | | |
| | 4 | Abstandsrohr | 190.9053-0303 | 30 | | |
| | 4 | Linsenschraube | M4x40 DIN 85 | 31 | | |
| | 1 | Elt-Brücke | 100 LgN 26165 | 32 | | |

Ausgabe:



Focke-Wulf Flugzeugbau GmbH Bremen

Baugr.-Kennzahl. 92a

190.9053-04 bis 190.9053-06

100

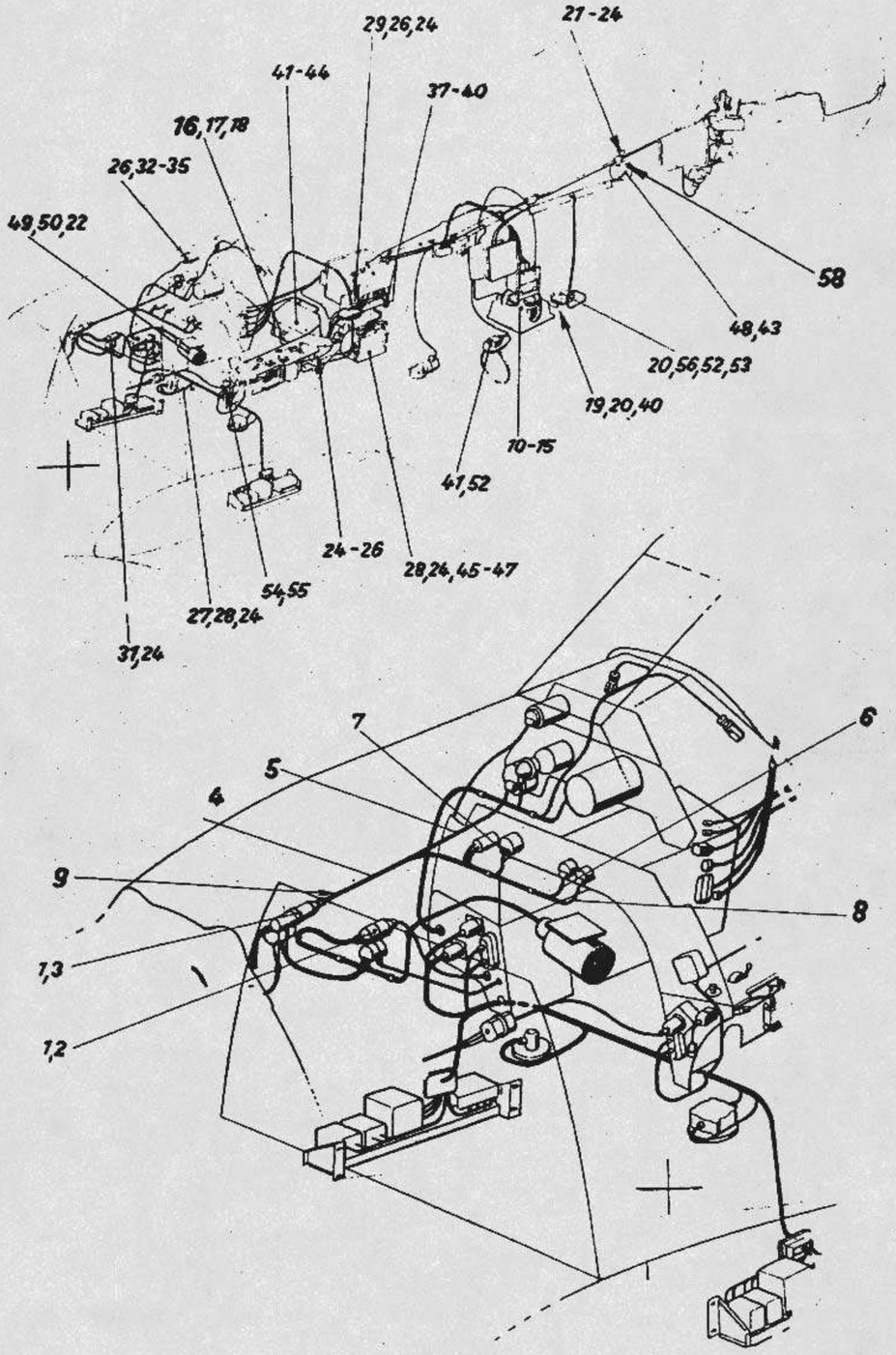


Unbefugte Verwendung ist strafbar und macht schadenersatzpflichtig

| Ersatzteil-Liste **Fw 190** | Elt-Ausrüstung | Baugr.-Kennzahl 92 a | 190.9053-04 bis 190.9053-06 |
|---|---|---|---|

| Werkstoff | Stück | Benennung | Ersatzteil-Nr. | Orts-Nr. | Fertigung und Einbau | Bem. |
|---|---|---|---|---|---|---|
| | 1 | Elt-Leitungen zum Motorvorbau | 190.9053-04 | 87 | | |
| | | einschl. Orts-Nr. 1-9 | | | | |
| | 2 | Gehäuse mit Flansch | Fl 32606-1 | 1 | | |
| | 1 | Steckereinsatz | Fl 32605-2 | 2 | | |
| | 1 | Steckdoseneinsatz | Fl 32606-2 | 3 | | |
| | 1 | Verbindungsleitungen | 190.9053-04H03 | 4 | | |
| | 1 | Leitungen zum Gerät M 19 | 190.9053-04H04 | 5 | | |
| | 1 | Steckdose M 17 mit Leitung | 190.9053-04H05 | 6 | 41 | |
| | | einschl. Orts-Nr. 7 | | | | |
| | 1 | Instrumentensteckdose | Fl 32615-3 | 7 | | |
| | 1 | Leitungen zum Gerät M 30 | 190.9053-04H06 | 8 | | |
| | 1 | Verbindungsleitung | 190.9053-04H07 | 9 | | |
| | 1 | Einzelteile für elt. Ausrüstung i.Rumpf | 190.9053-06 | 100 | | |
| | | einschl. Orts-Nr. 10-58 | | | | |
| | 1 | Grundplatte | 189.135-0701 | 10 | | |
| | 4 | Sicherungsblech | 190.942-1509 | 11 | 21 | |
| | 4 | Linsenschraube | M5x18 DIN 85 | 12 | | |
| | 4 | Scheibe | 5 LgN 14533.2 | 13 | | |
| | 4 | Sechskantmutter | M5 HSN 14421.1 | 14 | | |
| | 4 | Sechskantschraube | M6x18 HSN 14111.3 | 15 | | |
| | 1 | Konsole mit Verstärkung | 190.931-71H03 | 16 | 41 | Tr |
| | | einschl. Orts-Nr. 17-18 | | | | |
| | 1 | Konsole | 190.931-7103 | 17 | 41 | |
| | 4 | Verstärkung | 190.931-7145 | 18 | 22 | |
| | 1 | Abdichtplatte | 190.942-1547 | 19 | 21 | |
| | 2 | Linsenschraube | M5x15 DIN 85 | 20 | | |
| | 1 | Dichtring | 190.949-0905 | 21 | 41 | |
| | 6 | Senkschraube | M4x22 DIN 63 | 22 | | |
| | 6 | Scheibe | B4 DIN 9021 | 23 | | |
| | 41 | Sechskantmutter | M4 AGGN 14487.2 | 24 | | |
| | 2 | Schelle | 190.9015-4913 | 25 | 11 | |
| | 11 | Linsenschraube | M4x10 DIN 85 | 26 | | |
| | 2 | Schelle | 190.9053-0613 | 27 | | |
| | 12 | Linsenschraube | M4x8 DIN 85 | 28 | | |
| | 1 | Durchführungsflansch | Fl 32622-1 | 29 | | |
| | 52 | Linsenschraube | M4x12 DIN 85 | 30 | | |
| | 4 | Schwingmetallelement | Artikel 1148-A60 | 31 | | |
| | 1 | Zwischenflansch | 57 FwN 16650.2 | 32 | | |
| | 1 | Linsenschraube | M4x15 DIN 85 | 33 | | |
| | 1 | Federring | B 4 DIN 127 | 34 | | |
| | 1 | Putzenblech | 190.9015-4926 | 35 | 42 | |
| | 1 | Unterlage | 190.9015-4927 | 36 | 11 | |
| | 2 | Linsenschraube | M5x18 DIN 85 | 37 | | |
| | 4 | Sechskantmutter | M5 AGGN 14487.2 | 38 | | |
| | 7 | Linsenschraube | M5x12 DIN 85 | 39 | | |
| | 4 | Sechskantschraube | M6x18 LgN 14180 | 40 | | |
| | 6 | Federring | B 6 DIN 127 | 41 | | |
| | 1 | Sechskantmutter | M6 LgN 14483.1 | 42 | | |
| | 1 | Sechskantschraube | M6x10 LgN 14179 | 43 | | |

Ausgabe:



Focke-Wulf Flugzeugbau GmbH, Bremen

| Ersatzteil-Liste **Fw 190** | Fortsetzung! | Baugr.-Kennzahl 92 a | 190.9053-04 bis 190.9053-06 |
|---|---|---|---|

| Werk-stoff | Stück | Benennung | Ersatzteil-Nr | Orts-Nr. | Fertigung und Einbau | Bem |
|---|---|---|---|---|---|---|
| | 1 | Sechskantschraube | M5x22 LgN 14179 | 44 | | |
| | 3 | Scheibe | A6 DIN 9021 | 45 | | |
| | 4 | Sechskantschraube | M6x14 LgN 141 80 | 46 | | |
| | 4 | Senkschraube | M5x22 DIN 63 | 47 | | |
| | 4 | Sechskantmutter | M5 LgN 14483.1 | 48 | | |
| | 11 | Federring | B 5 DIN 127 | 49 | | |
| | 4 | Sicherungsscheibe | C 5,3 HgN 14509 | 50 | | |
| | 8 | Linsenschraube | M3x12 DIN 85 | 51 | | |
| | 8 | Sechskantmutter | M3 AGGN 14487.2 | 52 | | |
| | 4 | Linsenschraube | M5x8 DIN 85 | 53 | | |
| | 1 | Halterung für AAG 16 | 190.9015-49H02 | 54 | 42 | |

Unbefugte Verwendung ist strafbar und macht schadenersatzpflichtig

Ausgabe:

Baugr.-Kennzahl: 92a

190.9053-17 bis 190.9053-19

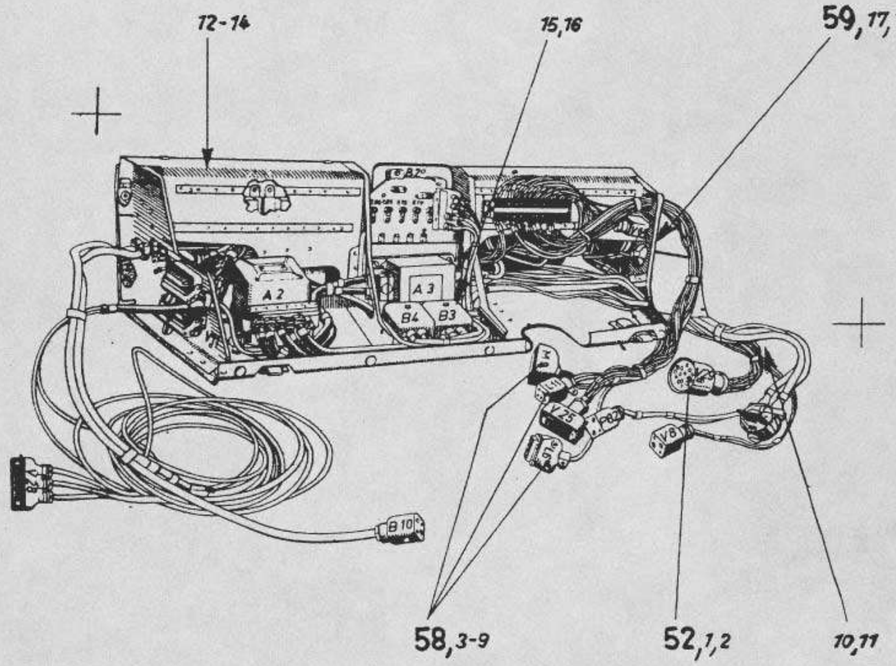


Unbefugte Verwendung ist strafbar und macht schadenersatzpflichtig

| Ersatzteil-Liste **Fw 190** | Elt-Ausrüstung | Baugr.-Kennzahl 92 a | 190.9053-17 bis 190.9053-19 |
|---|---|---|---|

| Werkstoff | Stück | Benennung | Ersatzteil-Nr. | Orts-Nr. | Fertigung und Einbau | Bem. |
|---|---|---|---|---|---|---|
| | 1 | Steckdose V 29 m. Leitungen | 190.9053-17 | 52 | 41 | |
| | | einschl. Orts-Nr. 1 u. 2 | | | | |
| | 1 | Gehäuse v. Flansch | Fl 32605 - 1 | 1 | | |
| | 1 | Steckdoseneinsatz | Fl 32606 - 2 | 2 | | |
| | 1 | Steckdose mit Gerät u. Leitungen | 190.9053-18 | 58 | 41 | |
| | | einschl. Orts-Nr. 3 - 16 | | | | |
| | 1 | Winkelsteckergehäuse | Fl 32619 - 1 | 3 | | |
| | 1 | Steckdosenplatte | Fl 32332 - 2 | 4 | | |
| | 1 | Leitungsverschraubung | Fl 32953 - 4 | 5 | | |
| | 1 | Dichtring | Fl 32950 - 2 | 6 | | |
| | 1 | Ger. Steckgehäuse | Fl 32110 - 4 | 7 | | |
| | 1 | 6 pol. Steckdoseneinsatz | Fl 32110 - 9 | 8 | | |
| | 1 | Instrumentensteckdose | Fl 32615 - 3 | 9 | | |
| | 1 | Lampenschirm L | 190.942-4369 | 10 | 41 | |
| | 1 | Lampenschirm R | 190.942-4370 | 11 | 41 | Tr |
| | 5 | Linsenschraube | M4x10 DIN 85 | 12 | | |
| | 5 | Federring | B4 DIN 127 | 13 | | |
| | 5 | Sechskantmutter | M4 LgN 14483.1 | 14 | | |
| | | Lochband | A DIN 9273 | 15 | | |
| | 7 | Knopf | B DIN 9273 | 16 | | |
| | 1 | 20 pol. Stecker m. Leitungen | 190.9053-19 | 59 | 41 | |
| | | einschl. Orts-Nr. 17 u. 18 | | | | |
| | 1 | Gerades Anbaugehäuse | Fl 32113 - 6 | 17 | | |
| | 1 | 20 pol. Steckergehäuse | Fl 32113-12 | 18 | | |

Ausgabe:

Focke-Wulf Flugzeugbau GmbH Bremen

Baugr.-Kennzahl: 92 a

190.9053-20

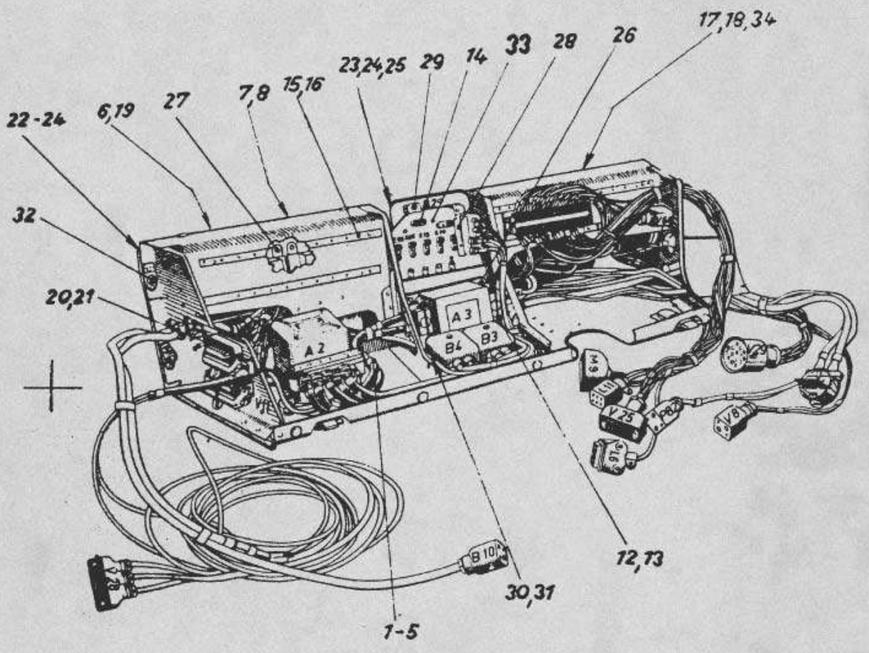


69

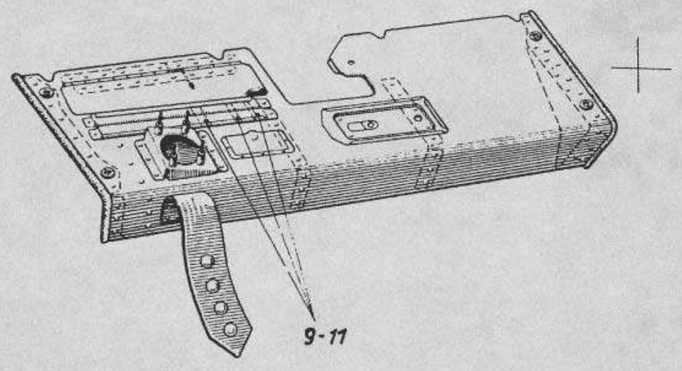


Ersatzteil-Liste **Fw 190** | Elt-Ausrüstung | Baugr.-Kennzahl 92 a | 190.9053-20

| Werkstoff | Stück | Benennung | Ersatzteil-Nr | Orts-Nr. | Fertigung und Einbau | Bem. |
|---|---|---|---|---|---|---|
| | 1 | Einzelteile f. Gerätebank R | 190.9053-20 | 69 | | |
| | | einschl. Orts-Nr. 1 - 34 | | | | |
| | 1 | Schelle | 190.938-1901 | 1 | 11 | |
| | 4 | Scheibe | 190.942-11412 | 2 | 31 | |
| | 4 | Linsenschraube | M 5x35 DIN 85 | 3 | | |
| | 10 | Federring | B 5 DIN 127 | 4 | | |
| | 10 | Sechskantmutter | M5 LgN 14483.1 | 5 | | |
| | 1 | Abdeckplatte | 190.9015-2605 | 6 | 22 | |
| | 3 | Linsenschraube | M 3x8 DIN 85 | 7 | | |
| | 11 | Federring | B 3 DIN 127 | 8 | | |
| | 1 | Zwischenlage | 190.9015-2612 | 9 | 11 | |
| | 1 | Zwischenlage | 190.9015-2613 | 10 | 11 | |
| | 2 | Zwischenlage | 190.9015-2614 | 11 | 11 | |
| | | Lochband | A DIN 9273 | 12 | | |
| | 15 | Knopf | B DIN 9273 | 13 | | |
| | 1 | Sammelschiene 105 lg | F1 E 500620 | 14 | | |
| | 12 | Verbindungsklemme | F1 E 500624 | 15 | | |
| | 1 | Sammelschiene 280 lg | F1 E 500 620 | 16 | | |
| | 18 | Linsenschraube | M 4x22 DIN 85 | 17 | | |
| | 10 | Sechskantmutter | M 4 AGGN 14487.2 | 18 | | |
| | 2 | Verbindungsklemme | F1 E 500623 | 19 | | |
| | 8 | Linsenschraube | M 3x10 DIN 85 | 20 | | |
| | 10 | Sechskantmutter | M 3 DIN 934 | 21 | | |
| | 5 | Linsenschraube | M 4x6 DIN 85 | 22 | | |
| | 38 | Federring | B 4 DIN 127 | 23 | | |
| | 10 | Sechskantmutter | M4 LgN 14483.1 | 24 | | |
| | 6 | Sinsenschraube | M 4x8 DIN 85 | 25 | | |
| | 5 | Linsenschraube | M 5x15 DIN 85 | 26 | | |
| | 18 | Linsenschraube | M 4x10 DIN 85 | 27 | | |
| | 2 | Linsenschraube | M 5x10 DIN 85 | 28 | | |
| | 1 | Senkschraube | M 4x12 DIN 63 | 29 | | |
| | 2 | Senkschraube | M 5x18 DIN 63 | 30 | | |
| | 2 | Sechskantmutter | M5 AGGN 14487.2 | 31 | | |
| | 4 | Senkschraube | M 5x15 DIN 63 | 32 | | |
| | 1 | Konsole | 190.9015-26 H01 | 33 | 42 | |
| | 8 | Sechskantmutter | M 4 LgN 14483.1 | 34 | | |

Ausgabe:

Fw 5111 o

Unbefugte Verwendung ist strafbar und macht schadenersatzpflichtig

Focke-Wulf Flugzeugbau GmbH, Bremen

Baugr.-Kennzahl: 92 a

190.9053-21 bis 190.9053-26

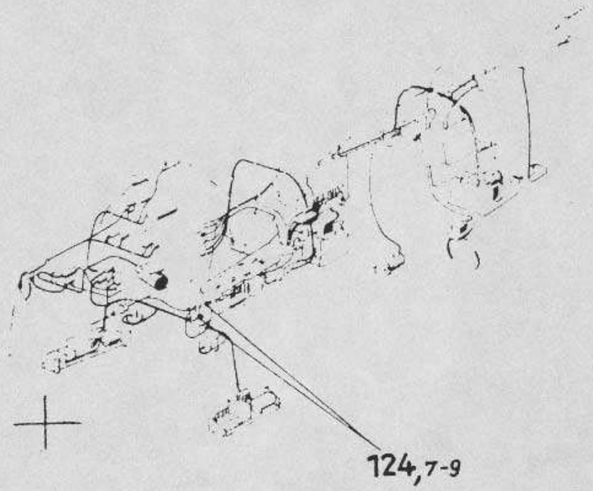


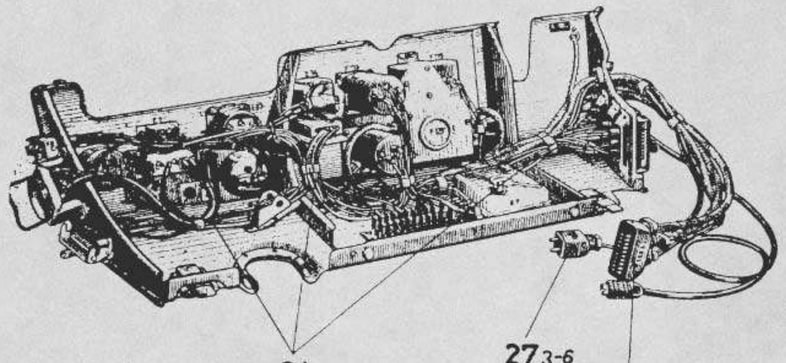


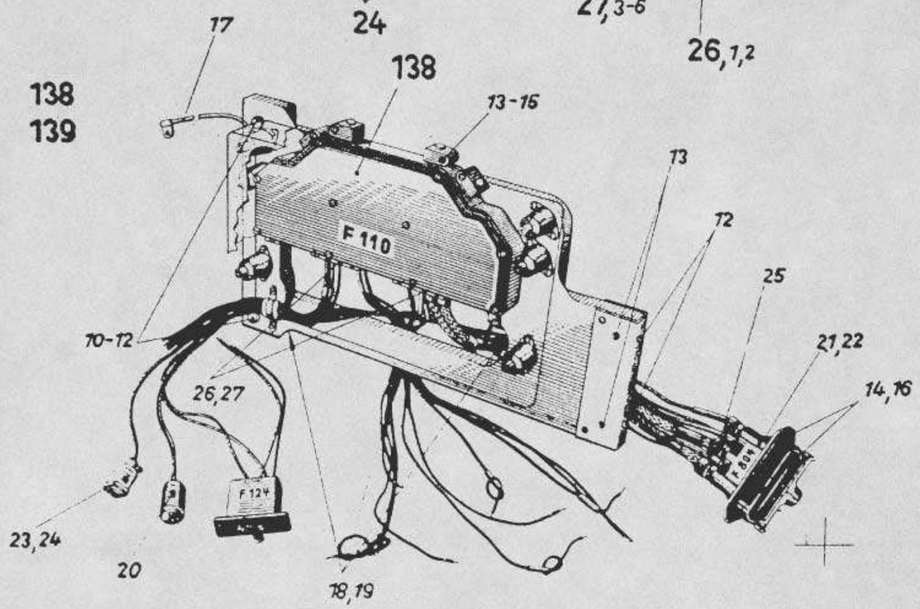


Ersatzteil-Liste **Fw 190**

Elt-Ausrüstung

Baugr.-Kennzahl 92 a

190.9053-21 bis 190.9053-26

| Werk-stoff | Stück | Benennung | Ersatzteil-Nr. | Orts-Nr. | Fertigung und Einbau | Bem. |
|---|---|---|---|---|---|---|
| | 1 | Stecker F 803 mit Leitungen | 190.9053-21 | 26 | | |
| | | einschl. Orts-Nr. 1 u. 2 | | | | |
| | 1 | 20 pol. ger. Steckgehäuse | Fl 32113-8 | 1 | | |
| | 1 | 20 pol. Steckereinsatz | Fl 32113-12 | 2 | | |
| | 1 | Stecker B 11 mit Leitungen | 190.9053-22 | 27 | | |
| | | einschl. Orts-Nr. 3 - 6 | | | | |
| | 1 | Vierkantsteckgehäuse | Fl 32616-4 | 3 | | |
| | 1 | Steckerplatte | Fl 32636-2 | 4 | | |
| | 1 | Leitungsverschraubung | Fl 32953-5 | 5 | | |
| | 1 | Abschirmtülle | Fl 32952-1 | 6 | | |
| | 1 | Elt-Leitungen | 190.9053-23 | 24 | | |
| | 1 | Steckdose V 16, F 806 m. Leitungen | 190.9053-24 | 124 | | |
| | | einschl. Orts-Nr. 7 - 9 | | | | |
| | 1 | Ger. Steckgehäuse | Fl 32110-4 | 7 | | |
| | 1 | 6 pol. Steckdoseneinsatz | Fl 32110-9 | 8 | | |
| | 1 | 2 pol. Preßstoffsteckdose | Fl 32601 | 9 | | |
| | 1 | Einzelteile | 190.9053-25 | 138 | | |
| | | einschl. Orts-Nr. 10 - 19 | | | | |
| | 2 | Sechskantschraube | M8x40 DIN 9038 | 10 | | |
| | 2 | Scheibe | A 8 DIN 9021 | 11 | | |
| | 2 | Sechskantschraube | M8x18 DIN 9038 | 12 | | |
| | 1 | Linsenschraube | M4x35 DIN 85 | 13 | | |
| | 1 | Sechskantmutter | M4 AGGN 14487.2 | 14 | | |
| | 3 | Scheibe | A 4 DIN 9021 | 15 | | |
| | 2 | Linsenschraube | M4x12 DIN 85 | 16 | | |
| | 2 | Masseverbinder | 6x160 DIN 9265 | 17 | | |
| | 1 | Lochband | A DIN 9273 | 18 | | |
| | 3 | Knopf | B DIN 9273 | 19 | | |
| | 1 | Verteilerkasten m. Gerät u. Leitg. | 190.9053-26 | 139 | | |
| | | einschl. Orts-Nr. 20-27 | | | | |
| | 1 | Brechkupplung 2 pol. | Fl 27189 | 20 | | |
| | 1 | Gehäuse mit Durchführungsflansch | Fl 32113-10 | 21 | | |
| | 1 | 20 pol. Steckdoseneinsatz | Fl 32113-11 | 22 | | |
| | 2 | gerades Steckgehäuse | Fl 32110-4 | 23 | | |
| | 2 | 6 pol. Steckdoseneinsatz | Fl 32110-9 | 24 | | |
| | 1 | Klemmschelle | Fl 32959-6 | 25 | | |
| | 1 | Leitungseinführungsnippel | Ln 26967-6 | 26 | | |
| | 6 | Einführungsnippel | 7,8 FwN 89412 | 27 | | |

Ausgabe:

Unbefugte Verwendung ist strafbar und macht schadenersatzpflichtig



Focke-Wulf Flugzeugbau GmbH. Bremen

Baugr.-Kennzahl 92 a

190.9053 -28 bis 190.9053 -32

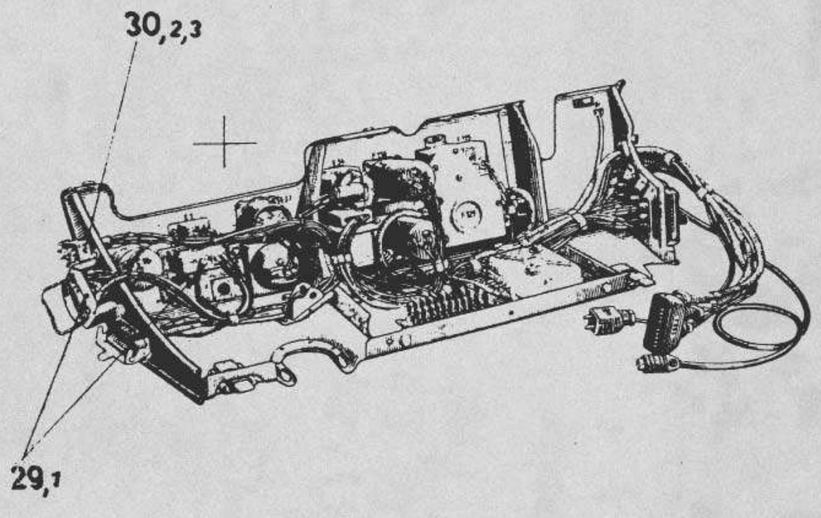


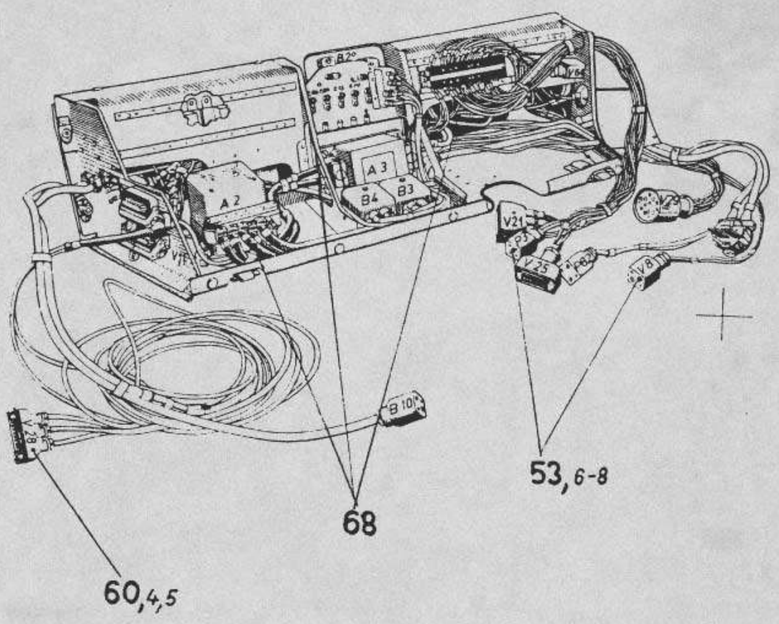


Ersatzteil-Liste
**Fw 190**

Elt-Ausrüstung

Baugr.-Kennzahl 92 a

190.9053-28 bis 190.9053-32

| Werkstoff | Stück | Benennung | Ersatzteil-Nr. | Orts-Nr. | Fertigung und Einbau | Bem. |
|---|---|---|---|---|---|---|
| | 1 | Steckdose B14 u. Zündschalter B8 | 190.9053-28 | 29 | 41 | |
| | | mit Leitungen | | | | |
| | | einschl. Orts-Nr. 1 | | | | |
| | 1 | Brandschottdose | Fl E 705001 | 1 | | |
| | 1 | Stecker V 15 m. Leitungen | 190.9053-29 | 30 | 41 | |
| | | einschl. Orts-Nr. 2-3 | | | | |
| | 1 | 6 pol. Anbaugehäuse | Fl 32110-5 | 2 | | |
| | 1 | 6 pol. Steckereinsatz | Fl 32110-10 | 3 | | |
| | 1 | Elt-Leitungen | 190.9053-30 | 68 | 11 | |
| | 1 | 20 pol. Steckdose V 28 m. Leitg. | 190.9053-31 | 60 | 41 | |
| | | einschl. Orts-Nr. 4 - 5 | | | | |
| | 1 | gerades Steckgehäuse | Fl 32113-8 | 4 | | |
| | 1 | 20 pol. Steckdoseneinsatz | Fl 32113-11 | 5 | | |
| | 1 | Steckdose P 3 u. V 8 m. Leitg. | 190.9053-32 | 53 | 41 | |
| | | einschl. Orts-Nr. 6 - 8 | | | | |
| | 2 | Vierkantsteckgehäuse | Fl 32616-4 | 6 | | |
| | 2 | Steckdosenplatte | Fl 32636-3 | 7 | | |
| | 2 | Leitungsverbindung | Fl 32953-4 | 8 | | |

Ausgabe:

Unbefugte Verwendung ist strafbar und macht schadenersatzpflichtig

FL 5171a

Focke-Wulf Flugzeugbau GmbH Bremen

Baugr.-Kennzahl: 92a

190.9053-34 bis 190.9053-37

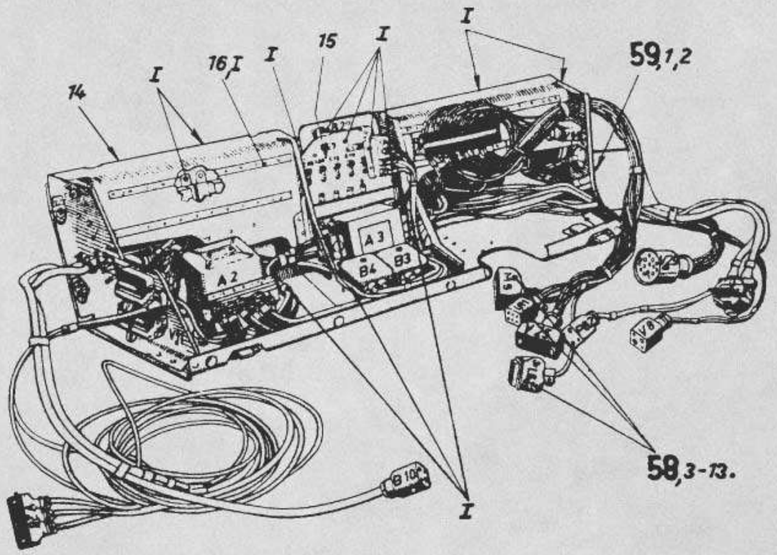


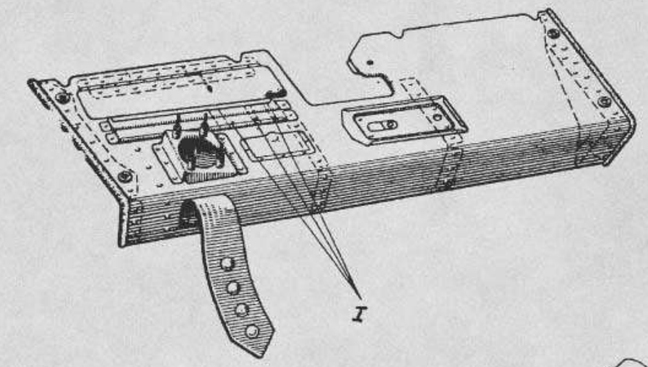


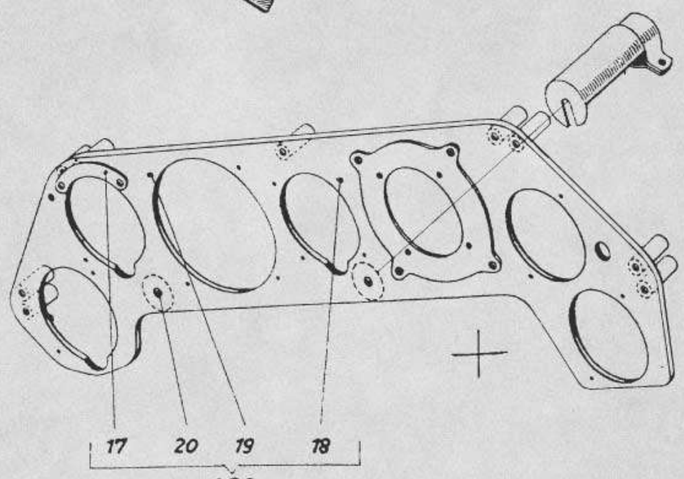


Unbefugte Verwendung ist strafbar und macht schadenersatzpflichtig

| Ersatzteil-Liste Fw 190 | Elt-Ausrüstung | Baugr.-Kennzahl 92 a | 190.9053-34 bis 190.9053-37 |
|---|---|---|---|

| Werkstatt | Stück | Benennung | Ersatzteil-Nr | Orts-Nr. | Fertigung und Einbau | Bem. |
|---|---|---|---|---|---|---|
| | 1 | 20 pol. Stecker Y 37 mit Leit-. einschl. Orts-Nr. 1 u. 2 | 190.9053-34 | 59 | 41 | |
| | 1 | ger. Anbaugehäuse | Fl 32113-6 | 1 | | |
| | 1 | 20 pol. Steckereinsatz | Fl 32113-12 | 2 | | |
| | 1 | Steckdose L 6, I 11, M 9 m. Geräten und Leitungen einschl. Orts-Nr. 3 - 13 | 190.9053-35 | 58 | 41 | |
| | 1 | Instrumentensteckdose | Fl 32615-2 | 3 | | |
| | 1 | ger. Steckgehäuse | Fl 32110-4 | 4 | | |
| | 1 | 6 pol. Steckdoseneinsatz | Fl 32110-9 | 5 | | |
| | 1 | Instrumentensteckdose | Fl 32615-3 | 6 | | |
| | 1 | Lampenschirm L | 190.942-4369 | 7 | 41 | Tr |
| | 1 | Lampenschirm R | 190.942-4370 | 8 | 41 | Tr |
| | 6 | Linsenschraube | M 4x10 DIN 85 | 9 | | |
| | 6 | Federring | B 4 DIN 127 | 10 | | |
| | 6 | Sechskantmutter | M4 LgN 14483.1 | 11 | | |
| | 1 | Lochband | A DIN 9273 | 12 | | |
| | 7 | Knopf | B DIN 9273 | 13 | | |
| | 1 | Einzelteile für Gerätebank R einschl. Orts-Nr. 14 - 16 u. Orts-Nr. 1-5,7-13,15,17-34 d. Untergruppe 190.9053-20 | 190.9053-36 | 69 | | |
| | | | | I | | |
| | 1 | Abdeckplatte | 190.9053-3605 | 14 | 22 | |
| | 1 | Sammelschiene 105 lg | Fl E 500626 | 15 | | |
| | 1 | Sammelschiene 280 lg | Fl E 500626 | 16 | | |
| | 1 | Einzelteile für Hauptgerätebrett einschl. Orts-Nr. 17 -20 | 190.9053-37 | 162 | 41 | |
| | 1 | Schild | 190.935-03.111 | 17 | 41 | Tr |
| | 11 | Halbrundholzschraube | 2,7x15 DIN 96 | 18 | | |
| | 8 | Halbrundholzschraube | 3x20 DIN 96 | 19 | | |
| | 10 | Scheibe | B 3 DIN 9021 | 20 | | |

Ausgabe:



Focke-Wulf Flugzeugbau GmbH, Bremen

Baugr.-Kennzahl: 92 c

190. 9071-02 bis 190. 9071-03

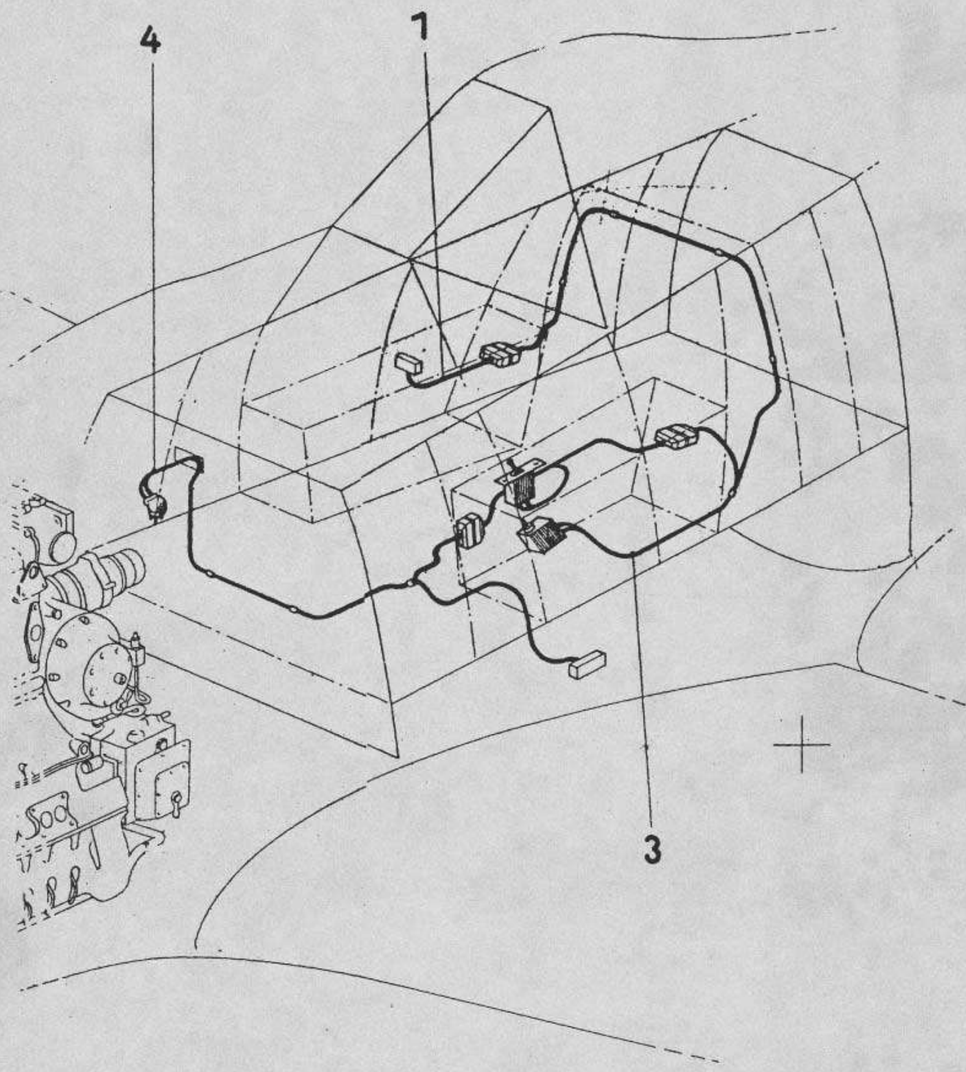


Unbefugte Verwendung ist strafbar und macht schadenersatzpflichtig

| Ersatzteil-Liste **Fw 190** | Elt. Ausrüstung für Sonderstoff-Anlage | Baugr.-Kennzahl 92 c | 190.9071-02 bis 190.9071-03 |
|---|---|---|---|

| Werkstoff | Stück | Benennung | Ersatzteil-Nr. | Orts-Nr. | Fertigung und Einbau | Bem. |
|---|---|---|---|---|---|---|
| | 1 | Elt. Leitungen in Gerätebank R | 190.9071-02 | 1 | 41 | |
| | 1 | Elt. Leitungen zum Endmomentschalter E 100 | 190.9071-05 | 3 | 41 | |
| | 1 | Steckdose E 98 mit Leitungen | 190.9071-03 | 4 | 41 | |

Ausgabe:



Focke-Wulf Flugzeugbau GmbH, Bremen

Baugr.-Kennzahl: 94

190.9087-03 bis 190.9087-08

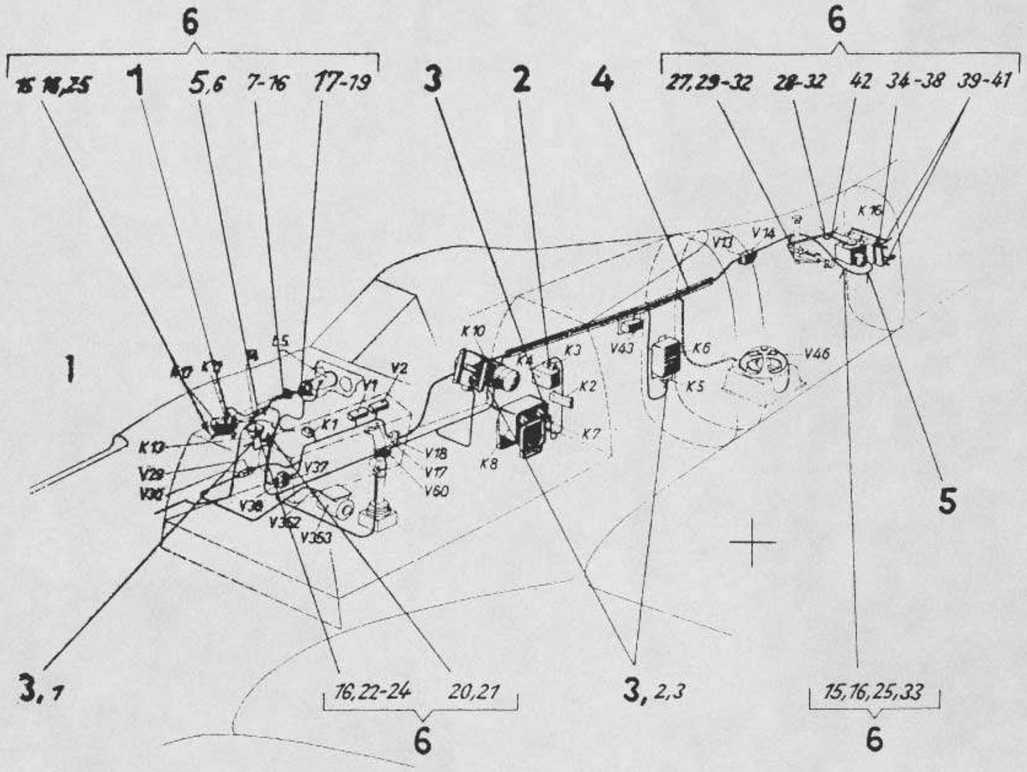


| Ersatzteil-Liste **Fw 190** | Ausrüstung Kurssteuerung | Baugr.-Kennzahl 94 | 190.9087-03 bis 190.9087-08 |
|---|---|---|---|

| Wert | Bemerkung | Ersatzteil-Nr. | Ort Nr. | Seite |
|---|---|---|---|---|
| 1 | Steckdose K11 mit Leitungen | 190.9087-03 | 1 | 41 |
| 1 | Steckdose K 3 mit Leitungen | 190.9087-04 | 2 | 41 |
| 1 | Steckdose K7, K9, K13, V45 mit Leitungen einschl.Orts-Nr.1-2 | 190.9087-05 | 3 | 41 |
| 1 | Steckdose K 19 mit Leitungen | 190.9087-05Ho1 | 1 | 41 |
| 1 | Steckdose K 9 mit Leitungen | 190.9087-05Ho2 | 2 | 41 |
| 1 | Steckdose K5, V45 mit Leitungen | 190.9087-05Ho3 | 3 | 41 |
| 1 | Elt-Leitungen | 190.9087-06 | 4 | 41 |
| 1 | Steckdose K 15 mit Leitungen | 190.9087-07 | 5 | 41 |
| 1 | Einzelteile für Kurssteuerung einschl.Orts-Nr.2-12 | 190.9087-08 | 6 | |
| 1 | Biegsame Welle | 190.9087-08Ho1 | 5 | |
| 1 | Sicherungsblech | Baum. 1MFm | 6 | |
| | Lieferer: Siemens | | | |
| 1 | Manschette | 190.919-2608 | 7 | |
| 2 | Befestigungsschelle | 77 antr. 2 A 55 | 8 | |
| 2 | Linsenschraube | M 3x6 DIN 85 | 9 | |
| 2 | Federring | B 3 DIN 127 | 10 | |
| 2 | Sechskantmutter | M 3 DIN 934 | 11 | |
| 1 | Halbschlitzmutter | 77 antr. 2 A 55 | 12 | |
| 1 | Flansch | 190.911-2601 | 13 | |
| 9 | Linsenschraube | M 4x15 DIN 85 | 14 | |
| 22 | Federring | B 4 DIN 127 | 15 | |
| 22 | Sechskantmutter | M 4 LgN 144 83.1 | 16 | |
| 1 | Biegsame Welle | 190.9091-08Ho1 | 17 | |
| 1 | Winkeltrieb | 127-213 A-1 | 18 | |
| 3 | Linsenschraube | 77 antr. 2 A 20 | 19 | |
| 1 | M-Schlauch | 6,5x250CoN1811o.20 | 20 | |
| 1 | T-Schlauchverbindung | LF 1009-A 11 | 21 | |
| | Lieferer: Askania | | | |
| 4 | Senkschraube | M 4x20/18,2 DIN63 | 22 | |
| 4 | Sicherungsscheibe | 4,3 FwN 145 09.6 | 23 | |
| 4 | Sechskantmutter | M 4 AGGN 144 87.2 | 24 | |
| 16 | Linsenschraube | M 4x8 DIN 85 | 25 | |
| 4 | Sechskantschraube | M 8x30 DIN 9380 | 26 | |
| 1 | Sechskantbolzen | 6x30 LgN 141 44.5 | 27 | |
| 1 | Sechskantbolzen | 6x29 LgN 141 44.5 | 28 | |
| 4 | Dichtkappe | 9,8x4,7LWKN 1860l | 29 | |
| 4 | Scheibe | 6 LgN 145 33.2 | 30 | |
| 2 | Kronenmutter | M 6 LgN 144 88 | 31 | |
| 2 | Splint | 1,5x15 DIN 94 | 32 | |
| 4 | Schelle | FwN 158 11.2 | 33 | |
| 4 | Sechskantschraube | M 8x24 DIN 9380 | 34 | |
| 4 | Federring | B 8 DIN 127 | 35 | |
| 4 | Sechskantschraube | M 10x24 LgN 14179 | 36 | |
| 4 | Federring | B 10 DIN 127 | 37 | |
| 4 | Sechskantmutter | M 10 LgN 144 83.1 | 38 | |
| 4 | Senkschraube | M 6x18 DIN 9033 | 39 | |
| 8 | Federring | B 6 DIN 127 | 40 | |
| 8 | Sechskantmutter | M 6 LgN 144 83.1 | 41 | |
| 2 | Elt-Brücke | 125 LgN 261 85 | 42 | |

Unbefugte Verwendung ist strafbar und macht schadenersatzpflichtig

Ausgabe:

Baugr.-Kennzahl: 94

190.9087-15

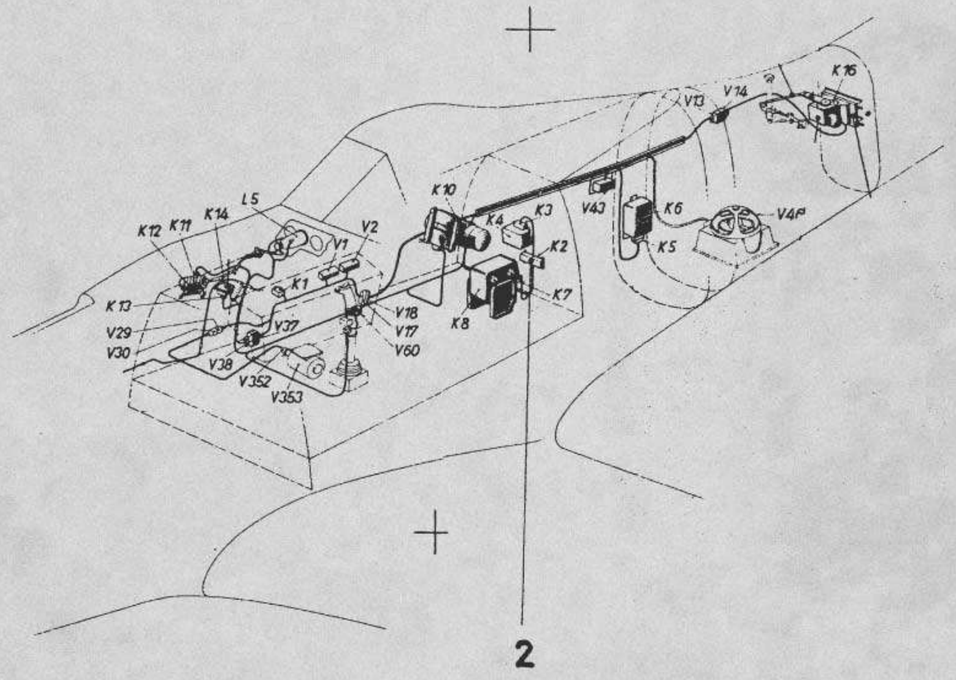


2

| Ersatzteil-Liste Fw 190 | Elt. Kurssteuerung | Baugr.-Kennzahl 94 | 190.9087-15 |
|---|---|---|---|

| Werkstoff | Stück | Benennung | Ersatzteil-Nr. | Orts-Nr. | Fertigung und Einbau | Bem. |
|---|---|---|---|---|---|---|
| | 1 | Verteiler K 2 | 190.9087-15 | 1o | | |

Unbefugte Verwendung ist strafbar und macht schadenersatzpflichtig

| Ausgabe: | | | | | | | | | |
|---|---|---|---|---|---|---|---|---|---|

Fw 5111o

Baugr.-Kennzahl: 92 c

190.9089-01 bis 190.9089-02

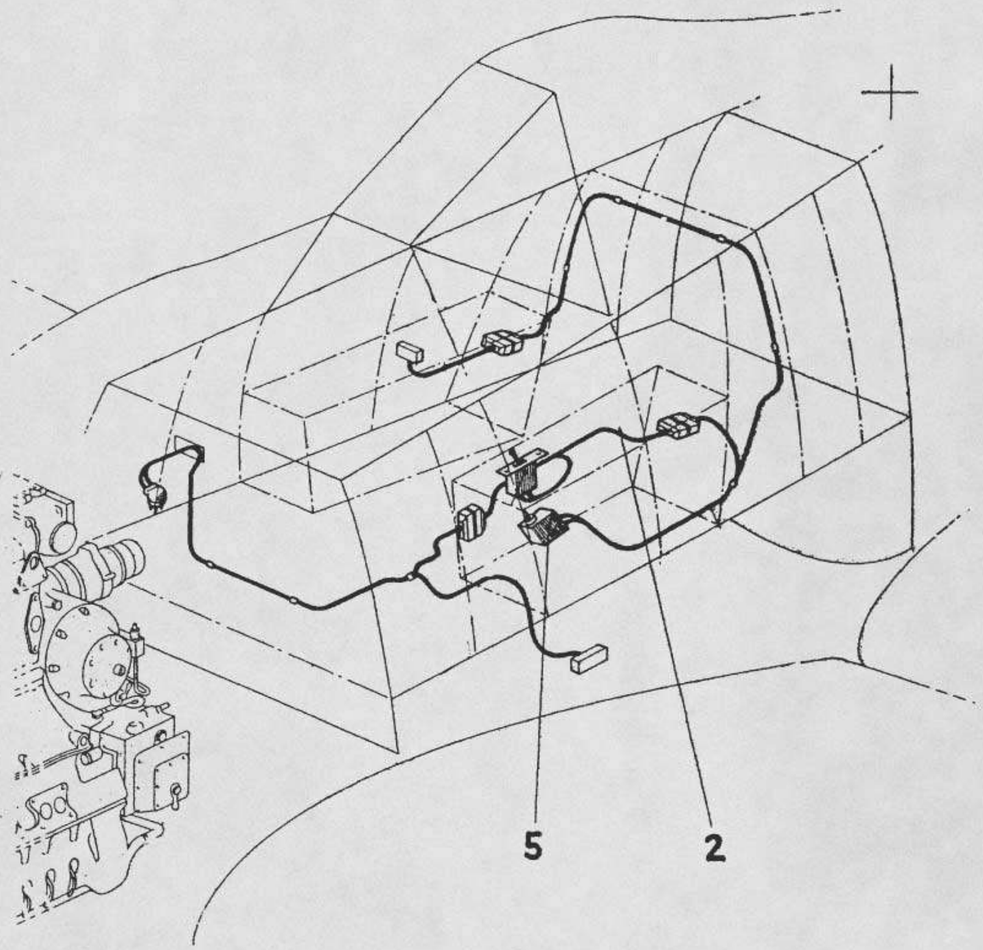


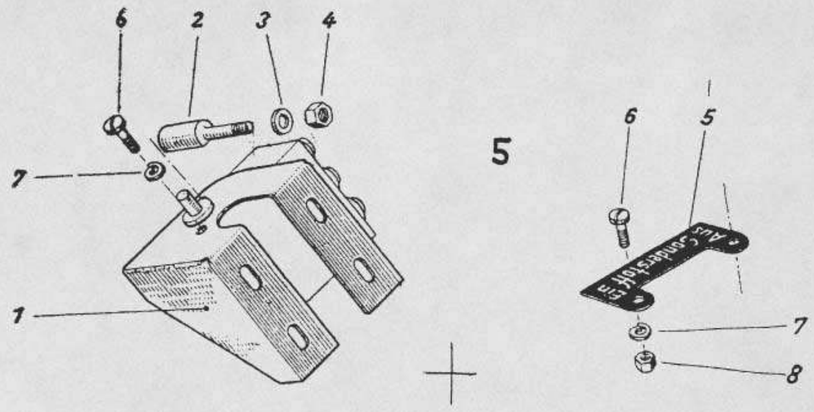


5




Ersatzteil-Liste
**Fw 190**

Elt. Ausrüstung für Sonderstoff-Anlage

Baugr.-Kennzahl 92 c

190.9089-01 bis 190.9089-02

| Werkstoff | Stück | Benennung | Ersatzteil-Nr. | Orts-Nr. | Anzahl und Einbau | Bem. |
|---|---|---|---|---|---|---|
| | 1 | Elt.Leitungen z. Kippausschalter E 95 | 190.9089-01 | 2 | 41 | |
| | 1 | Einzelteile Elt.Ausrüstung einschl. Orts-Nr. 1-5 | 190.9089-02 | | | |
| 1 | 1 | Stütze | 190.9074-0501 | 1 | 41 | |
| 1 | 1 | Zapfen | 190.9074-0502 | | 41 | |
| | 1 | Scheibe | 4 LgN 145 33.1 | | | |
| | 1 | Sechskant mutter | M4LgN 7414483.11 | | | |
| | 1 | Schild Ein-Sonderstoff-Aus. | 190.9074 0505 | 3 | 41 | |
| 5S blanz verz. | 4 | Linsenschraube [illegible] | M4x10 DIN 85 | 4 | | |
| | 4 | Federring | B 4 DIN 127 | | | |
| | 2 | Sechskantmutter | M4 LgN [illegible] | | | |

Unbefugte Verwendung ist strafbar und macht schadenersatzpflichtig

Ausgabe:

Baugr.-Kennzahl: 92 d

190. 9090-01

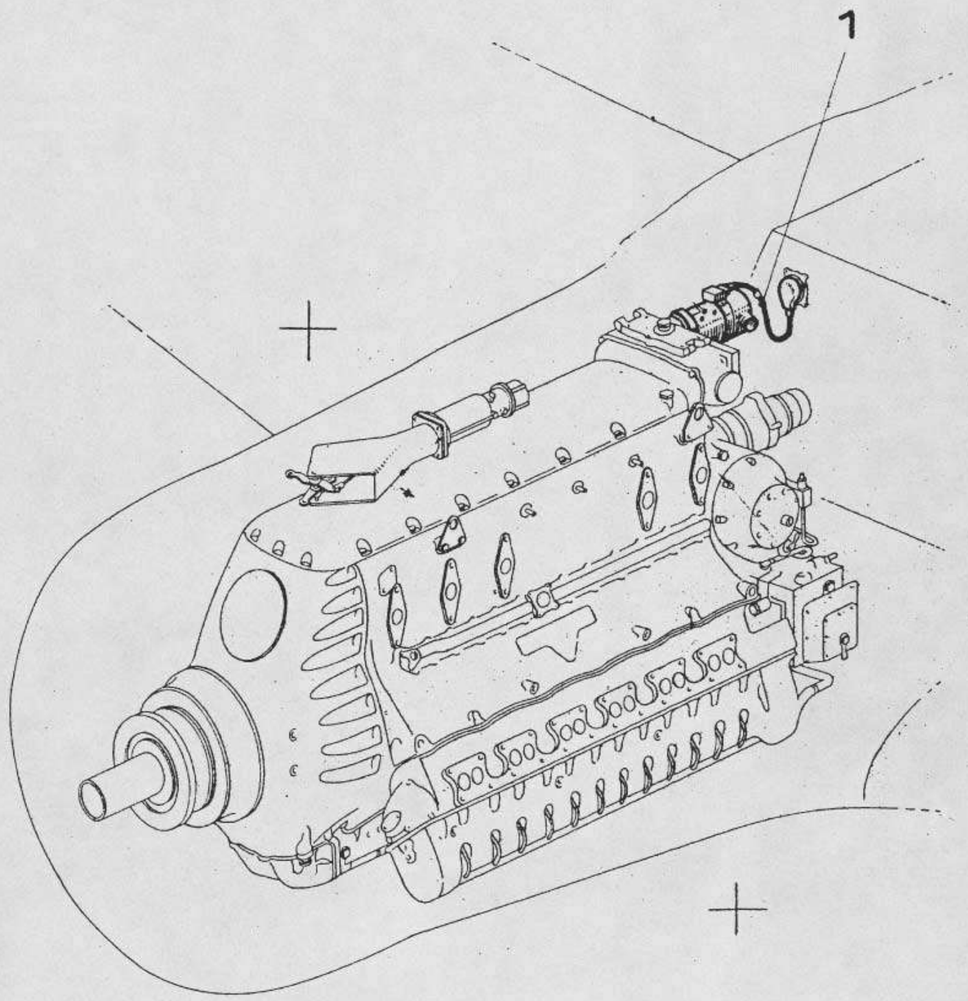


Ersatzteil-Liste
**Fw 190**

Generator mit Zubehör

Baugr.-Kennzahl 92 d

190.9090-01

| Werk-stoff | Stück | Benennung | Ersatzteil Nr | Ors. Nr. | | |
|---|---|---|---|---|---|---|
| | 1 | Stecker 0A02 mit Leitungen zum Generator 0A01 | 190.9090-01 | 1 | 41 | |

Unbefugte Verwendung ist strafbar und macht schadenersatzpflichtig

Ausgabe:

www.DeutscheLuftwaffe.de

www.GermanLuftwaffe.com

Adlerhorst-Hangar Design Group©